NAVITEL

Руководство пользователя



RU
EN
KZ

NAVITEL R260 NV

Портативный видеорегистратор

Введение

Уважаемый покупатель!
Благодарим Вас за приобретение продукта компании NAVITEL®.
NAVITEL R260 NV — видеорегистратор с высоким качеством видео- и фотосъемки, а также множеством дополнительных функций, описанных в данном Руководстве пользователя. Внимательно прочитайте руководство перед использованием устройства и сохраните его для будущего использования.

RU

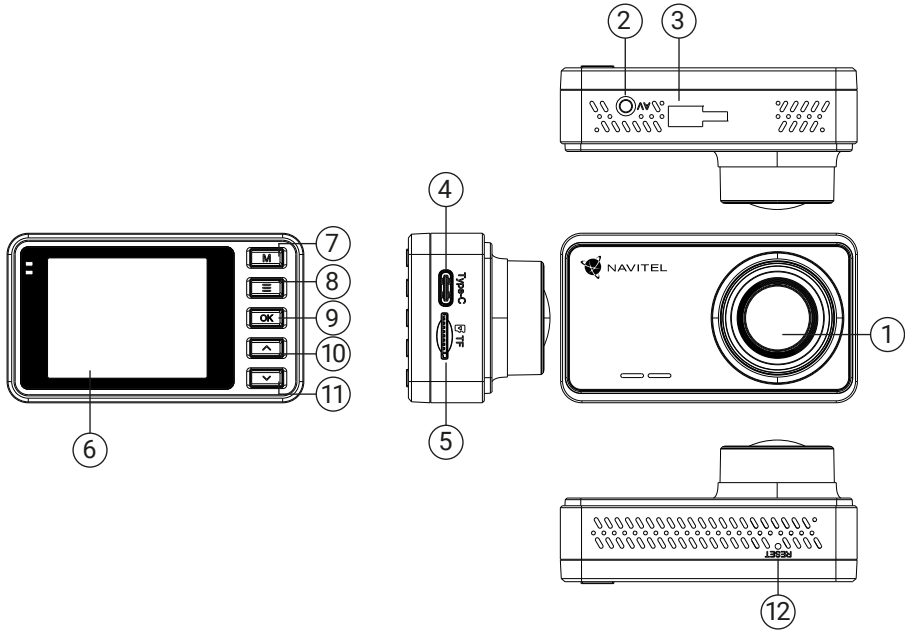

Внешний вид

1. Камера
2. Разъем для подключения камеры заднего вида*
3. Разъем для крепления
4. Разъем питания (USB-C)
5. Слот microSD
6. Экран
7. Кнопка «Режим»
8. Кнопка «Меню»
9. Кнопка «ОК»
10. Кнопка «Вверх»
11. Кнопка «Вниз»
12. Кнопка «Сброс»

Комплектация

- Видеорегистратор NAVITEL R260 NV
- Крепление на лобовое стекло
- Автомобильное зарядное устройство 12/24 В
- Руководство пользователя
- Гарантийный талон
- Подарочный ваучер
- Электростатическая пленка

*Камера заднего вида не входит в комплектацию.
Совместимая камера заднего вида — NAVITEL Full HD.

RU

Спецификация

Модель	NAVITEL R260 NV
Процессор	CV1811H
Дисплей	2”, 320 × 240, IPS
Сенсор камеры	GC2093 Night Vision
Формат видео	MOV
Разрешение видео	1920 × 1080 (Full HD) , 60 FPS*
Угол обзора	140°
Объектив	4-слойная линза
Память	MicroSD карта
Объем microSD-карты	До 256 Гбайт
Аккумулятор	3.7 В/180 мА·ч
Разъем питания	USB-C

Питание	5 В, 1.5 А
Датчик удара	Есть
Поддержка подключения камеры заднего вида	Есть
Микрофон	Есть
Динамик	Есть
Языки	Английский, венгерский, латвийский, литовский, немецкий, польский, румынский, русский, словацкий, украинский, чешский, эстонский**

Примечание. Комплектация, внешний вид, технические характеристики, не изменяющие общей функциональности устройства, могут быть изменены производителем без предварительного уведомления.

* **Примечание.** При записи на две камеры одновременно, частота съёмки фронтальной камеры составляет 30 FPS.

Примечание. Перечень языков может быть изменен производителем в последующих обновлениях прошивки.

Установка видеорегистратора

1. Вставьте microSD-карту в соответствующий слот видеорегистратора. Используйте высокоскоростную (ClassU3 и выше) карту емкостью 8-256 Гбайт.

   - Во избежание повреждения устройства и/или карты памяти, не вставляйте и не извлекайте её во время работы видеорегистратора.
   - До начала записи требуется обязательно отформатировать карту памяти в видеорегистраторе. Это необходимо, чтобы избежать ошибок чтения и записи данных.

2. Наклейте электростатическую пленку на лобовое стекло и установите видеорегистратор поверх нее при помощи крепления.
3. Подключите зарядное устройство к гнезду прикуривателя.
4. Подключите зарядное устройство к разъему питания видеорегистратора (USB-C).
5. Отрегулируйте положение видеорегистратора.
6. Включите питание, убедитесь что видеорегистратор установлен правильно. Если видеорегистратор установлен правильно, загорится индикатор.

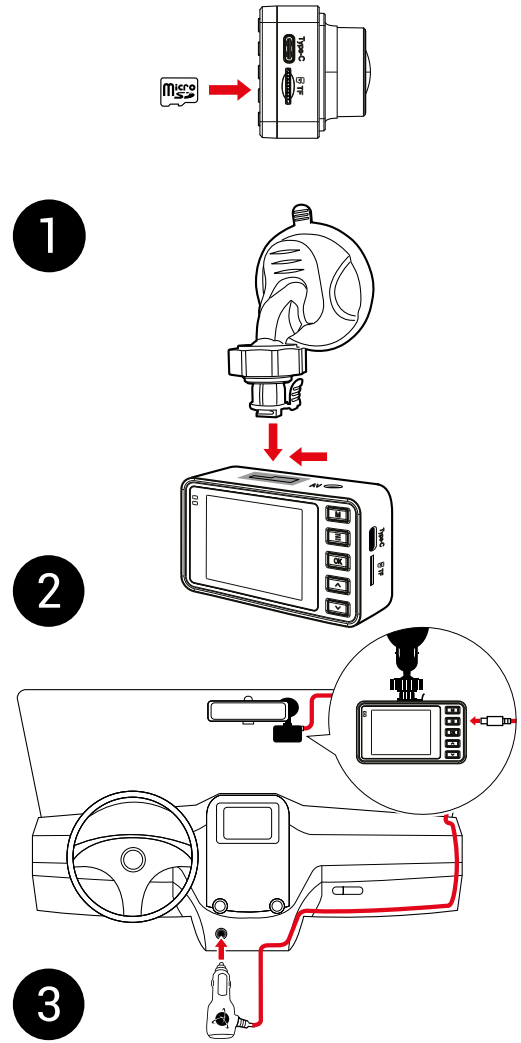

RU

RU

Кнопки

Кнопка	Функции
	В режиме записи видео (STBY) нажмите M, чтобы перейти к выбору типа записанного файла. Выберите тип файла кнопкой OK, откроется режим Просмотра видео/фото. В режиме Просмотра нажмите M, чтобы отобразить видео или фото, снятые камерой заднего вида. Повторное нажатие M вернет в режим Записи видео (REC). При просмотре файла нажмите M, чтобы вернуться к выбору записанных файлов. В Меню нажмите M, чтобы выбрать следующий раздел меню.
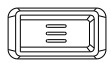	В режиме Записи видео (STBY) нажмите ≡, чтобы перейти в Меню. Нажмите еще раз ≡, чтобы выйти из Меню обратно в режим записи видео (REC).
	Нажмите и удерживайте OK 3 секунды для включения/выключения устройства. В режиме Записи видео (STBY) нажмите OK для начала записи (REC). В режиме Записи видео (REC) нажмите OK, чтобы остановить запись (STBY). В режиме Просмотра нажмите OK, чтобы просмотреть файл или приостановить/продолжить просмотр видеофайла. Нажмите OK, чтобы подтвердить действие или выбрать файл/пункт меню.
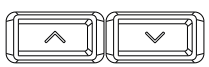	В режиме Записи видео (STBY/REC) нажмите ^, чтобы переключиться между полноэкранными режимами основной или задней камеры. В режиме Записи видео (STBY/REC) нажмите v, чтобы заблокировать видеофайл (защищенный файл не может быть удален или перезаписан). В режиме записи (REC/STBY) удерживайте кнопку v в течение 3 секунд, чтобы сделать снимок. В режиме Просмотра нажмите ^, v чтобы выбрать предыдущий/следующий файл. В Меню нажмите ^, v чтобы выбрать предыдущий/следующий пункт меню.
Сброс	Если устройство не отвечает, нажмите [Сброс].

Функции устройства

Форматирование карты памяти	Форматирование карты памяти в видеорегистраторе **строго необходимо для корректной работы устройства**. Форматирование карты требуется выполнять перед началом использования карты памяти, а также при возникновении ошибок записи и чтения данных. Для форматирования в Меню выберите пункт Форматировать SD-карту и подтвердите выбранное действие.
Запись видео	При подключении к источнику питания устройство включится и начнет запись автоматически. Нажмите OK, чтобы остановить запись. Нажмите OK еще раз для записи нового видео. Каждое видео автоматически сохраняется.
Съемка фото	В режиме Записи видео (STBY/REC) удерживайте кнопку ⌄ в течение 3 секунд, чтобы сделать снимок.
Запись аудио	Записывайте видео со звуком или без. В Меню включите/выключите микрофон.
Защита файла	В режиме записи (REC) нажмите кнопку ⌄, чтобы защитить текущую запись.
Циклическая запись	Эта функция позволяет сохранять видеозапись отдельными фрагментами. Если на карте закончится место, незаблокированные файлы будут перезаписаны в том порядке, в котором они были созданы.
G-сенсор	Когда встроенный G-сенсор реагирует на резкое изменение скорости движения, экстренное торможение, удар и т.п., видеорегистратор автоматически начинает снимать защищенное видео. Чувствительность датчика настраивается в Меню.
Режим парковки	Режим Парковки основан на работе G-сенсора, при срабатывании которого записывается защищенный файл.

RU

Меры предосторожности

- Используйте только оригинальный адаптер ЗУ. Использование другого адаптера может негативно повлиять на аккумулятор устройства. Используйте только одобренные производителем аксессуары.
- Допустимая температура внешней среды в режиме эксплуатации: от 0 до +35 °C. Температура хранения: от +5 до +45 °C. Относительная влажность: от 5% до 90% без конденсата (25 °C).
- Избегайте контакта с источниками огня во избежание взрыва или пожара.
- Не подвергайте устройство сильному механическому воздействию.
- Избегайте контакта устройства с источниками электромагнитного излучения.
- Следите за тем, чтобы объектив был чистым. Не используйте химические или моющие средства для чистки устройства; всегда выключайте устройство перед чисткой.
- Строго следуйте законам и регулирующим актам региона использования устройства. Это устройство не может использоваться в незаконных целях.
- Не разбирайте устройство самостоятельно. В случае его неисправности обратитесь в сервисный центр.

Правила хранения, перевозки, реализации и утилизации

- Хранение и транспортировка устройства должны производиться в сухом помещении. Устройство требует бережного обращения, оберегайте его от воздействия пыли, грязи, ударов, влаги, огня и т.д.
- Реализация устройства должна производиться в соответствии с действующим законодательством РФ.
- После окончания срока службы устройство подлежит сдаче на утилизацию в соответствующий пункт приема электрического и электронного оборудования для последующей переработки и утилизации в соответствии с федеральным или местным законодательством.

RU

Информация о мерах, которые следует принять при обнаружении неисправности оборудования

В случае обнаружения неисправности устройства обратитесь в авторизованный сервисный центр.
Полный список сервисных центров доступен на сайте www.navitel.ru
Тип устройства: Видеорегистратор.
Модель товара: NAVITEL R260 NV.
Продукция произведена по заказу ООО «Торговый Дом ЦНТ».
Изготовитель: Dongguan Digi-in Digital Technology Co., ltd. [Дунгуань Диджи-ин Диджитал Тэкнолоджи Ко., Лтд]. Fengping Middle Road Wulian of Fenggang Town, Dongguan, Guangdong Province, 523695, China. [Фэнпин Миддл роуд Улянь, Фэнган, Дунгуань, провинция Гуандун, Китай].
Разработано в России, сделано в Китае.
Импортер в РФ: ООО «Торговый Дом ЦНТ», 127254, г. Москва, ул. Добролюбова, д.3, стр.1, помещ. 3/4.
Регистрационный номер Декларации о соответствии: №ЕАЭС N RU Д-CN.PA12.B.15857/25, дата регистрации 14.01.2026, срок действия: до 28.12.2030.
Дата производства: указана в серийном номере на корпусе устройства в формате R260NV**ГГГГММ00000.

год месяц

Introduction

Dear Customer!
Thank you for purchasing this NAVITEL® product.
NAVITEL R260 NV is a multifunctional high-definition DVR with many functions and features that are described in this User Manual. Please read the manual carefully before using the device and keep it for future reference.

EN

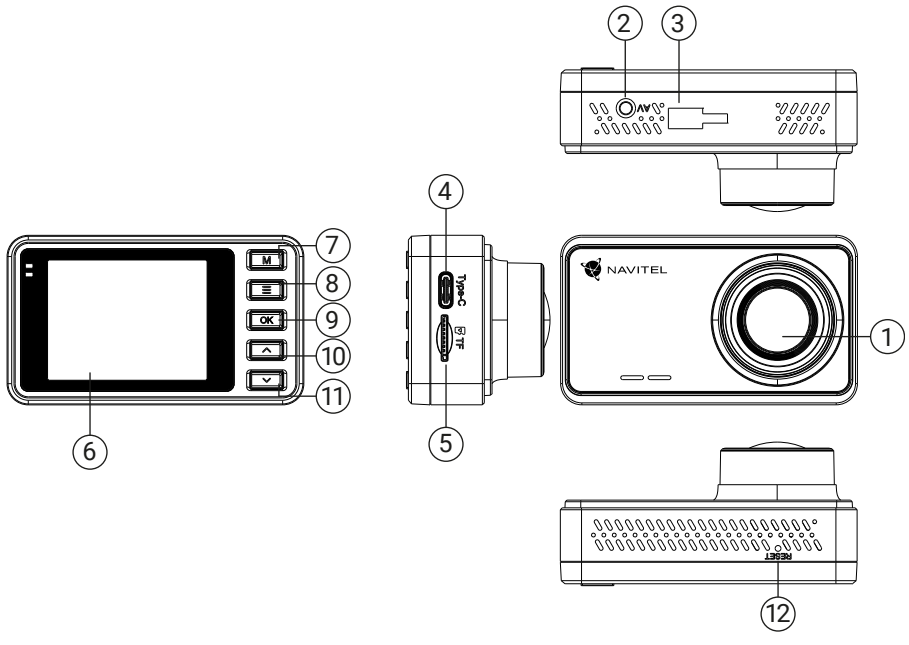

Device layout

1. Lens
2. Rearview camera* port
3. Mounting slot
4. Power port (USB-C)
5. MicroSD card slot
6. Display
7. Mode button
8. Menu button
9. OK button
10. Up button
11. Down button
12. Reset button

Package contents

- DVR NAVITEL R260 NV
- Windshield mount
- Car charger 12/24 V
- User manual
- Warranty card
- Gift voucher
- Electrostatic film

⚠ * Rearview camera is not included in the package.
Compatible rearview camera — NAVITEL Full HD.

Specifications

Model	NAVITEL R260 NV
Processor	CV1811H
Display	2”, 320 × 240, IPS
Camera sensor	GC2093 Night Vision
Recording format	MOV
Video resolution	1920 × 1080 (Full HD) , 60 FPS*
View angle	140°
Lens	4 layers glass
Memory	MicroSD card
MicroSD card capacity	Max. 256 GB
Battery	3.7V/180 mA·h
Power connector	USB-C

Power	5 V, 1.5 A
G-sensor	Yes
Rearview camera support	Yes
Microphone	Yes
Speaker	Yes
Language	Czech, English, Estonian German, Hungarian, Latvian, Lithuanian Polish, Romanian, Russian, Slovak, Ukrainian**

EN

Note. The package, appearance, specifications that do not change the overall functionality of the device may be changed by the manufacturer without prior notice.

* **Note.** When recording on two cameras at the same time, the front camera captures at 30 FPS.

Note. The list of languages may be changed by the manufacturer in future firmware updates.

Installation of the DVR

1. Put the microSD card into the DVR. Use a high-speed SD card (ClassU3 or above); capacity should be within 8-256 GB.



- To avoid malfunctions of the DVR and/or SD-card, don't insert and remove SD-card during DVR operation.
- Before using a microSD card, please format it inside the DVR to avoid data errors. To format the SD-card in Menu select Format SD-card and confirm it.

EN

2. Stick the electrostatic film on the windshield and fix the DVR over it with the mount.
3. Connect the car charger to the cigarette lighter socket.
4. Connect the car charger to the DVR power port (USB-C).
5. Adjust the camera position.
6. Turn the power on, check whether the device is installed correctly. If the device is installed correctly, the indicator will glow.

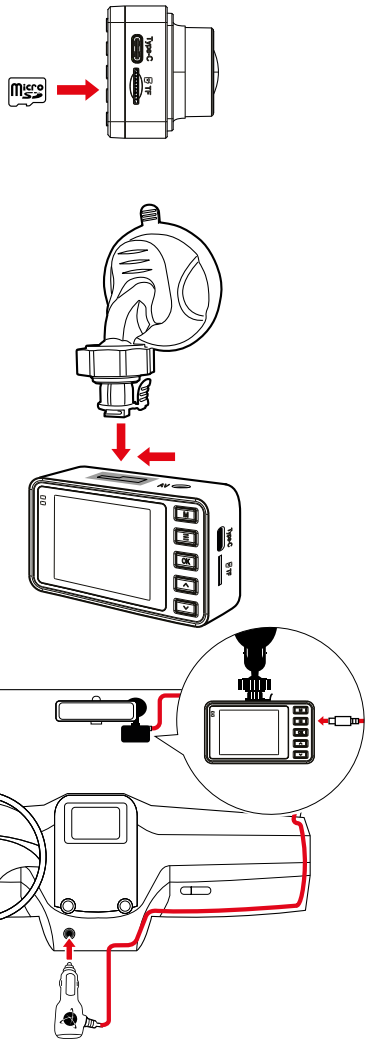

Buttons

Button	Functions
	In Video Recording mode (STBY), press M to select recorded file type. Select file type with OK, View mode will open. In View mode, press M to display videos or photos captured by the rear view camera. Pressing M again will return to Video Recording mode (REC). While viewing a file, press M to return to selecting recorded files. In Menu, press M to select the next menu item.
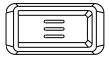	In Video Recording mode (STBY), press ≡ to enter Menu. Press ≡ again to exit Menu back to Video Recording mode (REC).
	Press and hold OK for 3 seconds to turn the device on/off. In Video Recording mode (STBY), press OK to start recording (REC). In Video Recording mode (REC), press OK to stop recording (STBY). In View mode, press OK to view photo file or pause/resume video file. Press OK to confirm the action or to select a file/menu item.
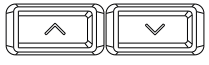	In Video Recording mode (STBY/REC), press ^ to switch between full screen mode of the main or rear camera. In Video Recording mode (STBY/REC), press v to protect video file (the protected file cannot be deleted or overwritten). In Video Recording mode (REC/STBY), hold v button for 3 seconds to take a picture. In View mode, press [Up], v to select previous/next file. In Menu, press [Up], v to select previous/next menu item.
Reset	If the device is not responding, press [Reset].

EN

NAVITEL

Device functions

Memory card formatting	Please format the memory card before using the DVR and in case of a data error. To format the memory card, in Menu select Format SD-card and confirm it.
Video recording	Once connected to the power supply, the DVR will start recording video automatically. Press OK to stop video recording. Press OK once again to record new video. Every video is saved automatically.
Photo capture	In Video Recording mode (REC/STBY), press and hold ⌄ for three seconds to take a photo. Every photo is saved automatically.
Audio recording	Record video with or without sound. In Menu, turn microphone on/off.
Protected recording	In Video Recording mode (REC), press ⌄ to protect the current recording. Protected videos can not be deleted or overwritten.
Loop recording	This function allows you to save video as a set of files. If the memory card runs out of space, the un files will be overwritten in the order in which they were created.
G-sensor	When the built-in G-sensor reacts to a sudden change in driving speed, emergency braking, impact, etc., the DVR automatically starts recording protected video. The sensitivity of the sensor is adjusted in the Menu.
Parking mode	Parking mode is based on the operation of a G-sensor. When the G-sensor is triggered, the DVR starts recording protected video file.

Precautions

- Use only the original charger adapter. Using another adapter may negatively affect the device's battery. Use accessories only approved by manufacturer.
- Permissible ambient temperature in operating mode: 0 to +35 °C. Storage temperature: +5 to +45 °C. Relative humidity: 5% to 90% without condensation (25 °C).
- Put the device away from fire sources to avoid explosion or fire.
- Do not expose the device to physical impacts.
- Avoid contacting the device with sources of electromagnetic radiation.
- Keep the lens clean. Do not use chemicals or detergents to clean the product; always turn off the device before cleaning.
- Strictly follow the laws and regulatory acts of the region where the device is used. This device can not be used for illegal purposes.
- Do not disassemble or repair device by yourself. In case of device failure, contact the service center.

KZ

Кіріспе

Құрметті сатып алушы!
NAVITEL® өнімін сатып алғаныңыз үшін алғыс айтамыз.
NAVITEL R260 NV — бейне және фотосуреттерді түсірудің жоғары сапасы, сондай-ақ осы Пайдаланушы нұсқаулығында сипатталған көптеген қосымша функциялары бар бейнетіркегіш. Құрылғыны пайдалану алдында нұсқаулықты мұқият оқып шығыңыз және оны болашақта пайдалану үшін сақтап қойыңыз.

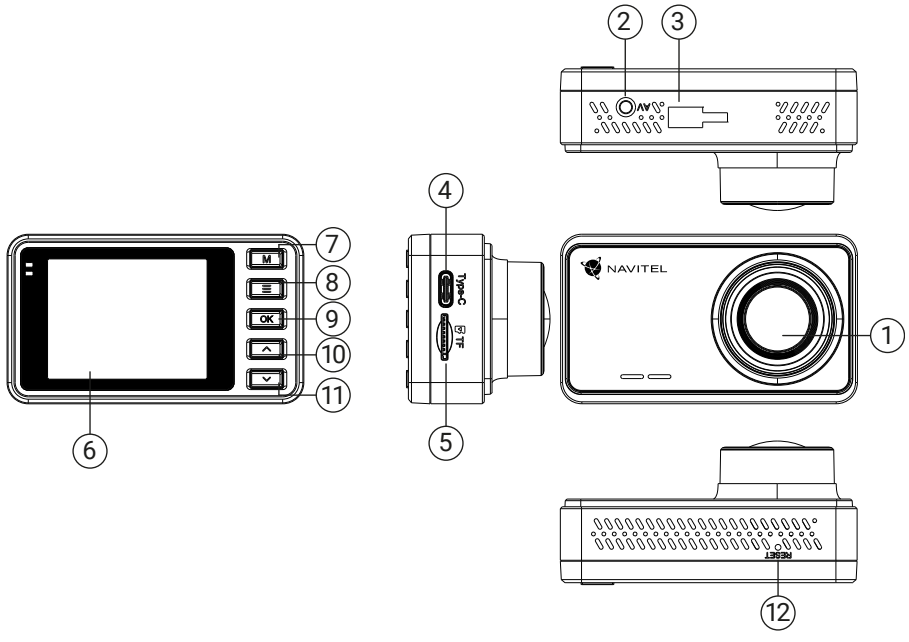

Сыртқы түрі

1. Камера
2. Артқы көрініс камерасын қосуға арналған ағытпа*
3. Бекітпеге арналған ағытпа
4. Қорек ағытпасы (USB-C)
5. microSD слоты
6. Экран
7. «Режим» түймесі
8. «Мәзір» түймесі
9. «ОК» түймесі
10. «Жоғары» түймесі
11. «Төмен» түймесі
12. «Қалпына келтіру» түймесі

Жинақтама

- NAVITEL R260 NV бейнетіркегіші
- Маңдай әйнекке бекіту
- Автомобильді зарядтау құрылғысы 12/24 В
- Пайдаланушы нұсқаулығы
- Кепілдік талоны
- Сыйлық ваучері
- Электрстатикалық үлдір

⚠ *Артқы көрініс камерасы жиынтыққа кірмейді.
Артқы көріністің үйлесімді камерасы — NAVITEL Full HD.

Спецификация

Модель	NAVITEL R260 NV
Процессор	CV1811H
Дисплей	2”, 320 × 240, IPS
Камера сенсоры	GC2093 Night Vision
Бейне форматы	MOV
Бейне ажыратымдылығы	1920 × 1080 (Full HD) , 60 FPS*
Шолу бұрышы	140°
Объектив	4-қабатты линза
Жады	MicroSD карта
microSD-картасының көлемі	256 Гбайтқа дейін
Аккумулятор	3.7 В/180 мА·сағ
Қорек ағытпасы	USB-C

Қорек	5 В, 1.5 А
Соққы датчигі	Бар
Артқы көрініс камерасын қосуды қолдау	Бар
Микрофон	Бар
Динамик	Бар
Тілдер	Ағылшын, венгр, латыш, литва, неміс, поляк, румын, орыс, словак, украин, чех, эстон**

KZ

Ескертпе. Құрылғының жалпы функционалдығын өзгертпейтін жинақтамасын, сыртқы түрін, техникалық сипаттамаларын өндіруші алдын ала ескертусіз өзгерте алады.

*** Ескертпе.** Бір мезгілде екі камераға жазу кезінде, алдыңғы камераның түсіру жиілігі 30 FPS құрайды.

**** Ескертпе.** Тілдер тізімін өндіруші бағдарламалық жасақтаманың кейінгі жаңартуларында өзгертуі мүмкін.

Бейнетіркегішті орнату

1. MicroSD-картаны бейнетіркегіштің тиісті слотына салыңыз. Сыйымдылығы 8-256 Гбайт болатын жоғары жылдамдықты (ClassU3 және одан жоғары) картаны пайдаланыңыз.

   - Құрылғыны және/немесе жады картасын зақымдап алмау үшін, бейнетіркегіш жұмыс істеп тұрған кезде, оны салмаңыз немесе шығармаңыз.
   - Жазуды бастау алдында бейнетіркегіштегі жады картасын міндетті түрде форматтау талап етіледі. Бұл деректерді оқу және жазу қателерін болдырмау үшін қажет.

2. Электрстатикалық үлдірді алдыңғы әйнекке жабыстырып, оның үстіне бекіткіштің көмегімен бейнетіркегішті орнатыңыз.
3. Зарядтау құрылғысын тұтандырғыш ұяшығына қосыңыз.
4. Зарядтау құрылғысын бейнетіркегіштің (USB-C) қорек ағытпасына қосыңыз.
5. Бейнетіркегіштің орналасу қалпын реттеңіз.
6. Қоректі қосыңыз, бейнетіркегіштің дұрыс орнатылғанына көз жеткізіңіз. Егер бейнетіркегіш дұрыс орнатылған болса, индикатор жанады.

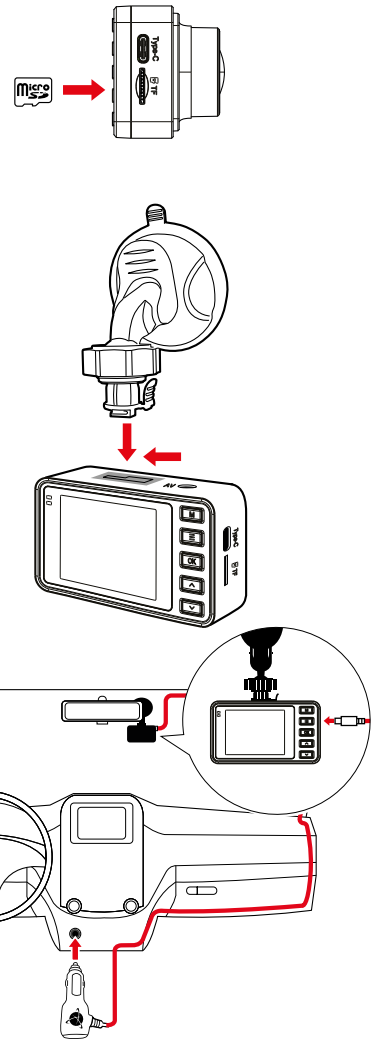

Түймелер

Кнопка	Функции
	Бейне жазу режимінде (STBY) жазылған файл түрін таңдауға өту үшін басыңыз. түймесімен файл түрін таңдаңыз, Бейне/фото қарау режимі ашылады. Қарау режимінде артқы көрініс камерасымен түсірілген бейнені немесе фотоны көрсету үшін басыңыз. белгісін қайта басу Бейне жазу (REC) режиміне қайтарады. Файлды қарау кезінде жазылған файлдарды таңдауға оралу үшін басыңыз. Мәзірде келесі мәзір бөлімін таңдау үшін басыңыз.
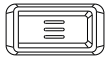	Бейне жазу (STBY) режимінде Мәзірге өту үшін , түймесін басыңыз. Мәзірден қайтадан бейне жазу (REC) режиміне шығу үшін, белгісін қайта басыңыз.
	Құрылғыны қосу/өшіру үшін түймесін басып, 3 секунд ұстап тұрыңыз. Бейне жазу (STBY) режимінде жазуды (REC) бастау үшін басыңыз. Бейне жазу (REC) режимінде жазуды (STBY) тоқтату үшін басыңыз. Қарау режимінде файлды қарау немесе бейнефайлды тоқтата тұруды/қарауды жалғастыру үшін басыңыз. Әрекетті растау немесе файлды/меню пунктін таңдау үшін түймесін басыңыз.
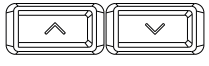	Бейне жазу (STBY/REC) режимінде негізгі немесе артқы камераның толық экранды режимдері арасында ауысу үшін басыңыз. Бейне жазу режимінде (STBY/REC) бейне файлды бұғаттау үшін басыңыз (қорғалған файлды өшіруге немесе қайта жазуға болмайды). Жазу (REC/STBY) режимінде суретке түсіру үшін, түймесін басып, 3 секунд ұстап тұрыңыз. Қарау режимінде алдыңғы/келесі файлды таңдау үшін , басыңыз. Мәзірде алдыңғы/келесі мәзір элементін таңдау үшін , басыңыз.
Қалпына келтіру	Егер құрылғы жауап бермесе, [Қалпына келтіру] түймесін басыңыз.

KZ

Құрылғының функциялары

Жады картасын форматтау	Құрылғының дұрыс жұмыс істеуі үшін бейнетіркегіштегі жады картасын форматтау міндетті түрде қажет. Картаны форматтауды жады картасын пайдалануды бастар алдында, сондай-ақ деректерді жазу және оқу қателері туындаған кезде орындау талап етіледі. Форматтау үшін Мәзірден SD-картаны форматтау тармағын таңдап, таңдалған әрекетті растаңыз.
Бейне жазу	Қорек көзіне қосылған кезде құрылғы қосылып, жазуды автоматты түрде бастайды. Жазуды тоқтату үшін OK түймесін басыңыз. Жаңа бейне жазу үшін OK түймесін қайта басыңыз. Әрбір бейне автоматты түрде сақталады.
Суретке түсіру	Бейне жазу (STBY/REC) режимінде суретке түсіру үшін ⌄ түймесін басып, 3 секунд ұстап тұрыңыз.
Аудио жазу	Дыбыспен немесе дыбыссыз бейне жазыңыз. Мәзірден микрофонды қосыңыз/өшіріңіз.
Файлды қорғау	Жазу (REC) режимінде ағымдағы жазбаны қорғау үшін ⌄ түймесін басыңыз.
Циклдық жазба	Бұл функция бейнежазбаны жеке үзінділермен сақтауға мүмкіндік береді. Егер картада орын таусылса, бұғатталмаған файлдар олар құрылған ретпен ауыстырылады.
G-сенсор	Кіріктірілген G-сенсор қозғалыс жылдамдығының күрт өзгеруіне, шұғыл тежеуге, соққыға және т.б. жауап бергенде, бейнетіркегіш автоматты түрде қорғалған бейнені түсіре бастайды. Датчиктің сезімталдығы Мәзірде реттеледі.
Тұрақ режімі	Тұрақ режимі G-сенсордың жұмысына негізделген, ол іске қосылған кезде қорғалған файл жазылады.

Сақтық шаралары

- Тек түпнұсқа есте сақтау құрылғысы (ЕҚ) адаптерін пайдаланыңыз. Басқа адаптерді пайдалану құрылғының батареясына кері әсер етуі мүмкін. Тек өндіруші мақұлдаған аксессуарларды ғана пайдаланыңыз.
- Пайдалану режиміндегі сыртқы ортаның рұқсат етілген температурасы: 0-ден +35 °C-ге дейін. Сақтау температурасы: +5-тен +45 °C-ге дейін. Салыстырмалы ылғалдылығы: конденсатсыз 5%-дан 90%-ға дейін (25 °C).
- Жарылыстың немесе өрттің алдын алу үшін от көздеріне жанасудан аулақ болыңыз.
- Құрылғыны қатты механикалық әсерге ұшыратпаңыз.
- Құрылғының электрмагниттік сәулелену көздерімен жанасуынан аулақ болыңыз.
- Объективтің таза болуын қадағалаңыз. Құрылғыны тазалау үшін химиялық немесе жуғыш заттарды пайдаланбаңыз; әрқашан тазалау алдында құрылғыны өшіріңіз.
- Құрылғыны пайдалану аймағының заңдары мен реттеуші актілерін қатаң сақтаңыз. Бұл құрылғыны заңсыз мақсатта пайдалануға болмайды.
- Құрылғыны өз бетінше бөлшектемеңіз. Егер құрылғы ақаулы болса, сервистік орталыққа хабарласыңыз.

Сақтау, тасымалдау, өткізу және кәдеге жарату ережелері

- Құрылғыны сақтау және тасымалдау құрғақ үй-жайда жүргізілуі тиіс. Құрылғыны ұқыпты ұстауды талап етеді, оны шаңнан, кірден, соққыдан, ылғалдан, оттан және т.б. қорғау қажет.
- Құрылғыны сату РФ қолданыстағы заңнамасына сәйкес жүргізілуі тиіс.
- Қызмет ету мерзімі аяқталғаннан кейін құрылғы федералдық немесе жергілікті заңнамаға сәйкес қайта өңдеу және кәдеге жарату үшін тиісті электр және электрондық жабдықтарды қабылдау пунктіне кәдеге жаратуға тапсырылуы тиіс.

KZ

Жабдықтың ақауы анықталған кезде қабылданатын шаралар туралы ақпарат

Құрылғының ақауы анықталған жағдайда, авторландырылған сервистік орталыққа хабарласыңыз.
Сервистік орталықтардың толық тізімі www.navitel.ru сайтында қолжетімді
Құрылғының түрі: Бейнетіркегіш.
Тауар моделі: NAVITEL R260 NV.
Өнім «Торговый Дом ЦНТ» ЖШҚ тапсырысымен өндірілген.
Дайындаушы: Dongguan Digi-in Digital Technology Co., ltd. [Дунгуань Диджи-ин Диджитал Тэкнолоджи Ко., Лтд]. Fengping Middle Road Wulian of Fenggang Town, Dongguan, Guangdong Province, 523695, China. [Фэнпин Миддл роуд Улянь, Фэнган, Дунгуань, провинция Гуандун, Қытай]. Ресейде әзірленген, Қытайда жасалған.
РФ-ға импорттаушы: «Торговый Дом ЦНТ» ЖШҚ, 127254, Мәскеу қ., Добролюбов к-сі, 3 үй, 1, құр. 3/4 үй-жай.
Сәйкестік туралы декларацияның тіркеу нөмірі: № ЕАЭО N RU Д-CN.PA12.B.15857/25, тіркелген күні 14.01.2026, қолданылу мерзімі: 28.12.2030 дейін.
Өндірілген күні: құрылғының корпусындағы сериялық нөмірде R260NV**ЖЖЖЖАА00000 форматында көрсетілген.

жылы айы

