NAVITEL

Руководство пользователя



RU
EN
KZ

NAVITEL R87 GPS

Автомобильный видеорегистратор

Введение

Уважаемый покупатель!

Благодарим Вас за приобретение продукта компании NAVITEL®. NAVITEL R87 GPS – многофункциональный видеорегистратор с высоким качеством видео- и фотосъемки, а также множеством дополнительных функций, описанных в данном Руководстве пользователя. Внимательно прочитайте руководство перед использованием устройства и сохраните его для будущего использования.

RU

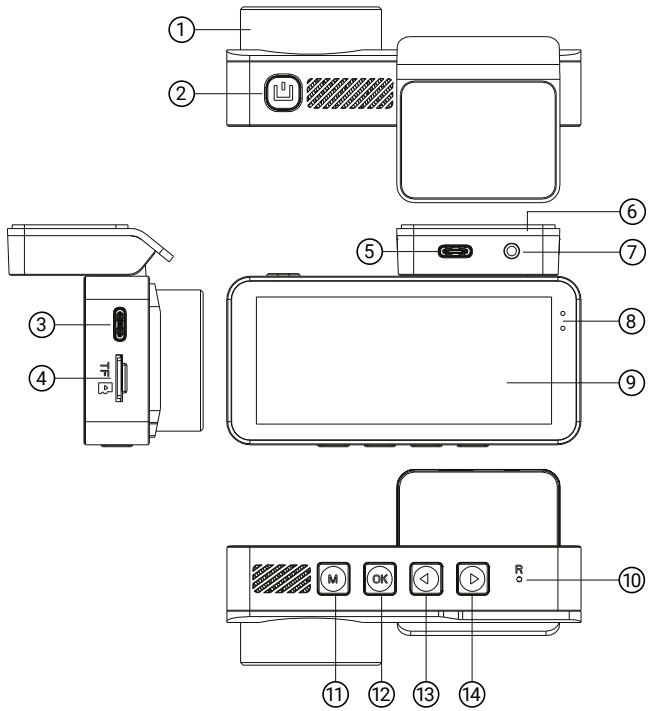

Внешний вид

1. Объектив
2. Кнопка включения/ выключения
3. Компьютерный разъём USB-C
4. Слот для карты памяти MicroSD
5. Разъем питания USB-C
6. Крепление с GPS-антенной
7. Разъем для подключения камеры заднего вида
8. LED-индикаторы
9. Дисплей
10. Кнопка сброса
11. Кнопка Меню
12. Кнопка OK
13. Кнопка влево
14. Кнопка вправо

Комплектация

- Видеорегистратор NAVITEL R87 GPS
- Автомобильное зарядное устройство 12/24 В
- Электростатическая пленка
- Руководство пользователя
- Гарантийный талон
- Подарочный сертификат

Примечание. Комплектация, внешний вид, технические характеристики, не изменяющие общей функциональности устройства, могут быть изменены производителем без предварительного уведомления.

Дисплей в режиме Записи видео

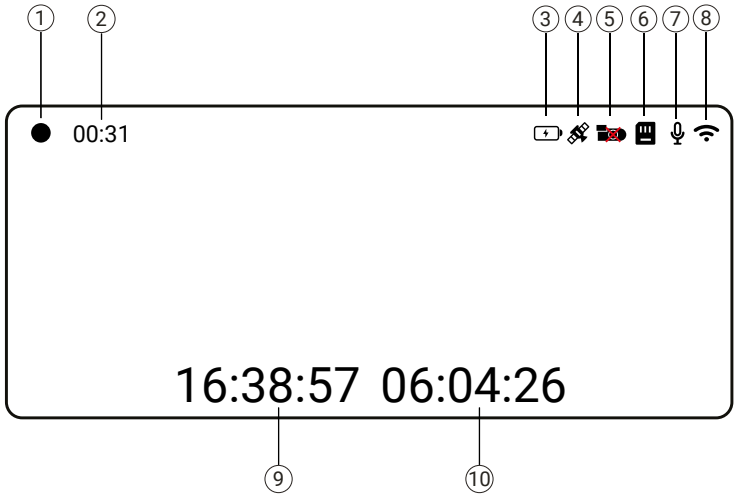

#	Название	Варианты индикации	Как это работает
1	Запись видео		Пульсирующий красный индикатор обозначает ведущуюся запись видео
2	Время записи	-	Отображает длительность текущей записи. См. «Цикл записи» в разделе «Настройки режима Записи видео».
3	Питание		Информирует о подключении к источнику питания.
4	GPS-спутники		Отображает статус подключения к GPS-спутникам.  - подключение успешно;  - ведётся поиск спутников.
5	Задняя камера		Отображает статус подключения задней камеры.  - задняя камера подключена;  - задняя камера отсутствует либо неисправна.
6	Состояние карты памяти		Отображает состояние карты памяти:  - карта памяти готова к работе;  - карта памяти отсутствует либо неисправна.
7	Запись звука		 - микрофон включен;  - микрофон отключен. См. «Микрофон» в разделе «Настройки режима Записи видео».
8	Состояние Wi-Fi сети	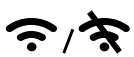	Отображает статус Wi-Fi точки для подключения к видеорегистратору:  - устройство готово к подключению по Wi-Fi/ Wi-Fi подключён;  - Wi-Fi точка отключена. См. «Wi-Fi» в разделе «Прочие настройки».
9	Текущее время	-	Отображает значение системного времени. См. «Время» в разделе «Настройки устройства».
10	Текущая дата	-	Отображает значение системной даты. См. «Время» в разделе «Настройки устройства».

RU

RU

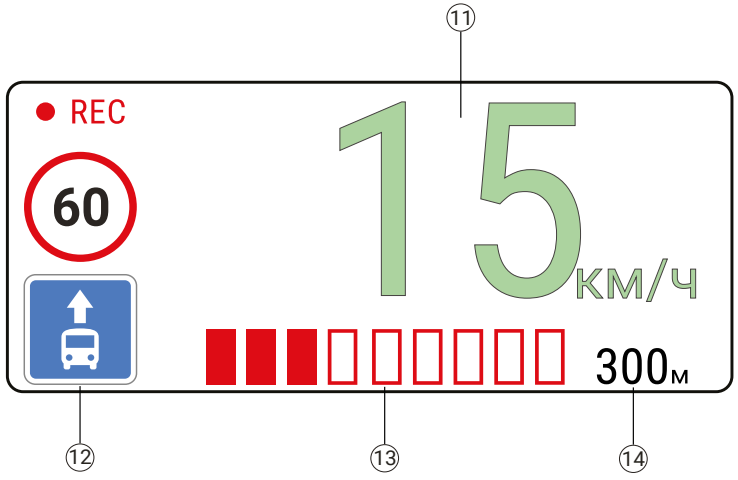

#	Название	Варианты индикации	Как это работает
11	GPS-спидометр	-	Отображает скорость вашего автомобиля, рассчитанную по данным GPS. См. «GPS спидометр» в разделе «Настройки устройства».
12	Оповещения о камерах	*	Отображает пиктограммы оповещений о камерах контроля, опасных местах, постах контроля. См. «GPS камеры» в разделе «Настройки устройства».
13	Приближение к камере	-	Отображает по мере заполнения степень приближения к камере контроля. См. «GPS камеры» в разделе «Настройки устройства».
14	Расстояние до камеры	-	Отображает примерное расстояние до камеры контроля. См. «GPS камеры» в разделе «Настройки устройства».

Дисплей в режиме Воспроизведения

#	Название	Варианты индикации	Как это работает
1	Имя файла	-	Отображает имя выделенного файла.
2	Камера	F / R	F - выбраны файлы с передней камеры; R - выбраны файлы с задней камеры.
3	Поездки		Папка с файлами обычных поездок
4	Аварийные файлы		Папка с файлами, защищёнными от перезаписи и удаления.
5	Фото		Папка с фото

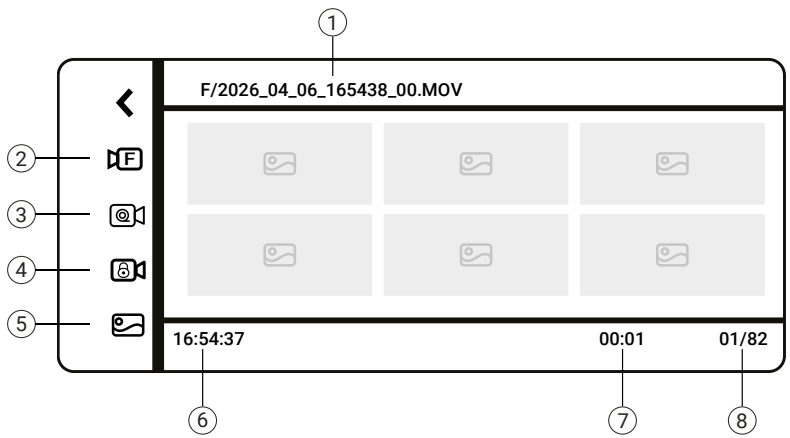

*** Примечание:** Дополнительную информацию о пиктограммах оповещений вы можете найти на нашем сайте navitel.ru в разделе «Техподдержка» → «Инструкции» → «Цифровой спидометр и Оповещения о камерах».

#	Название	Варианты индикации	Как это работает
6	Время съёмки	-	Отображает системное время записи файла.
7	Длительность	-	Отображает длительность видеозаписи.
8	Счётчик файлов	-	Отображает количество файлов в папке и порядковый номер выбранного файла.

Установка и первый запуск

1. Установка карты памяти
Вставьте microSD-карту в соответствующий слот видеорегистратора.
Используйте высокоскоростную (**U3 и выше**) карту емкостью **от 8 до 256 Гбайт**.
Во избежание повреждения устройства и/или карты памяти не вставляйте и не извлекайте её во время работы устройства.

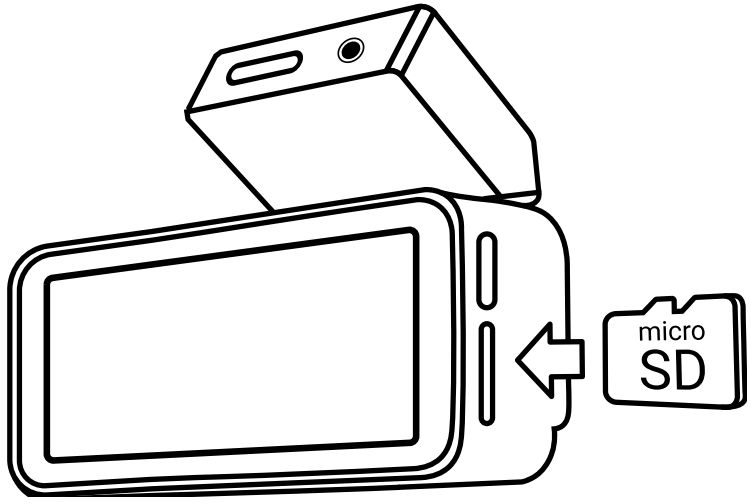

Важно! Чтобы избежать ошибок чтения и записи данных обязательно отформатируйте карту памяти в видеорегистраторе до начала записи. Для этого вставьте автомобильное зарядное устройство в разъём прикуривателя и подключите видеорегистратор к автомобильному зарядному устройству при помощи зарядного кабеля. Запустите двигатель; видеорегистратор включится автоматически. Остановите запись нажатием кнопки **ОК** и откройте Настройки устройства, трижды нажав кнопку Меню **(M)**. При помощи кнопок навигации выберите пункт **Форматирование**, подтвердите свой выбор, выбрав «Да». На экране появится сообщение «**Успешно отформатировано!**». После этого устройство готово к использованию.

RU

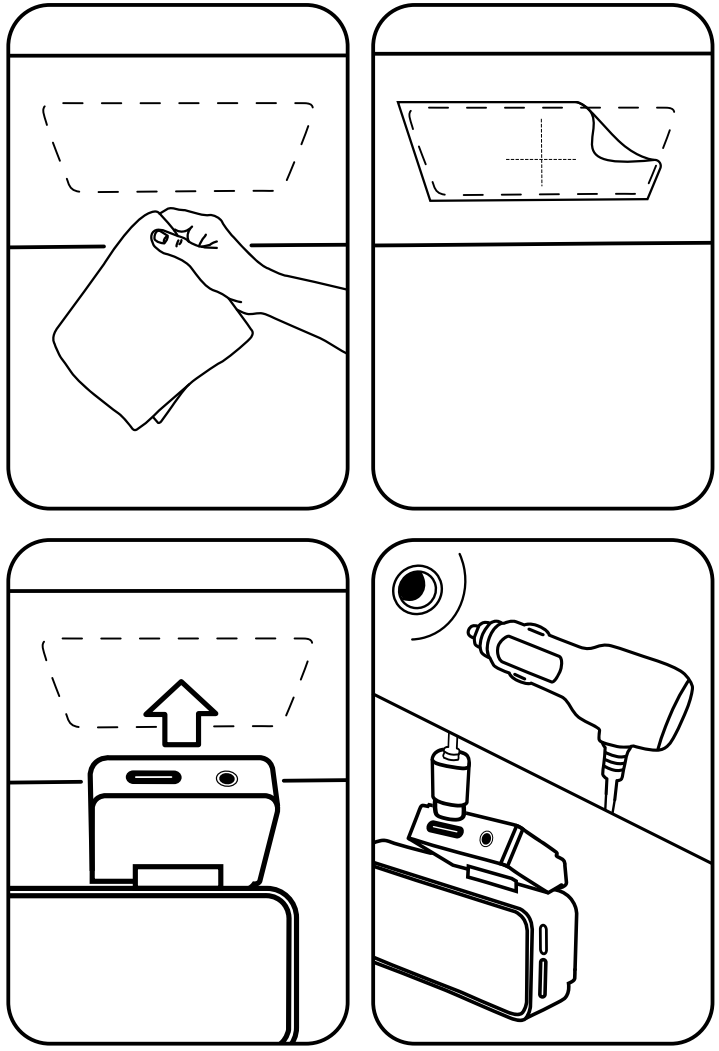

2. Наклеивание электростатической плёнки
Тщательно очистите лобовое стекло от пыли и загрязнений, обезжирьте спиртовым раствором. Дождитесь полного высыхания поверхности. Снимите защитную плёнку с тыльной стороны электростатической плёнки. Крепко прижмите электростатическую плёнку к лобовому стеклу. Выгоните остатки воздуха при помощи пластиковой карточки. Избегайте края лобового стекла и выбирайте плоскую и гладкую область для установки.

Примечание. Поддерживайте чистоту лобового стекла и не допускайте попадания на него воды, чтобы наклейка не отслоилась и видеорегистратор не упал.

3. Крепление видеорегистратора
Установите видеорегистратор на электростатическую плёнку при помощи 3М-скотча. Для этого снимите защитную плёнку с клеящей поверхности и плотно прижмите клеящую поверхность к центру электростатической плёнки.

4. Подключение кабеля питания
Соедините видеорегистратор и автомобильное зарядное устройство с помощью кабеля питания. Подключите автомобильное зарядное устройство к гнезду прикуривателя. Запустите двигатель; видеорегистратор включится автоматически.

RU

5. Прокладка кабеля
Используйте специальные пластиковые лопатки (не входят в комплект поставки), чтобы скрыть кабель питания под обшивкой автомобиля и резиновым уплотнением вдоль передней стойки.

Примечание: В зависимости от модели автомобиля порт электропитания может быть расположен в разных местах, изображение приведено для справки.

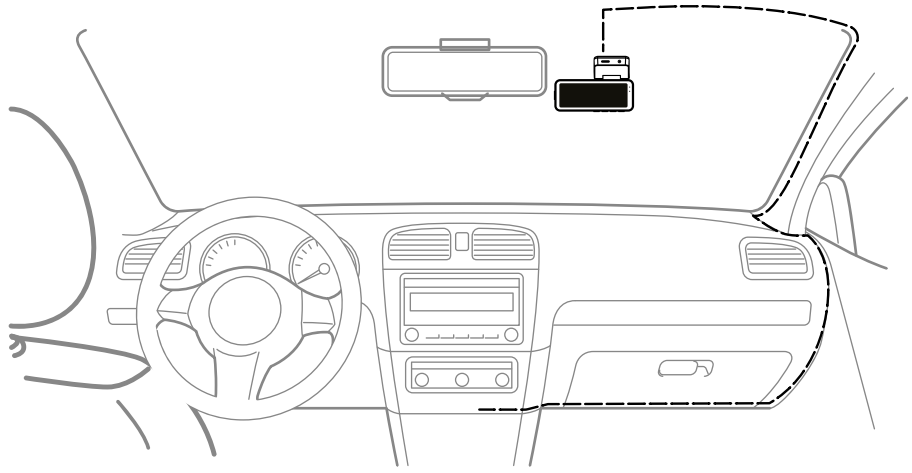

6. Регулировка угла камеры
Отрегулируйте угол наклона камеры на основе изображения на главном экране так, чтобы линия горизонта была по центру, а в кадр попадало ≈30% неба и ≈70% дороги (включая край капота). Правильный наклон обеспечит фиксацию линий разметки и сигналов светофора.

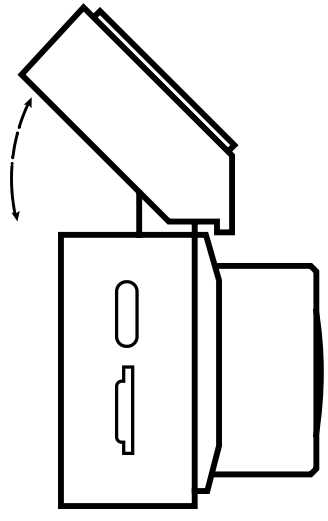

RU

Кнопки

Кнопка	Функции
	Режим Записи видео: нажмите, чтобы открыть Настройки (необходимо остановить запись нажатием ), нажмите ещё раз, чтобы переключиться на Настройки устройства. Зажмите на 2 сек., чтобы переключиться в режим Воспроизведения. Режим Воспроизведения: нажмите для переключения на записи с задней камеры, нажмите ещё раз для перехода в режим записи видео. Зажмите на 2 сек. для переключения между обычными файлами, защищёнными файлами и фотоснимками. В меню Настроек: нажмите для переключения между настройками режима Записи видео, настройками режима Воспроизведения, настройками устройства и прочими настройками. Открыв один из параметров: нажмите, чтобы вернуться назад.
	Режим записи видео: нажмите, чтобы сделать снимок. Режим Воспроизведения: нажмите, чтобы выбрать предыдущий файл. В меню Настроек: нажмите, чтобы выбрать предыдущий пункт меню/уменьшить значение выбранного параметра.
	В меню Настроек: нажмите, чтобы выбрать следующий пункт меню/увеличить значение выбранного параметра. Режим Записи видео: зажмите на 2 сек., защитить текущий файл от удаления и перезаписи. Нажмите, чтобы переключиться на вид с задней камеры. Режим Воспроизведения: нажмите, чтобы выбрать следующий файл. Зажмите на 2 сек., чтобы защитить файл от перезаписи и удаления.
	Режим Записи видео: нажмите, чтобы начать/остановить запись. Режим Фото: нажмите, чтобы сделать снимок. Режим Воспроизведения: нажмите, чтобы просмотреть файл, или приостановить/продолжить просмотр видеофайла. В меню Настроек: нажмите, чтобы изменить выбранный параметр.

Настройки

Параметр	Варианты настроек	Как это работает	Настройки по умолчанию
Настройки режима Записи видео			
Разрешение	2592x1944p / 2048x1536p / 1920x1440p	Выберите качество записи	2592x1944p
Цикл записи	1 / 3 / 5 мин	Сохраняет видеозапись отдельными фрагментами. Если на карте закончится место, незаблокированные файлы будут перезаписаны в том порядке, в котором они были созданы.	1 мин
Микрофон	ВКЛ / ВЫКЛ	Запись звука на видео.	ВКЛ
Частота	50 Гц / 60 Гц	Устраняет горизонтальные полосы и неравномерность яркости/цвета на видео и фото, вызванные искусственным освещением, в зависимости от частоты электросети.	50 Гц
Датчик удара	Отключен / Низкий / Средний / Высокий	Выберите уровень чувствительности датчика удара. В случае столкновения устройство автоматически защитит текущую запись от удаления и перезаписи.	Средний
Штамп	ВКЛ / ВЫКЛ	Настройте отображения водяного знака с указанием даты и времени съёмки на видео.	ВКЛ
Настройки режима Воспроизведение			
Громкость	0....8	Выберите уровень громкости системных звуков.	8
Подсветка	10..100%	Выберите уровень яркости подсветки экрана.	100%

RU

RU

Параметр	Варианты настроек	Как это работает	Настройки по умолчанию
Настройки устройства			
GPS спидометр	ВЫКЛ / Скорость / Скор. и время	Для Вашего удобства при движении текущая скорость автомобиля выводится крупными цифрами на дисплей. При выборе опции "Скорость и время", во время остановки будут отображаться часы.	Скор. и время
GPS камеры*	ВКЛ / ВЫКЛ	Включите оповещения о камерах контроля скорости. Данные о приближении к камерам основаны на вашем местоположении, полученном от GPS-датчика.	ВКЛ
Порог превышения	-5 км/час 0 км/час 5 км/час 10 км/час 15 км/час 20 км/час	Установите допустимое нештрафуемое превышение скорости в диапазоне от -5 до +20 км/ч с шагом 5 км/ч. При превышении заданного скоростного порога вы услышите звуковое оповещение.	10 км/час
Звуковые оповещения	Всегда / Только камеры / Только превышение / Никогда	Выберите режим звуковых оповещений. Всегда — устройство подаёт звуковой сигнал при приближении к любому объекту в базе данных (камеры, опасные места, посты контроля и пр.). Только камеры — сигнал воспроизводится при приближении к камерам контроля скорости. Только превышение — сигнал воспроизводится при приближении к камере контроля скорости, если ваша скорость превышает нештрафуемый порог, заданный в параметре «Порог превышения».	Всегда
Тип фона	Видео / Чёрный	Выберите фон для отображения спидометра/часов.	Видео

***Примечание:** Информация о GPS-координатах стационарных и мобильных радаров и камер видеофиксации носит исключительно информационный характер. Производитель не может гарантировать полное соответствие предустановленных и обновляемых в программном обеспечении GPS баз данных объектов с текущей ситуацией на дорогах.

Параметр	Варианты настроек	Как это работает	Настройки по умолчанию
Единицы скорости	Км/ч, мили/ч	Выберите единицы измерения скорости, отображаемой спидометром.	Км/ч
Звук клавиш	ВКЛ / ВЫКЛ	Включите/отключите звуки при нажатии на кнопки устройства.	ВКЛ
Режим охраны на парковке	ВКЛ / ВЫКЛ	Если, находясь в выключенном состоянии, устройство зафиксирует вибрацию, оно автоматически включится и начнет запись. Файл записи будет защищен от удаления и перезаписи.	ВЫКЛ
Тыльная камера	Зеркально / Нормально	Настройте отображение изображения с тыльной камеры — выберите нормальный или зеркальный вид.	Зеркально
Время автозаставки	ВЫКЛ / 10 секунд / 30 секунд / 1 мин / 3 мин	Выбор интервал времени до отключения дисплея во время записи/паузы.	ВЫКЛ
Часовой пояс	GMT-12…GMT+12	Установите Ваш часовой пояс.	GMT+3
Время	-	Настройте значение системного времени и даты.	-
Язык	English / Русский / Deutsch / Čeština / Slovenčina / Polski / Українська / Magyar / Română / Lietuvių / Eesti keel / Latviešu	Выберите язык системного интерфейса.	English
Режим USB	Зарядка / Накопитель	Выберите режим работы при подключении устройства к ПК. «Зарядка» - устройство работает в штатном режиме от подключённого источника питания. «Накопитель» - устройство определяется как съёмный диск, что позволяет просматривать и переносить записанные файлы.	Зарядка
Форматирование	Ок / Отмена	Отформатировать карту памяти.	-

RU

Параметр	Варианты настроек	Как это работает	Настройки по умолчанию
Сброс настроек	Ок / Отмена	Если устройство работает некорректно, рекомендуем сбросить настройки на заводские.	-
Прочие настройки			
Wi-Fi	ВКЛ / ВЫКЛ	Включите/отключите Wi-Fi точку для подключения к видеорегистратору. При включении отображает название Wi-Fi точки, пароль и QR-код для подключения.	ВЫКЛ
GPS инфо	-	Отображает показания GPS-датчиков: Долгота, Широта, Скорость и Время.	-
Версия ПО	-	Текущая версия прошивки.	-

RU

Меры предосторожности

- Используйте только оригинальный адаптер ЗУ. Использование другого адаптера может негативно повлиять на встроенный источник питания устройства. Используйте только одобренные производителем аксессуары.
- Допустимая температура внешней среды в режиме эксплуатации: от -10 до 70°C. Температура хранения: от -20 до 80°C. Относительная влажность: от 5% до 90% без конденсата (25°C). Пожалуйста, снимайте устройство при мытье автомобиля, не используйте видеорегистратор в помещениях с высокой влажностью. Не оставляйте видеорегистратор в автомобиле на солнце при высокой температуре воздуха летом, это может вызвать его повреждение.
- Избегайте контакта с источниками огня во избежание взрыва или пожара.
- Не подвергайте устройство сильному механическому воздействию.
- Избегайте контакта устройства с источниками электромагнитного излучения.
- Следите за тем, чтобы объектив был чистым. Не используйте химические или моющие средства для чистки устройства; всегда выключайте устройство перед чисткой.
- Строго следуйте законам и регулирующим актам региона использования устройства. Это устройство не может использоваться в незаконных целях.
- Не разбирайте устройство самостоятельно. В случае его неисправности обратитесь в сервисный центр.

Подключение к смартфону/планшету

1. Скачайте и установите Navitel DVR Center* на смартфон или планшет из магазина приложений на вашем мобильном устройстве. Вы также можете скачать приложение, просканировав один из QR-кодов ниже;
2. Включите Wi-Fi в Меню настроек видеорегистратора и в настройках вашего мобильного устройства;
3. В настройках Wi-Fi на вашем мобильном устройстве выберите видеорегистратор в списке доступных подключений, чтобы подключиться к нему. Для подключения к видеорегистратору используйте пароль 12345678;
4. Запустите приложение Navitel DVR Center и убедитесь, что приложение установило связь с видеорегистратором;
5. С помощью приложения Navitel DVR Center вы сможете настраивать видеорегистратор, обновлять его прошивку, сохранять снятые видео и фото на мобильное устройство и т.п.

***Примечание:** Для корректной работы приложения на смартфоне должна быть включена геолокация, а приложению Navitel DVR Center предоставлен доступ к точному местоположению.

iOS: в настройках конфиденциальности предоставьте приложению Navitel DVR Center доступ к локальной сети.

Android: при подключении к видеорегистратору система может уведомить об отсутствии доступа к интернету через эту точку доступа — подтвердите продолжение работы. В течение сеанса связи с видеорегистратором смартфон не будет иметь доступа к интернету. Для доступа к интернету при обновлении прошивки необходимо самостоятельно переключить смартфон на другую точку доступа или выключить Wi-Fi, чтобы использовался мобильный интернет. После загрузки прошивки необходимо также самостоятельно повторно подключиться к видеорегистратору в настройках Wi-Fi смартфона.

Google Play

App Store

AppGallery

Подключение к ПК

При подключении устройства к компьютеру с помощью USB-кабеля режим работы определяется заранее выбранным в настройках параметром «Режим USB». В режиме «Зарядка» устройство продолжает работу в штатном режиме, заряжаясь от компьютера. В режиме «Накопитель» устройство автоматически определяется компьютером как съёмный диск, что позволяет просматривать и переносить записанные файлы.

***Примечание:** Убедитесь, что используемый вами кабель поддерживает передачу данных. Поставляемый в комплекте кабель предназначен только для питания устройства.

RU

Часто задаваемые вопросы

Вопрос: Как отформатировать карту памяти в видеорегистраторе?

Ответ:

1. Остановите запись. Нажмите кнопку  три раза, чтобы зайти в меню Настроек устройства;
2. Найдите пункт Настроек «Форматирование» при помощи  / , и нажмите ;
3. Подтвердите согласие на форматирование, выбрав «Да» и нажав .

Вопрос: Устройство не определяет карту памяти. Что делать?

Ответ:

1. Убедитесь, что установленная карта памяти имеет ёмкость и класс скорости, поддерживаемую устройством: класс скорости U3 и выше, ёмкость от 8 до 256 ГБ;
2. Отформатируйте карту памяти через меню регистратора или через приложение Navitel DVR Center. Иногда устройство при установке карты памяти ёмкостью 64 Гб или выше может сообщать об отсутствии карты памяти — необходимо всё равно пройти в настройки и отформатировать карту памяти;

Вопрос: Карта памяти переполняется и запись останавливается. Почему?

Ответ:

1. Убедитесь, что установленная карта памяти имеет ёмкость и класс скорости, поддерживаемую устройством: класс скорости U3 и выше, ёмкость от 8 до 256 ГБ;
2. Карта памяти может переполняться защищёнными файлами — записанными после срабатывания датчика удара в режиме парковки или в процессе записи которых в нормальном режиме сработал датчик удара. Если в настройках установлена высокая чувствительность G-sensor — уменьшите чувствительность;
3. Причиной переполнения может стать некорректно установленные дата и время на устройстве. Если системное время было переведено назад, новые видеофайлы получат дату, которая окажется «старше» уже имеющихся на карте. Система воспринимает такие файлы как более ранние и не удаляет их в первую очередь, что со временем приводит к переполнению карты. Убедитесь, что дата и время на устройстве выставлены правильно.

Вопрос: Что отображают красный и синий светодиоды на панели видеорегистратора?

Ответ:

Горящий красный светодиод сигнализирует о подключённом источнике питания. Горящий синий светодиод показывает готовность устройства к записи, мигающий синий индикатор сигнализирует о ведущейся записи.

Вопрос: Почему устройство оповещает не обо всех камерах?

Ответ:

Устройство определяет приближение к камере по данным GPS-датчика и оповещает только о камерах, которые находятся в базе данных. База камер обновляется вместе с прошивкой устройства, поэтому проверьте наличие обновлений прошивки и, при наличии, установите их. К сожалению, эталонной базы камер не существует и данные могут обновляться с задержкой. Если устройство не сообщает о каких-то камерах даже с актуальной версией прошивки, то будем благодарны, если Вы предоставите координаты этих камер в нашу службу поддержки на адрес support@navitel.ru

Вопрос: Как обновить базу камер/прошивку?

Ответ:

Для обновления базы камер, установите актуальную версию прошивки для вашего устройства. Скачать новую прошивку Вы можете на официальном сайте NAVITEL® (https://navitel.ru) в разделе «Обновите видеорегистратор» (ссылка в нижней части любой страницы). Выберите модель устройства из списка слева, а в окне справа введите серийный номер устройства — он указан на дне коробки (с внешней стороны; как правило, возле штрих-кода), а также на самом регистраторе; номер имеет формат: [модель][год][месяц][порядковый номер]. Далее следуйте инструкции, ссылка на которую будет отображена рядом со ссылкой на прошивку. Обратите внимание на рекомендации по выбору и форматированию карты памяти. Вы также можете обновить прошивку через приложение Navitel DVR Center для Android и iOS.

Вопрос: Почему устройство не определяет местоположение? Почему GPS-спидометр показывает прочерки?

Ответ:

1. Проверка работы GPS должна проводиться на открытом пространстве - в гараже или крытом паркинге сигнал со спутников GPS не принимается;
2. В Москве, Московской области, а также приграничных регионах России по соображениям безопасности возможны искусственные помехи для приёма GPS-сигнала. Рекомендуем проехать чуть дальше или отъехать в то место, где совершенно точно нет никаких помех извне и посмотреть, работает ли регистратор в нормальном режиме;
3. GPS-антенна может не работать при недостаточном токе питания (что может быть следствием неисправности используемого ЗУ или низкого напряжения бортовой сети автомобиля). По возможности проверьте работу устройства в другом автомобиле;
4. Внутри автомобиля помехи для GPS-сигнала может создавать встроенный обогрев лобового стекла, а также FM-модуляторы и некачественные ЗУ других электронных устройств. Проверьте приём GPS-сигнала, отключив всё перечисленное в этом пункте оборудование.

Вопрос: Как узнать пароль для подключения к регистратору по Wi-Fi ?

Ответ:

Вы можете посмотреть пароль от Wi-Fi сети видеорегистратора, включив Wi-Fi точку в разделе Прочие настройки.

По умолчанию установлен пароль 12345678.

RU

Вопрос: Устройство записывает видео без звука, что делать?

Ответ:

Прежде всего уточните характер проблемы: устройство не записывает звук или звук не воспроизводится при просмотре — это разные ситуации.

Если звук записывается, то для воспроизведения на видеорегистраторе проверьте уровень громкости в разделе Настройки режима Воспроизведения:

1. В режиме Записи видео нажмите OK чтобы остановить запись. Затем нажмите кнопку M дважды чтобы зайти в меню Настроек режима Воспроизведения;
2. Откройте пункт Настроек «Громкость» нажатием OK;
3. Настройте уровень громкости при помощи ◁ / ▷ и подтвердите выбор нажатием OK.

Файлы, воспроизводимые через приложения Navitel DVR Center и Navitel DVR Player, также воспроизводятся со звуком. Если звук при воспроизведении всё же отсутствует — проверьте настройки громкости в используемом плеере или приложении.

Если же звук не записывается изначально — убедитесь, что запись звука включена в настройках устройства:

1. В режиме Записи видео нажмите OK чтобы остановить запись. Затем нажмите кнопку M чтобы зайти в меню Настроек режима Записи видео;
2. Найдите пункт Настроек «Микрофон» при помощи ◁ / ▷, и нажмите OK;
3. Выберите ВКЛ. и подтвердите выбор нажатием OK.

Вопрос: Сбрасываются дата и время. Почему?

Ответ:

Для поддержания хода часов необходимо, чтобы встроенный источник питания был заряжен. Соответственно, сброс времени может быть вызван разрядом встроенного источника питания — вследствие работы в режиме парковки, продолжительного периода неиспользования или от пребывания в условиях слишком высоких или слишком низких температур. Либо сам источник питания не исправен, но сделать заключение о неисправности может только сервисный центр.

ВАЖНО! Если после выполнения предложенных решений проблема осталась актуальна, то обратитесь в техническую поддержку по адресу support@navitel.ru с указанием модели и серийного номера устройства, описанием возникшей проблемы и информацией об используемых карте памяти, адаптере питания.

Спецификация

Процессор	CV1811H
Сенсор	IMX675 STARVIS 2
Разрешение видео *	2592×1944 30 FPS, 2048×1536 25 FPS, 1920×1440 30 FPS
Объектив	6-слойная комбинированная линза
Угол обзора	150°
Формат записи видео	MOV
Экран	3.7" IPS
Wi-Fi	Есть
GPS	Есть
Датчик удара	Есть

Микрофон/динамик	Есть
Поддержка подключения камеры заднего вида	Да**
Аккумулятор	3.7В/230мАч
Разъем питания	USB-C
Питание	5 В, 2А
Объем microSD карты	до 256 Гб
GPS-оповещения	Камеры / Опасности / Скорость
Языки***	Английский, Венгерский, Латвийский, Литовский, Немецкий, Польский, Румынский, Русский, Словацкий, Украинский, Чешский, Эстонский

RU

Примечание. Встроенный источник питания предназначен только для записи аварийного события в режиме парковки и корректного выключения устройства при отключении питания; для полноценной работы устройства в любом из режимов требуется постоянное подключение питания.

*** Примечание:** При записи на две камеры одновременно, доступны разрешения фронтальной камеры 2048×1536 25 FPS, 1920×1440 30 FPS.

**** Примечание:** Камера заднего вида, AV-кабель не входят в комплектацию. Совместимая камера заднего вида — "Задняя Full HD камера для видеорегистраторов NAVITEL серии RS".

**** Новые языковые пакеты могут быть добавлены в результате последующих обновлений.*

STARVIS 2 и STARVIS 2 являются товарными знаками Sony Corporation.

Правила хранения, перевозки, реализации и утилизации

- Хранение и транспортировка устройства должны производиться в сухом помещении. Устройство требует бережного обращения, оберегайте его от воздействия пыли, грязи, ударов, влаги, огня и т.д.
- Реализация устройства должна производиться в соответствии с действующим законодательством.
- После окончания срока службы устройство подлежит сдаче на утилизацию в соответствующий пункт приема электрического и электронного оборудования для последующей переработки и утилизации в соответствии с федеральным или местным законодательством.

RU

Информация о мерах, которые следует принять при обнаружении неисправности оборудования

В случае обнаружения неисправности устройства обратитесь в авторизованный сервисный центр. Полный список сервисных центров доступен на сайте производителя.
Тип устройства: Видеорегистратор.
Модель товара: NAVITEL R87 GPS.
Изготовитель: NAVITEL s.r.o. [НАВИТЕЛ с.р.о.].
Адрес изготовителя: Na Strzi 1702/65, 140 00, Prague, Czech Republic [На Стржи 1702/65, 140 00, Прага, Чешская Республика].
Тел.: +420 604 300 669.
Сделано в Китае компанией NAVITEL s.r.o. [НАВИТЕЛ с.р.о.] на заводе Dongguan Digi-in Digital Technology Co., ltd. [Донггуан Диги-ин Диджитал Технолоджи Ко., Лтд].
Импортер в РФ: ООО «Торговый Дом ЦНТ», 127254, г. Москва, ул. Добролюбова, д.3, стр.1, помещ. 3/4.
Регистрационный номер Декларации о соответствии: №ЕАЭС N RU Д-CZ.PA02.B.06831/26, дата регистрации 16.03.2026,
срок действия: до 15.03.2031.
Дата производства: указана в серийном номере на корпусе устройства в формате R87GPS**ГГГГММ00000.

год месяц

Полное руководство пользователя доступно по адресу: https://www.navitel.ru

Introduction

Dear Customer!
Thank you for purchasing this NAVITEL® product.
NAVITEL R87 GPS is a multifunctional high-definition DVR with many functions and features that are described in this User Manual. Please read the manual carefully before using the device and keep it for future reference.

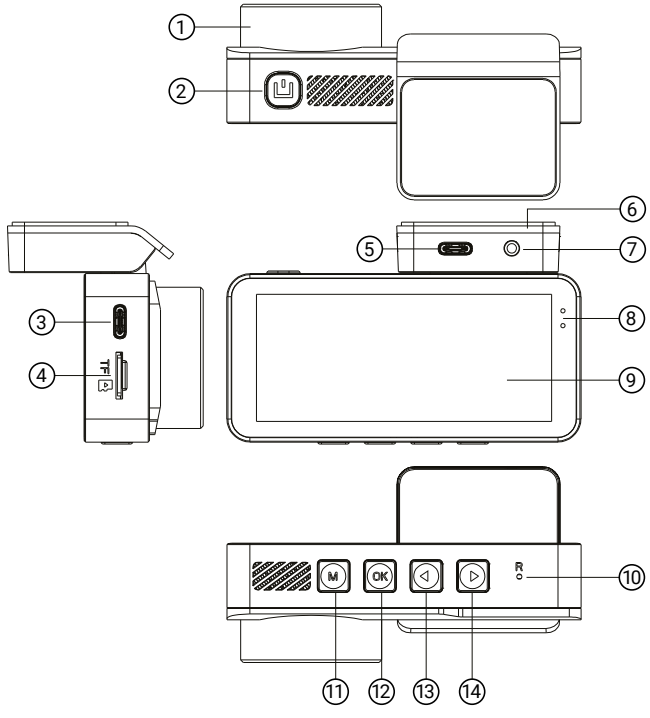

Device layout

1. Lens
2. Power switch button
3. USB-C data port
4. MicroSD card slot
5. USB-C power port
6. Windscreen mount with GPS antenna
7. Rearview camera port
8. LED indicators
9. Display
10. Reset button
11. Menu button
12. OK button
13. Left button
14. Right button

Package contents

- NAVITEL R87 GPS
- 12/24V car charger
- Electrostatic film
- User manual
- Warranty card
- Gift voucher

Note. The package, appearance, specifications that do not change the overall functionality of the device may be changed by the manufacturer without prior notice.

EN

NAVITEL

Display in Video Recording mode

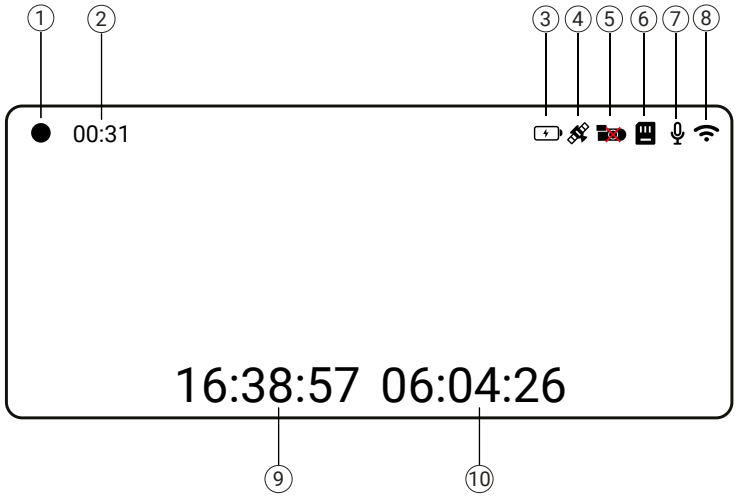

EN

#	Name	Display options	How it works
1	Video recording		A pulsating red dot indicates that a video is being recorded.
2	Recording time	-	Displays the duration of the current recording. See «Loop recording» in the «Video Recording Settings» section.
3	Power		Indicates that the device is connected to a power source.
4	GPS sattelites		Displays the connection to GPS satellites status.  - connection successful;  - searching for satellites.
5	Rear camera		Displays the rear camera connection status.  - rear camera is connected;  - rear camera is missing or malfunctioning.
6	Memory card status		Displays the status of the memory card.  - the memory card is ready for use;  - the memory card is missing or defective.
7	Microphone		 - microphone is on;  - microphone is off. See «Microphone» in the «Video Recording Settings» section.
8	Wi-Fi hotspot		Displays the status of the Wi-Fi hotspot for connecting to the DVR:  - device is ready to connect via Wi-Fi / Wi-Fi is connected;  - Wi-Fi hotspot is disabled. See «Wi-Fi» in the «Other Settings» section.
9	System time	-	Displays the system time. See «Time» in the «Device Settings» section.
10	System date	-	Displays the current date. See «Time» in the «Device Settings» section.

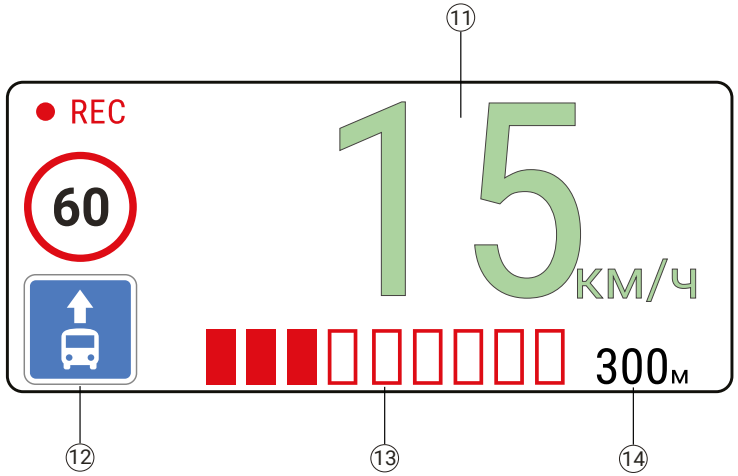

#	Name	Display options	How it works
11	GPS speedometer	-	Displays your vehicle's speed, calculated using GPS data. See «GPS Speed» in the «Device Settings» section.
12	Camera notifications	*	Displays alerts for speed cameras, hazardous areas, and checkpoints. See «Speedcam info» in the «Device Settings» section.
13	Camera proximity	-	Displays your proximity to the monitoring camera as you move closer. See «Speedcam info» in the «Device Settings» section.
14	Distance to the camera	-	Displays the approximate distance to the traffic camera. See «Speedcam info» in the «Device Settings» section.

EN

Display in Playback mode

#	Name	Display options	How it works
1	File name	-	Displays the name of the selected file.
2	Camera	F / R	F - files from the front camera are displayed; R - files from the rear camera are displayed.
3	Trips		A folder with regular video files.
4	Emergency files		A folder with emergency files. Emergency files are protected against overwriting and deletion.
5	Photos		A folder with photos.

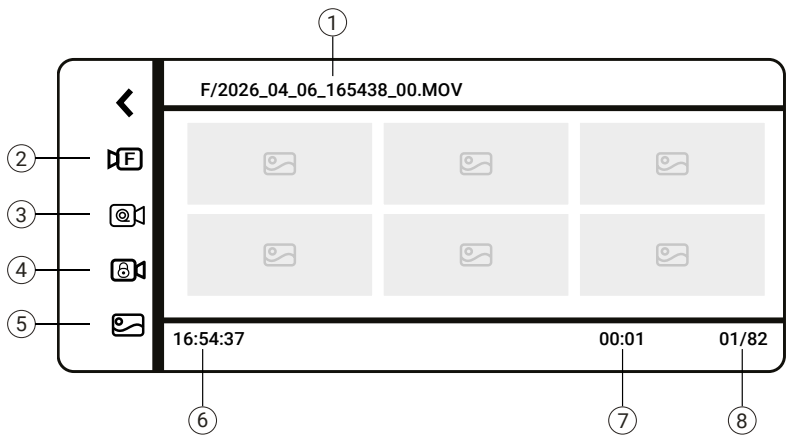

*** Note:** For more information about alert icons, please visit our website at navitel.ru and go to «Technical Support» → «Manuals» → «Digital Speedometer and Speed Camera Alerts.»

#	Name	Display options	How it works
6	System time	-	Displays the system time when the file was created.
7	Video duration	-	Displays the duration of the video recording.
8	File counter	-	Displays the number of files in the folder and the sequence number of the selected file.

EN

Installation and initial startup

1. Inserting a memory card

Insert the microSD card into the corresponding slot on the DVR.
Use a high-speed (**U3 or higher**) card with a capacity of **8 to 256 GB**.
To avoid damaging the device and/or the memory card, do not insert or remove it while the device is in use.

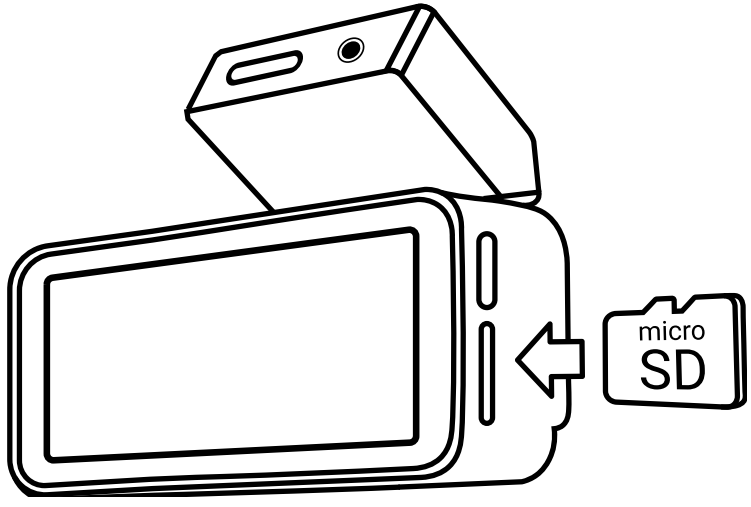

Warning! To avoid data read and write errors, be sure to format the memory card in the dashcam before starting to record. To do this, plug the car charger into the cigarette lighter socket and connect the dashcam to the car charger using the charging cable. Start the engine; the dashcam will turn on automatically. Stop recording by pressing the **OK** button and open Device Settings by pressing the Menu **(M)** button three times. Use the navigation buttons to select the option **Formatting**, confirm your choice, selecting «Yes». A message saying «Format OK!» will appear on the screen. The device is now ready for use.

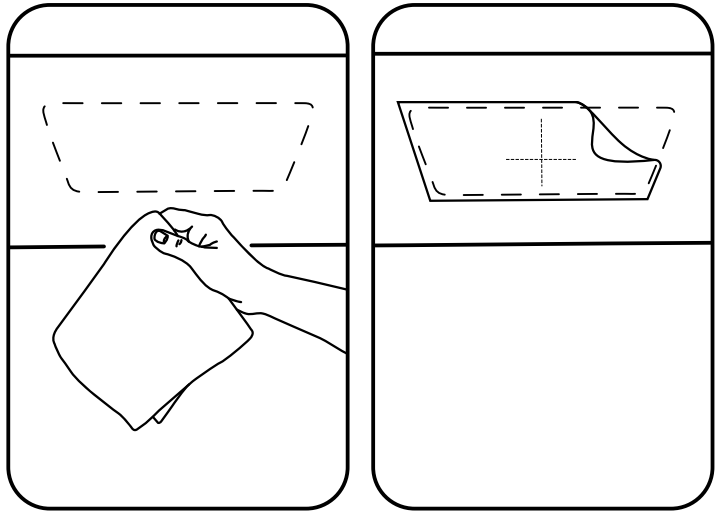

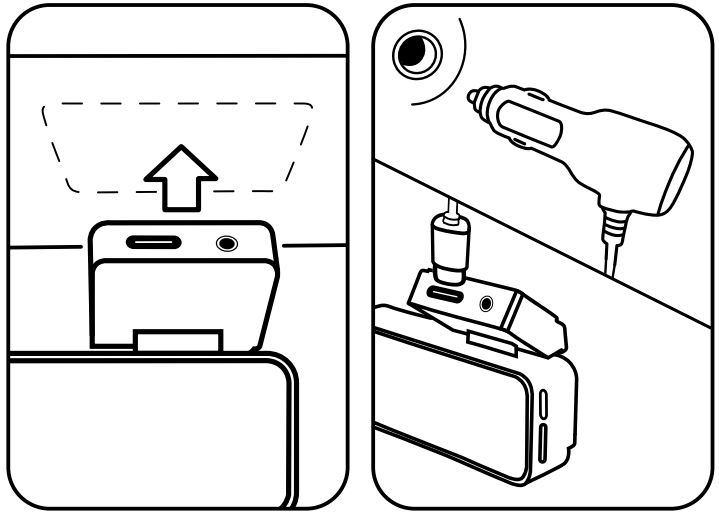

2. Applying an electrostatic film

Carefully clean the windshield of dust and dirt, and degrease it with an alcohol solution. Wait until the surface is completely dry.

Remove the protective film from the back of the electrostatic film. Press the electrostatic film firmly against the windshield. Use a plastic card to smooth out any air bubbles. Choose a flat, smooth area for installation, avoid the edges of the windshield.

Note. Keep the inside of the windshield clean and make sure no water gets on it, so the sticker doesn't peel off and the dashcam doesn't fall.

EN

3. DVR installation

Attach the DVR to the electrostatic film using 3M adhesive tape. To do this, peel off the protective film from the adhesive side and press the adhesive side firmly against the center of the electrostatic film.

4. Connecting the power cable

Connect the DVR to the car charger using the power cable. Plug the car charger into the cigarette lighter socket. Start the engine; the dashcam will turn on automatically.

5. Cable routing
Use special plastic pry bars (not included) to route the power cable under the vehicle's trim and the rubber seal along the front pillar.

Note: Depending on the car model, the power port may be located in different place; the image is provided for reference.

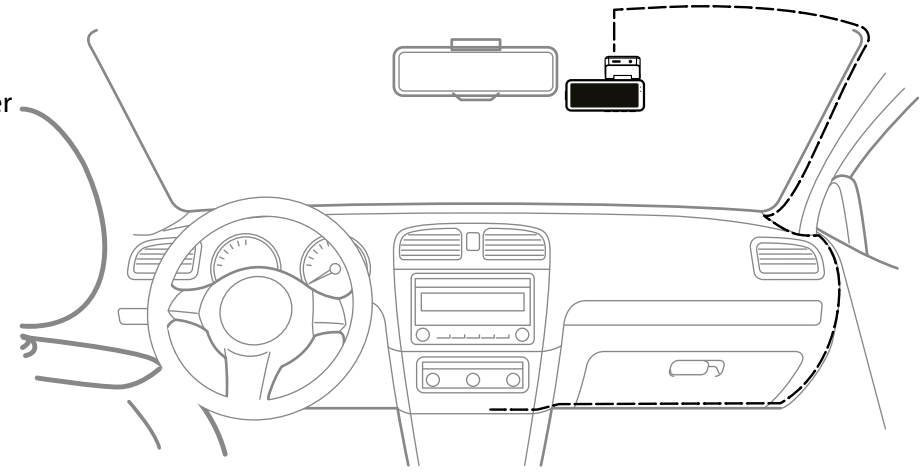

EN

6. Adjusting the camera angle
Adjust the camera angle based on the image on the main screen so that the horizon is centered and the frame includes approximately 30% sky and 70% road (including the edge of the hood). The correct angle will ensure that lane markings and traffic light signals are clearly visible.

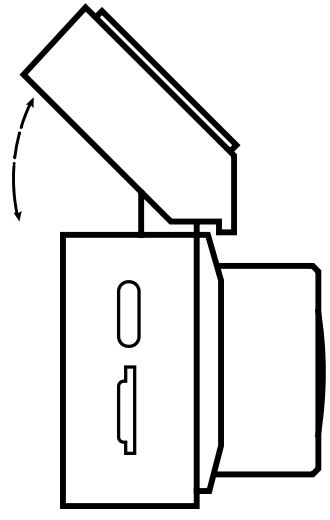

Buttons

Button	Function
	Video Recording Mode: Tap to open Settings (you must stop recording by tapping ), then tap again to switch to Device Settings. Press and hold for 2 seconds to switch to Playback mode. Playback Mode: Tap to switch to rear-camera recordings; tap again to enter video recording mode. Press and hold for 2 seconds to switch between regular files, protected files, and photos. In the Settings menu: tap to switch between Video Recording settings, Playback settings, Device settings, and Other settings. After opening a setting: tap to go back.
	Video recording mode: Tap to take a photo. Playback mode: Tap to select the previous file. In the Settings menu: Tap to select the previous menu item or decrease the value of the selected setting.
	In the Settings menu: Tap to select the next menu item or increase the value of the selected setting. Video Recording Mode: Press and hold for 2 seconds to protect the current file from being deleted or overwritten. Tap to switch to the rear camera view. Playback Mode: Tap to select the next file. Press and hold for 2 seconds to protect the file from being overwritten or deleted.
	Video Recording Mode: Tap to start or stop recording. Photo Mode: Tap to take a photo. Playback Mode: Tap to view a file, or to pause or resume playback of a video file. In the Settings menu: Tap to change the selected setting.

EN

NAVITEL

Settings

Setting	Settings options	How it works	Default setting
Video Recording Settings			
Resolution	2592x1944p / 2048x1536p / 1920x1440p	Select the resolution for the video you are recording.	2592x1944p
Loop recording	1 / 3 / 5 min	Saves video recordings as separate clips. If the card runs out of space, unprotected files will be overwritten in the order in which they were created.	1 min
Microphone	ON / OFF	Recording audio for a video.	ON
Frequency	50 Hz / 60 Hz	Eliminates horizontal banding and uneven brightness/color in videos and photos caused by artificial lighting, depending on the powergrid's frequency.	50 Hz
Collision sensitivity	Off / Low / Medium / High	Select the sensitivity level for the G sensor. In the event of a collision, the device will automatically protect the current recording from being deleted or overwritten.	Medium
Stamp style	ON / OFF	Set up a watermark displaying the date and time the video was recorded.	ON
Playback settings			
Volume	0....8	Select the volume level for system sounds.	8
Backlight	10..100%	Select the screen brightness level.	100%
System settings			
GPS speed	Off / Speed / Speed+time	The vehicle's current speed is displayed in large digits on the screen while driving. When you select the «Speed and Time» option, the clock will be displayed when the vehicle is stopped.	Speed+time
Speedcam info*	ON / OFF	Turn on alerts for speed cameras, hazardous areas, and checkpoints. The alerts are based on your location, as determined by your GPS sensor.	ON

EN

Setting	Settings options	How it works	Default setting
Permissible excess	-5 km/h 0 km/h 5 km/h 10 km/h 15 km/h 20 km/h	Set the permissible speed limit tolerance to a value between -5 and +20 km/h in 5 km/h increments. If you exceed the set speed limit, you will hear an audible alert.	10 km/h
Sound alerts	Always / Cam only / Excess only / Never	Select the audio alert mode. Always — the device emits an audio alert when approaching any object in the database (speed cameras, hazardous areas, checkpoints, etc.). Cam only — the alert sounds when approaching speed cameras. Excess only — the alert sounds when approaching a speed camera if your speed exceeds the non-penalty threshold set in the «Permissible excess» parameter.	Always
Background type	Video / Black	Select a background for the speedometer/clock display.	Video
Speed unit	km/h, mph	Select the units of measurement for the speed displayed on the speedometer.	km/h
Key tone	ON / OFF	Turn on or off the sound of the device's buttons being pressed.	ON
Parking mode	ON / OFF	If the device detects vibration while it is turned off, it will automatically turn on and start recording. The recording file will be protected against deletion and overwriting.	OFF
Mirroring rear camera on screen	Mirrored / Unmirrored	Adjust the rear camera view—choose between normal or mirrored mode.	Mirrored

EN

***Note:** Information regarding the GPS coordinates of fixed and mobile speed cameras and video enforcement cameras is provided for informational purposes only. The manufacturer cannot guarantee that the GPS databases of these locations, which are pre-installed and updated via the software, fully reflect the current road conditions.

Setting	Settings options	How it works	Default setting
Auto screensaver time	OFF / 10 sec / 30 sec / 1 min / 3 min	Select the time interval before the display turns off during recording or pause.	OFF
Time zone	GMT-12…GMT+12	Set your time zone.	GMT+3
Time	-	Set the system time and date.	-
Language	English / Русский / Deutsch / Čeština / Slovenčina / Polski / Українська / Magyar / Română / Lietuvių / Eesti keel / Latviešu	Select the system interface language.	English
USB mode	Charging / Mass storage	Select the operating mode when connecting the device to a PC. «Charging» - the device operates normally when connected to a power source. «Mass storage» - the device is recognized as a removable drive, allowing you to view and transfer recorded files.	Charging
Formatting	Ok / Cancel	Format the memory card.	-
Reset Setup	Ok / Cancel	If the device is not working properly, we recommend resetting it to factory settings.	-
Other settings			
Wi-Fi	ON / OFF	Turn the Wi-Fi hotspot to connect to the dashcam on or off. When turned on, it displays the Wi-Fi hotspot name, password, and QR code for connecting.	OFF
GPS info	-	Displays GPS sensor readings: Longitude, Latitude, Speed, and Time.	-
FW Version	-	Current firmware version.	-

Precautions

- Use only the original charger adapter. Using another adapter may negatively affect the device's battery. Use accessories that are approved by manufacturer
- Acceptable ambient temperature in operating mode: -10°C to 70°C. Storage temperature: -20°C to 80°C. Relative humidity: 5% to 90% without condensation (at 25°C).
- Keep the device away from fire sources to avoid explosion or fire.
- Do not expose the device to physical impacts.
- Avoid contacting the device with sources of electromagnetic interference.
- Keep the lens clean. Do not use chemicals or detergents to clean the product; always turn off the device before cleaning.
- Strictly follow the laws and regulatory acts of the region where the device is used. This device can not be used for illegal purposes.
- Do not disassemble or repair device by yourself. In case of device failure, contact a service center.

Connecting to a PC

When the device is connected to a computer via a USB cable, its operating mode is determined by the «USB Mode» setting selected in advance. In «Charging» mode, the device continues to operate normally while charging from the computer. In «Mass storage» mode, the device is automatically recognized by the computer as a removable drive, allowing you to view and transfer the recorded files.

***Note:** Make sure the cable you are using supports data transfer. The cable included in the package is intended solely for powering the device.

Connecting to a smartphone/tablet

1. Download and install Navitel DVR Center* on your smartphone or tablet from the app store on your mobile device. You can also download the app by scanning one of the QR codes below.
2. Enable Wi-Fi in the DVR menu and in your mobile device's settings.
3. In your mobile device's Wi-Fi settings, select the DVR from the list of available connections to connect to it. To connect to the DVR, use the password 12345678.
4. Launch the Navitel DVR Center app and make sure the app has established a connection with the DVR.
5. Using the Navitel DVR Center app, you can configure the DVR, update its firmware, save recorded videos and photos to your mobile device, and more.

EN

***Note:** for the app to work properly, geolocation must be enabled on your smartphone, and the Navitel DVR Center app must be granted access to your precise location.

iOS: in the privacy settings, grant the Navitel DVR Center app access to your local network.

Android: when connecting to the DVR, the system may notify you that there is no internet access via this Wi-Fi network—confirm that you wish to continue. During the connection session with the DVR, your smartphone will not have internet access. To access the internet while updating the firmware, you must manually switch your smartphone to a different Wi-Fi network or turn off Wi-Fi to use mobile data. After downloading the firmware, you must also manually reconnect to the DVR in your smartphone's Wi-Fi settings.

Google Play

App Store

AppGallery

Frequently Asked Questions

Question: How to format a memory card in a DVR?

Answer:

1. Stop the recording. Press the M button thrice to open the Device Settings menu;
2. Find the «Format» option in Settings using ◁ / ▷, and press OK;
3. Confirm your consent to formatting by pressing OK.

Question: The device does not recognize the memory card. What should I do?

Answer:

1. Make sure the memory card you've inserted has a capacity and speed class supported by the device: speed class U3 or higher, with a capacity ranging from 8 to 256 GB;
2. Format the memory card via the DVR menu or the Navitel DVR Center app. Sometimes, when a 64 GB memory card or larger is inserted, the device may report that no memory card is present—in this case, you still need to go to the settings and format the memory card.

Question: The memory card is overflowing, and recording stops. Why?

Answer:

1. Make sure the memory card you've inserted has a capacity and speed class supported by the device: speed class U3 or higher, with a capacity ranging from 8 to 256 GB;
2. The memory card may become overflown by protected files—files recorded after the G-sensor was triggered in parking mode, or files being recorded when the G-sensor was triggered during normal operation. If the G-sensor sensitivity is set to high in the settings, reduce the sensitivity;
3. The cause of the storage overflow may be an incorrect date and time setting on the device. If the system time has been set back, new video files will be assigned a date that appears «older» than those already on the card. The system treats these files as older and does not delete them first, which eventually leads to the card becoming full. Make sure the date and time on the device are set correctly.

EN

Question: What do the red and blue LEDs on the DVR panel indicate?

Answer:

A solid red LED indicates that the power is connected. A solid blue LED indicates that the device is ready to record; a flashing blue LED indicates that recording is in progress.

Question: Why doesn't the device notify me about all the cameras??

Answer:

The device detects when you are approaching a speed camera using GPS data and alerts you only to cameras listed in its database. The camera database is updated along with the device's firmware, so check for firmware updates and install them if available. Unfortunately, there is no standard camera database, and data may be updated with a delay. If the device does not alert you to certain cameras even with the latest firmware version, we would appreciate it if you could provide the coordinates of these cameras to our support team via email support@navitel.ru

EN

Question: How to update the camera database/firmware version?

Answer:

To update the camera database, install the latest firmware version for your device. You can download the new firmware from the official NAVITEL® website (https://navitel.ru) in the «Update Your Dashcam» section (link at the bottom of any page). Select your device model from the list on the left, and enter the device's serial number in the window on the right —it is located on the bottom of the box (on the outside; usually near the barcode) and on the device itself; the serial number follows this format: [model][year][month][number]. Next, follow the instructions, a link to which will be displayed next to the firmware link. Please note the recommendations for selecting and formatting the memory card. You can also update the firmware via the Navitel DVR Center app for Android and iOS.

Question: Why isn't the device detecting my location? Why does the GPS speedometer show dashes?

Answer:

1. GPS performance should be tested in an open area—GPS signals cannot be received in a garage or covered parking lot.
2. In Moscow, the Moscow Region, and Russia's border regions, GPS signals may be subject to intentional interference for security reasons. We recommend driving a short distance further or moving to a location where there is absolutely no external interference to check whether the DVR is functioning normally.
3. The GPS antenna may not work if the power supply is insufficient (which may be due to a malfunction in the power supply unit or low voltage in the vehicle's electrical system). If possible, test the device in another vehicle.
4. Inside the vehicle, GPS signal interference may be caused by the built-in windshield defroster, as well as FM modulators and poor-quality antennas on other electronic devices. Check the GPS signal reception by turning off all the equipment listed in this section.

Question: How to find the password for connecting to the DVR via Wi-Fi?

Answer:

You can view the Wi-Fi network password for the video recorder by enabling the Wi-Fi hotspot in the «Other Settings» section.

By default the password is set to 12345678.

Question: The device is recording video without sound. What should I do?

Answer:

First, determine the nature of the problem: whether the device isn't recording audio or whether the audio isn't playing back when viewing the footage—these are two different situations.

If audio is being recorded, check the volume level in the Playback Mode Settings section to ensure it plays back on the dashcam.

1. In Video Recording mode press OK чтобы остановить запись. to stop recording. Then tap the M button twice to open the Playback settings menu;
2. Open the «Volume» setting by tapping OK.
3. Adjust the volume using ◁ / ▷ and confirm your choice by tapping OK.

Files played through the Navitel DVR Center and Navitel DVR Player apps also play with sound. If there is still no sound during playback, check the volume settings in the player or app you are using.

If audio isn't being recorded at all, make sure that audio recording is enabled in your device's settings:

1. In Video Recording mode, tap OK to stop recording. Then tap M to open the Video Recording Settings menu;
2. Find the «Microphone» setting using ◁ / ▷, and press OK.

3. Select ON and confirm your selection by pressing OK.

Question: The date and time are reset. Why?

Answer:

To keep the clock running, the built-in battery must be charged. Accordingly, the time may reset if the built-in battery runs out of power—due to operation in parking mode, a prolonged period of inactivity, or exposure to temperatures that are too high or too low. Alternatively, the power source itself may be faulty, but only a service center can determine whether it is defective.

EN

Attention! If the problem persists after following the suggested solutions, please contact technical support at support@navitel.ru, providing the model and serial number of the device, a description of the problem, and information about the memory card and power adapter you are using.

Specifications

Processor	CV1811H
Camera sensor	IMX675 STARVIS 2
Video resolution*	2592×1944 30 FPS, 2048×1536 25 FPS, 1920×1440 30 FPS
Lens	6-layer composite lens
View angle	150°
Video recording format	MOV
Display	3.7" IPS
Wi-Fi	Yes
GPS	Yes
G-sensor	Yes

Microphone/Speaker	Yes
Support for rearview camera connection	Yes**
Battery	3.7V/230mAh
Power port	USB-C
Power	5 V, 2A
MicroSD card capacity	up to 256 GB
GPS alerts	Cameras / Warnings / Speed
Language***	English / Deutsch / Ceština / Slovenská / Polski / Українська / Русский / Magyar / Română / Lietuva / Eesti keel / Latvijas

Note: The built-in power supply is designed only for recording an emergency event in parking mode and turning off the device correctly when the power is turned off. For the full operation of the device in any mode, a constant power connection is required.

*** Note:** When recording on two cameras at the same time, the front camera resolutions available are 2048×1536 at 25 FPS and 1920×1440 at 30 FPS.

**** Note:** Rearview camera, AV-cable are not included in the package content. Compatible rearview camera — "NAVITEL Full HD rear camera for RS-series".

**** New language packs can be added in the future firmware updates.*

STARVIS 2 and STARVIS 2 are trademarks of Sony Corporation.

Кіріспе

Құрметті сатып алушы!
NAVITEL® компаниясының өнімін сатып алғаныңыз үшін алғыс білдіреміз. NAVITEL R87 GPS − бейне және фотосуретке түсіру сапасы жоғары, сондай-ақ осы Пайдаланушы нұсқаулығында сипатталған көптеген қосымша функциялары бар көпфункционалды бейнетіркегіш. Құрылғыны пайдаланар алдында нұсқаулықты мұқият оқып шығып, оны болашақта пайдалану үшін сақтап қойыңыз.

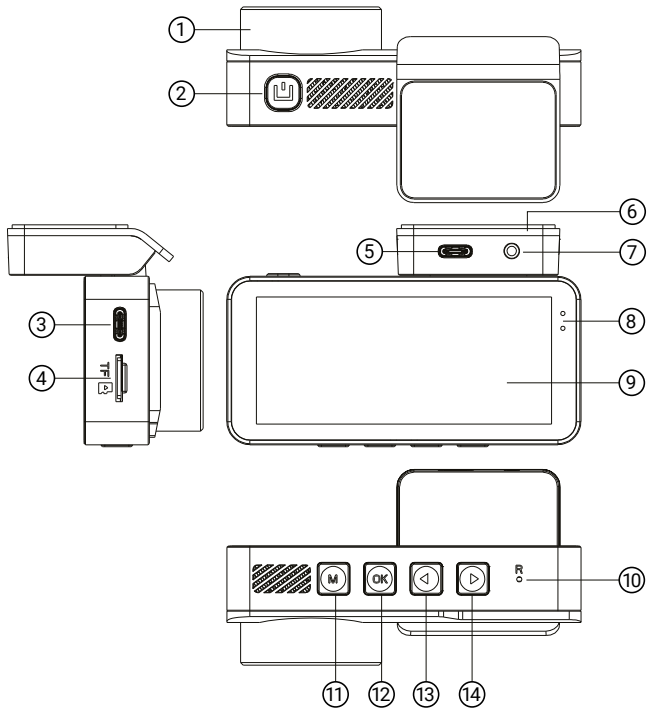

Сыртқы түрі

1. Объектив
2. Қосу/өшіру түймесі
3. USB-C компьютерлік ағытпасы
4. MicroSD жады картасына арналған слот
5. USB-C қорек ағытпасы
6. GPS-антенналы бекітпе
7. Артқы көрініс камерасын қосуға арналған ағытпа
8. LED-индикаторлар
9. Дисплей
10. Бастапқы қалпына келтіру түймесі
11. Мәзір түймесі
12. ОК түймесі
13. Солға түймесі
14. Оңға түймесі

Жиынтықтама

- Бейнетіркегіш NAVITEL R87 GPS
- Автомобильдің зарядтау құрылғысы 12/24 В
- Электростатикалық үлдір
- Пайдаланушы нұсқаулығы
- Кепілдік талоны
- Сыйлық сертификаты

Ескертпе. Құрылғының жалпы функционалдығын өзгертпейтін жиынтығын, сыртқы түрін, техникалық сипаттамаларын өндіруші алдын ала ескертусіз өзгерте алады.

KZ

Бейне жазу режиміндегі дисплей

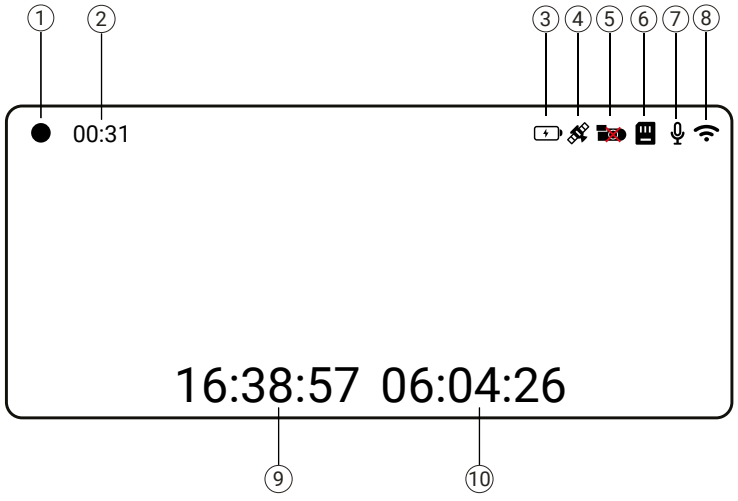

#	Атауы	Көрсеткіш опциялары	Бұл қалай жұмыс істейді?
1	Бейне жазу		Жыпылықтайтын қызыл индикатор бейненің жазылып жатқанын білдіреді
2	Жазу уақыты	-	Ағымдағы жазбаның ұзақтығын көрсетеді. Қараңыз: «Бейне жазу режимінің баптаулары» бөліміндегі «Жазба циклы».
3	Тамақтану		Қорек көзіне қосылғаны туралы хабарлайды.
4	GPS спутниктері		GPS спутниктеріне қосылу күйін көрсетеді.  - қосылу сәтті аяқталды;  - спутниктер іздестірілуде.
5	Артқы камера		Артқы камераның қосылу күйін көрсетеді.  - артқы камера қосылған;  - артқы камера жоқ немесе ақаулы.
6	Жады картасының жағдайы		Жады картасының жағдайын көрсетеді.  - жады картасы жұмысқа дайын;  - жады картасы жоқ немесе ақаулы.
7	Дыбыс жазу		 - микрофон қосылған; - микрофон өшірілген. Қараңыз: «Бейне жазу режимінің баптаулары» бөліміндегі «Микрофон».
8	Wi-Fi желісінің күйі		Бейнетіркегішке қосылу үшін Wi-Fi нүктесінің күйін көрсетеді:  - құрылғы Wi-Fi арқылы қосылуға дайын/ Wi-Fi қосылған;  - Wi-Fi нүктесі өшірілген. Қараңыз «Басқа баптаулар» бөліміндегі «Wi-Fi».
9	Ағымдағы уақыт	-	Жүйелік уақыт мәнін көрсетеді. Қараңыз: «Құрылғы баптаулары» бөліміндегі «Уақыт».
10	Ағымдағы күн	-	Жүйелік күннің мәнін көрсетеді. Қараңыз: «Құрылғы баптаулары» бөліміндегі «Уақыт».

KZ

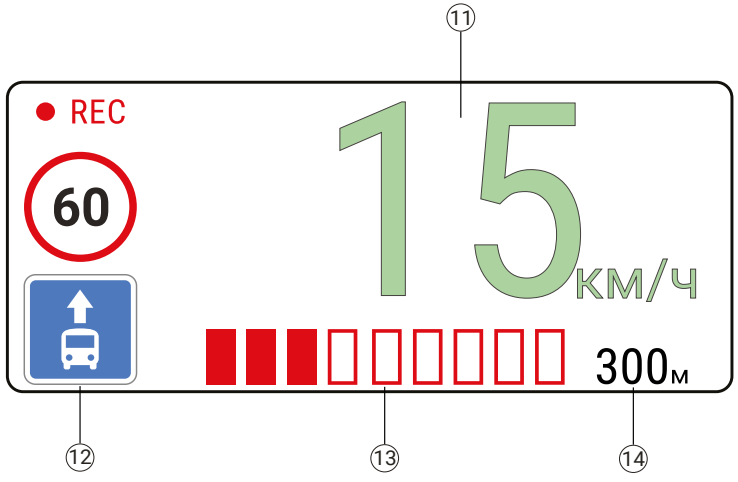

#	Атауы	Көрсеткіш опциялары	Бұл қалай жұмыс істейді?
11	GPS-спидометр	-	GPS деректері бойынша есептелген көлігіңіздің жылдамдығын көрсетеді. Қараңыз: «Құрылғының баптаулары» бөліміндегі «GPS спидометрі.»
12	Камера туралы ескертулер*	*	Бақылау камералары, қауіпті орындар, бақылау бекеттері туралы ескерту пиктограммаларын көрсетеді. Қараңыз: «Құрылғының баптаулары» бөліміндегі «GPS камералары.»
13	Камераға жақындау	-	Толған сайын бақылау камерасына жақындау дәрежесін көрсетеді. Қараңыз: «Құрылғының баптаулары» бөліміндегі «GPS камералары.»
14	Камераға дейінгі қашықтық	-	Толған сайын бақылау камерасына жақындау дәрежесін көрсетеді. Қараңыз: «Құрылғының баптаулары» бөліміндегі «GPS камералары.»

KZ

Ойнату режиміндегі дисплей

#	Атауы	Көрсеткіш опциялары	Бұл қалай жұмыс істейді?
1	Файл аты	-	Таңдалған файлдың атын көрсетеді.
2	Камера	F / R	F - алдыңғы камерадан файлдар таңдалған; R - артқы камерадағы файлдар таңдалған.
3	Сапарлар		Әдеттегі сапар файлдары сақталған бума
4	Апаттық файлдар		Қайта жазудан және жоюдан қорғалған файлдары бар бума.
5	Фото		Фотосы бар бума

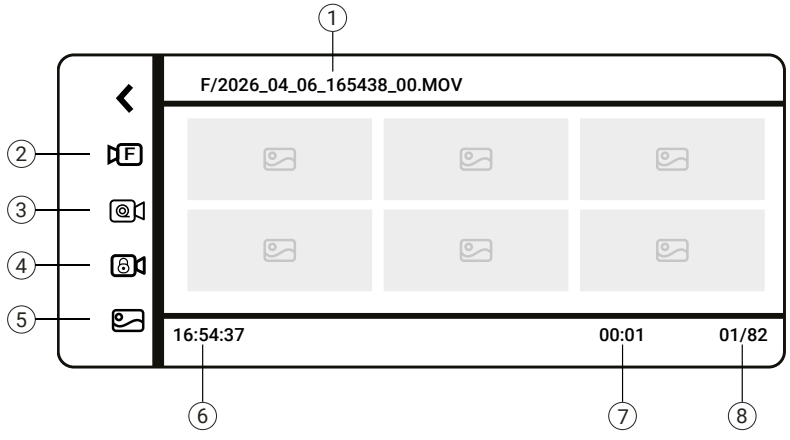

*** Ескертпе:** Ескерту пиктограммалары туралы қосымша ақпаратты navitel.ru сайтымыздағы «Техникалық қолдау» → «Нұсқаулықтар» → «Цифрлық спидометр және камералар туралы ескертулер» бөлімінен таба аласыз.

#	Атауы	Көрсеткіш опциялары	Бұл қалай жұмыс істейді?
6	Түсірілім уақыты	-	Жүйелік файлдың жазылу уақытын көрсетеді.
7	Ұзақтық	-	Бейне жазу ұзақтығын көрсетеді.
8	Файлдар санауышы	-	Бумадағы файлдар санын және таңдалған файлдың реттік нөмірін көрсетеді.

Орнату және бірінші рет іске қосу

1. Жады картасын орнату

MicroSD-картаны бейнетіркегіштің тиісті ұяшығына салыңыз.
Сыйымдылығы **8-ден 256 Гбайтқа** дейінгі жоғары жылдамдықты (**U3 және одан жоғары**) ккартаны пайдаланыңыз.
Құрылғыны және/немесе жады картасын зақымдап алмас үшін, құрылғы жұмыс істеп тұрған кезде оны салмаңыз немесе шығармаңыз.

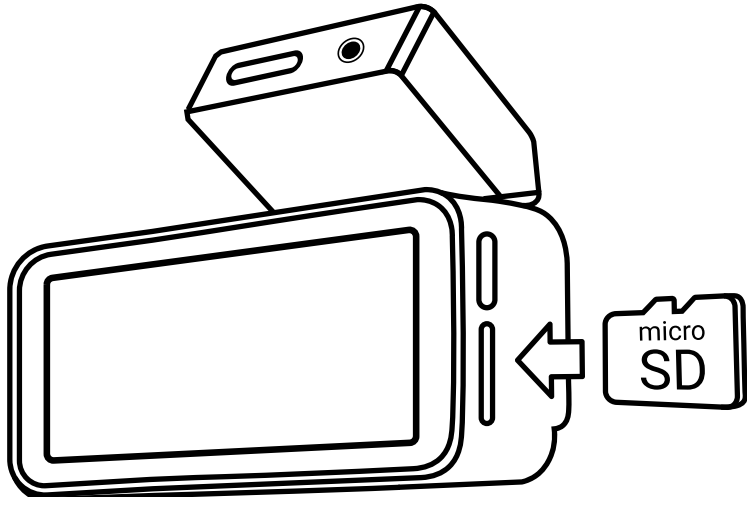

Маңызды! Деректерді оқу және жазу қателерін болдырмау үшін, жазуды бастаудан бұрын бейнетіркегіштегі жады картасын міндетті түрде форматтаңыз. Бұл үшін автокөліктің зарядтау құрылғысын тұтандырғыш ұясына салыңыз және зарядтау кабелі арқылы бейнетіркегішті автокөліктің зарядтау құрылғысына қосыңыз. Қозғалтқышты іске қосыңыз; бейнетіркегіш автоматты түрде қосылады. **ОК** түймесін басу арқылы жазуды тоқтатыңыз және **Мәзір (M)** түймесін үш рет басу арқылы құрылғының баптауларын ашыңыз. Навигация түймелерінің көмегімен **Пішімдеу** тармағын таңдаңыз, «Иә» таңдап, өз таңдауыңызды растаңыз. Экранда «**Табысты форматталды!»** деген хабарлама пайда болады. Осыдан кейін құрылғы пайдалануға дайын болады.

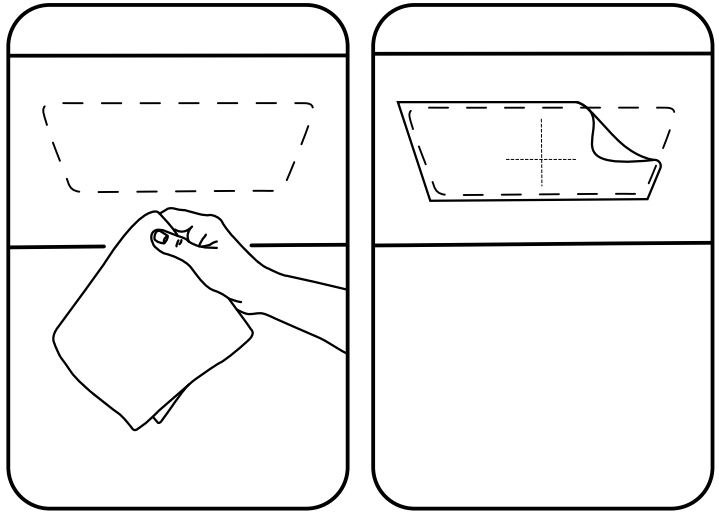

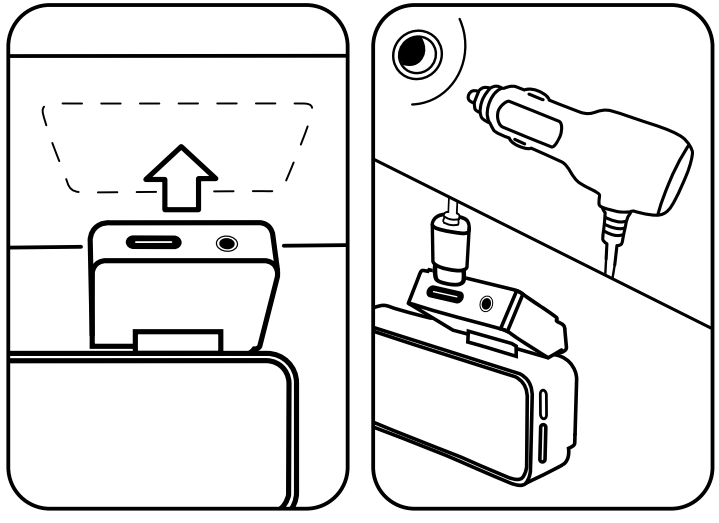

2. Электрстатикалық үлдір жапсыру
Алдыңғы әйнекті шаң мен кірден мұқият тазалаңыз, спиртті ерітіндімен майсыздандырыңыз. Беттің толық кебуін күтіңіз.
Электрстатикалық үлдірдің артқы жағындағы қорғаныс үлдірін шешіп алыңыз.
Электрстатикалық қабықшаны маңдай әйнекке мықтап басыңыз.
Пластикалық карточканың көмегімен қалған ауаны айдап шығарыңыз.
Алдыңғы әйнектің шеттерінен аулақ болыңыз және орнату үшін тегіс және тегіс аймақты таңдаңыз.

Ескертпе. Алдыңғы әйнекті таза ұстаңыз және жапсырманың сыдырылып, бейнетіркегіштің құлап қалмауы үшін, оған су тигізбеңіз.

KZ

3. Бейнетіркегішті бекіту
Бейнетіркегішті 3M-скотч көмегімен электрстатикалық үлдірге орнатыңыз. Бұл үшін желімдеуші беттен қорғаныс үлдірін алып тастаңыз және желімдеуші бетті электрстатикалық үлдір ортасына тығыз басып тұрыңыз.

4. Қорек кабелін қосу
Бейнемагнитофон мен автокөліктің қуаттау құрылғысын қорек кабелі арқылы жалғаңыз. Автокөлікті қуаттау құрылғысын тұтандырғыш ұясына қосыңыз. Қозғалтқышты іске қосыңыз. Бейнетіркегіш автоматты түрде қосылады.

5. Кәбіл төсеу
Қорек кабелін автокөлік қаптамасының астына және алдыңғы тіреуіштің бойындағы резеңке тығыздағыштың астына жасыру үшін арнайы пластикалық қалақшаларды (жеткізілім жиынтығына кірмейді) пайдаланыңыз.

Ескертпе: Автомобильдің моделіне байланысты электрмен қоректендіру порты әртүрлі жерлерде орналасуы мүмкін, сурет анықтама үшін берілген.

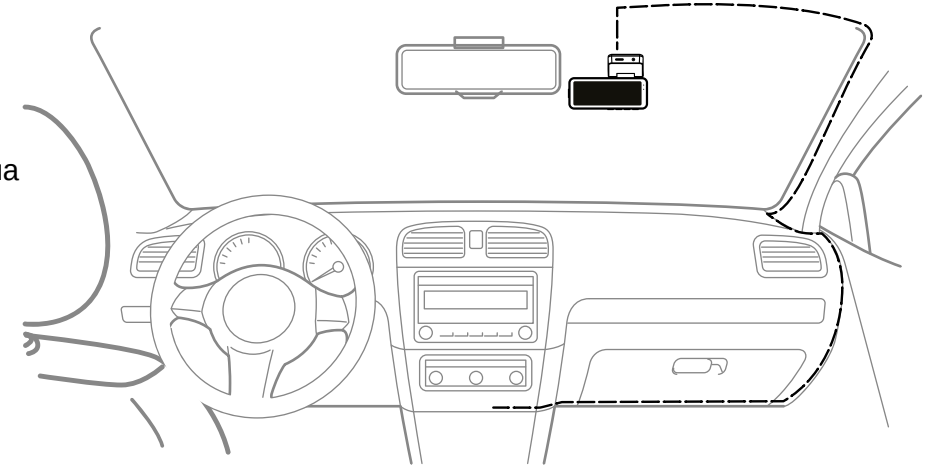

KZ

6. Камера бұрышын реттеу
Негізгі экрандағы суретке сүйене отырып, көкжиек сызығы ортаға түсетіндей етіп камераның көлбеу бұрышын реттеңіз, ал кадр аспанның ≈30%-ын және жолдың ≈70%-ын (капот жиегін қоса алғанда) қамтиды. Дұрыс еңкею белгі сызықтары мен бағдаршам сигналдарының бекітілуін қамтамасыз етеді.

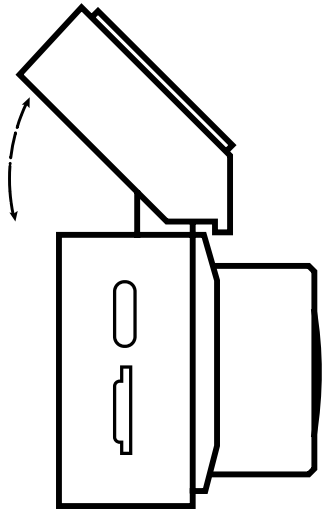

Түймелер

Түйме	Функциялар
	Бейне жазу режимі: Баптауларды ашу үшін басыңыз (жазуды  басу арқылы тоқтату керек), нқұрылғы баптауларына ауысу үшін тағы да басыңыз. Ойнату режиміне ауысу үшін 2 секунд басып тұрыңыз. Ойнату режимі: артқы камера жазбасына ауысу үшін басыңыз, бейне жазу режиміне ауысу үшін тағы да басыңыз. Қалыпты файлдар, қорғалған файлдар және фотосуреттер арасында ауысу үшін 2 секунд басып тұрыңыз. Баптаулар мәзірінде: бейне жазу режимінің баптаулары, ойнату режимінің баптаулары, құрылғы баптаулары және басқа баптаулар арасында ауысу үшін басыңыз. Параметрлердің бірін ашып: артқа қайту үшін басыңыз.
	Бейне жазу режимі: суретке түсіру үшін басыңыз. Ойнату режимі: Алдыңғы файлды таңдау үшін басыңыз. Баптаулар мәзірінде: алдыңғы мәзір тармағын таңдау/таңдалған параметрдің мәнін азайту үшін басыңыз.
	Баптаулар мәзірінде: келесі мәзір тармағын таңдау үшін басыңыз/таңдалған параметрдің мәнін ұлғайтыңыз. Бейне жазу режимі: ағымдағы файлды өшіруден және қайта жазудан қорғау үшін 2 секундқа басып тұрыңыз. Артқы камера көрінісіне ауысу үшін басыңыз. Ойнату режимі: келесі файлды таңдау үшін басыңыз. Файлды қайта жазудан және өшіруден қорғау үшін 2 секунд басып тұрыңыз.
	Бейне жазу режимі: жазуды бастау/тоқтату үшін басыңыз. Фото режимі: суретке түсіру үшін басыңыз. Ойнату режимі: файлды қарау үшін басыңыз немесе бейне файлды тоқтата тұрыңыз/ойнатуды жалғастырыңыз. Баптаулар мәзірінде: таңдалған параметрді өзгерту үшін басыңыз.

KZ

KZ

Баптаулар

Параметр	Баптаулар нұсқалары	Бұл қалай жұмыс істейді?	Әдепкі баптаулар
Бейне жазу режимінің баптаулары			
Рұқсат	2592x1944p / 2048x1536p / 1920x1440p	Жазу рұқсатын таңдаңыз.	2592x1944p
Жазу циклы	1 / 3 / 5 мин	Бейнежазбаны жеке фрагменттермен сақтайды. Егер картада орын таусылса, құлыпталмаған файлдар олар жасалған ретпен қайта жазылады.	1 мин
Микрофон	ҚОСУ / ӨШІРУ	Бейнеге дыбыс жазу.	ҚОСУ
Жиілік	50 Гц / 60 Гц	Электр желісінің жиілігіне байланысты жасанды жарықтан туындаған бейнелер мен фотосуреттердегі көлденең жолақтар мен жарықтықтың/түстің біркелкі еместігін жояды.	50 Гц
Соққы бергіші	Сөндірілген / Төмен / Орташа / Жоғары	Соққы бергішінің сезімталдық деңгейін таңдаңыз. Соқтығысқан жағдайда құрылғы ағымдағы жазбаны автоматты түрде жоюдан және қайта жазудан қорғайды.	Орташа
Мөр	ҚОСУ / ӨШІРУ	Бейнежазбаның түсірілген күні мен уақытын көрсете отырып, су белгісінің көрсетілуін баптаңыз.	ҚОСУ
Режим баптаулары Ойнату			
Дауыс қаттылығы	0....8	Жүйелік дыбыстардың қаттылық деңгейін таңдаңыз.	8
Жарық түсіру	10..100%	Экранды жарықтандыру деңгейін таңдаңыз.	100%
Құрылғының баптаулары			
GPS спидометр	ӨШІРУ / Жылдамдық / Жылдамдық және уақыт	Қозғалыс кезінде Сіздің ыңғайлылығыңыз үшін автомобильдің ағымдағы жылдамдығы дисплейде ірі сандармен көрсетіледі. «Жылдамдық және уақыт» опциясын таңдаған кезде аялдама кезінде сағат көрсетіледі.	Қысқаша және уақыт

Параметр	Баптаулар нұсқалары	Бұл қалай жұмыс істейді?	Әдепкі баптаулар
GPS камералары*	ҚОСУ/ӨШІРУ	Жылдамдықты бақылау камералары туралы ескертулерді қосыңыз. Камераларға жақындау деректері GPS сенсорынан алынған орналасқан жеріңізге негізделген.	ҚОСУ
Асыру табалдырығы	-5 км/сағ 0 км/сағ 5 км/сағ 10 км/сағ 15 км/сағ 20 км/сағ	5 км/сағ қадаммен -5-тен +20 км/сағ аралығында рұқсат етілген айыппұл салынбайтын жылдамдықты арттыруды орнатыңыз. Белгіленген жылдамдық шегінен асқан кезде дыбыстық ескертуді естисіз.	10 км/сағ
Дыбыстық ескертулер	Әрқашан / Тек камералар / Тек асып кету / Ешқашан	Дыбыстық ескертулер режимін таңдаңыз. Әрқашан — құрылғы деректер базасындағы кез келген нысанға (камералар, қауіпті орындар, бақылау бекеттері және т.б.) жақындағанда дыбыстық сигнал береді. Тек камералар - жылдамдықты бақылау камераларына жақындағанда дыбыс естіледі. Тек асып кету — егер сіздің жылдамдығыңыз «Асыру шегі» параметрінде көрсетілген айыппұл салынбайтын шектен асса, жылдамдықты бақылау камерасына жақындағанда сигнал ойнатылады.	Әрқашан
Фон түрі	Бейне / Қара	Спидометр/сағатты көрсету үшін фон таңдаңыз.	Бейне
Жылдамдық бірліктері	Км/сағ, миль/сағ	Спидометр көрсететін жылдамдықтың өлшем бірліктерін таңдаңыз.	Км/сағ
Пернелер дыбысы	ҚОСУ/ ӨШІРУ	Құрылғының түәмелерін басқан кезде дыбыстарды қосу/өшіру.	ҚОСУ

***Ескертпе:** Стационарлық және мобильді радарлар мен бейнетіркеу камераларының GPS-координаттары туралы ақпарат тек ақпараттық сипатта болады. Өндіруші алдын ала орнатылған және бағдарламалық қамтамасыз етуде жаңартылатын объектілердің GPS деректер базасының жолдардағы ағымдағы жағдайға толық сәйкестігіне кепілдік бере алмайды.

KZ

KZ

Параметр	Баптаулар нұсқалары	Бұл қалай жұмыс істейді?	Әдепкі баптаулар
Автотұрақ күзетінің режимі	ҚОСУ/ӨШІРУ	Егер құрылғы өшірілген күйде дірілді тіркесе, ол автоматты түрде қосылып, жазуды бастайды. Жазба файлы өшіруден және қайта жазудан қорғалады.	ӨШІРУ
Артқы камера	Қалыпты	Кескіннің артқы камерадан көрінуін баптаңыз — қалыпты немесе айналық көріністі таңдаңыз.	Айнадай
Автоматты бүркемелеу уақыты	ӨШІРУ / 10 секунд / 30 секунд / 1 мин / 3 мин	Жазу/үзіліс кезінде дисплейдің өшуіне дейінгі уақыт аралығын таңдау.	ӨШІРУ
Уақыт белдеуі	GMT-12…GMT+12	Уақыт белдеуіңізді орнатыңыз.	GMT+3
Уақыт	-	Жүйелік уақыт пен күннің мәнін баптаңыз.	-
Тіл	English / Русский / Deutsch / Čeština / Slovenčina / Polski / Українська / Magyar / Română / Lietuvių / Eesti keel / Latviešu	Жүйелік интерфейс тілін таңдаңыз.	English
USB режимі	Зарядтау / Жинақтау	Құрылғыны ДК-ге қосқан кездегі жұмыс режимін таңдаңыз. «Қуаттау» - құрылғы қосылған қорек көзінен қалыпты режимде жұмыс істейді. «Жинақтауыш» - құрылғы жазылған файлдарды көруге және тасымалдауға мүмкіндік беретін алмалы-салмалы диск ретінде анықталады.	Зарядтау
Форматтау	Ок / Болдырмау	Жады картасын форматтау.	-
Қалпына келтіру	Ок / Болдырмау	Егер құрылғы дұрыс жұмыс істемесе, баптауларды бастапқы қалпына келтіруді ұсынамыз.	-

Параметр	Баптаулар нұсқалары	Бұл қалай жұмыс істейді?	Әдепкі баптаулар
Басқа баптаулар			
Wi-Fi	ҚОСУ/ӨШІРУ	Бейнемагнитофонға қосылу үшін Wi-Fi нүктесін қосу/өшіру. Қосылған кезде, қосылуға арналған Wi-Fi нүктесінің атын, құпия сөзін және QR-кодын көрсетеді.	ӨШІРУ
GPS ақпараты	-	GPS датчиктерінің көрсеткіштерін көрсетеді: бойлық, ендік, жылдамдық және уақыт.	-
БЖ нұсқасы	-	Орнатылған бағдарламаның ағымдағы нұсқасы.	-

KZ

Сақтық шаралары

- Тек түпнұсқа ЕҚ адаптерін пайдаланыңыз. Басқа адаптерді пайдалану құрылғының кіріктірілген қорек көзіне кері әсер етуі мүмкін. Тек өндіруші мақұлдаған аксессуарларды пайдаланыңыз.
- Пайдалану режиміндегі сыртқы ортаның рұқсат етілген температурасы: -10-нан 70°C-қа дейін. Сақтау температурасы: -20-дан 80°C-қа дейін. Салыстырмалы ылғалдылығы: 5%-дан 90%-ға дейін конденсатсыз (25°C). Автокөлікті жуу кезінде құрылғыны шешіп алыңыз, ылғалдылығы жоғары бөлмелерде бейнетіркегішті пайдаланбаңыз. Жазда ауа температурасы жоғары болғанда, бейнетіркегішті көлікте күн астында қалдырмаңыз, бұл оның зақымдануына әкеп соғуы мүмкін.
- Жарылыстың немесе өрттің алдын алу үшін от көздеріне жанасудан аулақ болыңыз.
- Құрылғыны қатты механикалық әсерге ұшыратпаңыз.
- Құрылғының электрмагниттік сәулелену көздерімен жанасуынан аулақ болыңыз.
- Объективтің таза болуын қадағалаңыз. Құрылғыны тазалау үшін химиялық немесе жуғыш заттарды қолданбаңыз; әрқашан тазалау алдында құрылғыны өшіріңіз.
- Құрылғыны пайдалану аймағының заңдары мен реттеуші актілерін қатаң сақтаңыз. Бұл құрылғыны заңсыз мақсатта пайдалануға болмайды.
- Құрылғыны өз бетіңізше бөлшектемеңіз. Егер ол ақаулы болса, сервистік орталыққа хабарласыңыз.

Смартфонға/планшетке қосылу

1. Navitel DVR Center* мобильді құрылғыңыздың қосымшалар дүкенінен смартфонға немесе планшетке жүктеп алып, орнатыңыз. Сондай-ақ төмендегі QR-кодтардың бірін сканерлеу арқылы қолданбаны жүктеп алуға болады;
2. DVR баптаулар мәзірінен және мобильді құрылғыңыздың баптауларынан Wi-Fi қосыңыз;
3. Мобильді құрылғыңыздағы Wi-Fi баптауларында қолжетімді қосылыстар тізімінен DVR таңдап, оған қосылыңыз. Бейнетіркеушіге қосылу үшін 12345678 құпия сөзін қолданыңыз;
4. Navitel DVR Center қолданбасын іске қосыңыз және қолданбаның DVR-ға қосылғанына көз жеткізіңіз;
5. Navitel DVR Center қосымшасының көмегімен сіз бейнетіркегішті баптай аласыз, оның бағдарламалық жасақтамасын жаңарта аласыз, түсірілген бейнелер мен фотосуреттерді мобильді құрылғыға сақтай аласыз және т.б.

KZ

***Ескертпе:** Қолданбаның дұрыс жұмыс істеуі үшін смартфонда геолокация қосылуы және Navitel DVR Center қосымшасына нақты орналасу орнына рұқсат берілуі керек.

iOS: құпиялылық параметрлерінде Navitel DVR Center қолданбасына жергілікті желіге қол жеткізуге рұқсат беріңіз.

Android: бейнетіркегішке қосылған кезде жүйе осы қолжетімділік нүктесі арқылы интернетке қолжетімділіктің жоқтығы туралы хабарлауы мүмкін — жұмысты жалғастыруды растаңыз. Бейнетіркеушімен байланыс сеансы кезінде смартфонның интернетке қолжетімділігі болмайды. Бағдарламалық жасақтаманы жаңарту кезінде интернетке қол жеткізу үшін смартфонды басқа қолжетімділік нүктесіне өз бетінше ауыстыру немесе мобильді интернетті пайдалану үшін Wi-Fi-ды өшіру қажет. Бағдарламалық жасақтаманы жүктеп алғаннан кейін смартфонның Wi-Fi баптауларында бейнетіркегішке қайта қосылу қажет.

Google Play

App Store

AppGallery

ДК-ге қосылу

Құрылғыны компьютерге USB кабелі арқылы қосқанда, жұмыс режимі баптауларда алдын ала таңдалған «USB режимі» параметрімен анықталады. «Қуаттау» режимінде құрылғы компьютерден зарядталып, штаттық режимде жұмысын жалғастырады. «Жинақтауыш» режимінде құрылғыны компьютер автоматты түрде алмалы-салмалы диск ретінде анықтайды, бұл жазылған файлдарды көруге және тасымалдауға мүмкіндік береді.

***Ескертпе:** Сіз қолданып отырған кабельдің деректерді беруді қолдайтынына көз жеткізіңіз. Жиынтықта жеткізілетін кабель тек құрылғыны қуаттандыруға арналған.

Жиі қойылатын сұрақтар

Сұрақ: Бейнетіркегіштегі жады картасын қалай форматтауға болады?

Жауабы:

1. Жазуды тоқтатыңыз. Құрылғының баптаулары мәзіріне кіру үшін [M] түймесін үш рет басыңыз;
2. Баптаулар «Форматтау» тармағын [◁] / [▷], көмегімен табыңыз және [OK];
3. «Иә» түймесін таңдап, [OK] түймесін басу арқылы пішімдеуге келісімді растаңыз.

Сұрақ: Құрылғы жады картасын анықтамайды. Не істеу керек?

Жауабы:

1. Орнатылған жады картасының құрылғы қолдайтын сыйымдылығы мен жылдамдық класы бар екеніне көз жеткізіңіз: жылдамдық класы U3 және одан жоғары, сыйымдылығы 8-ден 256 ГБ-қа дейін;
2. Жады картасын тіркеу мәзірі немесе Navitel DVR Center қосымшасы арқылы форматтаңыз. Кейде құрылғы 64 Гб немесе одан жоғары сыйымдылықты жады картасын орнатқан кезде жады картасының жоқтығын хабарлауы мүмкін — бәрібір баптауларға өтіп, жады картасын форматтау қажет;

Сұрақ: Жады картасы толып, жазу тоқтап қалады ма? Неге?

Жауабы:

1. Орнатылған жады картасының құрылғы қолдайтын сыйымдылығы мен жылдамдық класы бар екеніне көз жеткізіңіз: жылдамдық класы U3 және одан жоғары, сыйымдылығы 8-ден 256 ГБ-қа дейін;
2. Жады картасы қорғалған файлдармен толып кетуі мүмкін — олар тұрақ режимінде соққы датчигі іске қосылғаннан кейін жазылған немесе жазу барысында қалыпты режимде соққы датчигі іске қосылған. Егер баптауларда G-sensor-дың жоғары сезімталдығы орнатылған болса, сезімталдықты азайтыңыз;
3. Толып кетудің себебі құрылғыда дұрыс орнатылмаған күн мен уақыт болуы мүмкін. Егер жүйелік уақыт артқа ауыстырылса, жаңа бейнефайлдар картада барлардан «ескі» болатын күнді алады. Жүйе мұндай файлдарды бұрынғы файлдар ретінде қабылдайды

KZ

және оларды бірінші кезекте өшірмейді, бұл уақыт өте келе картаның толуына әкеледі. Құрылғыдағы күн мен уақыттың дұрыс көрсетілгеніне көз жеткізіңіз.

Сұрақ: Бейнетіркегіш панеліндегі қызыл және көк жарық диодтары нені көрсетеді?

Жауабы:

Жанып тұрған қызыл жарықдиод қорек көзі қосылғанын білдіреді. Жанып тұрған көк жарықдиод құрылғының жазуға дайын екенін көрсетеді, жыпылықтайтын көк индикатор жазу жүргізіліп жатқанын білдіреді.

Сұрақ: Құрылғы неге барлық камералар туралы хабардар етпейді?

KZ

Жауабы:

Құрылғы GPS датчигінің деректері бойынша камераға жақындауды анықтайды және тек деректер базасында орналасқан камералар туралы хабарлайды. Камералар базасы құрылғының бағдарламалық жасақтамасымен бірге жаңартылады, сондықтан бағдарламалық жасақтаманың жаңартуларын тексеріп, бар болса, орнатыңыз. Өкінішке орай, камералардың эталондық базасы жоқ және деректер кешігіп жаңартылуы мүмкін. Егер құрылғы тіпті бағдарламалық жасақтаманың соңғы нұсқасымен де қандай да бір камералар туралы хабарламаса, онда сіз осы камералардың координаттарын біздің қолдау қызметіне support@navitel.ru мекенжайына жіберсеңіз, біз риза болар едік.

Сұрақ: Камералар базасын/тігісті қалай жаңартуға болады?

Жауабы:

Камералар базасын жаңарту үшін, құрылғыңыз үшін бағдарламалық жасақтаманың соңғы нұсқасын орнатыңыз. Жаңа бағдарламалық жасақтаманы NAVITEL® ресми сайтынан (https://navitel.ru) «Бейнетіркегішті жаңарту» бөлімінен жүктеп алуға болады (сілтеме кез келген беттің төменгі жағында). Сол жақтағы тізімнен құрылғы үлгісін таңдаңыз, ал оң жақтағы терезеде құрылғының сериялық нөмірін енгізіңіз — ол қораптың төменгі жағында (сыртқы жағында; әдетте штрих-кодтың жанында), сондай-ақ тіркеушінің өзінде көрсетілген; нөмірдің пішімі бар: [Үлгі][жыл][ай][реттік нөмір]. Әрі қарай, сілтеме микробағдарлама сілтемесінің жанында көрсетілетін нұсқауларды орындаңыз.

Жады картасын таңдау және форматтау бойынша ұсыныстарға назар аударыңыз. Сондай-ақ, Android және iOS үшін Navitel DVR Center қосымшасы арқылы бағдарламалық жасақтаманы жаңартуға болады.

Сұрақ: Құрылғы неге орналасқан жерді анықтамайды? GPS спидометрі неге сызықтарды көрсетіп тұр?

Жауабы:

1. GPS жұмысын тексеру ашық кеңістікте жүргізілуі тиіс - гаражда немесе жабық автотұрақта GPS спутниктерінен сигнал қабылданбайды;
2. Мәскеуде, Мәскеу облысында, сондай-ақ Ресейдің шекаралас аймақтарында қауіпсіздік мақсатында GPS сигналын қабылдауға жасанды кедергілер болуы мүмкін. Сәл әрірек жүруді немесе сыртқы кедергілер мүлдем жоқ жерге барып, тіркеушінің қалыпты жұмыс істеп тұрғанын тексеруді ұсынамыз;
3. GPS-антенна тоқ жеткіліксіз болғанда жұмыс істемеуі мүмкін (бұл пайдаланылатын ЗУ ақауының немесе автокөліктің борттық желісінің төмен кернеуінің салдары болуы мүмкін). Мүмкіндік болса, құрылғыны басқа көлікте тексеріңіз;
4. Көлік ішінде GPS сигналына кедергі келтіретін алдыңғы әйнектің кіріктірілген жылытқышы, сондай-ақ FM-модуляторлар мен басқа да электрондық құрылғылардың сапасыз есте сақтау құрылғылары болуы мүмкін. Осы тармақта аталған жабдықтардың барлығын өшіру арқылы GPS сигналын қабылдауды тексеріңіз.

Сұрақ: Wi-Fi арқылы тіркеушіге қосылу үшін құпия сөзді қалай білуге болады?

Жауабы:

Басқа баптаулар бөлімінде Wi-Fi нүктесін қосу арқылы DVR Wi-Fi желісінің құпия сөзін көре аласыз. Үнсіз келісім бойынша 12345678 паролі орнатылған.

Сұрақ: Құрылғы дыбыссыз бейне жазып жатыр, не істеу керек?

Жауабы:

Ең алдымен, мәселенің сипатын нақтылаңыз: құрылғы дыбысты жазбайды немесе қарау кезінде дыбыс ойнатылмайды — бұл әртүрлі жағдайлар.

Егер дыбыс жазылып жатса, онда бейнетіркегішті ойнату үшін Ойнату режимінің баптаулары бөлімінде дыбыс деңгейін тексеріңіз:

1. Бейне жазу режимінде жазуды тоқтату үшін OK түймесін басыңыз. Содан кейін M түймесін екі рет басып, Ойнату режимін баптау мәзіріне өтіңіз;
2. A түймесін басып, «Дауыс деңгейі» баптауларын ашыңыз, содан кейін OK түймесін басыңыз;
3. ◁ / ▷ көмегімен дыбыс деңгейін реттеңіз және OK түймесін басу арқылы таңдауды растаңыз.

Navitel DVR Center және Navitel DVR Player қолданбалары арқылы ойнатылған файлдар да дыбыспен ойнатылады. Егер ойнату кезінде дыбыс бәрібір шықпаса — қолданылып жатқан плеердегі немесе қосымшадағы дыбыс деңгейінің баптауларын тексеріңіз.

Егер дыбыс бастапқыда жазылмаса, дыбыс жазу құрылғы баптауларында қосылғанына көз жеткізіңіз:

1. Бейне жазу режимінде жазуды тоқтату үшін OK түймесін басыңыз. Содан кейін M түймесін басып, Бейне жазу режимін баптау мәзіріне өтіңіз;
2. ◁ / ▷ арқылы «Микрофон» баптауларын тауып, OK түймесін басыңыз;
3. ҚОСУ түймесін таңдаңыз және таңдауды растау үшін OK түймесін басыңыз.

Сұрақ: Күні мен уақыты қалпына келтіріледі ме? Неге?

Жауабы:

Сағаттың жүрісін ұстап тұру үшін кіріктірілген қорек көзінің зарядталуы қажет. Тиісінше, уақытты қалпына келтіру орнатылған қорек көзінің разрядталуынан туындауы мүмкін — автотұрақ режимінде жұмыс істеу, ұзақ уақыт бойы пайдаланылмау немесе тым жоғары немесе тым төмен температурада болу салдарынан. Немесе қорек көзінің өзі ақаулы, бірақ ақау туралы қорытындыны тек сервистік орталық жасай алады.

KZ

МАҢЫЗДЫ! Егер ұсынылған шешімдерді орындағаннан кейін мәселе өзекті күйінде қалса, онда support@navitel.ru мекенжайы бойынша құрылғының моделі мен сериялық нөмірін, туындаған мәселенің сипаттамасын және қолданылатын жады картасы, қорек адаптері туралы ақпаратты көрсете отырып, техникалық қолдау қызметіне хабарласыңыз.

Ерекшелік

Процессор	CV1811H
Сенсор	IMX675 STARVIS 2
Бейне ажыратымдылығы*	2592×1944 30 FPS, 2048×1536 25 FPS, 1920×1440 30 FPS
Объектив	6 қабат құрамдастырылған линза
Шолу бұрышы	150°
Бейне жазу форматы	MOV
Экран	3.7” IPS
Wi-Fi	Бар
GPS	Бар
Соққы датчигі	Бар

Микрофон/динамик	Бар
Артқы көрініс камерасын қосуды қолдау	Иә**
Аккумулятор	3.7В/230мАсағ
Қорек ағытпасы	USB-C
Тамақтану	5 В, 2А
microSD картаның көлемі	256 Гб дейін
GPS-хабарламалар	Камералар / Қауіптер / Жылдамдық
Тілдер***	Ағылшын, Венгер, Латвия, Литва, Неміс, Поляк, Румын, Орыс, Словак, Украин, Чех, Эстон

Ескертпе. Кіріктірілген қорек көзі тек автотұрақ режимінде апаттық оқиғаны жазуға және қорек өшкен кезде құрылғыны дұрыс өшіруге арналған; кез келген режимде құрылғының толық жұмыс істеуі үшін қоректің тұрақты қосылуы талап етіледі.

*** Ескертпе:** Бір мезгілде екі камераға жазғанда, алдыңғы камераның 2048×1536 25 FPS, 1920×1440 30 FPS ажыратымдылықтары қолжетімді.

**** Ескертпе:** Артқы көрініс камерасы, AV кабелі жиынтыққа кірмейді. Үйлесімді артқы көрініс камерасы — "RS сериялы NAVITEL бейнетіркегіштері үшін артқы Full HD камерасы".

**** Кейінгі жаңартулар нәтижесінде жаңа тіл пакеттері қосылуы мүмкін.*

STARVIS 2 және STARVIS 2 — Sony корпорациясының сауда белгілері.

Сақтау, тасымалдау, өткізу және кәдеге жарату қағидалары

- Құрылғыны сақтау және тасымалдау құрғақ бөлмеде жүргізілуі тиіс. Құрылғыны ұқыпты ұстауды талап етеді, оны шаңнан, кірден, соққыдан, ылғалдан, оттан және т.б. қорғау қажет.
- Құрылғыны өткізу қолданыстағы заңнамаға сәйкес жүргізілуі тиіс.
- Қызмет ету мерзімі аяқталғаннан кейін құрылғы федералдық немесе жергілікті заңнамаға сәйкес қайта өңдеу және кәдеге жарату үшін тиісті электр және электрондық жабдықтарды қабылдау пунктіне кәдеге жаратуға тапсырылуы тиіс.

Жабдықтың ақауы анықталған кезде қабылданатын шаралар туралы ақпарат

Құрылғының ақауы анықталған жағдайда, уәкілетті сервистік орталыққа хабарласыңыз. Сервистік орталықтардың толық тізімі өндірушінің сайтында қолжетімді.
Құрылғының түрі: Бейнетіркегіш.
Тауар моделі: NAVITEL R87 GPS.
Дайындаушы: NAVITEL s.r.o. [НАВИТЕЛ с.р.о.].
Дайындаушының мекенжайы: Na Strzi 1702/65, 140 00, Prague, Czech Republic [На Стржи 1702/65, 140 00, Prague, Czech Republic].
Тел.: +420 604 300 669.
Қытайда NAVITEL s.r.o. компаниясы [НАВИТЕЛЬ с.р.о.] Dongguan Digi-in Digital Technology Co., ltd. [Донггуан Диги-ин ДиджиталТехнолоджи Ко., Лтд] зауытында жасаған.
РФ-да импорттаушы: «Торговый Дом ЦНТ» ЖШҚ, 127254, Мәскеу қ., Добролюбов к-сі, 3 үй, 1 бет, 3/4 үй-жай.
Сәйкестік туралы декларацияның тіркеу нөмірі: NoEAES N RU Д-CZ.PA02.B.06831/26, тіркелген күні 16.03.2026, жарамдылық мерзімі: 15.03.2031 дейін.
Өндірілген күні: құрылғының корпусындағы сериялық нөмірде R87GPS**ГГГГММ00000 форматында көрсетілген.
жыл ай

Толық пайдаланушы нұсқаулығы мына мекенжайда қолжетімді: https://www.navitel.ru

KZ

