English

New Bee

LC-B45

Website: www.anewbee.com
Email: support@anewbee.com

User Manual

1. Product Description

This is a simple business style in-ear Bluetooth earpiece, with a built-in Bluetooth Qualcomm chip that ensures a stable connection for clear voice calls and music listening. Besides, it features 24 hours battery life and a long standby time, brings more convenience to your life.

It should be noted that the Bluetooth connection may be blocked by walls, affected by electronic interference, or interrupted due to over-distance.

Please read this user manual carefully before using the earpiece to ensure correct, safe usage and keep it in good condition.

2. Product Instruction

① Multifunctional Button
② Ear Hook
③ On/Off Switch Key
④ Microphone Mute Key
⑤ Volume Up Key
⑥ Volume Down Key
⑦ Mics
⑧ LED Indicator
⑨ Ear Bud
⑩ Charging Port

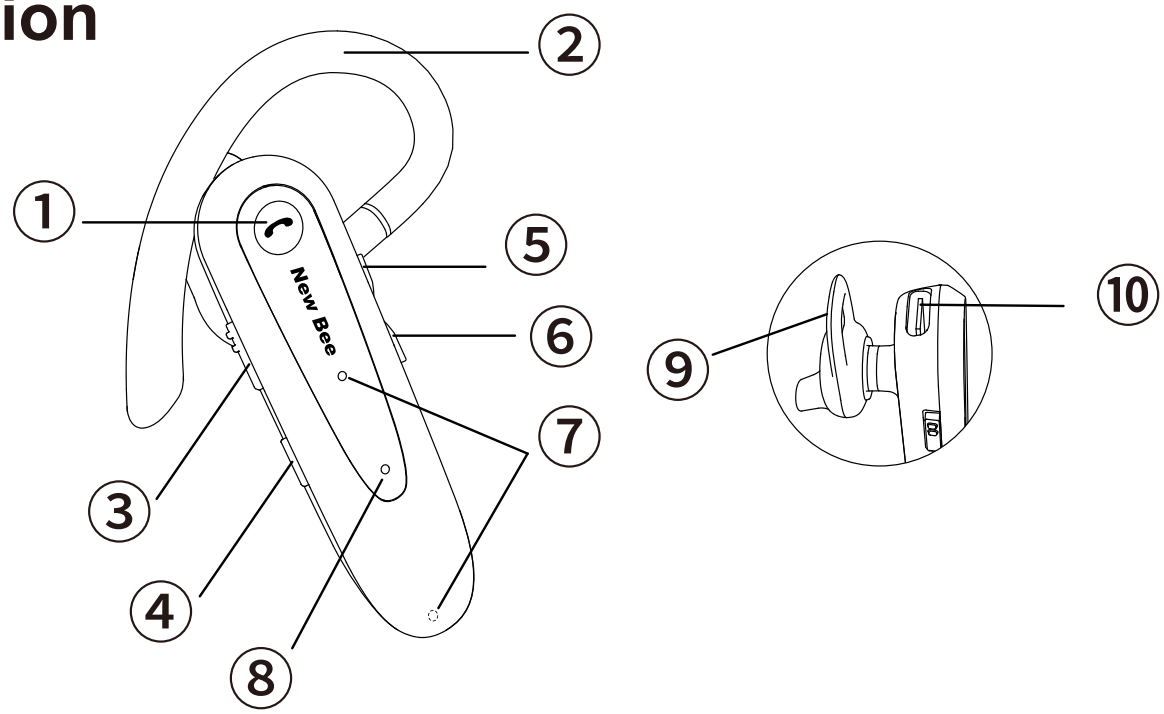

1. Functional Keys Instruction

(1)On/Off Switch Key (No.③)

Push up to turn on and push down to turn off. (Note: The LED indicator will keep flashing in red and blue alternately when the earpiece is on pairing mode.)

(2)Volume Key (No.⑤ and No.⑥)

● Short press “+” to volume up; long press “+” for 2 seconds and skip to the next song.

● Short press “-” to volume down; long press “-” for 2 seconds and back to the previous song.

(3)Multifunctional Button (No.①)

● Calls Control: Under calling state, press once to receive calls; long press for 2 seconds to reject calls. Under receiving calls state, press once to hang up calls.

● Under the music playing state, press once to play or pause the music.

● Under the non-calling state, double-click to redial the last phone number; long press for 2 seconds to activate Siri or voice assistant. (Note: While the LED indicator is flashing in red and blue alternately, press the multifunctional button and volume up “+” key at the same time for 6 seconds, when hearing a “DUDU” sound, the Bluetooth function has been reset.)

(4)Microphone Mute Key (No.④)

Under calling state: press once to mute the mic, and press again to unmute the mic.

2. Bluetooth LED Indicator (No.⑧)

● Under turning-on state: keep flashing in red and blue for 1 second.

● Under pairing state: after being turned on, the indicator keeps flashing in red and blue, and the earpiece will enter pairing mode automatically.

● Under turning-off state: keep flashing in red and blue for 1 second.

● Under connected successfully State: the lights will turn off.

3. Low Battery Reminder

When hearing “Battery Low” , the earpiece is on low battery state, please charge it in time.

4. Charging Port (No.⑩)

● This earpiece is powered by lithium-ion polymer batteries, it needs to be charged for about 2 hours before first use. (Charging Voltage 5V, Current 0.5~2A).

● The red light is on when being charged, and the blue light will be on when fully charged.

● This earpiece cannot be used while being charged.

5. Connections

(1)Turn on the earpiece and makes it enter pairing mode, the LED indicator keeps flashing in red and blue alternately.

(2)Active Bluetooth function on your phone(or other devices), and then search for the new device.

For iPhone, “Settings” > “Bluetooth” > “Open”

For Android phones, “Setting” > “Bluetooth” > “Search new device”

(Note: The menu contents may vary from different devices.)

(3)After connecting to “LC-B45” successfully, the LED lights will be off.

(4)Two Phones Connection

This earpiece can connect to two phones at the same time. When make it connect to phone A successfully, turn off the earpiece and the Bluetooth function on phone A. Next, turn on the earpiece again and make it connect to phone B. Keep phone B is connecting, open the Bluetooth function on phone A, choose LC-B45 and connect to it. (Note: When two phones are connecting to the earpiece at the same time, only one of the phones can play the music through LC-B45, the earpiece cannot play the music from two phones at the same time.)

3. Product Specifications

1. Bluetooth Version: V5.0
2. Support Protocol: Headset, HFP, A2DP, AVRCP
3. Talk Time: about 20 hours
4. Shutdown Standby Time: about 180 days
5. Charging Time: about 2 hours
6. Music Playback Time: about 24 hours
7. Transmission Distance: about 49.2 feet/15 meters (open space)
8. Previous or Next Song Selection
9. Support Microphone Mute Function
10. Built-in Dual Microphones
11. Charging Port: Type-C
12. Can display battery level on iPhone/most Android phones
13. Two mobile phones can be connected at the same time
14. Working Temperature: 14°F~140°F (-10°C~60°C)

4.Common Problems

1.Low battery may cause disconnection, in order not to affect normal use, please charge the earpiece in time.

2.If the earpiece fails to turn on, please try to charge it up first, and turn it on

after fully charged.
3.If the battery is run off or has not been used for a long time, there may be no signal lights at the beginning of charging, but the indicator will normally light up in red after a few minutes.
4.No Sound from the earpiece:
------Make sure the Bluetooth earpiece has been turned on;
------Make sure the earpiece connects to the cellphone successfully.
------Make sure the effective distance of earpiece and cellphone is within 15 meters in between.
------Make sure whether you choose the Bluetooth device(LC-B45) for music playback.
------Make sure your cellphone is within a range of strong signal without external interference.
------Check whether your cellphone has been connected to other Bluetooth devices.
5.The model of this earpiece can not be searched.
------Make sure the earpiece has entered pairing mode.
------There may be a program error on the earpiece and cellphone. Please reset the earpiece (while the indicator is flashing in red and blue alternately, press the multifunctional key and volume up “+” key at the same

time for 6 seconds to restore the earpiece to its default setting.) or contact the manufacturer to repair it.
6.No sound can be heard from the earpiece when in a call.
------Make sure you choose the LC-B45 for audio in/out when in a call, but not the speaker on your cellphone.
------Make sure your cellphone has not connected to other Bluetooth devices
7.If the ear hook is detached or loosened, just press it back to continue using it.

5.Safety Notes

1. Using non-original provided accessories may result in low performance, damage to the body, or short circuits, and all these are not covered by warranty.
2. Disassembling personally may damage the earpiece and this is not covered by warranty.
3. Do not use the earpiece in a dusty environment.
4. Please clean the earpiece with a clean, soft, and dry cloth.
5. Please keep the earpiece in its original packaging when not in use.
6. Do not let your children play with the earpiece. They may be injured or

damage the earpiece.

7. Do not put the earpiece in a hot or cold environment, otherwise, it may be temporarily unavailable for use. The normal use temperature is between 14 ℉ ~140 ℉ (-10°~60°).

Happy?

Thank you for choosing our products! We sincerely hope it will be your new-found happiness.

If you are fully satisfied with your using experience, could you please kindly share to your friends?

We also engage with our fans to learn how we can do better by offering free pre-release products. If you are interested, do not hesitate to follow us on

Facebook: **NewBeeBrand**

Website: **https://www.anewbee.com**

Not Happy?

If you are having any questions, concerns or just not satisfied with any regards, feel to contact us by e-mail at:

Email: **support@anewbee.com**

Tel: （**USA**）**1-626-701-7623**　　（**UK**）**07845854035**

Address: 3rd Fl, Bldg E, Guanghao Ind., No. 23, Yunfeng Rd,
Dalang St., Longhua Dist., Shenzhen City,
Guangdong Prov., China

Deutsch

New Bee

LC-B45

Benutzerhandbuch

1.Produktbeschreibung

Dies ist ein einfacher In-Ear-Bluetooth-Kopfhörer im Business-Stil mit integriertem Bluetooth-Chip von Qualcomm, der eine stabile Verbindung für klare Anrufe und Musikwiedergabe gewährleistet. Außerdem verfügt er über eine Akkulaufzeit von 24 Stunden und eine lange Standby-Zeit, was Ihren Alltag noch komfortabler macht.

Bitte beachten Sie, dass die Bluetooth-Verbindung durch Wände blockiert, durch elektronische Störungen beeinträchtigt oder aufgrund einer zu großen Entfernung unterbrochen werden kann. Bitte lesen Sie dieses Benutzerhandbuch sorgfältig durch, bevor Sie das Headset benutzen, um einen korrekten und sicheren Gebrauch zu gewährleisten und es in einem guten Zustand zu halten.

2. Produktanleitung

① Multifunktionstaste
② Ohrhaken
③ Ein/Aus-Schalter Taste
④ Mikrofon-Stummschalttaste
⑤ Lautstärke lauter
⑥ Lautstärke leiser
⑦ Mikrofone
⑧ LED-Anzeige
⑨ Ohrhörer
⑩ Ladeanschluss

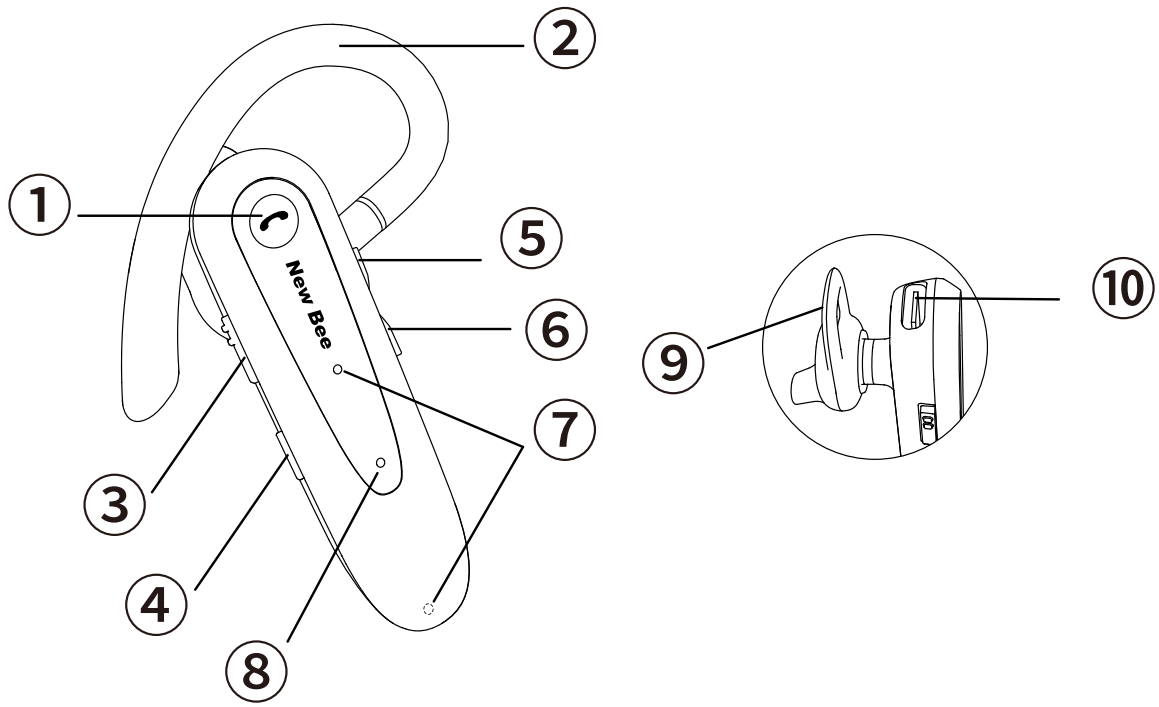

1 Beschreibung der Funktionstasten

(1) Ein/Aus-Schalter Taste (Nr.③)

Zum Einschalten nach oben drücken und zum Ausschalten nach unten drücken.

Hinweis: Die LED-Anzeige blinkt abwechselnd rot und blau, wenn sich das Headset im Kopplungsmodus befindet.

(2) Lautstärketaste (Nr.⑤ und Nr.⑥)

● Kurzes Drücken von "+" zum Erhöhen der Lautstärke; langes Drücken von "+" für 2 Sekunden und Sprung zum nächsten Titel.

● Kurzes Drücken von "-" zum Verringern der Lautstärke; langes Drücken

von "-" für 2 Sekunden und zurück zum vorherigen Titel.
(3) Multifunktionstaste (Nr.①)
● Anrufsteuerung: Im Anrufstatus einmal drücken, um Anrufe anzunehmen; 2 Sekunden lang drücken, um Anrufe abzuweisen. Wenn Sie Anrufe angenommen haben, drücken Sie einmal, um den Anruf zu beenden.
● Im Musikwiedergabestatus drücken Sie einmal, um die Musik abzuspielen oder anzuhalten.
● Im nicht anrufenden Zustand klicken Sie doppelt auf die Taste, um die letzte Rufnummer erneut zu wählen
● Drücken Sie 2 Sekunden lang, um Siri oder den Sprachassistenten zu aktivieren.
Hinweis: Während die LED-Anzeige abwechselnd rot und blau blinkt, drücken Sie die Multifunktionstaste und die "+"-Taste zum Erhöhen der Lautstärke gleichzeitig für 6 Sekunden. Wenn Sie einen "DUDU"-Ton hören, wurde die Bluetooth-Funktion zurückgesetzt.
(4) Mikrofon-Stummschalttaste (Nr.④)
Im Gesprächszustand: Drücken Sie einmal, um das Mikrofon stumm zu schalten und drücken Sie erneut, um die Stummschaltung aufzuheben.

2 Bluetooth-LED-Anzeige (Nr.⑧)

● Im eingeschalteten Zustand: Blinkt 1 Sekunde lang rot und blau.
● Im Pairing-Status: Nach dem Einschalten blinkt die Anzeige weiterhin rot und blau und das Headset wechselt automatisch in den Pairing-Modus.
● Im ausgeschalteten Zustand: Blinkt 1 Sekunde lang rot und blau.
● Bei erfolgreicher Verbindung: Die Lichter werden ausgeschaltet.

3 Erinnerung an schwache Batterie

Wenn Sie die Meldung "Batterie schwach" hören, ist die Batterie des Headsets schwach, laden Sie das Headset bitte rechtzeitig auf.

4 Ladeanschluss (Nr.⑩)

● Dieses Headset wird mit Lithium-Ionen-Polymer-Akkus betrieben, die vor der ersten Verwendung etwa 2 Stunden lang aufgeladen werden müssen. (Ladespannung 5V, Stromstärke 0,5~2A).
● Das rote Licht leuchtet während des Ladevorgangs, und das blaue Licht leuchtet, wenn der Akku vollständig geladen ist.
● Das Headset kann während des Ladevorgangs nicht verwendet werden.

5 Verbindungen

(1) Schalten Sie das Headset ein, damit es in den Pairing-Modus wechselt.

Die LED-Anzeige blinkt abwechselnd rot und blau.
(2) Aktivieren Sie die Bluetooth-Funktion auf Ihrem Telefon (oder anderen Geräten), und suchen Sie dann nach dem neuen Gerät.
Für iPhone: "Einstellungen" > "Bluetooth" > "Öffnen".
Für Android-Telefone: "Einstellungen" > "Bluetooth" > "Neues Gerät suchen".
Hinweis: Der Inhalt des Menüs kann von Gerät zu Gerät variieren.
(3) Nach erfolgreicher Verbindung mit "LC-B45" leuchten die LEDs nicht mehr.
(4) Verbindung mit zwei Telefonen
Dieses Headset kann mit zwei Telefonen gleichzeitig verbunden werden. Schalten Sie nach erfolgreicher Verbindung mit Telefon A das Headset und die Bluetooth-Funktion auf Telefon A aus. Schalten Sie dann das Headset wieder ein und stellen Sie eine Verbindung mit Telefon B her. Halten Sie die Verbindung mit Telefon B aufrecht, öffnen Sie die Bluetooth-Funktion auf Telefon A, wählen Sie LC-B45 und stellen Sie eine Verbindung her.
Hinweis: Wenn zwei Telefone gleichzeitig mit dem Headset verbunden sind, kann nur eines der Telefone die Musik über das LC-B45 wiedergeben, das Headset kann nicht die Musik von zwei Telefonen gleichzeitig wiedergeben.

3. Produktspezifikationen

1.Bluetooth Version: V5.0

2.Unterstützt Protokolle: Headset, HFP, A2DP, AVRCP

3.Sprechzeit: ca. 20 Stunden

4.Standby-Zeit beim Ausschalten: ca. 180 Tage

5.Aufladezeit: ca. 2 Stunden

6.Musikwiedergabezeit: ca. 24 Stunden

7.Übertragungsreichweite: ca. 15 Meter (offener Raum)

8.Auswahl des vorherigen oder nächsten Titels

9.Unterstützung der Mikrofon-Stummschaltfunktion

10.Eingebaute Dual-Mikrofone

11.Ladeanschluss: Typ-C

12.Kann den Akkustand auf dem iPhone/den meisten Android-Telefonen anzeigen

13.Zwei Handys können gleichzeitig angeschlossen werden

14.Betriebstemperatur: 14°F~140°F (-10°C~60°C)

4. Allgemeine Probleme

1.Eine schwache Batterie kann zu einer Unterbrechung der Verbindung

führen. Um den normalen Gebrauch nicht zu beeinträchtigen, laden Sie das Headset bitte rechtzeitig auf.

2.Wenn sich das Headset nicht einschalten lässt, laden Sie es bitte zuerst auf und schalten Sie es ein, wenn es vollständig aufgeladen ist.

3.Wenn der Akku entladen ist oder lange Zeit nicht benutzt wurde, leuchtet zu Beginn des Ladevorgangs möglicherweise kein Lichtsignal auf, aber die Anzeige leuchtet normalerweise nach einigen Minuten rot auf.

4.Kein Ton aus dem Headset:

● Stellen Sie sicher, dass das Bluetooth-Headset eingeschaltet ist;

● Stellen Sie sicher, dass das Headset erfolgreich mit dem Mobiltelefon verbunden ist.

● Stellen Sie sicher, dass der effektive Abstand zwischen Headset und Mobiltelefon nicht mehr als 15 Meter beträgt.

● Überprüfen Sie, ob Sie das Bluetooth-Gerät (LC-B45) für die Musikwiedergabe ausgewählt haben.

● Stellen Sie sicher, dass sich Ihr Mobiltelefon in einem Bereich mit starkem Signal ohne externe Störungen befindet.

● Überprüfen Sie, ob Ihr Mobiltelefon mit anderen Bluetooth-Geräten verbunden ist.

5.Das Headset-Modell kann nicht gefunden werden.

● Stellen Sie sicher, dass das Headset in den Pairing-Modus gegangen ist.
● Es liegt möglicherweise ein Programmfehler im Headset und im Mobiltelefon vor. Bitte setzen Sie das Headset zurück
(während die Anzeige abwechselnd rot und blau blinkt, drücken Sie die Multifunktionstaste und die Lautstärketaste "+" gleichzeitig 6 Sekunden lang, um das Headset auf die Standardeinstellung zurückzusetzen)
oder wenden Sie sich an den Hersteller, um es zu reparieren.
6.Während eines Gesprächs ist kein Ton über das Headset zu hören.
● Vergewissern Sie sich, dass Sie das LC-B45 für den Audioeingang/-ausgang ausgewählt haben, wenn Sie einen Anruf tätigen, und nicht den Lautsprecher Ihres Mobiltelefons.
● Stellen Sie sicher, dass Ihr Mobiltelefon nicht mit anderen Bluetooth-Geräten verbunden ist.
7.Wenn sich der Ohrhaken löst oder lockert, drücken Sie ihn einfach zurück, um ihn weiter zu verwenden.

5. Sicherheitshinweise

1.Bitte verwenden Sie Originalzubehör für dieses Headset. Andernfalls kann es zu Leistungseinbußen, Schäden am Headset oder Kurzschlüssen

kommen, die zum Verlust des Garantieanspruchs führen können.
2.Bitte zerlegen Sie das Headset nicht selbst, um Schäden am Produkt zu vermeiden, die zum Verlust des Garantieanspruchs führen können.
3.Verwenden Sie das Headset nicht in einer staubigen Umgebung.
4.Verwenden Sie nur ein sauberes, weiches und trockenes Tuch, um das Headset zu reinigen.
5.Bitte bewahren Sie das Headset in der Originalverpackung auf, wenn Sie es nicht benutzen.
6.Lassen Sie Ihre Kinder nicht mit dem Headset spielen. Sie könnten sich verletzen oder das Headset beschädigen.
7.Vermeiden Sie extreme Umgebungsbedingungen, da das Headset sonst vorübergehend nicht verfügbar sein könnte. Die normale Betriebstemperatur dieses Headsets beträgt 14°F bis 140°F (-10°C bis 60°C).



Zufrieden?

Wir danken Ihnen, dass Sie unser Produkt gewählt haben. Wir hoffen sehr, dass das Produkt Ihr Interesse findet.

Wenn Sie mit den erfahrungen sehr zufrieden sind, bitten wir Sie, diese mit Ihren Freunden und in der Familie zu teilen.

Wir tauschen uns auch mit unseren Interessenten, um zu erfahren, wie wir mit kostenlosen Vorabversionen der Produkte besser werden können. Wenn Sie interessiert sind, zögern Sie nicht, uns hier zu besuchen:

Facebook: **NewBeeBrand**

Website: **https://www.anewbee.com**

Nicht zufrieden?

Wenn Sie Fragen oder Bedenken haben, können Sie uns jederzeit erreichen Unter:

Email: **support@anewbee.com**

Tel: **0-049-162-175-6425**

Address: Etage, Gebäude E, Guanghao-Industriepark,
Yunfeng-Str. 23, Dalangjiedao, Stadtteil Longhua,
Stadt Shenzhen, Provinz Guangdong

Français

New Bee

LC-B45

Manuel de l'utilisateur

1.Description du produit

Il s'agit d'une oreillette Bluetooth intra-auriculaire de style professionnel simple, avec une puce Bluetooth Qualcomm intégrée qui assure une connexion stable pour des appels vocaux et une écoute musicale clairs. En outre, il dispose d'une batterie d'une autonomie de 24 heures et d'une longue durée de veille, ce qui rend votre vie plus pratique.
Il convient de noter que la connexion Bluetooth peut être bloquée par des murs, affectée par des interférences électroniques ou interrompue en raison de la distance. Veuillez lire attentivement ce manuel d'utilisation avant d'utiliser l'oreillette afin de garantir une utilisation correcte et sûre et de la maintenir en bon état.

2.Instructions sur le produit

① Touche multifonctionnelle
② Crochet d'oreille
③ Touche de l'interrupteur marche/arrêt
④ Touche de sourdine du microphone
⑤ Touche d'augmentation du volume
⑥ Touche de réduction du volume
⑦ Micros
⑧ Indicateur LED
⑨ Oreillette
⑩ Port de chargement

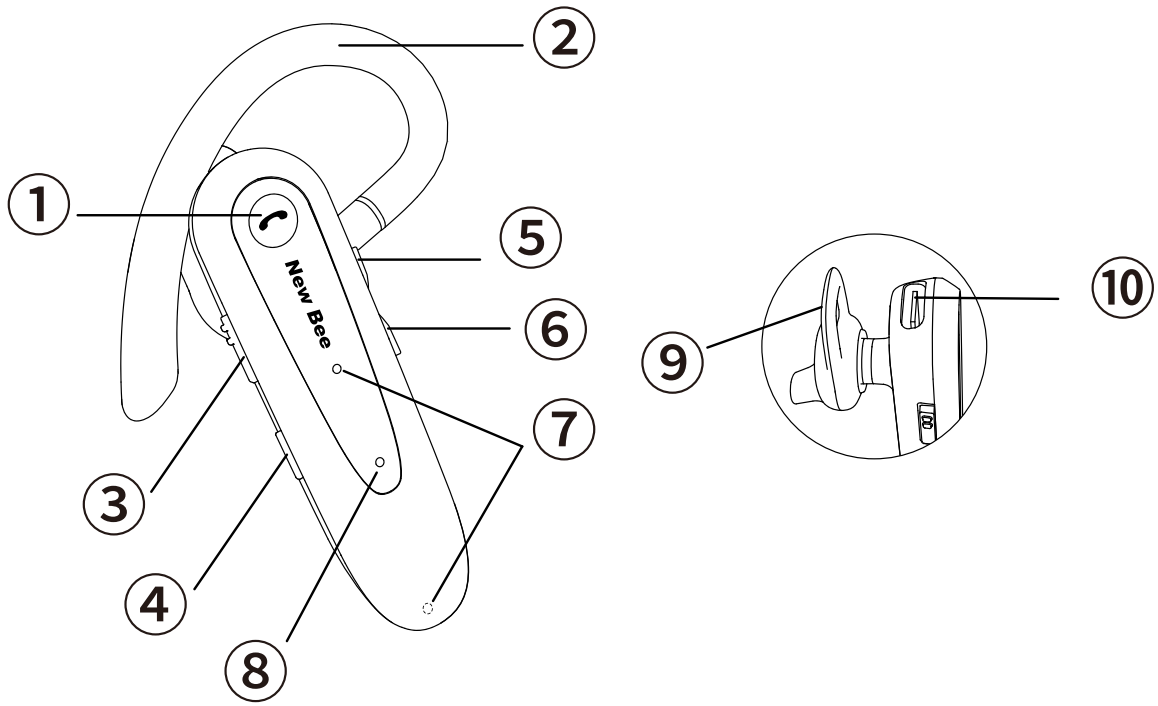

1. Instruction des touches fonctionnelles

(1)Touche de l'interrupteur marche/arrêt (N.③)

Appuyez sur le bouton en haut pour allumer l'appareil et sur le bouton en bas pour l'éteindre. (Remarque : le voyant LED continue de clignoter alternativement en rouge et en bleu lorsque l'oreillette est en mode d'appairage).

(2)Touche de volume (N.⑤ et N.⑥)

● Appuyez brièvement sur "+" pour augmenter le volume ; appuyez longuement sur "+" pendant 2 secondes et vous pourrez passer à la chanson suivante.

● Appuyez brièvement sur "-" pour baisser le volume ; appuyez longuement

sur "-" pendant 2 secondes et vous retournez à la chanson précédente.
(3)Touche multifonctionnelle (N.①)
● Contrôle des appels : En état d'appel, appuyez une fois pour recevoir des appels ; appuyez longuement pendant 2 secondes pour rejeter des appels. En état de réception d'appels, appuyez une fois pour raccrocher.
● Lorsque la musique est en cours de lecture, appuyez une fois sur cette touche pour lire ou mettre en pause la musique.
● En l'absence d'appel, double-cliquez pour recomposer le dernier numéro de téléphone ; appuyez longuement pendant 2 secondes pour activer Siri ou l'assistant vocal. (Remarque : lorsque l'indicateur LED clignote alternativement en rouge et en bleu, appuyez simultanément sur la Touche multifonctionnelle et sur la touche d'augmentation du volume "+" pendant 6 secondes, lorsque vous entendez un son "DUDU", la fonction Bluetooth a été réinitialisée).
(4)Touche de sourdine du microphone (N.④)
En état d'appel : appuyez une fois pour couper le micro, et appuyez à nouveau pour le rétablir.

2. Indicateur LED Bluetooth (N.⑧)

● A l'état d'allumage : clignotement continu en rouge et bleu pendant 1 seconde.

● En mode d'appairage : après avoir été allumé, l'indicateur continue de clignoter en rouge et bleu, et l'écouteur entre automatiquement en mode d'appairage.
● A l'état d'arrêt : continuer à clignoter en rouge et bleu pendant 1 seconde.
● En cas de connexion réussie : les lumières s'éteignent.

3. Rappel de pile faible

Lorsque vous entendez "Batterie faible", l'écouteur est en état de batterie faible, veuillez le recharger à temps.

4. Port de chargement (N.⑩)

● Cette oreillette est alimentée par des batteries lithium-ion polymère, elle doit être chargée pendant environ 2 heures avant la première utilisation. (Tension de charge 5V, courant 0.5~2A).
● Le voyant rouge s'allume pendant la charge et le voyant bleu s'allume lorsque la charge est complète.
● Cet écouteur ne peut pas être utilisé lorsqu'il est en charge.

5. Connexions

(1)Allumez l'écouteur et faites-le entrer en mode d'appairage, le voyant LED

continue de clignoter en rouge et bleu alternativement.
(2)Activez la fonction Bluetooth sur votre téléphone (ou d'autres appareils), puis recherchez le nouvel appareil.
Pour l'iPhone, "Réglages" > "Bluetooth" > "Ouvrir".
Pour les téléphones Android, "Paramètres" > "Bluetooth" > "Rechercher un nouveau périphérique".
(Remarque : le contenu du menu peut varier selon les appareils).
(3)Après avoir réussi à se connecter à "LC-B45", les lumières LED s'éteignent.
(4)Connexion de deux téléphones
Cette oreillette peut se connecter à deux téléphones en même temps. Après avoir réussi à le connecter au téléphone A, éteignez l'écouteur et la fonction Bluetooth du téléphone A. Ensuite, rallumez l'écouteur et connectez-le au téléphone B. Lorsque le téléphone B est connecté, ouvrez la fonction Bluetooth du téléphone A, choisissez LC-B45 et connectez-le.
(Remarque : lorsque deux téléphones se connectent à l'écouteur en même temps, seul un des téléphones peut lire la musique via LC-B45, l'écouteur ne peut pas lire la musique de deux téléphones en même temps).

3. Product Specifications

1. Version Bluetooth: V5.0
2. Protocole de soutien: Headset, HFP, A2DP, AVRCP
3. Autonomie en conversation : environ 20 heures
4. Temps de veille à l'arrêt : environ 180 jours
5. Temps de charge : environ 2 heures
6. Durée de lecture de la musique : environ 24 heures
7. Distance de transmission : environ 49,2 pieds/15 mètres (espace ouvert)
8. Sélection du morceau précédent ou suivant
9. Fonction de mise en sourdine du microphone
10. Microphones doubles intégrés
11. Port de charge : Type-C
12. Peut afficher le niveau de la batterie sur l'iPhone/la plupart des téléphones Android
13. Deux téléphones portables peuvent être connectés en même temps.
14. Température de travail : 14°F~140°F (-10°C~60°C)

4. Problèmes courants

1.Une batterie faible peut entraîner une déconnexion, afin de ne pas affecter l'utilisation normale, veuillez recharger l'écouteur à temps.
2.Si l'oreillette ne s'allume pas, essayez d'abord de la charger, puis

allumez-la après l'avoir complètement chargée.
3.Si la batterie est déchargée ou n'a pas été utilisée pendant une longue période, il se peut qu'il n'y ait aucun signal lumineux au début de la charge, mais l'indicateur s'allume normalement en rouge après quelques minutes.
4.Aucun son ne sort de l'écouteur :
------Vérifiez que l'oreillette Bluetooth a été allumée;
------Assurez-vous que l'écouteur se connecte correctement au téléphone portable.
------Assurez-vous que la distance effective entre l'écouteur et le téléphone portable est de 15 mètres.
------Vérifiez si vous choisissez le périphérique Bluetooth (LC-B45) pour la lecture de la musique.
------Assurez-vous que votre téléphone portable se trouve dans une zone où le signal est fort et sans interférence externe.
------Vérifiez si votre téléphone portable a été connecté à d'autres appareils Bluetooth.
5.Le modèle de cette oreillette ne peut être recherché.
------Assurez-vous que l'oreillette est entrée en mode d'appairage.
------Il peut y avoir une erreur de programme sur l'écouteur et le téléphone

portable. Veuillez réinitialiser l'écouteur (lorsque le voyant clignote alternativement en rouge et en bleu, appuyez simultanément sur la touche multifonctionnelle et la touche d'augmentation du volume "+" pendant 6 secondes pour rétablir les paramètres par défaut de l'écouteur) ou contactez le fabricant pour le réparer.
6.Aucun son ne peut être entendu de l'écouteur lors d'un appel..
------Assurez-vous de choisir le LC-B45 pour l'entrée/sortie audio lors d'un appel, mais pas le haut-parleur de votre téléphone portable.
------Assurez-vous que votre téléphone portable n'est pas connecté à d'autres appareils Bluetooth.
7.Si le crochet de l'oreille est détaché ou desserré, il suffit de le remettre en place pour continuer à l'utiliser.

5.Notes de sécurité

1. L'utilisation d'accessoires non fournis d'origine peut entraîner de faibles performances, des dommages à la carrosserie ou des courts-circuits, et tous ces éléments ne sont pas couverts par la garantie.
2. Un démontage personnel peut endommager l'écouteur, ce qui n'est pas couvert par la garantie.
3. N'utilisez pas l'écouteur dans un environnement poussiéreux.

4. Veuillez nettoyer l'écouteur avec un chiffon propre, doux et sec.
5. Veuillez conserver l'oreillette dans son emballage d'origine lorsqu'elle n'est pas utilisée.
6. Ne laissez pas vos enfants jouer avec l'écouteur. Ils pourraient se blesser ou endommager l'écouteur.
7. Ne mettez pas l'écouteur dans un environnement chaud ou froid, sinon, il pourrait être temporairement indisponible pour l'utilisation. La température normale d'utilisation est comprise entre 14 ℉ ~140 ℉ (-10°~60°).



Content ?

Merci d'avoir choisi nos produits ! Nous espérons sincèrement que le produit vous offre un nouveau bonheur.

Si vous êtes complètement satisfait de votre expérience d'utilisation, pourriez-vous le partager avec vos amis ?

Nous nous engageons également avec nos fans à nous améliorer et faire le mieux en offrant des produits en version préliminaire gratuits. Si vous êtes intéressé, n'hésitez pas à nous suivre sur

Facebook: **NewBeeBrand**

Site Web: **https://www.anewbee.com**

Pas content ?

Si vous avez des questions, préoccupations ou simplement pas satisfait de nos produits, n'hésitez pas à nous contacter par e-mail à l’adresse suivante :

Email: **support@anewbee.com**

Tel: **86-755-83219167**

Адрес: 3e étage, bâtiment E, parc industriel de Guanghao,
n ° 23, route de Yunfeng, rue de Dalang,
district de Longhua, Shenzhen, Guangdong, Chine

Español

New Bee

LC-B45

Manual de usuario

1.Descripción del producto

Este es un auricular Bluetooth interno de estilo empresarial simple, con un chip Qualcomm Bluetooth integrado que garantiza una conexión estable para llamadas de voz claras y escuchar música. Además, cuenta con 24 horas de duración de la batería y un tiempo de espera prolongado, brinda más comodidad a su vida.

Cabe señalar que la conexión Bluetooth puede estar bloqueada por paredes, afectada por interferencias electrónicas o interrumpida debido a una distancia excesiva. Lea atentamente este manual de usuario antes de utilizar el auricular para garantizar un uso correcto y seguro y mantenerlo en buenas condiciones.

2. Instrucción del producto

① Botón multifunción
② Gancho para la oreja
③ Tecla de encendido/apagado
④ Tecla de silencio del micrófono
⑤ Tecla de subir volumen
⑥ Tecla de bajar volumen
⑦ Micrófonos
⑧ Indicador LED
⑨ Auricular
⑩ Puerto de carga

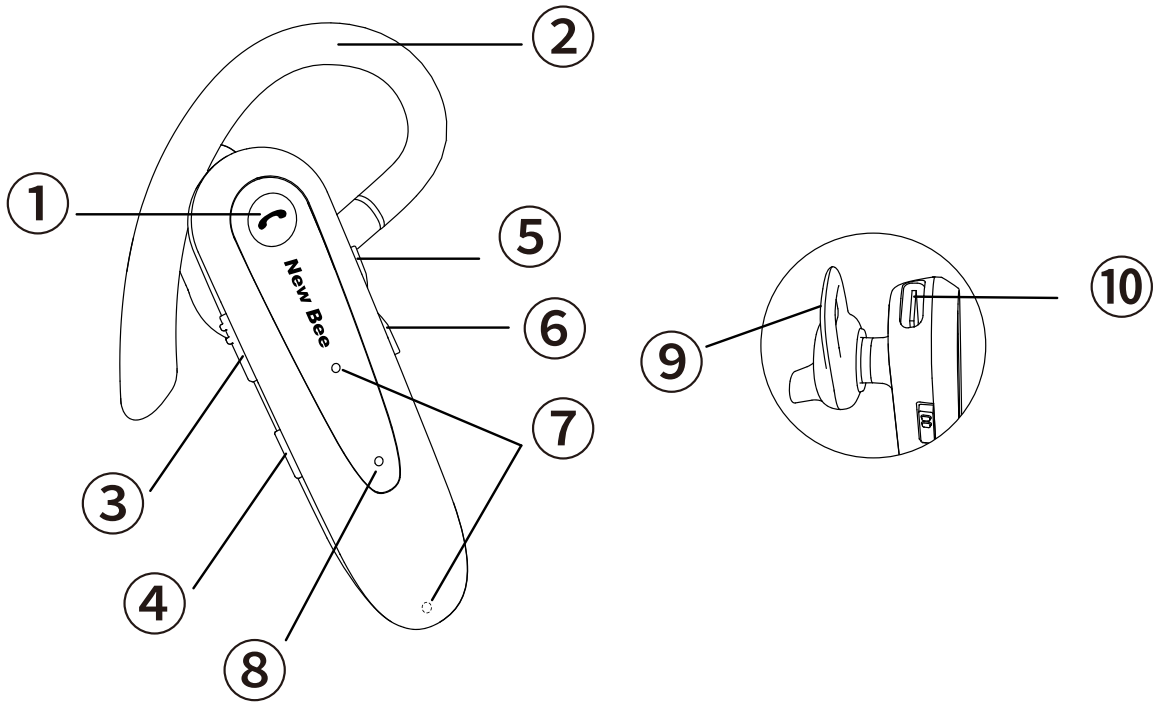

1.Instrucción de teclas funcionales

(1)Tecla de encendido/apagado (No.③)

Empuje hacia arriba para encender y empuje hacia abajo para apagar.

(Nota: El indicador LED seguirá parpadeando en rojo y azul alternativamente cuando el auricular esté en modo de emparejamiento.)

(2)Tecla de volumen (No.⑤ and No.⑥)

● Presione brevemente “+” para subir el volumen; mantenga pulsado “+” durante 2 segundos y pase a la siguiente canción.

● Presione brevemente “-” para bajar el volumen; mantenga pulsado “-” durante 2 segundos y vuelva a la canción anterior.

(3)Botón multifuncitón (No.①)

● Control de llamadas: en estado de llamada, presione una vez para recibir llamadas; mantenga pulsado durante 2 segundos para rechazar llamadas. En el estado de recepción de llamadas, presione una vez para colgar las llamadas.

● En el estado de reproducción de música, presione una vez para reproducir o pausar la música.

● En el estado sin llamada, haga doble clic para volver a marcar el último número de teléfono; mantenga pulsado durante 2 segundos para activar Siri o el asistente de voz. (Nota: Mientras el indicador LED parpadea en rojo y azul alternativamente, presione la Botón multifunción de encendido/apagado y la tecla para subir el volumen "+" al mismo tiempo durante 6 segundos, cuando escuche un sonido "DUDU", la función Bluetooth ha sido Reiniciar.)

(4)Tecla de silencio del micrófono (No.④)

En estado de llamada: presione una vez para silenciar el micrófono y presione nuevamente para reactivar el micrófono.

2.Indicador LED (No.⑧)

● En estado de encendido: siga parpadeando en rojo y azul durante 1

segundo.
● En estado de emparejamiento: después de encenderlo, el indicador sigue parpadeando en rojo y azul, y el auricular entrará en modo de emparejamiento automáticamente.
● En estado de apagado: siga parpadeando en rojo y azul durante 1 segundo.
● En estado conectado correctamente: las luces se apagarán.

3.Recordatorio de batería baja
Cuando escuche "Batería baja", el auricular está en estado de batería baja, cárguelo a tiempo.

4.Puerto de carga (No.⑩)
● Este auricular funciona con baterías de polímero de iones de litio, debe cargarse durante aproximadamente 2 horas antes del primer uso. (Voltaje de carga 5V, corriente 0.5 ~ 2A).
● La luz roja está encendida cuando se está cargando y la luz azul estará encendida cuando esté completamente cargada.
● Este auricular no se puede utilizar mientras se está cargando.

5.Conexiones

(1)Enciende el auricular y lo hace entrar en modo de emparejamiento, el indicador LED sigue parpadeando en rojo y azul alternativamente.

(2)Active la función Bluetooth en su teléfono (u otros dispositivos) y luego busque el nuevo dispositivo.

Para iPhone, "Configuración"> "Bluetooth"> "Abrir"

Para teléfonos Android, "Configuración"> "Bluetooth"> "Buscar nuevo dispositivo"

(Nota: el contenido del menú puede variar de diferentes dispositivos).

(3)Después de conectarse con éxito a “LC-B45” , las luces LED se apagarán.

(4)Conexión de dos teléfonos

Este auricular se puede conectar a dos teléfonos al mismo tiempo. Cuando lo conecte al teléfono A con éxito, apague el auricular y la función Bluetooth en el teléfono A. A continuación, encienda el auricular nuevamente y conéctelo al teléfono B. Mantenga el teléfono B conectado, abra la función Bluetooth en el teléfono A, elija LC-B45 y conéctese a él.

(Nota: cuando dos teléfonos se conectan al auricular al mismo tiempo, solo uno de los teléfonos puede reproducir la música a través del LC-B45, el auricular no puede reproducir la música de dos teléfonos al mismo

tiempo).

3. Especificaciones del producto

1. Versión de Bluetooth: V5.0
2. Protocolo de soporte: Auriculares, HFP, A2DP, AVRCP
3. Tiempo de conversación: aproximadamente 20 horas
4. Tiempo de espera de apagado: aproximadamente 180 días
5. Tiempo de carga: alrededor de 2 horas
6. Tiempo de reproducción de música: aproximadamente 24 horas
7. Distancia de transmisión: aproximadamente 49,2 pies / 15 metros (espacio abierto)
8. Selección de canción anterior o siguiente
9. Soporte de función de silencio del micrófono
10. Micrófonos duales incorporados
11. Puerto de carga: Tipo-C
12. Puede mostrar el nivel de batería en iPhone / la mayoría de los teléfonos Android
13. Se pueden conectar dos teléfonos móviles al mismo tiempo
14. Temperatura de trabajo: 14°F~140°F (-10°C~60°C)

4. Problemas comunes

1.La batería baja puede causar la desconexión, para no afectar el uso normal, cargue el auricular a tiempo.

2.Si el auricular no se enciende, intente cargarlo primero y enciéndalo después de que esté completamente cargado.

3.Si la batería está agotada o no se ha utilizado durante mucho tiempo, es posible que no haya señales luminosas al comienzo de la carga, pero el indicador normalmente se iluminará en rojo después de unos minutos.

4.No hay sonido del auricular:

------Asegúrese de que el auricular Bluetooth esté encendido;

------Asegúrese de que el auricular se conecte correctamente al teléfono celular.

------Asegúrese de que la distancia efectiva entre el auricular y el teléfono celular esté dentro de los 15 metros entre ellos.

------Asegúrese de elegir el dispositivo Bluetooth (LC-B45) para la reproducción de música.

------Asegúrese de que su teléfono celular esté dentro de un rango de señal fuerte sin interferencias externas.

------Compruebe si su teléfono móvil se ha conectado a otros dispositivos Bluetooth.

5.No se puede buscar el modelo de este auricular.
------Asegúrese de que el auricular haya entrado en modo de emparejamiento.
------ Puede haber un error de programa en el auricular y el teléfono celular. Reinicie el auricular (mientras el indicador parpadea en rojo y azul alternativamente, presione la tecla multifuncional y la tecla para subir el volumen "+" al mismo tiempo durante 6 segundos para restaurar el auricular a su configuración predeterminada) o comuníquese con el fabricante para reparar eso.
6.No se puede escuchar ningún sonido desde el auricular durante una llamada
------Asegúrese de elegir el LC-B45 para entrada / salida de audio durante una llamada, pero no el altavoz de su teléfono celular.
------ Asegúrese de que su teléfono celular no esté conectado a otros dispositivos Bluetooth.
7.Si el gancho para la oreja se suelta o afloja, simplemente presiónelo hacia atrás para continuar usándolo.

5.Notas de seguridad

1. El uso de accesorios proporcionados no originales puede resultar en un

bajo rendimiento, daños al cuerpo o cortocircuitos, y todo esto no está cubierto por la garantía.
2. Desarmarlo personalmente puede dañar el auricular y esto no está cubierto por la garantía.
3. No utilice el auricular en un entorno polvoriento.
4. Limpie el auricular con un paño limpio, suave y seco.
5. Mantenga el auricular en su embalaje original cuando no lo utilice.
6. No permita que sus hijos jueguen con el auricular. Pueden lesionarse o dañar el auricular.
7. No coloque el auricular en un ambiente cálido o frío, de lo contrario, es posible que no esté disponible temporalmente para su uso. La temperatura de uso normal es entre 14 ℉ ~140 ℉ (-10°~60°).



¿Feliz?

¡Gracias por elegir nuestro producto! Esperamos sinceramente que será su nueva felicidad encontrada.

Si está completamente satisfecho con su experiencia de compra,
¿podría compartir a sus amigos?

También estudiamos con nuestros seguidores para aprender cómo podemos hacer mejor ofreciendo los productos gratuitos de

lanzamiento previo. No dude en seguirnos si le interese

Facebook: **NewBeeBrand**

Sitio web: **https://www.anewbee.com**

¿No feliz?

Si tiene cualquier problema, preocupación o solo no está satisfecho, no dude en contactar con nosotros en cualquier momento por e-mail:

Email: **support@anewbee.com**

Tel: **86-755-83219167**

Address: 3er piso, Edificio E, Industrial Guanghao, No. 23, Camino Yunfeng, Calle Dalang, Distrito Longhua, Shenzhen, Guangdong, China

Italiano

New Bee

LC-B45

Manuale utente

1. Descrizione del prodotto

Questi sono semplice cuffie Bluetooth in-ear in stile business, con chip Qualcomm integrato che assicura una connessione stabile per chiamate vocali chiare e ascolto di musica. Inoltre, è caratterizzato una durata della batteria di 24 ore e un lungo tempo di standby, porta più convenienza alla tua vita.

Va notato che il collegamento Bluetooth può essere bloccata da muro, colpita da interferenze elettroniche o interrotta a causa della distanza eccessiva. Per favore, leggere attentamente questo manuale utente prima di utilizzare le cuffie per usarlo correttamente e sicuramente che e tenerlo in buone condizioni.

2. Istruzione del prodotto

① Tasto Multifunzione
② Ganciper auricolari
③ Tasto On-Off
④ Tasto Volum
⑤ Tasto Volum e Up
⑥ Tasto Volum e Down
⑦ Microfono
⑧ Indicatore LED
⑨ Cuscinetti Cuffie
⑩ Porta di Ricarica

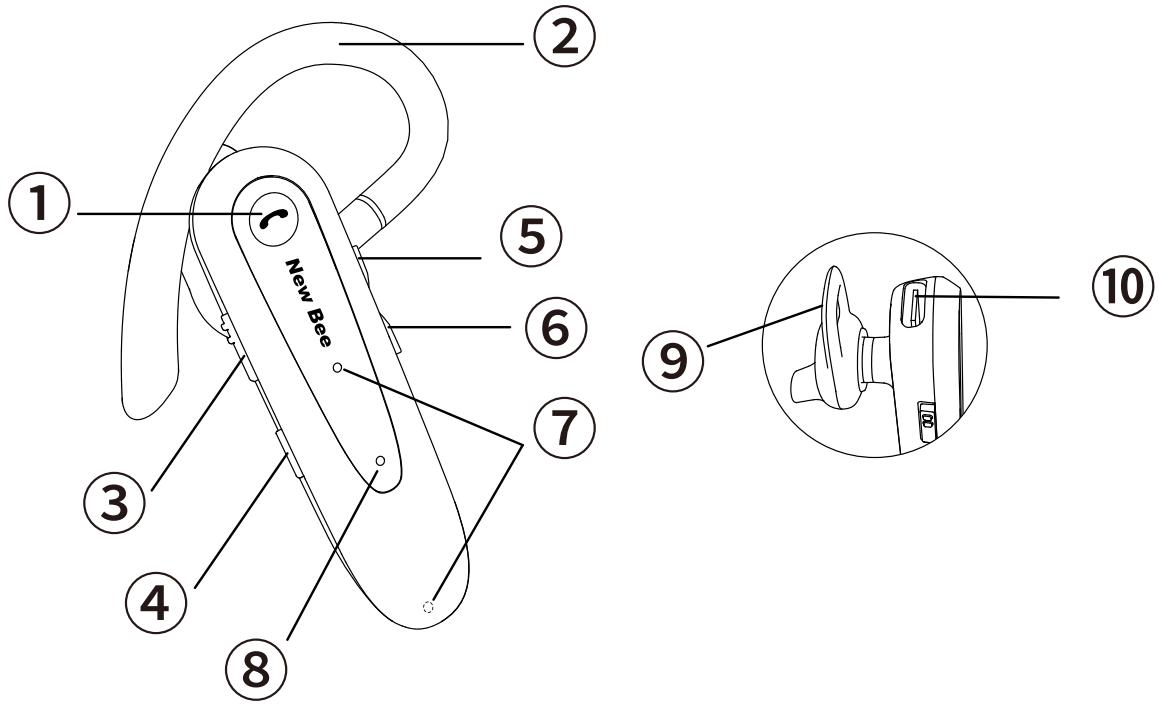

1.Istruzione dei tasti funzionali

(1)Tasto On-Off (No.③)

Spingere verso l'alto per accendere, spingere verso il basso per spegner.

(Nota: L'indicatore LED continuerà a lampeggiare alternativamente in rosso e blu quando gli auricolari sono in modalità di collegamento).

(2)Tasto volume (No.⑤ and No.⑥)

● Premere brevemente "+" per aumentare il volume; premere a lungo "+" per 2 secondi e passare al canzone successivo.

● Premere brevemente "-" per abbassare il volume; premere a lungo " -" per 2 secondi e passare al canzone precedente.

(3)Tasto Multifunzione (No.①)

● Controllo delle chiamate: In stato di chiamata, premere una volta per ricevere le chiamate; premere a lungo per 2 secondi per rifiutare le chiamate. Nello stato di ricezione delle chiamate, premere una volta per riagganciare le chiamate.

● In stato di riproduzione della musica, premere una volta per riprodurre o mettere in pausa la musica.

● In stato di non chiamata, fare doppio clic per ricomporre l'ultimo numero di telefono; premere a lungo per 2 secondi per attivare Siri o l'assistente vocale. (Nota: mentre l'indicatore LED lampeggia alternativamente in rosso e blu, premere il tasto multifunzione e il tasto volume "+" contemporaneamente per 6 secondi, quando si sente un suono "DUDU", la funzione Bluetooth è stata ripristinata).

(4)Tasto Mute(No.④)

● In stato di chiamata: premere una volta per disattivare il microfono, e premere di nuovo per riattivarlo.

2.Indicatore LED Bluetooth (No.⑧)

● In stato di accensione: continua a lampeggiare in rosso e blu per 1 secondo.

● In stato di accoppiamento: dopo essere stato acceso, l'indicatore continua a lampeggiare in rosso e blu, e le cuffie entrano automaticamente in modalità di accoppiamento.
● In stato di spegnimento: continua a lampeggiare in rosso e blu per 1 secondo.
● In stato di collegato con successo: le luci si spengono.

3.Promemoria batteria scarica

Quando si sente "Battery Low", le cuffie sono in stato di batteria scarica, si prega di caricarlo in tempo.

4.Porta di ricarica

● Le Cuffie sono alimentato da batterie ai polimeri di litio, devano essere caricato per circa 2 ore prima di utilizzarla per la prima volta. (Tensione di carica 5V, corrente 0.5~2A).
● La luce rossa è accesa quando è in carica, e la luce blu sarà accesa quando è completamente carica.
● No usare le cuffie mentre si è in carica.

5.Collegamenti

(1)Accendere le cuffie e farle entrare in modalità di accoppiamento, l'indicatore LED continua a lampeggiare in rosso e blu alternativamente.
(2)Attivare la funzione Bluetooth sul suo cellulare (o altri dispositivi), e poi cerca il nuovo dispositivo.
Per iPhone, "Impostazioni" > "Bluetooth" > "Apri".
Per Android, "Impostazioni" > "Bluetooth" > "Dispositivi Disponibili".
(Nota: il contenuto del menu può variare da dispositivi diversi.)
(3)Dopo collegare a "LC-B45" con successo, la luce del LED saranno spente.
(4)Accoppiamento a due cellulari
Le cuffie possono connettersi a due cellulari allo stesso tempo. Quando si connette con successo al smartphone A, spegni gli auricolari e la funzione Bluetooth sul smartphone A. Poi, accendi di nuovo le cuffie e farle connettere al smartphone B. Tieni il smartphone B connesso, apri la funzione Bluetooth sul smartphone A, scegli LC-B45 e connettiti ad esso.
(Nota: Quando due cellulari sono collegati agli auricolari allo stesso tempo, solo uno dei telefoni può riprodurre la musica attraverso LC-B45, gli auricolari bluetooth non può riprodurre la musica da due cellulari contemporaneamente.

3. Specifica di prodotto

1.Versione Bluetooth: V5.0

2.Protocollo di sostegno: Cuffie, HFP, A2DP, AVRCP

3.Tempo di conversazione: circa 20 ore

4.Tempo di standby： circa 180 giorni

5.Tempo di ricarica: circa 2 ore

6.Tempo di riproduzione musicale: circa 24 ore

7.Distanza di trasmissione： circa 49,2 piedi/15 metri (spazio aperto)

8.Riproduzione della canzone precedente o successiva

9.Supporto per funzione di disattivazione del microfono

10.Doppio microfono incorporato

11.Porta di ricarica: USB Type-C

12.Visualizzare la percentuale della batteria su iPhone/la maggior parte di Android

13.Collegare con due telefoni allo stesso tempo

14.Temperatura di funzionamento: -10°C~60°C (14 ℉~140 ℉)

4. Problemi comuni

1.La batteria scarica può causare la disconnessione, per non influenzare

l'uso normale, per favore carica le cuffie in tempo.
2.Se gli auricolari bluetooth non si accendono, si prega di provare a caricarlo prima, e accenderlo dopo è completamente carica.
3.Se la batteria è eliminato o non è stata usata a lungo, all'inizio della carica potrebbero non essere accesso la lampada di segnalazione, ma si accende normalmente in rosso dopo alcuni minuti.
4.Nessun suono da cuffie:
------ Assicurarsi che gli auricolari Bluetooth siano stato acceso.
------ Assicurarsi che gli auricolari si connettano al cellulare con successo.
------ Assicurarsi che la distanza effettiva degli auricolari al cellulare sia entro i 15 metri.
------ Assicurarsi che ha scelto il Bluetooth (LC-B45) per la riproduzione della musica.
------ Assicurarsi che il suo cellulare sia in un zone del segnale forte senza interferenze esterne.
------ Controlla se il suo cellulare è stato collegato ad altri dispositivi Bluetooth.
5.La situazione delle cuffie non può essere cercata:
------ Assicurarsi che gli auricolari siano entrato in modalità di accoppia-mento.

------ Può esserci un errore di programma tra gli auricolari e il cellulare. Si prega di reimpostare le cufffie (mentre l'indicatore lampeggia alternativamente in rosso e blu, premere contemporaneamente il tasto multifunzione e il tasto volume su "+" per 6 secondi per ristabilire.
6.Non si sente alcun suono dagli auricolari bluetooth nello stato di chiamata.
------Assicurarsi che ha scelto l'LC-B45 per l'ingresso/uscita audio durante una chiamata, ma non l'altoparlante del tuo cellulare.
------Assicurarsi che il tuo cellulare non sia collegato ad altri dispositivi Bluetooth.
7.Se i ganci per auricolari si staccano o si allentano, solo premerli indietro per continuare ad utilizzarli.

5. Note sicure

1.Usare gli accessori non originali che può provocare bassi rendimenti, danni al corpo o cortocircuiti, e tutti questi non sono coperti da garanzia.
2.Smontare personalmente può danneggiare gli auricolari wireless e questo non è coperto da garanzia.
3.Non usare Le cuffie bluetooth nell ‘ambiente polveroso.

4.La prego di pulire gli auricolari bluetooth con un panno pulito, morbido e asciutto.

5.Non usare Le cuffie bluetooth nell ‘ambiente polveroso.

6.Non lasciare che i vostri bambini giochino con le cuffie bluetooth. Potrebbero essere feriti o danneggiare gli auricolari.

7.Non mettere gli auricolari bluetooth nell’ ambiente caldo o freddo, altrimenti potrebbe non essere temporaneamente usabile. La temperatura normale di utilizzo è tra -10°C~60°C (14 ℉ ~140 ℉).

Contento？

Sinceramente che questo diventerà la tua nuova felicità.

Se sei completamente soddisfatto della tua esperienza di utilizzo, potresti gentilmente condividerlo con i tuoi amici?

Ci impegniamo inoltre con i nostri appassionati a imparare come possiamo fare meglio offrendo I prodotti non definitivi gratuiti. Se sei interessato, non esitare a seguirci su

Facebook: **NewBeeBrand**

Sitio web: **https://www.anewbee.com**

Non contento?

Se avete delle domande, dubbi o insoddisfazione di qualsiasi aspetto, non esitare a contattarci via e-mail :

Email: **support@anewbee.com**

Tel: **86-755-83219167**

Indirizzo: Parco industriale Guanghao, padiglione E, terzo piano, Via Yunfeng N.23, Viale Dalang, Distretto di Longhua, città di Shenzhen, provincia del Guangdong, Cina

Русский язык

New Bee

LC-B45

Руководство пользователя

1. Описание продукта

Это простой внутриканальный Bluetooth-наушник в деловом стиле со встроенным чипом Bluetooth Qualcomm, который обеспечивает стабильное соединение для четких голосовых вызовов и прослушивания музыки. Кроме того, он имеет 24 часа автономной работы и длительное время в режиме ожидания, что делает вашу жизнь еще удобнее.

Следует отметить, что соединение Bluetooth может быть заблокировано стенами, затронуто электронными помехами или прервано из-за большого расстояния. Пожалуйста, внимательно прочтите это руководство пользователя перед использованием наушника, чтобы гарантировать правильное, безопасное использование и поддерживать его в хорошем состоянии.

2. Инструкция по продукту

① Многофункциональная кнопка
② Ушной крючок
③ Клавиша ключения/выключения
④ Клавиша отключения звука микрофона.
⑤ Клавиша увеличения громкости.
⑥ Клавиша уменьшения громкости.
⑦ Микрофоны
⑧ Светодиодный индикатор.
⑨ бутон уха
⑩ порт зарядки

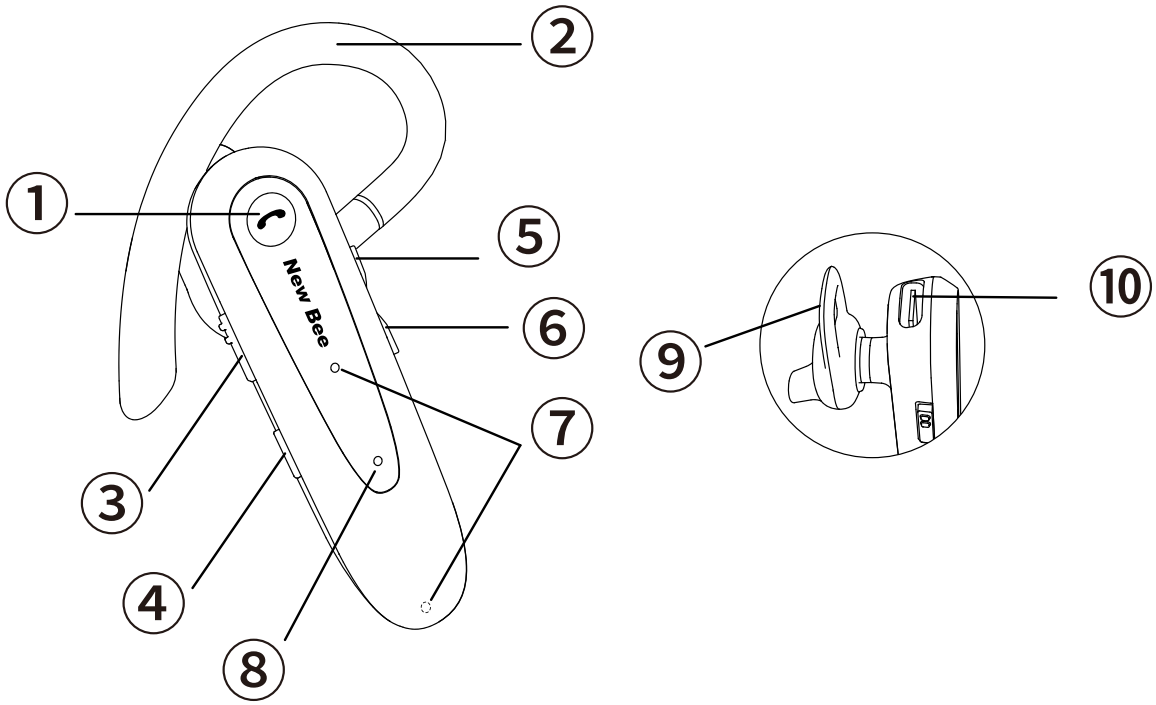

1. Инструкция по функциональным клавишам

(1) Кнопка включения / выключения (№ 3)

Нажмите вверх, чтобы включить, и нажмите вниз, чтобы выключить.

(Примечание: светодиодный индикатор будет попеременно мигать красным и синим, когда наушник находится в режиме сопряжения.)

(2) Клавиша громкости (№ 5 и № 6)

Короткое нажатие «+» для увеличения громкости; нажмите и удерживайте «+» в течение 2 секунд и переходите к следующей песне.

● Короткое нажатие «-» для уменьшения громкости; нажмите и удерживайте «-» в течение 2 секунд и вернитесь к предыдущей песне.

(3) Многофункциональная кнопка (№ 1)

● Управление вызовами: в состоянии вызова нажмите один раз, чтобы принимать вызовы; нажмите и удерживайте в течение 2 секунд, чтобы отклонить вызовы. В состоянии приема вызовов нажмите один раз, чтобы завершить вызов.
● В режиме воспроизведения музыки нажмите один раз, чтобы воспроизвести или приостановить воспроизведение музыки.
● В состоянии отсутствия вызова дважды щелкните, чтобы повторно набрать последний номер телефона; нажмите и удерживайте в течение 2 секунд, чтобы активировать Siri или голосового помощника.
(Примечание: пока светодиодный индикатор попеременно мигает красным и синим светом, одновременно нажмите Многофункциональная кнопка и кнопку увеличения громкости «+» в течение 6 секунд, при прослушивании звука «DUDU» функция Bluetooth была перезагрузить.)
(4)Клавиша отключения звука микрофона (№ 4)
В состоянии вызова: нажмите один раз, чтобы отключить микрофон, и нажмите еще раз, чтобы включить микрофон.

2. Светодиодный индикатор Bluetooth (№8)
● В состоянии включения: продолжайте мигать красным и синим в

течение 1 секунды.

● В состоянии сопряжения: после включения индикатор продолжает мигать красным и синим, а наушник автоматически переходит в режим сопряжения.

● В выключенном состоянии: продолжайте мигать красным и синим в течение 1 секунды.

● При успешном подключении: свет погаснет.

3. Напоминание о низком заряде батареи

Когда вы слышите «Батарея разряжена», это означает, что в наушнике низкий заряд батареи, пожалуйста, заряжайте ее вовремя.

4. Порт зарядки (№10)

● Этот наушник питается от литий-ионных полимерных аккумуляторов, его необходимо заряжать около 2 часов перед первым использованием. (Напряжение зарядки 5 В, ток 0,5~ 2 А)

● Красный индикатор горит при зарядке, а синий индикатор горит при полной зарядке.

● Этот наушник нельзя использовать во время зарядки.

5. Подключения

(1) Включите наушник и переведите его в режим сопряжения, светодиодный индикатор будет попеременно мигать красным и синим цветом.

(2) Включите функцию Bluetooth на вашем телефоне (или других устройствах), а затем выполните поиск нового устройства.

Для iPhone: «Настройки»> «Bluetooth»> «Открыть».

Для телефонов Android: «Настройки»> «Bluetooth»> «Найти новое устройство».

(Примечание: содержимое меню может отличаться на разных устройствах.)

(3) После успешного подключения к «LC-B45» светодиодные индикаторы погаснут.

(4) Подключение двух телефонов

Этот наушник можно одновременно подключать к двум телефонам. После успешного подключения к телефону A выключите наушник и функцию Bluetooth на телефоне A. Затем снова включите наушник и подключите его к телефону B. Не отключите телефон B, откройте функцию Bluetooth на телефоне A, выберите LC-B45 и подключитесь к нему. (Примечание: когда два телефона подключаются к наушнику

одновременно, только один из телефонов может воспроизводить музыку через LC-B45, наушник не может воспроизводить музыку с двух телефонов одновременно.)

3. характеристики продукта

1. Версия Bluetooth: V5.0
2. Протокол поддержки: гарнитура, HFP, A2DP, AVRCP
3. Время разговора: около 20 часов
4. Время ожидания выключения: около 180 дней
5. Время зарядки: около 2 часов
6. Время воспроизведения музыки: около 24 часов.
7. Расстояние передачи: около 49,2 футов / 15 метров (открытое пространство)
8. Выбор предыдущей или следующей песни.

9 Поддержка функции отключения звука микрофона

10. Встроенные двойные микрофоны.
11. Порт зарядки: Type-C
12. Может отображать уровень заряда батареи на iPhone / большинстве телефонов Android.

13. Два мобильных телефона могут быть подключены одновременно.
14. Рабочая температура: 14 ° F ~ 140 ° F (-10 ° C ~ 60 ° C)

4. Общие проблемы

1. Низкий заряд батареи может вызвать отключение, чтобы не повлиять на нормальное использование, пожалуйста, заряжайте наушник вовремя.
2. Если наушник не включается, попробуйте сначала зарядить его, а затем включите после полной зарядки.
3. Если аккумулятор разряжен или не использовался в течение длительного времени, в начале зарядки могут отсутствовать сигнальные лампы, но обычно индикатор загорается красным через несколько минут.
4. Нет звука из динамика:
------ Убедитесь, что наушник Bluetooth включен;
------ Убедитесь, что наушник успешно подключается к мобильному телефону.
------ Убедитесь, что эффективное расстояние между наушником и мобильным телефоном не превышает 15 метров.

------ Убедитесь, что вы выбрали устройство Bluetooth (LC-B45) для воспроизведения музыки.
------ Убедитесь, что ваш мобильный телефон находится в диапазоне сильного сигнала без внешних помех.
------ Проверьте, подключен ли ваш мобильный телефон к другим устройствам Bluetooth.
5. Модель данного наушника поиску не подлежит.
------ Убедитесь, что наушник перешел в режим сопряжения.
------ Возможна программная ошибка наушника и мобильного телефона. Выполните сброс наушника (пока индикатор попеременно мигает красным и синим светом, нажмите многофункциональную кнопку и кнопку увеличения громкости «+» одновременно в течение 6 секунд, чтобы восстановить для наушника настройки по умолчанию.) Или обратитесь к производителю для ремонта. Это.
6. Нет звука из динамика.
------ Убедитесь, что вы выбрали LC-B45 для входа / выхода звука во время разговора, а не динамик на мобильном телефоне.
------ Убедитесь, что ваш мобильный телефон не подключен к другим устройствам Bluetooth.
7. Если дужка для уха отсоединена или ослаблена, просто нажмите на

нее, чтобы продолжить использование.

5. Указания по безопасности

1.Использование неоригинальных принадлежно- стей может привести к снижению производи- тельности, повреждению корпуса или короткому замыканию, и все это не покрывается гарантией.
2. Самостоятельная разборка может привести к повреждению динамика, и на это не распростра- няется гарантия.
3. Не используйте наушник в пыльной среде.
4. Очищайте наушник чистой, мягкой и сухой тканью.
5. Храните наушник в оригинальной упаковке, когда он не используется.
6. Не позволяйте детям играть с наушником. Они могут травмировать или повредить наушник.
7. Не кладите наушник в жаркую или холодную среду, иначе он может быть временно недо- ступен для использования. Нормальная температура использования составляет 14 ℉ ~ 140 ℉ (-10 ° ~ 60 °).



Счастливо?

Спасибо за выбор наших продуктов! Мы искренне надеемся, что это будет Ваше новое счастье.

Если Вы полностью удовлетворены своим опытом использования, не могли бы Вы любезно поделиться со своими друзьями?

Мы также сотрудничаем с нашими поклонниками, чтобы узнать, как мы можем сделать все лучше, предложив бесплатные предварительные

выпуски. Если Вы заинтересованы, не стесняйтесь следовать за нами по нижеследующим контактам:

Facebook: **NewBeeBrand**

Website: **https://www.anewbee.com**

Не счастливо?

Если у Вас возникли какие-либо вопросы, проблемы или просто не удовлетворены в любых отношениях, свяжитесь с нами по электронной почте:

Email: **support@anewbee.com**

Tel: **86-755-83219167**

Адрес: 3-й этаж, здание E, промышленный парк Гуанхао, д.23, ул. Юйфэнь, квартал Далан, район Лунхуа, г. Шэньчжэнь, Гуандун, Китай

日本の

New Bee

LC-B45

取扱説明書

一、製品紹介

この製品はシンプルなビジネス・カナルタイプのBluetoothヘッドセットです。クアルコム・チップを内臓し、安定した接続、高解像度の音声通話と音楽を実現可能、また24時間のバッテリ駆動時間と長いスタンバイ時間により、あなたの生活により便利をもたらします。

壁の遮断やそのほかの電子干渉、また遠距離の原因でBluetooth接続が中断される場合がありますので、ご注意ください。正しく安全の使い方、且つよい使用状態を確報するために、ご使用の前に当取扱説明書を詳しくお読みください。

二、製品説明

① マルチ機能ボダン
② 柔軟なイヤーフック
③ 電源スイッチ
④ マイクミュートボダン
⑤ 音量＋
⑥ 音量－
⑦ マイクホール
⑧ 指示ランプ
⑨ イヤーピース
⑩ 充電口

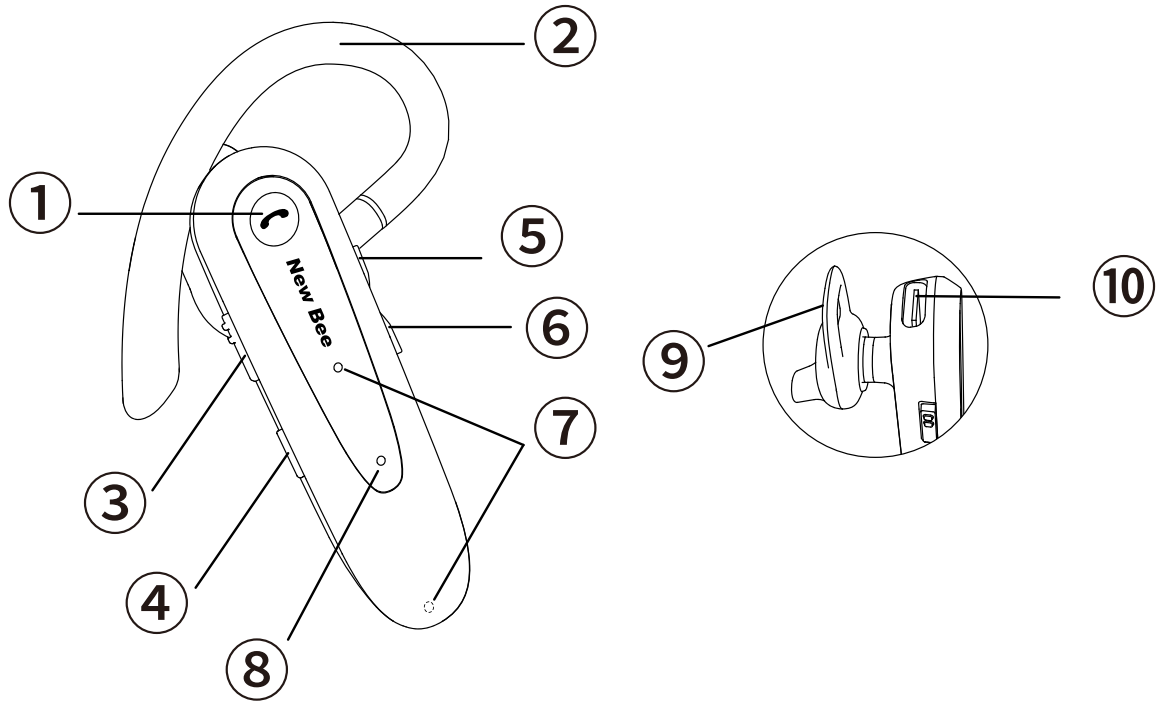

1. ボダン説明

① 電源スイッチ（図 3）

上方向押すと電源 ON になり、下方向押すと電源 OFF なります。

（備考：電源オンにしたらペアリングモードに入り、赤 / 青ランプが交互に点滅します。）

②音量ボダン（図 5/6）

音量「＋」ボダンを一回押すと、音量が増加し、2 秒長押しすると、次の曲へ変わります。

音量「ー」ボダンを一回押すと、音量が減少し、2 秒長押しすると、上の曲へ戻ります。

③ マルチ機能ボダン（図 1）

通話コントロール：着信状態、一回クリックすると電話に出ます ,2 秒長押しすると、電話拒否します。

音楽再生状態：一回押すと音楽は再生 / 一時止めになります。

非通話状態：ダブルクリックすると最後の通話記録をリダイヤルします。2 秒長く押しすると Siri / 音声アシスタントがアクティブになります。

（備考：赤 / 青ランプが交互に点滅している状態で、多機能ボタンと音量「＋」ボダンを同時に 6 秒間押し続けると、「dudu」の音が鳴り、Bluetooth をリセットされます。）

④ マイクミュートボダン（図 4）

通話状態：一回押すとマイクがミュート、再度押すとミュートを解消します。

2.Bluetooth LED 指示ランプ（図 8）

① 電源 ON：赤、青ランプが 1 秒間点灯します。
② ペアリング状態：電源オンにしたら、赤、青ランプが交互に点滅し、自動的にペアリングモードに入ります。
③ 電源 OFF：赤、青ランプが 1 秒間点灯します。
④ ペアリング成功：指示ランプが消灯します。

3. バッテリ低い時のリマインダー

「battery low」を聞いた時に、即時に充電をしてください。

4. 充電ポート（図 10）

① 本製品はリチウムイオンポリマー電池を使用しており、初回目の使用は約 2 時間を充電します。
（充電電圧：5V、電流 0.5 ～ 2A）
② 充電時に赤ランプが点灯し、充電完了になったら青ランプが点灯します。
③ 充電の際に本製品を使用しないでください。

5. イヤホンのペアリング

（1）電源を ON にしてからペアリングモードに入り、この際に赤と青の LED ランプが交互に点滅します。
（2）スマートフォンの Bluetooth（又はその他のデバイスの Bluetooth）をアクティブし、新デバイスを検索します。
iPhone：[設定]> [Bluetooth]> [ＯＮ]
Android スマートフォン：[設定]> [Bluetooth]> [新デバイスの検索]
（注意：メニューの内容は、デバイスによって異なる場合があります。）
（3）接続、「 LC-B45」接続完了の後、ＬＥＤ指示ランプは消灯になります。
（4）2 台のスマートフォンを同時に接続：ヘッドセットは 2 台のデバイスを同時に接続できます。スマートフォン A と接続完了したら、ヘッドセットとスマートフォンＡの Bluetooth 機能をＯＦＦします。そしてヘッドセットを再起動して、スマートフォンＢと接続します。スマートフォンＢとの接続を維持したまま、スマートフォンＡを開けてから「LC-B45」をクッリクし、接続を行います。（備考：2 台のスマートフォンを同時に接続されていますけど、その中の 1 台だけ音楽を再生できます、2 台のスマートフォンから同時に音楽を再生することができません。）

三、製品仕様

1. Bluetooth バージョン：V5.0

2. サポート協議：Headset 、HFP、A2DP、AVRCP
3. 通話時間：約 20 時間
4. オフスタンバイ時間：約 180 日
5. 充電時間：約 2 時間
6. 音楽再生時間：約 24 時間
7. 送信距離：約 15m（オープンスペース）
8. 前の曲 / 次の曲調整可能
9. 通話ミュート機能にサポート
10. デュアルマイク内臓
11. 充電ポート：タイプ C
12. iPhone/ 大部分の Android でパッテリ残量が表示可能
13. 2 台のスマートフォン同時に接続可能
14. 作動温度：-10°C—60°C

四、よくある質問

1. バッテリ残量が少なくなると、接続が切断される場合があり、ご使用に影響を与えないよう、時間内に充電してください。
2. ヘッドセットが ON できない場合、まずは充電してみてください、十分に充電できた後、再度電源 ON をしてみてください。

3. バッテリ残量が無し、あるいは長時間で未使用する場合、充電開始時に信号ランプが点灯しない場合がありますが、数分間後に赤ランプは通常に点灯をします。
4. ヘッドセットに音が出ない
------ ヘッドセットがＯＮにしているかを確認してください。
------ ヘッドセットがスマートフォンとちゃんど接続すること。
------ ヘッドセットとスマートフォンは 15mの有効な送信距離にあること。
------ 音楽再生の輸出は Bluetooth デバイスを選択すること。（LC-B45)
------ スマートフォンは十分な強い信号範囲内にあり、外部からの干渉がないこと。
------ ご使用のスマートフォンが別の Bluetooth デバイスに接続されていないこと。
5. ヘッドセットの型番を検索できない
------ ヘッドセットがペアリング状態にあり、接続準備できていることを確認してください。
------ ヘッドセットはスマートフォン間のプログラムはエラー発生した可能性があります。この時は デバイスを再起動してください（赤と青ランプが交互に点滅する場合、マルチ機能ボダンと音量「＋」ボダンを同時に 6 秒間を長押し続けて、工場出荷設定に戻ります。）または、製造元に連絡し、修理

依頼してください。
6. 電話来るときに、ヘッドセットから音が出ない
------ 通話は LC-B45　Bluetooth デバイスを選択する状態にあり、スマートフォン（受話器 / ラウドスピーカ）状態ではないことをチェックしてください。
------- スマートフォンは別の Bluetooth デバイスと接続されたかを確認してください。
7. イヤーフックは外れたり緩くなったりした場合、押し戻すだけで使用続けることができます。

五、注意事項

1. オリジナル以外のアクセサリーを使用すると、パフォーマンスが低下し、本体の損壊、短絡及び品質保証をできない可能性があります。
2. 勝手に分解する場合、ヘッドセットの損壊原因となり、保証の対象外となります。
3. ほこりのある環境に本製品を使用しないでください。
4. きれい、柔らかく乾燥な布で清潔してください。
5. 不使用する場合はヘッドセットを元包装に収納してください。
6. お子様にヘッドセットを遊ばないでください。ヘッドセットに怪我されたり、ヘッドセットを損傷したりする可能性があります。

7. ヘッドセットを高低温の環境に置かないでください。ヘッドセットが一時的に使用できない原因となります。正常の使用温度は -10 度から６０℃の間です。

うれしい?

当社の商品を選んでくれてありがとう!それがお客様の新しい見つかた幸せことになれば光栄です。

もしお客様がこの商品に大満足、あなたの友達にもおススメすればうれしいです

もっと良い商品を提供するために、当社はファンの方にリリース前の製品を無料でオファー する。それに興味があるなら、早速我々をフォローしてください：

フェースブック：**NewBeeBrand**

公式サイト：**https://www.anewbee.com**

うれしくない？

もし何か問題、質問、もはや不満があれば、気軽我々にご連絡ください。

メール: **support@anewbee.com**

電話番号: **86-755-83219167**

アドレス: 中国広東省深セン市龍華区大浪街道雲峰路23号
光浩工業園E棟三階

한국어

New Bee

LC-B45

설명서

ㄱ 제품 소개

심플한 비즈니스용 이어폰입니다. 퀄컴 블루투스 칩이 내장되어 있어 안정적인 연결, 고화질 음성 통화 및 음악, 24시간의 항속시간과 긴 대기시간이 제공되어 더욱 편리하게 생활할 수 있습니다.
주의할 점은 블루투스 연결이 벽 칸막이나 다른 전자 방해나 거리가 멀어 중단될 수 있다는 것이다.사용 전 정확하고 안전하게 사용하실 수 있도록 설명서를 잘 읽어주시기 바랍니다.

ㄴ 제품설명

① 다기능 키
② 젤라틴 귀걸이
③ 스위치 키
④ 마이크 무음 키
⑤ 볼륨 +
⑥ 볼륨 -
⑦ MIC 구멍
⑧ 표시등
⑨ 이어캡
⑩ 충전구

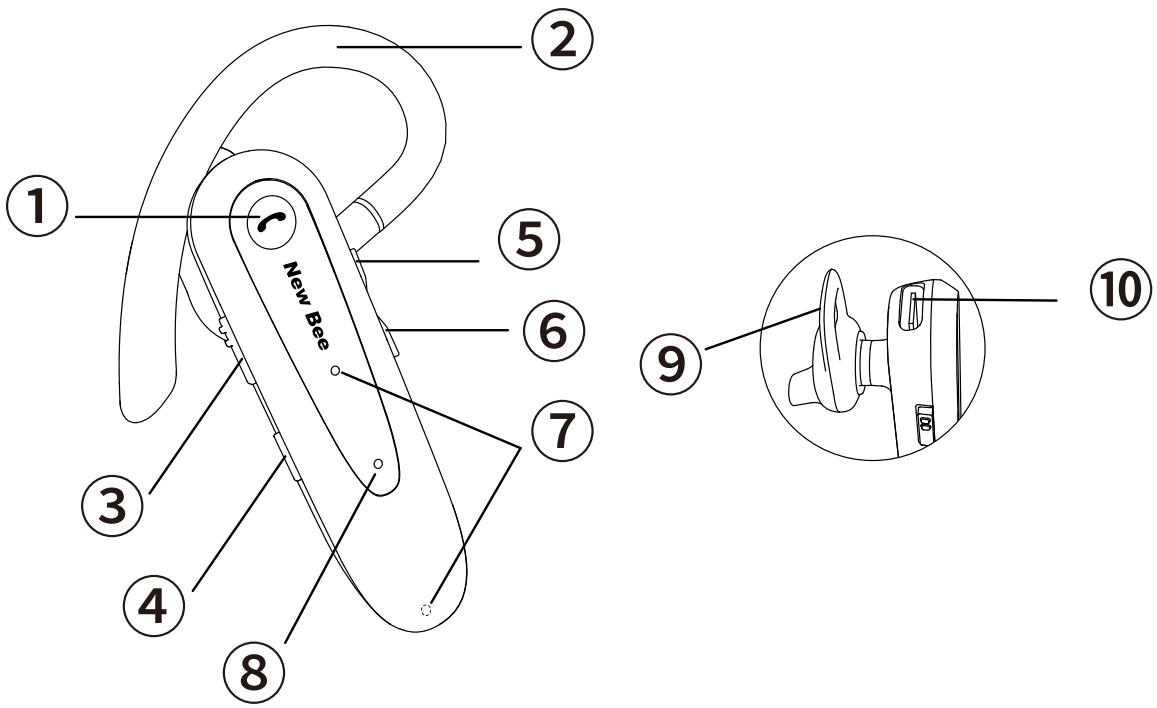

(1) 버튼설명

① 스위치 키(그림3)

스위치 키 위쪽으로 시동하고 아래로 끄다.

(비고: 시동을 켜고 매칭하면, 레드 램프와 블루 램프를 교체하여 깜빡임).

② 볼륨 키(그림 5/6)

음량+ 버튼을 눌러 볼륨을 높이다. 음량+ 버튼 2초 길게 누르면 다음 곡이다.

음량- 버튼을 누르면 음량을 줄인다. 음량- 버튼은 2초 길게 누르면 이전 곡이다.

③ 다기능키(그림1)

통화 제어: 발신 상태라면 전화 받으려면 한번 누르십시오, 2초간 길게 누르면 전화를 받지 않는다.통화 끊으려면 한번 누르십시오.

음악 재생 상태: 클릭 음악 재생/ 일시 정지

비통화 상태: 마지막 통화 기록을 다시 걸기 더블클릭;

2초간 길게 눌러 Siri/ 음성 도우미 활성화시키

(메모란트: 레드 램프와 블루 램프 교차하면 점멸상태로 번갈아 가며 누른다. 다기능 키와 음량 '+' 키를 6초간 눌렀다가 'dudu' 소리 나면 블루투스 리셋)

④ 마이크 무음키(그림4)

통화상태: 마이크를 한 번 누르고 무음해지고, 다시 한 번
누르면마이크 무음을 해제하다.

(2) 블루투스 LED 표시등(그림8)

① 시동 : 레드 블루 램프 1초 밝게
② 매칭상태 : 오프닝 후 레드 블루 램프 교체깜빡임이 자동으로 매칭 모드로 가기
③ 셧다운 : 레드 블루 램프 1초간 밝게
④ 연결 성공 : 표시등이 꺼짐.

(3) 저전력 알림

들을 때 batterylow시 저전력량이므로 즉시 충전하여 주십시오

(4) 충전구(그림 10))

① 본 제품은 리튬 브폴리머 배터리 사용하기, 첫 사용으로 약 2시간 충전
(충전 전압 5V 전류 0.5~2A)
② 충전 시 빨간불이 켜지고전기가 차면 파란 불이 켜진다.

③ 충전 시 본 제품은 사용할 수 없음.

(5). 이어폰 연결

① 이어폰을 켜서 짝짓기 모드로 레드블루램프이 깜박인다.
② 모바일 블루투스 키고 (또는 다른 장비의 블루투스), 새로운 장비가 검색됩니다.
아이폰:설정 > 블루투스 > 오픈
안드로이드폰:설정 > 블루투스 > 새 장치 검색
(메모: 장비별 메뉴 내용이 다를 수 있다.)
③ 연결: "LC-B45" 연결 후 LED 표시등이 꺼졌다.
④ 둘 휴대폰 동시에 연결: 이어폰은 두 개의 기기를 동시에 연결할 수있다.
휴대폰A와 연결되면 이어폰과 휴대폰폰A의 블루투스 기능이 꺼진다. 이어폰 재부팅 휴대폰B 연결하고, 폰B 연결 유지와 함께 폰A를 켜고 LC-B45를 클릭하여 연결합니다.(주의: 두 개의 휴대폰이 동시에 연결되어 있지만, 이 중 한 대의 음악만 재생할 수 있을 뿐, 두 대의 휴대폰은 동시에 재생할 수 없다).

㉡ 제품 규격

1. 블루투스 버전: V5.0
2.지원 약정: Headset, HFP,A2DP、AVRCP
3. 통화시간: 약 20시간
4. 셧다운 대기시간 : 약 180일
5.충전시간 : 약 2시간
6. 음악 재생시간: 약 24시간
7. 전송거리: 약 15m(광활한 곳)
8. 상하곡 선택 가능
9. 통화 무음 기능 지원
10. 듀얼 마이크 내장
11.충전 포트: Type-c
12. 아이폰/ 대부분의 안드로이드에서 표시 가능전력량
13.휴대전화 2대 동시접속 가능
14. 작업온도: -10°C-60°C

㉣ 자주 묻는 질문

① 저전력시 연결이 끊어질 수 있으므로 정상 사용에 지장이 없도록 충전하여 주십시오.
② 이어폰이 켜지지 않을 경우, 먼저 충전을 시도하고, 충분한 전력을

가진 후 다시 켜기를 시도한다.
③ 배터리가 소진되거나 장시간 사용되지 않으면 처음 충전 시에는 신호가 없을 수 있으나 몇 분 후에는 정상적으로 레드램드 밝다
④ 이어폰 소리가 안 난다
----- 블루투스이어폰 작동 확인
---- 이어폰이 성공적으로 연결되었음을 확인합니다.
---- 이어폰과 15m 이상 유효거리를 확인합니다.
----- 음악 재생 출력은 블루투스 기기 선택(LC-B45)
----- 휴대폰은 외부 간섭 없이 충분히 수신할 수 있는 범위 내에서 작동하는 것을 확인합니다.
---- 휴대전화에 다른 블루투스 장치가 연결되어 있는지 확인합니다.
⑤ 이어폰 모델 검색 불가
---- 이어폰이 짝짓기에 들어갈 수 있도록 연결을 준비합니다.
이어폰과 휴대전화의 프로그램 오류일 수 있습니다.장비를 재개하여 주십시오(적청색등이 번갈아 깜박이는 상태와 함께다기능키와 볼륨 "+"키를 6초간 눌러 출고설정을 재개합니다.)또는 공장으로 연락하여 수리한다.
⑥통화할 때 블루투스 이어폰은 소리가 나지 않는다
  ----통화는 블루투스 기기 LC-B45 상태를 선택하는 것을 확인해주세요.

휴대폰에 다른 블루투스 장치가 연결되어 있는지 확인합니다.
⑦ 귀걸이가 풀리면 그냥 눌러서 사용해세요.

㉮ 주의사항

1. 비원공장 부품의 사용으로 인한 저성능 및 동체 손상, 합선 및 품질보증 불가
2. 이어폰이 손상될 경우 품질보증을 받지 못할 수 있습니다.
3.먼지 환경에서는 사용하지 마십시오.
4. 깨끗하고 부드럽고 건조한 천으로 이어폰을 청소해 주세요.
5. 사용하지 않을 때는 이어폰을 패키지에 넣어주세요.
6. 당신의 아이가 이어폰을 만지지 않도록 하세요.이어폰에 상처를 입거나 파손될 수 있다.
7.이어폰을 냉온에 보관하지 말 것. 그렇지 않으면 이어폰이 일시적으로 사용되지 않을 수 있으며, 정상 사용 온도는 마이너스 10도와60도 사이.

저희 제품은 마음에 드십니까?

저희 제품을 선택해주셔서 감사합니다.

만약 이 제품의 사용경험이 매우 만족스럽다면, 이 제품을 친구들에게 공유해 주시겠습니까?

저희는 선공개 제품은 고객들에게 무료증정하겠습니다.
관심 있으시면 아래 사이트 통해서 폴로해주세요

Facebook : NewBeeBrand
website : https://www.anewbee.com

마음에 안 드십니까?

만약 어떤 문제가 있으면 언제든지 메일로 연락 주십시오.

Email : support@anewbee.com
Tel : 86-755-83219167
Address:중국 광둥성 선전시 룽화구 다랑거리 운봉로 23 광호공업원E동3층