USER MANUAL

RIVACASE

VA2603

www.rivacase.com

Thank you for purchasing the RIVACASE portable battery.
Read all instructions and warnings carefully before using the RIVACASE portable battery.

EN

Product package:

- RIVACASE portable battery
- User manual
- USB-C cable

Specifications:

Model: VA2603
Battery: Li- Polymer 3,7 V
5000 mAh 18,5 Wh
Input: USB-C 5 V 2 A / 9 V 2 A
Output: Wireless 15 W (max)
USB-C 5 V 2 A / 9 V 2,2 A
USB-A 5 V 4,5 A / 9 V 2 A

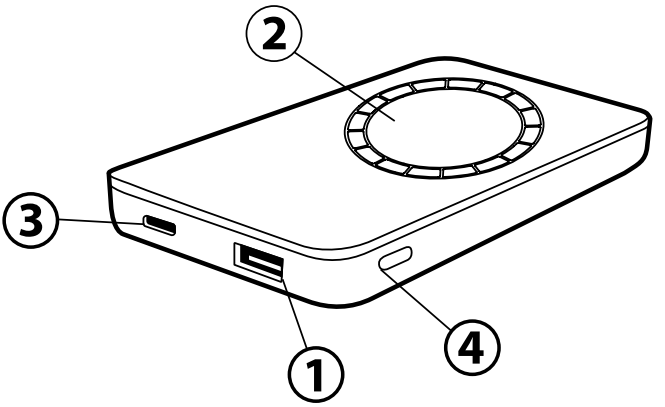

Safety protection

Over charge | Over discharge | Short circuit protection | Over current | Over voltage

Operating instructions

Charge the portable battery fully before the first use. Connect the cable to input port of the portable battery. Connect the other end of the cable to the power source. You can use AC charger or car charger to charge the battery. We recommend to use RIVACASE PS4102 or similar charger. Full charging time is about 2 hours.
The LED indicator shows the charge level during the charging of the RIVACASE battery. After RIVACASE battery is fully charged, 4 LED indicator lights are constantly on. Disconnect the cable from the battery when charging is complete.
To charge the mobile device, connect it to the output port of the RIVACASE battery using the cable. Charging will start automatically, and the indicator will show the remaining charge of RIVACASE battery. Disconnect the cable from the battery when charging is complete.

Power Delivery 20W / Quick Charge 3.0 / SCP 22,5W

Portable battery supports Power Delivery 20W, Quick Charge 3.0 and SCP 22,5W. Please connect device to battery output and appropriate mode will be selected.

Wireless charging

Your portable battery will magnetically attach to the back of your iPhone. Charging starts as soon as an effective induction field has been generated. LED indicator lights green during wireless charging. The charging status appears on your device. To remove the portable battery, gently pull it off the back of your device. Charging of watches and earphones are not supported.

We do not recommend keeping RIVACASE battery discharged, as it might be damaged. Press the button to check the battery charge.

Vielen Dank, dass Sie sich für den RIVACASE tragbaren Akku entschieden haben. Lesen Sie alle Anweisungen und Warnungen sorgfältig durch, bevor Sie den RIVACASE tragbaren Akku verwenden.

DE

Produktpaket:

- RIVACASE tragbarer Batterie
- Benutzeranleitung
- USB-C Kabel

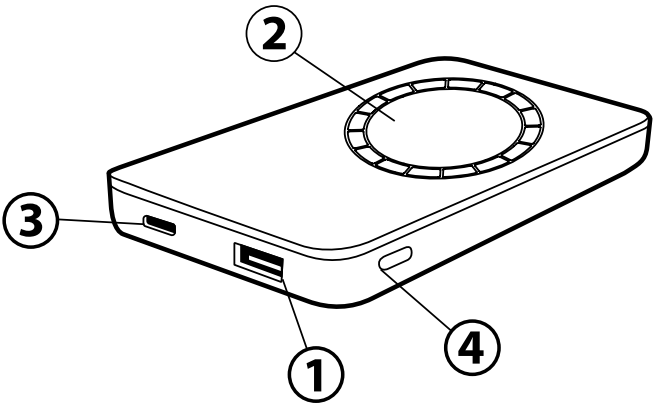

Leistungsbeschreibung:

Modell: VA2603
Batterie: Li- Polymer 3,7 V
5000 mAh 18,5 Wh
Eingabe: USB-C 5 V 2 A / 9 V 2 A
Ausgabe: Wireless 15 W (max)
USB-C 5 V 2 A / 9 V 2,2 A
USB-A 5 V 4,5 A / 9 V 2 A

Sicherheitsanweisungen

Überladung | Unterladung | Kurzschlussschutz | Überstrom | Überspannung

Betriebsanleitung

Laden Sie den tragbaren Akku vor dem ersten Gebrauch vollständig auf. Schließen Sie das Kabel an den Eingangsanschluss des tragbaren Akkus an. Verbinden Sie das andere Ende des Kabels mit der Stromquelle. Zum Laden des Akkus können Sie ein Wechselstrom- oder Autoladegerät verwenden. Wir empfehlen die Verwendung von RIVACASE PS4102 oder einem ähnlichen Ladegerät. Die vollständige Ladezeit beträgt ca. 2 Stunden.
Die LED-Anzeige zeigt den Ladezustand während des Ladevorgangs des RIVACASE-Akkus an. Nachdem der RIVACASE-Akku vollständig aufgeladen ist, leuchten 4 LED-Anzeigeleuchten ständig. Trennen Sie das Kabel vom Akku, wenn der Ladevorgang abgeschlossen ist.
Um das Mobilgerät aufzuladen, schließen Sie es mithilfe des Kabels an den Ausgangsanschluss des RIVACASE-Akkus an. Der Ladevorgang beginnt automatisch und die Anzeige zeigt die verbleibende Ladung des RIVACASE-Akkus an. Trennen Sie das Kabel vom Akku, wenn der Ladevorgang abgeschlossen ist.

Power Delivery 20W / Quick Charge 3.0 / SCP 22,5W

Der tragbare Akku unterstützt Power Delivery 20 W, Quick Charge 3.0 und SCP 22,5 W. Bitte schließen Sie das Gerät an den Batterieausgang an und der entsprechende Modus wird ausgewählt.

Kabelloses Laden

Ihr tragbarer Akku wird magnetisch an der Rückseite Ihres iPhones befestigt. Der Ladevorgang beginnt, sobald ein wirksames Induktionsfeld aufgebaut ist. Die LED-Anzeige leuchtet während des kabellosen Ladens grün. Der Ladestatus wird auf Ihrem Gerät angezeigt. Um den tragbaren Akku zu entfernen, ziehen Sie ihn vorsichtig von der Rückseite Ihres Geräts ab. Das Aufladen von Uhren und Kopfhörern wird nicht unterstützt.

Wir empfehlen, den RIVACASE-Akku nicht entladen zu lassen, da er sonst beschädigt werden könnte. Drücken Sie die Taste, um den Ladezustand des Akkus zu überprüfen.

Благодарим Вас за приобретение внешнего портативного аккумулятора RIVACASE**.** Перед использованием аккумулятора RIVACASE внимательно прочитайте инструкцию.

RU

Комплектация:

- Внешний аккумулятор RIVACASE
- Инструкция по эксплуатации
- Кабель USB-C

Технические характеристики:

Модель: VA2603
Батарея: Li- Polymer 3,7 V
5000 mAh 18,5 Wh
Вход: USB-C 5 V 2 A / 9 V 2 A
Выход: Wireless 15 W (max)
USB-C 5 V 2 A / 9 V 2,2 A
USB-A 5 V 4,5 A / 9 V 2 A

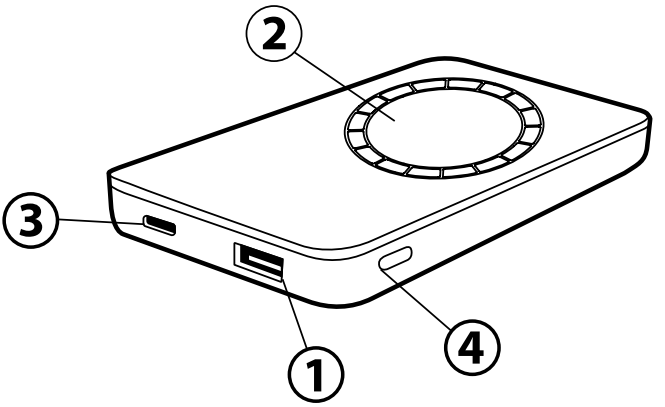

Предохранительная защита

Защита от перегрузок | Защита от коротких замыканий
Защита от чрезмерного заряда и разряда

Инструкция по эксплуатации

Перед первым использованием полностью зарядите внешний аккумулятор RIVACASE с помощью входящего в комплект кабеля. Подсоедините кабель к входному порту внешнего аккумулятора. Другой конец кабеля подсоедините к источнику питания. Для зарядки может быть использовано зарядное устройство от сети или автомобильное зарядное устройство. Рекомендуем использовать зарядное устройство RIVACASE стандарта PD / QC (RIVACASE VA4102 или аналогичное). Ориентировочное общее время полной зарядки 2 часа (при использовании зарядного устройства стандарта PD / QC).
Во время зарядки аккумулятора RIVACASE индикатор показывает уровень заряда. После полной зарядки аккумулятора RIVACASE 4 индикатора светятся постоянно. Отключите кабель от аккумулятора, если зарядка закончена.
Для зарядки мобильного устройства подсоедините его к выходному порту аккумулятора RIVACASE с помощью кабеля. Другой конец кабеля подключите к мобильному устройству. Зарядка начнется автоматически, и индикатор будет показывать уровень оставшегося заряда. Отключите кабель от аккумулятора, если зарядка закончена.

Power Delivery 20W / Quick Charge 3.0 / SCP 22,5W

Аккумулятор RIVACASE поддерживает режим быстрой зарядки Power Delivery 20W , Quick Charge 3.0, SCP 22,5W. Подключите устройство, поддерживающее быструю зарядку к выходному разъему.

Беспроводная Зарядка

Ваша портативная батарея примагнитится к задней части вашего iPhone. Зарядка начнется, как только будет создано достаточное индукционное поле. Во время беспроводной зарядки светодиодный индикатор горит зеленым. Состояние зарядки отображается на вашем устройстве. Чтобы извлечь портативную батарею, осторожно снимите его с задней части устройства. Зарядка часов и наушников не поддерживается.

Мы рекомендуем не допускать полной разрядки батареи, так как это может привести к ее поломке. Для определения состояния батареи нажмите кнопку.

Merci d'avoir acheté cette batterie portable RIVACASE.
Lisez attentivement toutes les instructions et les avertissements avant d'utiliser la batterie portable RIVACASE.

FR

Contenu de l'emballage:

- Batterie portable RIVACASE
- Manuel d'utilisation
- Câble USB-C

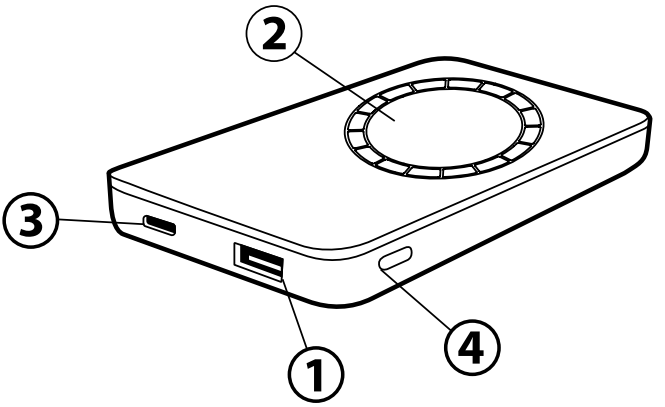

Spécifications:

Modèle: VA2603
Batterie: Li- Polymer 3,7 V
5000 mAh 18,5 Wh
Entrée: USB-C 5 V 2 A / 9 V 2 A
Sortie: Wireless 15 W (max)
USB-C 5 V 2 A / 9 V 2,2 A
USB-A 5 V 4,5 A / 9 V 2 A

Sécurité

Surcharge | Décharge totale | Protection contre les courts-circuits | Surtension | Survoltage

Mode d'emploi

Chargez complètement la batterie portable avant la première utilisation. Connectez le câble au port d'entrée de la batterie portable. Connectez l'autre extrémité du câble à la source d'alimentation. Vous pouvez utiliser un chargeur secteur ou un chargeur de voiture pour charger la batterie. Nous vous recommandons d'utiliser RIVACASE PS4102 ou un chargeur similaire. Le temps de charge complète est d'environ 2 heures.
L'indicateur LED indique le niveau de charge pendant la charge de la batterie RIVACASE. Une fois la batterie RIVACASE complètement chargée, 4 voyants LED sont constamment allumés. Débranchez le câble de la batterie une fois la charge terminée.
Pour charger l'appareil mobile, connectez-le au port de sortie de la batterie RIVACASE à l'aide du câble. La charge démarrera automatiquement et l'indicateur indiquera la charge restante de la batterie RIVACASE. Débranchez le câble de la batterie une fois la charge terminée.

Power Delivery 20W / Quick Charge 3.0 / SCP 22,5W

La batterie portable prend en charge Power Delivery 20 W, Quick Charge 3.0 et SCP 22,5 W. Veuillez connecter l'appareil à la sortie de la batterie et le mode approprié sera sélectionné.

Chargement sans fil

Votre batterie portable se fixera magnétiquement à l'arrière de votre iPhone. La charge commence dès qu'un champ d'induction efficace est généré. Le voyant LED s'allume en vert pendant le chargement sans fil. L'état de charge apparaît sur votre appareil. Pour retirer la batterie portable, retirez-la délicatement à l'arrière de votre appareil. Le chargement des montres et des écouteurs n'est pas pris en charge.

Nous vous déconseillons de laisser la batterie du RIVACASE déchargée, car elle pourrait être endommagée. Appuyez sur le bouton pour vérifier la charge de la batterie.

Grazie per aver comprato la batteria portatile RIVACASE**.**
Leggere con attenzione tutte le istruzioni e gli avvertimenti prima di utilizzare la batteria portatile RIVACASE**.**

IT

Confezione del prodotto:

- Batteria portatile RIVACASE
- Manuale utente
- Cavo USB-C

Specifiche:

Modello: VA2603
Batteria: Li- Polymer 3,7 V
5000 mAh 18,5 Wh
Ingresso : USB-C 5 V 2 A / 9 V 2 A
Uscita: Wireless 15 W (max)
USB-C 5 V 2 A / 9 V 2,2 A
USB-A 5 V 4,5 A / 9 V 2 A

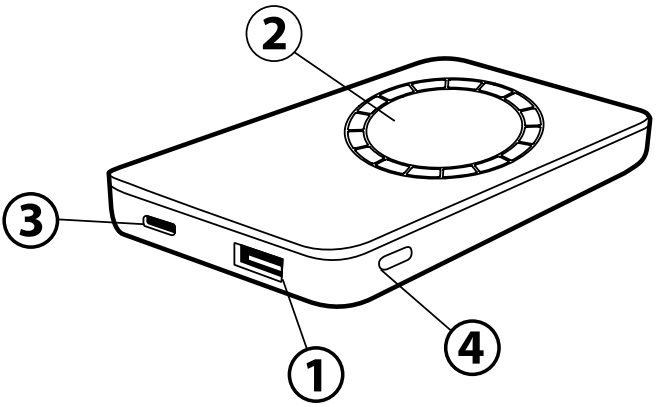

Protezioni di sicurezza

Sovraccarico | Sovrascarica | Protezione corto circuito | Sovracorrente | Sovratensione

Istruzioni per l'uso

Caricare completamente la batteria portatile prima del primo utilizzo. Collegare il cavo alla porta di ingresso della batteria portatile. Collegare l'altra estremità del cavo alla fonte di alimentazione. È possibile utilizzare il caricabatterie CA o il caricabatterie per auto per caricare la batteria. Si consiglia di utilizzare RIVACASE PS4102 o un caricabatterie simile. Il tempo di ricarica completo è di circa 2 ore.
L'indicatore LED mostra il livello di carica durante la ricarica della batteria RIVACASE. Dopo che la batteria RIVACASE è completamente carica, 4 spie LED sono costantemente accese. Scollegare il cavo dalla batteria una volta completata la ricarica.
Per caricare il dispositivo mobile, collegarlo alla porta di uscita della batteria RIVACASE tramite il cavo. La ricarica inizierà automaticamente e l'indicatore mostrerà la carica rimanente della batteria RIVACASE. Scollegare il cavo dalla batteria una volta completata la ricarica.

Power Delivery 20W / Quick Charge 3.0 / SCP 22,5W

La batteria portatile supporta Power Delivery 20 W, Quick Charge 3.0 e SCP 22,5 W. Collegare il dispositivo all'uscita della batteria e verrà selezionata la modalità appropriata.

Ricarica senza fili

La batteria portatile si collegherà magneticamente al retro del tuo iPhone. La ricarica inizia non appena viene generato un campo di induzione efficace. L'indicatore LED si illumina in verde durante la ricarica wireless. Lo stato di ricarica viene visualizzato sul dispositivo. Per rimuovere delicatamente la batteria portatile estrailo dal retro del tuo dispositivo.
La ricarica di orologi e auricolari non è supportata.

Si sconsiglia di tenere scarica la batteria di RIVACASE in quanto potrebbe danneggiarsi. Premere il pulsante per controllare la carica della batteria.

Gracias por comprar RIVACASE cargador portable. Lee todas las instrucciones y precauciones con atención antes de usar RIVACASE cargador.

ES

Finalización:

- Batería externa RIVACASE
- Manual de instrucciones
- Cable USB-C

Especificaciones:

Modelo: VA2603
Batería: Li- Polymer 3,7 V
5000 mAh 18,5 Wh
Entrada: USB-C 5 V 2 A / 9 V 2 A
Salida: Wireless 15 W (max)
USB-C 5 V 2 A / 9 V 2,2 A
USB-A 5 V 4,5 A / 9 V 2 A

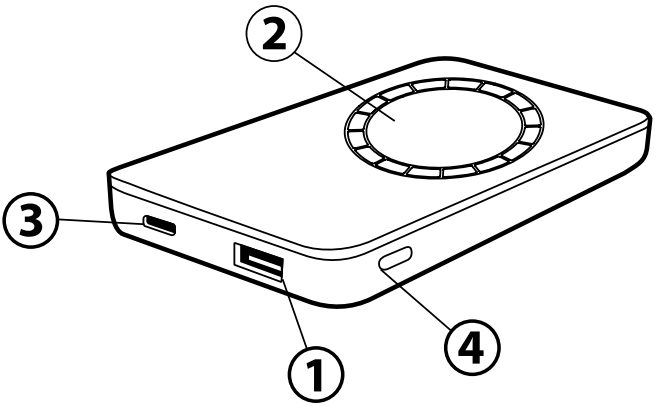

Protección de seguridad

Sobrecarga | Sobre descarga | Protección contra cortocircuitos | Sobrecorriente | Sobre voltaje

Instrucciones de uso

Cargue la batería portátil completamente antes del primer uso. Conecte el cable al puerto de entrada de la batería portátil. Conecte el otro extremo del cable a la fuente de alimentación. Puede utilizar un cargador de CA o un cargador de automóvil para cargar la batería. Recomendamos utilizar RIVACASE PS4102 o un cargador similar. El tiempo de carga total es de aproximadamente 2 horas. El indicador LED muestra el nivel de carga durante la carga de la batería RIVACASE. Después de que la batería RIVACASE esté completamente cargada, 4 luces indicadoras LED permanecen encendidas constantemente. Desconecte el cable de la batería cuando se complete la carga. Para cargar el dispositivo móvil conéctelo al puerto de salida de la batería RIVACASE mediante el cable. La carga comenzará automáticamente y el indicador mostrará la carga restante de la batería RIVACASE. Desconecte el cable de la batería cuando se complete la carga.

Power Delivery 20W / Quick Charge 3.0 / SCP 22,5W

La batería portátil admite Power Delivery 20W, Quick Charge 3.0 y SCP 22,5W. Conecte el dispositivo a la salida de la batería y se seleccionará el modo apropiado.

Carga inalambrica

Su batería portátil se conectará magnéticamente a la parte posterior de su iPhone. La carga comienza tan pronto como se genere un campo de inducción efectivo. El indicador LED se ilumina en verde durante la carga inalámbrica. El estado de carga aparece en su dispositivo. Para retirar la batería portátil, suavemente sáquelo de la parte posterior de su dispositivo.
No se admite la carga de relojes ni auriculares.

No recomendamos mantener la batería de RIVACASE descargada, ya que podría dañarse. Presione el botón para verificar la carga de la batería.

Paldies, ka iegādājāties RIVACASE pārnēsājamo akumulatoru.
Pirms izmantojat RIVACASE pārnēsājamo akumulatoru,
rūpīgi izlasiet visus norādījumus un brīdinājumus.

LV

Produkta komplektā ietilpst:

- RIVACASE pārnēsējamais akumulators
- Lietošanas instrukcija
- USB-C kabelis

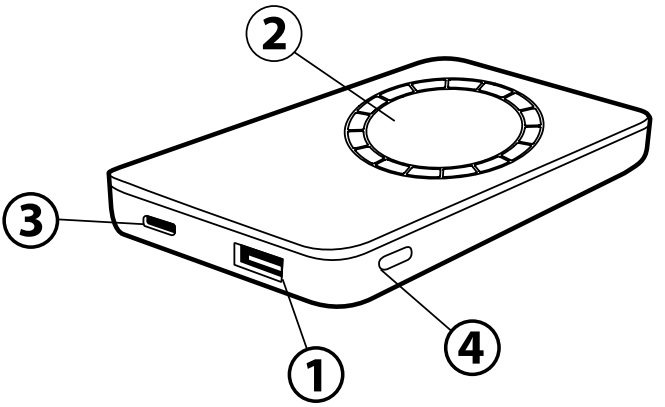

Specifikācijas:

Modelis: VA2603
Baterija: Li- Polymer 3,7 V
5000 mAh 18,5 Wh
Ieejas: USB-C 5 V 2 A / 9 V 2 A
Izejas: Wireless 15 W (max)
USB-C 5 V 2 A / 9 V 2,2 A
USB-A 5 V 4,5 A / 9 V 2 A

Drošības aizsardzība

Pārlāde | Pārizlāde | Īssavienojumu aizsardzība | Palielināta strāva | Palielināts spriegums

Lietošanas instrukcija

Pirms pirmās lietošanas reizes pilnībā uzlādējiet portatīvo akumulatoru. Pievienojiet kabeli portatīvā akumulatora ieejas portam. Pievienojiet otru kabeļa galu strāvas avotam. Akumulatora uzlādēšanai varat izmantot maiņstrāvas lādētāju vai automašīnas lādētāju. Mēs iesakām izmantot RIVACASE PS4102 vai līdzīgu lādētāju. Pilnas uzlādes laiks ir aptuveni 2 stundas. LED indikators parāda uzlādes līmeni RIVACASE akumulatora uzlādes laikā. Kad RIVACASE akumulators ir pilnībā uzlādēts, pastāvīgi deg 4 LED indikatora gaismas. Kad uzlāde ir pabeigta, atvienojiet kabeli no akumulatora. Lai uzlādētu mobilo ierīci, pievienojiet to RIVACASE akumulatora izejas portam, izmantojot kabeli. Uzlāde sāksies automātiski, un indikators rādīs atlikušo RIVACASE akumulatora uzlādes līmeni. Kad uzlāde ir pabeigta, atvienojiet kabeli no akumulatora.

Power Delivery 20W / Quick Charge 3.0 / SCP 22,5W

Pārnēsājamais akumulators atbalsta Power Delivery 20W, Quick Charge 3.0 un SCP 22,5W. Lūdzu, pievienojiet ierīci akumulatora izvadei, un tiks izvēlēts atbilstošais režīms.

Bezvadu uzlāde

Jūsu pārnēsājamais akumulators magnētiski pievienosies jūsu iPhone aizmugurē. Uzlāde sākas, tiklīdz ir izveidots efektīvs indukcijas lauks. Bezvadu uzlādes laikā LED indikators deg zaļā krāsā. Uzlādes statuss tiek parādīts jūsu ierīcē. Lai noņemtu portatīvo akumulatoru, uzmanīgi novelciet to no ierīces aizmugures. Pulksteņu un austiņu uzlāde netiek atbalstīta.

Mēs neiesakām glabāt RIVACASE akumulatoru izlādētu, jo tas var tikt bojāts. Nospiediet pogu, lai pārbaudītu akumulatora uzlādi.

Dėkojame, kad nupirkote RIVACASE portatyvią bateriją.
Įdėmiai perskaitykite visas instrukcijas ir įspėjimus prieš pradedant naudoti RIVACASE portatyvią bateriją.

LT

Produkto pakuotė:

- RIVACASE portatyvi baterija
- Naudotojo vadovas
- USB-C laidas

Specifikacijos:

Modelis: VA2603
Baterija: Li- Polymer 3,7 V
5000 mAh 18,5 Wh
Įvedimas: USB-C 5 V 2 A / 9 V 2 A
Išvedimas: Wireless 15 W (max)
USB-C 5 V 2 A / 9 V 2,2 A
USB-A 5 V 4,5 A / 9 V 2 A

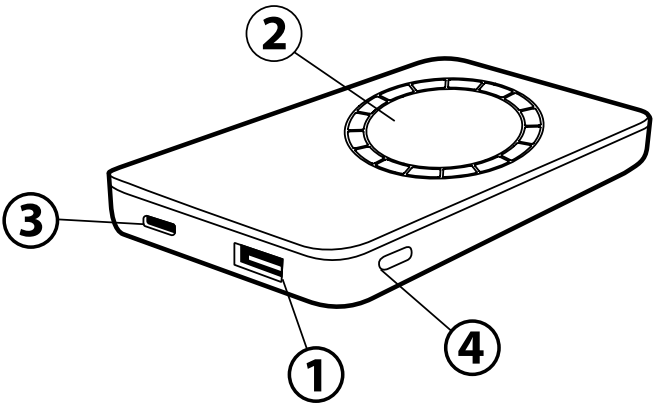

Saugos apsauga

Apsauga nuo perįkrovimo | Apsauga nuo iškovimo | Apsauga nuu trumpo sujungimo | Apsauga nuo viršįtampio

Eksploatavimo instrukcijos

Prieš naudodami pirmą kartą, visiškai įkraukite nešiojamąjį akumuliatorių. Prijunkite laidą prie nešiojamojo akumuliatoriaus įvesties prievado. Kitą laido galą prijunkite prie maitinimo šaltinio. Akumuliatoriui įkrauti galite naudoti kintamosios srovės įkroviklį arba automobilinį įkroviklį. Rekomenduojame naudoti RIVACASE PS4102 arba panašų įkroviklį. Viso įkrovimo laikas yra apie 2 valandas. LED indikatorius rodo įkrovimo lygį RIVACASE akumuliatoriaus įkrovimo metu. Visiškai įkrovus RIVACASE akumuliatorių, nuolat dega 4 LED indikacinės lemputės. Baigę įkrauti, atjunkite kabelį nuo akumuliatoriaus. Norėdami įkrauti mobilųjį įrenginį, laidu prijunkite jį prie RIVACASE akumuliatoriaus išvesties prievado. Įkrovimas prasidės automatiškai, o indikatorius parodys likusį RIVACASE akumuliatoriaus įkrovimą. Baigę įkrauti, atjunkite kabelį nuo akumuliatoriaus.

Power Delivery 20W / Quick Charge 3.0 / SCP 22,5W

Nešiojama baterija palaiko Power Delivery 20W, Quick Charge 3.0 ir SCP 22,5W. Prijunkite įrenginį prie akumuliatoriaus išvesties ir bus pasirinktas tinkamas režimas.

Belaidis įkrovimas

Jūsų nešiojamasis akumuliatorius magnetiškai prisitvirtins prie jūsų iPhone galinės dalies. Įkrovimas prasidės iškart, kai tik bus sukurtas veiksmingas indukcinis laukas. LED indikatorius šviečia žaliai belaidžio įkrovimo metu. Įkrovimo būsena rodoma jūsų įrenginyje. Norėdami išimti nešiojamąjį akumuliatorių, švelniai nuimkite jį nuo įrenginio galinės dalies. Laikrodžių ir ausinių įkrovimas nepalaikomas.

Nerekomenduojame laikyti RIVACASE akumuliatoriaus išsikrovusio, nes jis gali būti pažeistas. Paspauskite mygtuką, kad patikrintumėte akumuliatoriaus įkrovą.

Благодарим Ви за придобиването на преносимата батерия RIVACASE.
Прочетете всички предупреждения до края на ръководството
внимателно предида използвате преносимата батерия RIVACASE.

BG

Комплект на продукта:

- RIVACASE преносима батерия
- Ръководство за употреба
- USB-C кабел

Спецификация:

Модел: VA2603
Батерия: Li- Polymer 3,7 V
5000 mAh 18,5 Wh
Вход: USB-C 5 V 2 A / 9 V 2 A
Изход: Wireless 15 W (max)
USB-C 5 V 2 A / 9 V 2,2 A
USB-A 5 V 4,5 A / 9 V 2 A

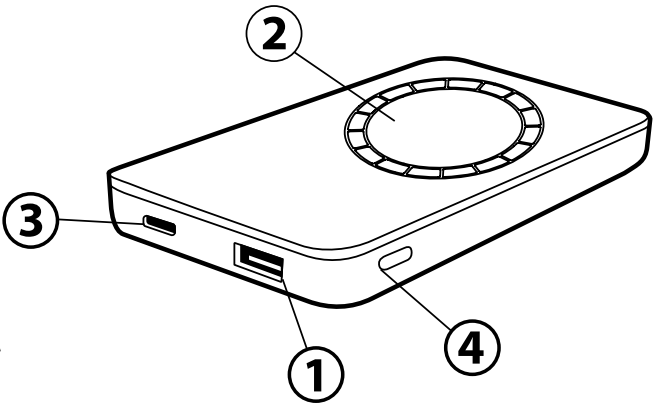

Защита

Защита от прекомерно зареждане | Защита от прекомерно разреждане | Защита от къси съединения | Защита от ток | Защите от високо напрежение

Инструкции за работа

Заредете напълно преносимата батерия преди първата употреба. Свържете кабела към входния порт на преносимата батерия. Свържете другия край на кабела към източника на захранване. Можете да използвате AC зарядно устройство или зарядно за кола, за да заредите батерията. Препоръчваме да използвате RIVACASE PS4102 или подобно зарядно устройство. Времето за пълно зареждане е около 2 часа. Светодиодният индикатор показва нивото на заряд по време на зареждане на батерията RIVACASE. След като батерията на RIVACASE е напълно заредена, 4 LED индикатора светят постоянно. Изключете кабела от батерията, когато зареждането приключи. За да заредите мобилното устройство, свържете го към изходния порт на батерията RIVACASE с помощта на кабела. Зареждането ще започне автоматично и индикаторът ще покаже оставащия заряд на батерията RIVACASE. Изключете кабела от батерията, когато зареждането приключи.

Power Delivery 20W / Quick Charge 3.0 / SCP 22,5W

Преносимата батерия поддържа Power Delivery 20W, Quick Charge 3.0 и SCP 22,5W. Моля, свържете устройството към изхода на батерията и ще бъде избран подходящ режим.

Безжично зареждане

Вашата преносима батерия ще се прикрепи магнитно към гърба на вашия iPhone. Зареждането започва веднага щом бъде генерирано ефективно индукционно поле. LED индикаторът свети в зелено по време на безжично зареждане. Състоянието на зареждане се появява на вашето устройство. За да извадите преносимата батерия, внимателно издърпайте го от гърба на вашето устройство. Не се поддържа зареждане на часовници и слушалки.

Не препоръчваме да държите батерията на RIVACASE разредена, тъй като може да се повреди. Натиснете бутона, за да проверите заряда на батерията.

Ευχαριστούμε για τη αγορά της φορητής μπαταρίας RIVACASE.
Διαβάστε προσεκτικά όλες τις οδηγίες και προειδοποιήσεις πριν από την χρηση της φορητής μπαταρίας RIVACASE.

EL

Πακέτο προϊόντων:

- Φορητή μπαταρία RIVACASE
- Εγχειρίδιο χρήστη
- Καλώδιο USB-C

Τεχνικά χαρακτηριστικά:

Μοντέλο: VA2603
Μπαταρία: Li- Polymer 3,7 V
5000 mAh 18,5 Wh
Είσοδος: USB-C 5 V 2 A / 9 V 2 A
Έξοδος: Wireless 15 W (max)
USB-C 5 V 2 A / 9 V 2,2 A
USB-A 5 V 4,5 A / 9 V 2 A

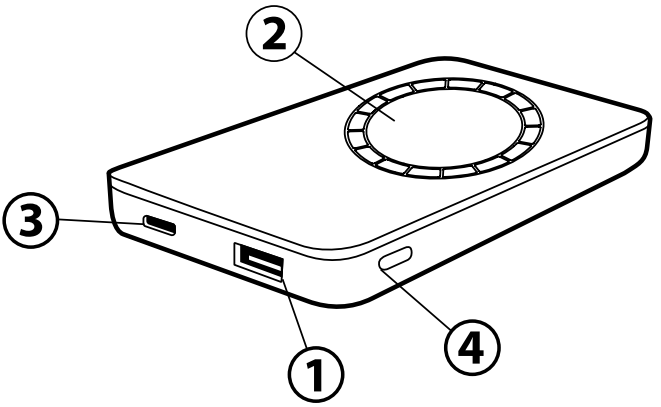

Προστασία της ασφάλειας

Από την υπερβολική φόρτιση | Από την βαθιά φόρτιση | Από την ηλεκτροστατική εκκένωση | Από το βραχυκύκλωμα | Από το ηλεκτρικό ρεύμα

Οδηγίες χρήσης

Φορτίστε πλήρως τη φορητή μπαταρία πριν από την πρώτη χρήση. Συνδέστε το καλώδιο στη θύρα εισόδου της φορητής μπαταρίας. Συνδέστε το άλλο άκρο του καλωδίου στην πηγή ρεύματος. Μπορείτε να χρησιμοποιήσετε φορτιστή AC ή φορτιστή αυτοκινήτου για να φορτίσετε την μπαταρία. Συνιστούμε τη χρήση RIVACASE PS4102 ή παρόμοιου φορτιστή. Ο χρόνος πλήρους φόρτισης είναι περίπου 2 ώρες. Η ένδειξη LED δείχνει το επίπεδο φόρτισης κατά τη φόρτιση της μπαταρίας RIVACASE. Μετά την πλήρη φόρτιση της μπαταρίας RIVACASE, 4 ενδεικτικές λυχνίες LED είναι συνεχώς αναμμένες. Αποσυνδέστε το καλώδιο από την μπαταρία όταν ολοκληρωθεί η φόρτιση. Για να φορτίσετε την κινητή συσκευή, συνδέστε τη στη θύρα εξόδου της μπαταρίας RIVACASE χρησιμοποιώντας το καλώδιο. Η φόρτιση θα ξεκινήσει αυτόματα και η ένδειξη θα δείξει την υπολειπόμενη φόρτιση της μπαταρίας RIVACASE. Αποσυνδέστε το καλώδιο από την μπαταρία όταν ολοκληρωθεί η φόρτιση.

Power Delivery 20W / Quick Charge 3.0 / SCP 22,5W

Η φορητή μπαταρία υποστηρίζει Power Delivery 20W, Quick Charge 3.0 και SCP 22,5W. Συνδέστε τη συσκευή στην έξοδο της μπαταρίας και θα επιλεγεί η κατάλληλη λειτουργία. Η ένδειξη LED ανάβει κόκκινο.

Ασύρματη φόρτιση

Η φορητή μπαταρία σας θα συνδεθεί μαγνητικά στο πίσω μέρος του iPhone σας. Η φόρτιση ξεκινά μόλις δημιουργηθεί ένα αποτελεσματικό πεδίο επαγωγής. Η ένδειξη LED ανάβει πράσινη κατά την ασύρματη φόρτιση. Η κατάσταση φόρτισης εμφανίζεται στη συσκευή σας. Για να αφαιρέσετε τη φορητή μπαταρία, απαλά τραβήξτε το από το πίσω μέρος της συσκευής σας.
Η φόρτιση ρολογιών και ακουστικών δεν υποστηρίζεται.

Δεν συνιστούμε να διατηρείτε την μπαταρία RIVACASE αποφορτισμένη, καθώς μπορεί να καταστραφεί. Πατήστε το κουμπί για να ελέγξετε τη φόρτιση της μπαταρίας.

Obrigado por comprar a bateria portátil RIVACASE.
Leia atentamente todas as instruções e advertências antes de usar a bateria portátil RIVACASE.

PT

Embalagem do produto:

- Bateria portátil RIVACASE
- Manual do utilizador
- Cabo Tipo-C

Especificações:

Modelo: VA2603
Bateria: Li- Polymer 3,7 V
5000 mAh 18,5 Wh
Entrada: USB-C 5 V 2 A / 9 V 2 A
Saída: Wireless 15 W (max)
USB-C 5 V 2 A / 9 V 2,2 A
USB-A 5 V 4,5 A / 9 V 2 A

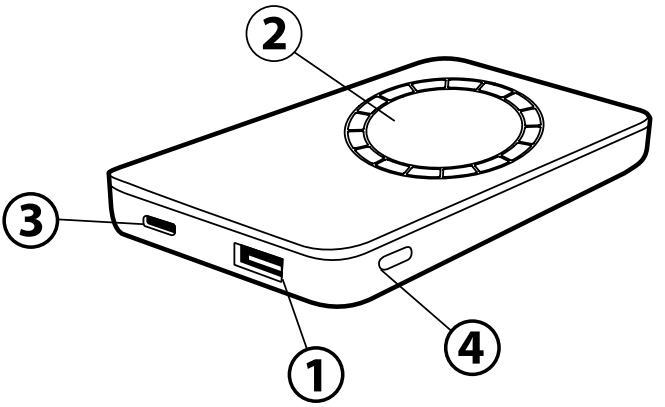

Protecção de segurança

Sobrecarga | Excesso de descarga | Proteção contra curto-circuito | Sobrecorrente | Sobretensão

Instruções de utilização

Carregue totalmente a bateria portátil antes do primeiro uso. Conecte o cabo à porta de entrada da bateria portátil. Conecte a outra extremidade do cabo à fonte de alimentação. Você pode usar um carregador CA ou um carregador de carro para carregar a bateria. Recomendamos usar RIVACASE PS4102 ou carregador similar. O tempo total de carregamento é de cerca de 2 horas. O indicador LED mostra o nível de carga durante o carregamento da bateria RIVACASE. Após a bateria RIVACASE estar totalmente carregada, 4 luzes indicadoras LED ficam constantemente acesas. Desconecte o cabo da bateria quando o carregamento estiver concluído. Para carregar o dispositivo móvel, conecte-o à porta de saída da bateria RIVACASE usando o cabo. O carregamento começará automaticamente e o indicador mostrará a carga restante da bateria RIVACASE. Desconecte o cabo da bateria quando o carregamento estiver concluído.

Power Delivery 20W / Quick Charge 3.0 / SCP 22,5W

A bateria portátil suporta Power Delivery 20W, Quick Charge 3.0 e SCP 22,5W. Conecte o dispositivo à saída da bateria e o modo apropriado será selecionado. O indicador LED acende em vermelho.

Carregamento sem fio

Sua bateria portátil será fixada magneticamente na parte traseira do seu iPhone. O carregamento começa assim que um campo de indução efetivo é gerado. O indicador LED acende em verde durante o carregamento sem fio. O status de carregamento aparece no seu dispositivo. Para remover a bateria portátil, com cuidado retire-o da parte traseira do seu dispositivo. O carregamento de relógios e fones de ouvido não é compatível.

Não recomendamos manter a bateria RIVACASE descarregada, pois pode danificá-la. Pressione o botão para verificar a carga da bateria.

Täname Teid, et ostsite välis akupank RIVACASE.
Enne RIVACASE aku kasutamist hoolega loege kasutusjuhendit.

ET

Koostis:

- Välisaku RIVACASE
- Kasutusjuhend
- Laadimisjuhe USB-C

Tehnilised andmed:

Mudel: VA2603
Aku: Li- Polymer 3,7 V
5000 mAh 18,5 Wh
Sisend: USB-C 5 V 2 A / 9 V 2 A
Väljund: Wireless 15 W (max)
USB-C 5 V 2 A / 9 V 2,2 A
USB-A 5 V 4,5 A / 9 V 2 A

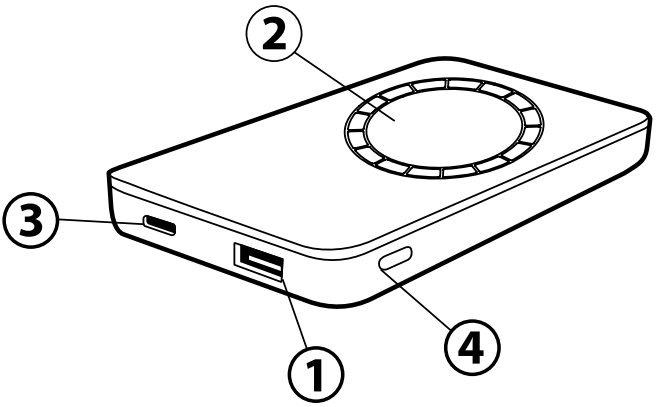

Turvakaitse

Ülekoormuse kaitse | Lühisekaitse | Ülelaadimis ja tühjaks laskmis kaitse

Kasutusjuhend

Laadige kaasaskantav aku enne esimest kasutamist täielikult täis. Ühendage kaabel kaasaskantava aku sisendporti. Ühendage kaabli teine ots toiteallikaga. Aku laadimiseks võite kasutada vahelduvvoolulaadijat või autolaadijat. Soovitame kasutada RIVACASE PS4102 või sarnast laadijat. Täislaadimisaeg on umbes 2 tundi. LED indikaator näitab laetuse taset RIVACASE aku laadimise ajal. Pärast RIVACASE aku täielikku laadimist põlevad pidevalt 4 LED-märgutuld. Ühendage kaabel aku küljest lahti, kui laadimine on lõppenud. Mobiilseadme laadimiseks ühendage see kaabli abil RIVACASE aku väljundporti. Laadimine algab automaatselt ja indikaator näitab RIVACASE aku laetuse taset. Ühendage kaabel aku küljest lahti, kui laadimine on lõppenud.

Power Delivery 20W / Quick Charge 3.0 / SCP 22,5W

Kaasaskantav aku toetab Power Delivery 20W, Quick Charge 3.0 ja SCP 22,5W. Ühendage seade aku väljundiga ja valitakse sobiv režiim. LED-indikaator põleb punaselt.

Juhtmeta laadimine

Teie kaasaskantav aku kinnitub magnetiliselt teie iPhone'i tagaküljele. Laadimine algab kohe pärast efektiivse induktsioonivälja tekkimist. LED-indikaator süttib juhtmevaba laadimise ajal roheliselt. Laadimise olek kuvatakse teie seadmes. Kaasaskantava aku eemaldamiseks tehke õrnalt tõmmake see seadme tagaküljelt ära. Kellade ja kõrvaklappide laadimist ei toetata.

Me ei soovita RIVACASE akut tühjana hoida, kuna see võib kahjustuda. Aku laetuse kontrollimiseks vajutage nuppu.

Vă mulțumim pentru achiziția bateriei portabile RIVACASE.
Citiți cu atenție instrucțiunile înainte de utilizare.

RO

Pachetul conține:

- Acumulator portabil RIVACASE
- Manual de utilizare
- Cablu USB-C

Specificații:

Model: VA2603
Baterie: Li- Polymer 3,7 V
5000 mAh 18,5 Wh
Intrare: USB-C 5 V 2 A / 9 V 2 A
Iesire: Wireless 15 W (max)
USB-C 5 V 2 A / 9 V 2,2 A
USB-A 5 V 4,5 A / 9 V 2 A

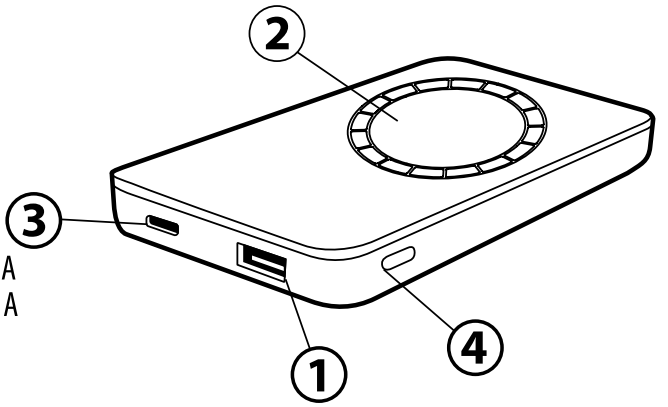

Protecții de siguranță

Supraîncărcare | Descărcare excesivă | Scurtcircuit | Supratensiune

Instrucțiuni de utilizare

Încărcați complet bateria portabilă înainte de prima utilizare. Conectați cablul la portul de intrare al bateriei portabile. Conectați celălalt capăt al cablului la sursa de alimentare. Puteți utiliza încărcătorul de curent alternativ sau încărcătorul de mașină pentru a încărca bateria. Vă recomandăm să utilizați RIVACASE PS4102 sau încărcător similar. Timpul de încărcare completă este de aproximativ 2 ore. Indicatorul LED arata nivelul de incarcare in timpul incarcarii bateriei RIVACASE. După ce bateria RIVACASE este complet încărcată, 4 LED-uri luminoase sunt aprinse permanent. Deconectați cablul de la baterie când încărcarea este completă. Pentru a încărca dispozitivul mobil, conectați-l la portul de ieșire al bateriei RIVACASE folosind cablul. Încărcarea va începe automat, iar indicatorul va arăta încărcarea rămasă a bateriei RIVACASE. Deconectați cablul de la baterie când încărcarea este completă.

Power Delivery 20W / Quick Charge 3.0 / SCP 22,5W

Bateria portabilă acceptă Power Delivery 20W, Quick Charge 3.0 și SCP 22,5W. Conectați dispozitivul la ieșirea bateriei și va fi selectat modul corespunzător. Indicatorul LED se aprinde roșu.

Încărcare fără fir

Bateria portabilă se va atașa magnetic la spatele iPhone-ului. Încărcarea începe imediat ce a fost generat un câmp de inducție eficient. Indicatorul LED se aprinde verde în timpul încărcării fără fir. Starea încărcării apare pe dispozitiv. Pentru a scoate bateria portabilă, trageți-l de pe spatele dispozitivului.

Încărcarea ceasurilor și a căștilor nu este acceptată. Nu vă recomandăm să păstrați bateria RIVACASE descărcată, deoarece s-ar putea deteriora. Apăsați butonul pentru a verifica încărcarea bateriei.

Caution EN

The radiated output power of the portable battery meets applicable radio frequency exposure limits. The portable battery should be operated with a minimum separation distance of 20 cm (8 inches) between the portable battery, or any devices on the portable battery, and a person's body.

The portable battery contains magnets as well as components and/or radios that emit electromagnetic fields. These magnets and electromagnetic fields might interfere with medical devices. Consult your physician and medical device manufacturer for information specific to your medical device and whether you need to maintain a safe distance of separation between your medical device and portable battery. Manufacturers often provide recommendations on the safe use of their devices around wireless or magnetic products to prevent possible interference. If you suspect portable battery is interfering with your medical device, stop using your portable battery.

Please read the operating instructions (including charging instructions and information on the minimum and maximum operating temperatures), supplied with the portable power bank. The portable power bank generates heat when charging. Always charge in a well-ventilated area. Do not charge under pillows, blankets or on flammable surfaces. Keep the portable power bank away from heat sources, direct sunlight, combustible gas, humidity, water or other liquids. Do not disassemble, open, microwave, incinerate, paint or insert foreign objects into the portable power bank. Do not subject the portable power bank to mechanical shock such as crushing, bending, puncturing or shredding. Avoid dropping or placing heavy object on the portable power bank. Do not short-circuit the portable power bank or store it in a receptacle where it may be short-circuited by other metallic or conductive objects. Operating temperatures: 0 °C to 40 °C. Portable power bank usage by children should be supervised. The RIVACASE portable battery is meant for use only in conjunction with the appropriate mobile devices. Manufacturer is not responsible for any damages to any mobile devices incurred through the use of this product. Improper use of the RIVACASE battery may result to product damage, excess heat, toxic fumes, fire or explosion, for which damages the Seller or the Manufacturer is not responsible. Always take used batteries to your local battery recycling center. Never dispose of batteries in the garbage. Disposal of batteries in the garbage is unlawful.

The guarantee period is 24 months from the sale to the customer. The design and specifications are subject to change without prior notice. Manufacturer: Riva Handelsgesellschaft mbh. Country of origin: China

Vorsicht DE

Die abgestrahlte Ausgangsleistung des tragbaren Akkus entspricht den geltenden Grenzwerten für die Hochfrequenzbelastung. Die tragbare Batterie sollte mit einem Mindestabstand von 20 cm (8 Zoll) zwischen der tragbaren Batterie oder allen Geräten an der tragbaren Batterie und dem Körper einer Person betrieben werden.

Der tragbare Akku enthält Magnete sowie Komponenten und/oder Funkgeräte, die elektromagnetische Felder aussenden. Diese Magnete und elektromagnetischen Felder können medizinische Geräte stören. Wenden Sie sich an Ihren Arzt und den Hersteller medizinischer Geräte, um spezifische Informationen zu Ihrem medizinischen Gerät zu erhalten und ob Sie einen Sicherheitsabstand zwischen Ihrem medizinischen Gerät und der tragbaren Batterie einhalten müssen. Hersteller geben häufig Empfehlungen zur sicheren Verwendung ihrer Geräte in der Nähe von drahtlosen oder magnetischen Produkten, um mögliche Störungen zu verhindern. Wenn Sie vermuten, dass der tragbare

Akku Ihr medizinisches Gerät beeinträchtigt, verwenden Sie den tragbaren Akku nicht mehr. Nicht öffnen, modifizieren, zerlegen, feucht werden lassen, fallen lassen, zerdrücken oder schütteln. Verwenden Sie den RIVACASE tragbaren Akku nicht bei hoher Luftfeuchtigkeit, hohen oder niedrigen Temperaturen oder direkter Sonneneinstrahlung. Versuchen Sie nicht, irgendeine Teile des Geräts zu ersetzen. Betriebstemperatur: 0 ° C bis 40 ° C. Vor Kindern fernhalten. Der RIVACASE tragbare Akku darf nur mit den entsprechenden mobilen Unterhaltungsgeräten gebraucht werden. Der Hersteller haftet nicht für Schäden an mobilen Unterhaltungsgeräten, die durch die Verwendung von diesem Produkt entstehen können. Ein unsachgemäßer Gebrauch des RIVACASE tragbaren Akkus kann zu Produktschäden, übermäßiger Wärme, giftigen Dämpfen, Brand oder Explosion führen, für die der Käufer und nicht der Hersteller verantwortlich ist. Bringen Sie verbrauchte Akkus stets zu Ihrer lokalen Batterie-Recyclingstelle. Entsorgen Sie die Akkus niemals im Hausmüll. Das Entsorgen von Akkus im Hausmüll ist rechtswidrig gemäß den staatlichen und bundesstaatlichen Umweltgesetzen und -vorschriften.

Die Garantiezeit beträgt 24 Monate ab Verkauf an den Kunden.Das Design und die technischen Daten können ohne vorherige Ankündigung geändert werden. Hersteller: Riva Handelsgesellschaft mbh. Herkunftsland: China.

Attenzione **IT**

La potenza in uscita irradiata dalla batteria portatile soddisfa i limiti di esposizione alle radiofrequenze applicabili. La batteria portatile deve essere utilizzata con una distanza di separazione minima di 20 cm (8 pollici) tra la batteria portatile, o qualsiasi dispositivo sulla batteria portatile, e la persona corpo.

La batteria portatile contiene magneti nonché componenti e/o radio che emettono campi elettromagnetici. Questi magneti e campi elettromagnetici potrebbero interferire con i dispositivi medici. Consulta il tuo medico e il produttore del dispositivo medico per informazioni specifiche sul tuo dispositivo medico e se è necessario mantenere una distanza di sicurezza tra il dispositivo medico e la batteria portatile. I produttori spesso forniscono raccomandazioni sull'uso sicuro dei propri dispositivi in prossimità di prodotti wireless o magnetici per prevenire possibili interferenze. Se sospetti che la batteria portatile stia interferendo con il tuo dispositivo medico, smetti di usarla.

Non aprire, modificare, smontare, umidificare, far cadere, schiacciare o scuotere il RIVACASE. Non utilizzare la batteria portatile RIVACASE esponendola a umidità elevata, alte o basse temperature, luce solare diretta. Non cercate di rimpiazzare alcun pezzo del dispositivo. Temperature di esercizio: 0 °C fino a 40 °C. Tenere lontano dalla portata dei bambini. La batteria portatile RIVACASE è pensata per il solo utilizzo in congiunzione con i dispositivi mobili di entertainment adatti. Il Produttore non è responsabile per alcun danno a qualsiasi dispositivo mobile di intrattenimento occorso nell'utilizzo di questo prodotto. L'uso improprio della batteria portatile RIVACASE potrebbe risultare nel danneggiamento del prodotto, calore eccessivo, fumi tossici, fuoco o esplosione, per i quali il Cliente è responsabile, e non il Produttore. Portare sempre le batterie usate al vostro centro di riciclo batterie locale. Non smaltire mai le batterie nella spazzatura. Lo smaltimento delle batterie nella spazzatura è illegale secondo le leggi e i regolamenti statali e federali.

Il periodo di garanzia è di 24 mesi dal momento della vendita al cliente.Il design e le specifiche sono soggetti a modifiche senza preavviso. Produttore: Riva Handelsgesellschaft mbh. Paese di origine: Cina.

Drošības aizsardzība

LV

Pārnēsājamā akumulatora izstarotā izejas jauda atbilst piemērojamajiem radiofrekvenču iedarbības ierobežojumiem. Pārnēsājamais akumulators ir jādarbina ar vismaz 20 cm (8 collu) attālumu starp portatīvo akumulatoru vai citām ierīcēm uz portatīvā akumulatora un personas ķermeni.

Pārnēsājamais akumulators satur magnētus, kā arī sastāvdaļas un/vai radio, kas izstaro elektromagnētiskos laukus. Šie magnēti un elektromagnētiskie lauki var traucēt medicīnas ierīču darbību. Konsultējieties ar savu ārstu un medicīnas ierīču ražotāju, lai iegūtu informāciju par savu medicīnisko ierīci un to, vai jums ir jāievēro drošs attālums starp savu medicīnisko ierīci un portatīvo akumulatoru. Lai novērstu iespējamos traucējumus, ražotāji bieži sniedz ieteikumus par savu ierīču drošu lietošanu bezvadu vai magnētisko produktu tuvumā. Ja jums ir aizdomas, ka pārnēsājamais akumulators traucē jūsu medicīniskajai ierīcei, pārtrauciet lietot portatīvo akumulatoru.

Neatveriet, nemainiet, neizjauciet, nemitriniet, nemetiet, neapgāžiet jeb nekratiet RIVACASE. Neizmantojiet RIVACASE pārnēsājamo akumulatoru zem augstā mitruma, aukstā vai karstā temperaturā, tiešu saules staru iedarbībā. Nemēģiniet aizvietot nevienu ierīces daļu. Darba temperatūra: no 0C līdz 40C. Sargāt no bērniem. RIVACASE pārnēsājamais akumulators ir paredzēts lietošanai tikai kopā ar atbilstošām mobilajām izklaides ierīcem.Ražotājs nav atbildīgs par jebkuriem mobilo izklaides ierīču bojājumiem, kas radušies preces lietošanas laikā. Nepareizā RIVACASE pārnēsājamā akumulatora izmantošana var izraisīt produkta bojājumus, izņēmot pārmērīgu karstumu, toksiskus izgarojumus, ugunsgrēkus vai spridzinājumus, kas raisa zaudējumus Pircējam un Ražotājs par tiem nav atbildīgs. Vienmēr nododiet izlietotās baterijas vietējā bateriju pārstrādes centrā. Nekad nemetiet izlietotās baterijas miskastē. Izlietotu bateriju mešana atkritumos ir nelikumīga saskaņā ar valsts un federālajiem likumiem un noteikumiem.

Garantijas periods ir 24 mēneši no pārdošanas brīža klientam.Dizains un specifikācijas var tikt mainītas bez iepriekšēja brīdinājuma.Ražotājs: Riva Handelsgesellschaft mbh. Izcelsmes valsts: Ķīna.

Precauciones

ES

La potencia de salida radiada de la batería portátil cumple con los límites de exposición a radiofrecuencia aplicables. La batería portátil debe funcionar con una distancia de separación mínima de 20 cm (8 pulgadas) entre la batería portátil, o cualquier dispositivo de la batería portátil, y el cuerpo de una persona.

La batería portátil contiene imanes así como componentes y/o radios que emiten campos electromagnéticos. Estos imanes y campos electromagnéticos pueden interferir con los dispositivos médicos. Consulte a su médico y al fabricante del dispositivo médico para obtener información específica sobre su dispositivo médico y si necesita mantener una distancia segura de separación entre su dispositivo médico y la batería portátil. Los fabricantes suelen ofrecer recomendaciones sobre el uso seguro de sus dispositivos cerca de productos inalámbricos o magnéticos para evitar posibles interferencias. Si sospecha que la batería portátil está interfiriendo con su dispositivo médico, deje de usarla.

No abra la caja de la batería externa. No deje caer el dispositivo y evite el impacto.
Evite la exposición a la humedad, temperaturas altas y bajas, luz solar directa. Mantenga el dispositivo fuera del alcance de los niños. ¡Una operación incorrecta puede dañar el dispositivo! ¡El

fabricante no es responsable de ningún daño en los dispositivos móviles conectados a una batería externa! Deseche las baterías solo en puntos especiales de eliminación de baterías.

Período de garantía - 24 meses desde la venta. Sirve 3 años.El diseño y las especificaciones están sujetos a cambios sin previo aviso. Fabricante: Riva Handelsgesellschaft mbh. País de origen: China.

Attention **FR**

La puissance de sortie rayonnée de la batterie portable répond aux limites d'exposition aux radiofréquences applicables. La batterie portable doit fonctionner avec une distance de séparation minimale de 20 cm (8 pouces) entre la batterie portable, ou tout appareil sur la batterie portable, et le corps d'une personne.

La batterie portable contient des aimants ainsi que des composants et/ou des radios qui émettent des champs électromagnétiques. Ces aimants et champs électromagnétiques peuvent interférer avec les dispositifs médicaux. Consultez votre médecin et le fabricant de votre appareil médical pour obtenir des informations spécifiques à votre appareil médical et si vous devez maintenir une distance de sécurité entre votre appareil médical et la batterie portable. Les fabricants fournissent souvent des recommandations sur l'utilisation sûre de leurs appareils à proximité de produits sans fil ou magnétiques afin d'éviter d'éventuelles interférences. Si vous pensez que la batterie portable interfère avec votre dispositif médical, arrêtez d'utiliser votre batterie portable.

Ne pas ouvrir, modifier, désassembler, mouiller, laisser tomber, écraser ou secouer le RIVACASE.N'utilisez pas la batterie portable RIVACASE dans des environnements très humides, exposés à la lumière directe du soleil ou à des températures élevées ou basses. N'essayez pas de remplacer une partie de l'appareil. Températures de fonctionnement: de 0 °C à 40 °C. Tenir hors de portée des enfants. La batterie portable RIVACASE est conçue pour être utilisée uniquement avec les appareils de divertissement mobiles appropriés.Le fabricant n'est pas responsable des dommages causés aux appareils de divertissement mobiles par l'utilisation de ce produit.Une utilisation inappropriée de la batterie portable RIVACASE peut endommager le produit, provoquer un excès de chaleur, des émanations toxiques ou une explosion pouvant porter atteinte à l'acheteur dont le fabricant ne peut être tenu responsable. Rapportez toujours les piles usagées dans votre centre de recyclage local. Ne jetez jamais les piles à la poubelle.

L'élimination des piles à la poubelle est illégale selon les lois et règlements fédéraux. La période de garantie est de 24 mois à compter de la vente au client.La conception et les spécifications peuvent être modifiées sans préavis.
Fabricant : Riva Handelsgesellschaft mbh. Pays d'origine : Chine.

Меры предосторожности **RU**

Излучаемая выходная мощность портативной батареи соответствует применимым ограничениям радиочастотного воздействия. Портативная батарея должна эксплуатироваться на минимальном расстоянии 20 см между портативной батареей или любыми устройствами на портативной батарее и телом человека.

Портативная батарея содержит магниты, а также компоненты и/или радиоприемники, излучающие электромагнитные поля. Эти магниты и электромагнитные поля могут

мешать работе медицинских устройств. Проконсультируйтесь со своим врачом и производителем медицинского устройства для получения информации, касающейся вашего медицинского устройства, а также необходимости соблюдать безопасное расстояние между вашим медицинским устройством и портативным аккумулятором. Производители часто предоставляют рекомендации по безопасному использованию своих устройств рядом с беспроводными или магнитными продуктами, чтобы предотвратить возможные помехи. Если вы подозреваете, что портативный аккумулятор мешает работе вашего медицинского устройства, прекратите его использование.

Пожалуйста, прочтите инструкцию по эксплуатации (включая инструкции по зарядке и информацию о минимальной и максимальной рабочей температуре), поставляемую вместе с внешним аккумулятором. Внешний аккумулятор выделяет тепло во время зарядки. Всегда используйте его в хорошо проветриваемом помещении. Не заряжайте под подушками, одеялами или на легковоспламеняющихся поверхностях. Держите внешний аккумулятор вдали от источников тепла, прямых солнечных лучей, горючих газов, влаги, воды и других жидкостей. Не разбирайте, не открывайте, не кладите в микроволновую печь, не сжигайте и не вставляйте посторонние предметы во внешний аккумулятор. Не подвергайте внешний аккумулятор механическим ударам, например, сдавливанию, изгибу, проколам или перемалыванию. Не роняйте и не кладите тяжелые предметы на внешний аккумулятор. Не допускайте короткого замыкания внешнего аккумулятора. Рабочая температура: от 0 °C до 40 °C. Использование внешнего аккумулятора детьми должно контролироваться. Внешний аккумулятор RIVACASE предназначен для использования только с соответствующими мобильными устройствами.

Не открывайте корпус внешнего аккумулятора. Не бросайте устройство и избегайте ударов. Избегайте воздействия влаги, высокой и низкой температуры, попадания прямых солнечных лучей. Держите устройство вне доступа детей. Неправильная эксплуатация может повредить устройство. Производитель не несет ответственности за возможные повреждения мобильных устройств, подключаемых к внешнему аккумулятору. Утилизируйте аккумуляторы только в специальных пунктах утилизации батарей.

Гарантийный срок – 24 мес. с момента продажи. Срок службы – 3 года. Производитель: Riva Handelsgesellschaft mbh. Производитель оставляет за собой право вносить изменения в дизайн, электрическую схему и конструкцию изделия без предварительного уведомления. Страна производства – Китай.

Įspėjimas **LT**

Nešiojamojo akumuliatoriaus spinduliuojama išėjimo galia atitinka taikomas radijo dažnio poveikio ribas. Nešiojamoji baterija turi būti naudojama mažiausiai 20 cm (8 colių) atstumu nuo nešiojamojo akumuliatoriaus arba bet kokių nešiojamojo akumuliatoriaus įrenginių ir žmogaus kūnas.

Nešiojamoje baterijoje yra magnetų, taip pat komponentų ir (arba) radijo imtuvų, skleidžiančių elektromagnetinius laukus. Šie magnetai ir elektromagnetiniai laukai gali trukdyti medicinos prietaisams. Kreipkitės į savo gydytoją ir medicinos prietaiso gamintoją dėl konkrečios informacijos apie savo medicinos prietaisą ir apie tai, ar reikia išlaikyti saugų atstumą tarp medicinos prietaiso

ir nešiojamojo akumuliatoriaus. Gamintojai dažnai teikia rekomendacijas, kaip saugiai naudoti savo įrenginius šalia belaidžių ar magnetinių gaminių, kad būtų išvengta galimų trukdžių. Jei įtariate, kad nešiojamasis akumuliatorius trikdo jūsų medicinos prietaisą, nustokite naudoti nešiojamąjį akumuliatorių.Neatidarykite, nekeiskite, neardykite, nedrėkinkite, nedaužykite arba nekratykite RIVACASE. Nanaudokite RIVACASE portatyvios baterijos esant aukštam drėgnumui, aukštai ar žemai temperatūrai, tiesioginių saulės spindulių.Nebandykite pakeisti kurią nors įrenginio dalį. Naudojimo temperatūra: nuo 0 °C iki 40 °C.Laikykite toliau nuo vaikų. RIVACASE portatyvi baterija yra skirta naudoti tik kartu su atitinkamais mobiliais prietaisais. Gamintojas nėra atsakingas už gedimus bet kurio mobilaus prietaiso produkto naudijimo metu. Netinkamas naudojimas RIVACASE portatyvios baterijos gali sukelti produkto gedimų, ypatingas karštis, toksiški dūmai, gaisras arba sprogimas gali sukelti gedimų Pirkėjui, bet Gamintojas už tai nėra atsakingas. Visada nuneškite naudotas baterijas į vietinį baterijų perdirbimo centrą. Niekada neišmeskite baterijų į šiukšliadėžę. Baterijų išmetimas į šiukšliadėžę yra neteisėtu pagal federaliniu įstatymus ir nuostatas.

Garantinis laikotarpis 24 mėnesiai nuo pirkimo klientu momento.Dizainas ir specifikacijos gali keistis be išankstinio įspėjimo. Gamintojas: Riva Handelsgesellschaft mbh. Kilmės šalis: Kinija.

Atenție **RO**

Puterea de ieșire radiată a bateriei portabile îndeplinește limitele aplicabile de expunere la frecvență radio. Bateria portabilă trebuie să fie exploatată la o distanță de minim 20 cm (8 inchi) între bateria portabilă sau orice dispozitiv de pe bateria portabilă și cel al unei persoane corp.

Bateria portabilă conține magneți, precum și componente și/sau radiouri care emit câmpuri electromagnetice. Acești magneți și câmpuri electromagnetice pot interfera cu dispozitivele medicale. Consultați medicul dumneavoastră și producătorul dispozitivului medical pentru informații specifice dispozitivului dumneavoastră medical și dacă trebuie să păstrați o distanță de siguranță între dispozitivul dumneavoastră medical și bateria portabilă. Producătorii oferă adesea recomandări cu privire la utilizarea în siguranță a dispozitivelor lor în jurul produselor wireless sau magnetice pentru a preveni posibilele interferențe. Dacă bănuiți că bateria portabilă interferează cu dispozitivul dumneavoastră medical, nu mai utilizați bateria portabilă.Nu deschideți, nu modificați, nu dezasamblați, nu umeziți, nu aruncați, nu zdrobiți și nu scuturați bateria externă RIVACASE. Nu utilizați bateria externă RIVACASE în caz de umiditate înaltă, temperatură înaltă sau joasă, acțiune directă a luminii solare. Nu încercați să înlocuiți vreo componentă a bateriei. Temperaturile de funcționare: de la 0 °C până la 40 °C. Nu lăsați bateria la îndemâna copiilor. Bateria externă RIVACASE este destinată dispozitivelor mobile pentru divertisment adecvate. Producătorul nu este responsabil pentru eventualele daune cauzate oricăror dispozitive mobile pentru divertisment conectate la bateria externă RIVACASE utilizată necorespunzător, ceea ce poate duce la deteriorarea dispozitivului, degajarea unei călduri excesive, a unor vapori toxici, incendiu sau explozie care provoacă prejudicii Cumpărătorului, de care Producătorul, de asemenea, nu este responsabil. Întotdeauna predați bateriile utilizate la centrul local de reciclare a bateriilor. Nu aruncați niciodată bateriile la gunoi. În temeiul legislației și regulamentelor statale și federale aruncarea bateriilor la gunoi este ilegală.

Perioada de garanție este de 24 de luni din data vânzării către client.Designul și specificațiile pot fi modificate fără notificare prealabilă. Producător: Riva Handelsgesellschaft mbh. Țara de origine: China.

Ettevaatust **ET**

Kaasaskantava aku kiirgusväljundvõimsus vastab kehtivatele raadiosagedusliku kiirguse piirnormidele. Kaasaskantavat akut tuleks kasutada nii, et kaasaskantava aku või kaasaskantava aku mis tahes seadmete ja inimese vaheline kaugus peab olema vähemalt 20 cm (8 tolli) keha.

Kaasaskantav aku sisaldab nii magneteid kui ka elektromagnetvälju kiirgavaid komponente ja/või raadioid. Need magnetid ja elektromagnetväljad võivad meditsiiniseadmeid häirida. Küsige oma arstilt ja meditsiiniseadme tootjalt teavet oma meditsiiniseadme kohta ja selle kohta, kas peate hoidma oma meditsiiniseadme ja kaasaskantava aku vahel ohutut kaugust. Tootjad annavad sageli soovitusi oma seadmete ohutuks kasutamiseks juhtmevabade või magnetiliste toodete läheduses, et vältida võimalikke häireid. Kui kahtlustate, et kaasaskantav aku häirib teie meditsiiniseadet, lõpetage kaasaskantava aku kasutamine. Ärge avage, muutke, demonteerige, niiske, tilgutage, purustage ega raputage RIVACASE-i. Ärge kasutage RIVACASE-i kaasaskantavat akut kõrge õhuniiskuse, kõrgel või madalal temperatuuril, otsese päikesevalguse käes. Ärge püüdke seaduse iga osa asendada. Töötemperaturid: 0 ºC kuni 40 ºC. Hoida lastele kättesaamatus kohas. RIVACASE-i kaasaskantav aku on mõeldud kasutamiseks ainult koos sobivate mobiilsete meelelahutusseadmetega. Tootja ei vastuta ühegi mobiilse meelelahutusseadme kahjustamise eest, mis on tekkinud selle toote kasutamisel. RIVACASE-i kaasaskantava aku vale kasutamine võib põhjustada toote kahjustusi, liigset soojust, mürgiseid suitsu, tulekahju või plahvatusi, mille eest ostja vastub, mitte tootja. õtke alati kasutatud patareid kohalikku aku ringlussevõtu keskusse. Ärge kunagi visake akusid prügi. Aku kõrvaldamine prügi on ebaseaduslik riigi ja föderaalseaduste alusel.

Garantii on 24 kuud kliendile müümise hetkest.Disain ja tehnilised andmed võivad muutuda ilma ette teatamata. Tootja: Riva Handelsgesellschaft mbh. Päritolumaa: Hiina.

Внимание **BG**

Излъчената изходна мощност на преносимата батерия отговаря на приложимите ограничения за излагане на радиочестоти. Преносимата батерия трябва да работи на минимално разстояние от 20 см (8 инча) между преносимата батерия или всички устройства на преносимата батерия и тялото на човек.

Преносимата батерия съдържа магнити, както и компоненти и/или радиостанции, които излъчват електромагнитни полета. Тези магнити и електромагнитни полета могат да попречат на медицинските устройства. Консултирайте се с вашия лекар и производителя на медицинско устройство за информация, специфична за вашето медицинско устройство и дали трябва да поддържате безопасно разстояние на разстояние между вашето медицинско устройство и преносимата батерия. Производителите често предоставят препоръки за безопасно използване на техните устройства около безжични или магнитни продукти, за да предотвратят възможни смущения. Ако подозирате, че преносимата батерия пречи на вашето медицинско устройство, спрете да използвате вашата преносима батерия.Не променяйте, не разглобявайте, не мокрете, не изпускайте, не удряйте или разклащайте преносимата батерия RIVACASE. Не използвайте преносимата батерия RIVACASE при висока влажност, висока или ниска температура, и пряка слънчева светлина. Не се опитвайте

да замените някоя част от устройството. Работни температури: 0 °C до 40 °C. Да се съхранява далеч от деца. Преносимата батерия RIVACASE е предназначена за употреба само в съчетание с определени мобилни устройства. Производителят не носи отговорност за каквито и да е щети свързани с мобилните устройства, причинени от използването на продукта. Неправилното използване на преносимата батерия RIVACASE води до повреждане на продукта, прекомерно нагряване, токсични изпарения, пожар или експлозия, за които е виновен Купувачът и производителят не носи отговорност. Винаги предавайте използваните батерии в местния център за рециклиране на батерии. Никога не изхвърляйте батериите в боклука. Изхвърлянето на батериите в боклука е незаконно съгласно държавните ифедералните закони и разпоредби.

Гаранционният срок е 24 месеца от момента на продажбата на клиента.Дизайнът и спецификациите подлежат на промяна без предизвестие. Производител: Riva Handelsgesellschaft mbh. Произведено: Китай.

Προσοχή EL

Η ακτινοβολούμενη ισχύς εξόδου της φορητής μπαταρίας πληροί τα ισχύοντα όρια έκθεσης σε ραδιοσυχνότητες. Η φορητή μπαταρία πρέπει να λειτουργεί με ελάχιστη απόσταση 20 cm (8 ίντσες) μεταξύ της φορητής μπαταρίας ή οποιωνδήποτε συσκευών στη φορητή μπαταρία και ενός ατόμου σώμα.

Η φορητή μπαταρία περιέχει μαγνήτες καθώς και εξαρτήματα ή/και ραδιόφωνα που εκπέμπουν ηλεκτρομαγνητικά πεδία. Αυτοί οι μαγνήτες και τα ηλεκτρομαγνητικά πεδία ενδέχεται να επηρεάσουν τις ιατρικές συσκευές. Συμβουλευτείτε τον γιατρό σας και τον κατασκευαστή της ιατρικής σας συσκευής για πληροφορίες σχετικά με την ιατρική σας συσκευή και εάν πρέπει να διατηρήσετε μια ασφαλή απόσταση διαχωρισμού μεταξύ της ιατρικής συσκευής σας και της φορητής μπαταρίας. Οι κατασκευαστές συχνά παρέχουν συστάσεις για την ασφαλή χρήση των συσκευών τους γύρω από ασύρματα ή μαγνητικά προϊόντα για την αποφυγή πιθανών παρεμβολών. Εάν υποπτεύεστε ότι η φορητή μπαταρία παρεμβαίνει στην ιατρική σας συσκευή, σταματήστε να χρησιμοποιείτε τη φορητή μπαταρία σας.

Μην ανοίγετε, τροποποιείτε, αποσυναρμολογείτε, υγραίνετε, ρίχνετε, συνθλίβετε ή ανακινείτε την μπαταρία RIVACASE. Μην χρησιμοποιείτε την φορητή μπαταρία RIVACASE υπό υψηλή υγρασία, υψηλή ή χαμηλή θερμοκρασία, άμεσο ηλιακό φως. Μην μποσπαθείτε να αντικαταστήσετε κανένα μέρος της συσκευής. Θερμοκρασίες λειτουργίας: από 0 °C έως + 40 °C. Κρατήστε την μπαταρία μακριά από τα παιδιά. Η φορητή μπαταρία RIVACASE προορίζεται για χρήση μόνο σε συνδυασμό με τις κατάλληλες κινητές συσκευές ψυχαγωγίας. Ο κατασκευαστής δεν ευθύνεται για οποιεσδήποτε ζημιές σε κινητές συσκευές ψυχαγωγίας που προκύπτουν από τη χρήση αυτού του προϊόντος. Η ακατάλληλη χρήση της φορητής μπαταρίας RIVACASE μπορεί να προκαλέσει ζημιά στο προϊόν, υπερβολική θερμότητα, τοξικές αναθυμιάσεις, πυρκαγιά ή έκρηξη, για τις οποίες προκαλείται ζημιά στον Αγοραστή και για τις οποίες δεν είναι υπεύθυνος ο Κατασκευαστής. Αναλάβετε πάντοτε τις χρησιμοποιημένες μπαταρίες στο τοπικό σας κέντρο ανακύκλωσης μπαταριών. Ποτέ μην απορρίπτετε τις μπαταρίες στα σκουπίδια. Η απόρριψη των μπαταριών στα σκουπίδια είναι παράνομη σύμφωνα με τους τοπικούς και κρατικούς νόμους και κανονισμούς. Η εγγύηση διαρκεί 24 μήνες από τη στιγμή της πώλησης στον πελάτη.Ο σχεδιασμός και οι προδιαγραφές υπόκεινται σε αλλαγές χωρίς προηγούμενη ειδοποίηση. Κατασκευαστής: Riva Handelsgesellschaft mbh. Χώρα προέλευσης: Κίνα.

Cuidado

PT

A potência de saída irradiada da bateria portátil atende aos limites aplicáveis de exposição à radiofrequência. A bateria portátil deve ser operada com uma distância mínima de separação de 20 cm (8 polegadas) entre a bateria portátil ou qualquer dispositivo na bateria portátil e o corpo de uma pessoa.

A bateria portátil contém ímãs, bem como componentes e/ou rádios que emitem campos eletromagnéticos. Esses ímãs e campos eletromagnéticos podem interferir em dispositivos médicos. Consulte o seu médico e o fabricante do dispositivo médico para obter informações específicas sobre o seu dispositivo médico e se você precisa manter uma distância segura de separação entre o seu dispositivo médico e a bateria portátil. Os fabricantes geralmente fornecem recomendações sobre o uso seguro de seus dispositivos em torno de produtos magnéticos ou sem fio para evitar possíveis interferências. Se você suspeitar que a bateria portátil está interferindo no seu dispositivo médico, pare de usá-la.

Por favor, leia as instruções de operação (incluindo instruções de carregamento e informações sobre as temperaturas mínima e máxima de operação), fornecidas com o banco de energia portátil. O banco de energia portátil gerará calor durante o carregamento. Sempre carregue em uma área bem ventilada. Não carregue sob travesseiros, cobertores ou em superfícies inflamáveis. Mantenha o banco de energia portátil longe de fontes de calor, luz solar direta, gás combustível, umidade, água ou outros líquidos. Não desmonte, abra, coloque no micro-ondas, incinere, pinte ou insira objetos estranhos no carregador portátil. Não sujeite o banco de energia portátil a choques mecânicos, como esmagamento, dobra, perfuração ou destruição. Evite deixar cair ou colocar objetos pesados no banco de energia portátil. Não provoque curto-circuito no banco de energia portátil nem o guarde em um receptáculo onde possa sofrer curto-circuito por outros objetos metálicos ou condutores. Temperaturas de funcionamento: 0 °C a 40 °C. O uso do powerbank portátil por crianças deve ser supervisionado. A bateria portátil RIVACASE destina-se a ser utilizada apenas em conjunto com os dispositivos móveis apropriados. O fabricante não é responsável por quaisquer danos a quaisquer dispositivos móveis decorrentes do uso deste produto. O uso indevido da bateria RIVACASE pode resultar em danos ao produto, excesso de calor, fumaça tóxica, incêndio ou explosão, cujos danos não são de responsabilidade do Vendedor/Fabricante. Sempre leve as baterias usadas para o centro de reciclagem de baterias local. Nunca descarte as baterias no lixo. O descarte de baterias no lixo é ilegal.

O período de garantia é de 24 meses a partir da venda ao cliente. O design e as especificações estão sujeitos a alterações sem aviso prévio. Fabricante: Riva Handelsgesellschaft mbh. País de origem: China