SCHAUB LORENZ

КІРІКТІРІЛГЕН
тоңазытқыш
Пайдаланушының нұсқаулығы

SLS E136W0M

4803904

МАЗМҰНЫ

БҰЙЫМДЫ ПАЙДАЛАНУДЫҢ АЛДЫНДА 3

Маңызды сақтандырулар 3
Ескі және бұзылған тоңазытқыштар 5
Қауіпсіздік техникасы ережелері 6
Тоңазытқышты орнату және пайдалану 6
Тоңазытқышты қолданар алдында 7

БҰЙЫМДЫ ҚАЛАЙ ПАЙДАЛАНУҒА БОЛАДЫ 8

Термостатты теңшеу 8

ӨНІМДЕРДІ ТОҢАЗЫТУ ШКАФЫНДА САҚТАУ 9

ТАЗАРТУ ЖӘНЕ ҚЫЗМЕТ КӨРСЕТУ 9

Тоңазытқышты еріту 10
Шамды ауыстыру 10
Жарықдиодты жарықтандыруды ауыстыру 10

ТАСЫМАЛДАУ ЖӘНЕ ОРНЫН АУЫСТЫРУ 11

Тоңазытқышты тасымалдау және орнын ауыстыру 11

САТУДАН КЕЙІНГІ ҚЫЗМЕТ КӨРСЕТУ ҚЫЗМЕТІНЕ ХАБАРЛАСУДЫҢ АЛДЫНДА 11

Энергияны үнемдеу бойынша ұсынымдар 13

ТОҢАЗЫТУ ШКАФЫНЫҢ ЖӘНЕ ОНЫҢ БӨЛІМШЕЛЕРІНІҢ КОМПОНЕНТТЕРІ 14

Орнату бойынша нұсқаулық 15

Осы пайдалану жөніндегі нұсқаулықтар бірнеше үлгілерге қолданылады. Сол себептен, бірқатар айырмашылықтар болуы мүмкін.

1-БӨЛІМ. БҰЙЫМДЫ ПАЙДАЛАНУДЫҢ АЛДЫНДА

Маңызды сақтандырулар

ЕСКЕРТУ. Құрылғы корпусындағы немесе кіріктірілген құрылымдардағы желдету саңылаулары жабылмауы тиіс.
ЕСКЕРТУ. Ерітуді тездету үшін өндірушімен ұсынылмаған басқа механикалық құрылғыларды немесе кез келген өзге құралдарды пайдаланбаңыз.
ЕСКЕРТУ. Тоңазытқыш камерасының ішінде өндірушімен ұсынылған электр аспаптарын қолдануға болмайды.
ЕСКЕРТУ. Тоңазыту агентінің айналым жүйесінде зақымдануға жол бермеңіз.
ЕСКЕРТУ. Құрылғының нашар тұрақтылығына байланысты қауіпті болдырмау үшін оны нұсқауларға сәйкес орнату керек.

- Егер салқындатқыш агент ретінде құрылғыда R600a пайдаланылса (бұл ақпарат тоңазытқыштың затбелгісінде келтірілген), салқындату жүйесінің компоненттеріне зақым келтірмеу үшін тасымалдау және орнату кезінде өте сақ болу керек. R600a – қоршаған ортаға зиянсыз табиғи газ болса да, ол жарылғыш зат болып табылады. Салқындату жүйесінің құрамдас бөліктерінің зақымдалуына байланысты ағып кету жағдайында тоңазытқышты ашық от немесе жылу көздерінен алыс жылжыту керек және ол орналасқан бөлмені бірнеше минут ішінде желдету керек.
- Тоңазытқышты жылжыту және орнату кезінде салқындатқыш газдың айналым жүйесіне зақым келтірмеңіз.
- Бұл құралда жарылысқа қауіпті заттарды сақтамаңыз (мысалы, жанғыш пропеленті бар аэрозольбаллондар).
- Бұл құрал үй тұрмыстық және басқа тұрмыстық жағдайларға ұқсас жағдайларда қолдануға арналған:
  – дүкендердің, кеңселердің және басқа түріндегі жұмыс орынжайларының асханалық аймағында;
  – фермалар, қонақ үйлердегі клиенттерге арналған нөмірлерінде, мейманханаларда және тұрғын типіндегі басқа орынжайларда;
  – «түнейтін жер және таңғы ас» түріндегі қонақ үй нөмірлерінде;

– кейтеринг және бөлшек саудамен байланысы жоқ ұқсас салаларда.

- Егер розетка тоңазытқыштың ашасына сәйкес келмесе, оны өндіруші, оның сервистік қызмет көрсету агенті немесе басқа білікті маман ауыстыруы керек, бұл апатты жағдайды болдырмайды.
- Бұл құрылғы дене, сенсорлық немесе ақыл-ой мүмкіндіктері шектеулі немесе тәжірибесі мен білімі жеткіліксіз адамдардың (соның ішінде балалардың) пайдалануына арналмаған; олар тоңазытқышты тек олардың қауіпсіздігіне жауапты адамның қадағалауымен немесе оның пайдалану жөніндегі нұсқауларына сәйкес пайдалана алады. Балалардың осы құралмен ойнамауын қадағалаңыз.
- Тоңазытқыштың қуат сымы арнайы жерге тұйықталған штепсельді ашамен жабдықталған. Бұл аша әрқашан 16 амперге арналған арнайы жерге қосылған розеткамен қолданылуы тиіс. Егер бөлмеде мұндай розетка болмаса, оны білікті электрші орнатуы тиіс.
- Бұл құрылғыны 8 жастан асқан балалар мен дене, сенсорлық немесе ақыл-ой мүмкіндіктері шектеулі немесе тәжірибесі мен білімі жоқ адамдар бақылаумен қолдануына болады немесе егер олар қауіпсіз пайдалану нұсқауларына сәйкес әрекет етсе және ықтимал қауіптердің орын алуын түсінген жағдайда. Балалардың құралмен ойнауына жол бермеңіз. Балаларды тек ересектердің қадағалауымен ғана тазалауға және техникалық қызмет көрсетуге жіберуге рұқсат етіледі.
- Егер қуат сымы зақымдалған болса, оны өндіруші, оның сервистік қызмет көрсету агенті немесе басқа білікті маман ауыстыруы керек, бұл апатты жағдайды болдырмайды.
- Бұл құралды теңіз деңгейінен 2000 м биіктікте пайдалануға болмайды.

Ескі және бұзылған тоңазытқыштар

- Егер сіздің ескі тоңазытқышыңыз құлыппен жабдықталған болса, құралды кәдеге жаратуға жібермес бұрын оны сындырыңыз немесе бөлшектеңіз, өйткені балалар камераға кіріп, ішінен құлыпталып қалуы мүмкін.
- Ескі тоңазытқыштар мен мұздату камерасында оқшаулағыш материал және хлорфторкөміртекті салқындатқыш агент бар. Оларды кәдеге жарату кезінде қоршаған ортаның ластануына жол бермеңіз.
- Қайта пайдалану, қайта өңдеу және қалпына келтіру үшін электрлік және электрондық жабдықтарды жою әдісін жергілікті билік органдарынан нақтылаңыз.

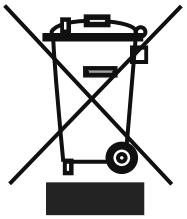

Ескертпелер

- Құралды орнату және қолданар алдында осы пайдалану жөніндегі нұсқаулықты мұқият оқып шығыңыз. Біз дұрыс пайдаланбау салдарынан болатын зақымданулар үшін жауап бермейміз.
- Нұсқауларды, сондай-ақ пайдалану жөніндегі нұсқаулықтағы нұсқауларды орындаңыз. Әрі қарай пайдалану кезінде туындауы мүмкін мәселелерді шешу үшін осы нұсқаулықты қауіпсіз жерде сақтаңыз.
- Құрылғы тұрғын орынжайларда пайдалану үшін жасалған және оны тек тұрғын орынжайларда белгілі бір мақсаттар үшін пайдалануға болады. Ол коммерциялық мақсатта немесе жалпы пайдалануға арналмаған. Мұндай пайдалану кепілдікті жоғалтуға әкеледі. Біздің компания ықтимал шығындар үшін жауап бермейді.
- Құрылғы тұрғын орынжайларда пайдалануға арналған және тек өнімдерді салқындатуға және сақтауға арналған. Ол коммерциялық немесе жалпы пайдалануға және/немесе тамақ өнімдеріне жатпайтын заттарды сақтауға жарамайды. Біздің компания олай болмаған жағдайда туындаған залалдар үшін жауапты болмайды.

Қауіпсіздік техникасы ережелері



- Бірнеше штепсель розеткаларын немесе ұзартқыштарды пайдаланбаңыз.
- Құралды зақымдалған, тозған немесе ескі розеткаларға қоспаңыз.
- Сымды тартпауға немесе майыстырмауға тырысыңыз, сонымен қатар оның зақымдалуына жол бермеңіз.



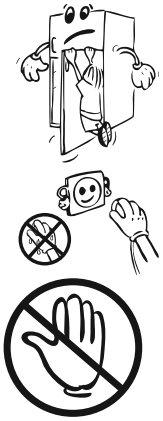

- Құрал ересек адамдардың пайдалануына арналған. Балаларға тоңазытқышпен ойнауға немесе есігіне асылуға рұқсат бермеңіз.
- Электр тоғымен зақымданбау үшін розетканы дымқыл қолыңызбен салмаңыз және тартпаңыз!
- Қауіпсіздік мақсатында тоңазытқышқа жарылғыш және тұтанғыш материалдарды салмаңыз. Құрамында алкоголь мөлшері жоғары сусындарды тоңазытқышқа тігінен, қақпағы тығыз жабылған күйінде салыңыз.
- Тоңазытқыштың корпусын немесе жоғарғы бөлігін шілтермен жаппаңыз. Бұл тоңазытқыштың жұмысына әсер етеді.
- Тасымалдау кезінде тоңазытқыштың ішіндегі барлық керек-жарақтарды зақымдамау үшін бекітіп қойыңыз.

Тоңазытқышты орнату және пайдалану

Тоңазытқышты қолданар алдында келесі жағдайларға назар аударыңыз:

- Тоңазытқыштың жұмыс кернеуі 50 Гц жиілікте 220–240 В құрайды.
- Құрылғыны орнатқаннан кейін аша қол жетімді болуы керек.
- Құрылғыны бірінші рет қосқан кезде иіс шығуы мүмкін. Құрылғы салқындатыла басталған кезде иіс жоғалып кетеді.
- Құрылғыны қуат желісіне қосудың алдында, паспорттық кестеде көрсетілген кернеудің өз үйіңіздің электр желінің кернеуіне сәйкес келетіндігіне көз жеткізіңіз.
- Жерге тиімді тұйықталған розеткаға ашаны салыңыз. Егер розетка жерге тұйықталуға қосылмаған болса немесе аша розеткаға сәйкес келмесе, біз авторизацияланған электршіге хабарласуды ұсынамыз.
- Аспап сақтандырғышы бар дұрыс орнатылған розеткаға қосылуы тиіс. Жұмыс орнындағы қуат көзі (айнымалы тоқ) және кернеу құралдың тақтайшасында көрсетілген мәліметтерге сәйкес келуі тиіс (ол тоңазытқыштың ішкі сол жағында орналасқан).
- Біз жерге тұйықталусыз пайдалануға байланысты келтірілген зақым үшін жауап бермейміз.
- Тоңазытқышты тікелей күн сәулелері түспейтін жерге орналастырыңыз.
- Тоңазытқышты ашық ауада қолданбаңыз және оны жаңбырдың астында қалдырмаңыз.

- Аспапты пештерден, газды тұмшапештерден және жылыту радиаторларынан кемінде 50 см қашықтықта, сондай-ақ электрлік тұмшапештерден кемінде 5 см қашықтықта орнату керек.
- Егер тоңазытқыш төмен температурада мұздатуға арналған мұздату аппаратының жанында болса, сыртқы бетінде ылғал пайда болмас үшін олардың арасында кемінде 2 см бос орын қалуы керек.
- Тоңазытқышқа ауыр заттарды қоймаңыз.
- Қолданар алдында тоңазытқышты, әсіресе ішін мұқият тазалаңыз («Тазалау және қызмет көрсету» бөлімін қараңыз).
- Асүй жиһазына орнату тәртібі Орнату жөніндегі нұсқаулықта келтірілген. Бұл аспапты тек тиісті асүй гарнитураларында қолдануға болады.
- Тоңазытқышты қолданар алдында барлық бөлшектерді бір шай қасық натрий бикарбонаты қосылған жылы сумен сүртіңіз, содан кейін таза сумен шайып, құрғатыңыз. Тазалаудан кейін барлық бөлшектерді тиісті орындарына орнатыңыз.



Тоңазытқышты қолданар алдында

- Егер тоңазытқыш бірінші рет немесе тасымалдаудан кейін пайдаланылса, ол 3 сағат бойы тік күйінде тұруы керек, содан кейін оны электр желісіне қосуға болады. Олай болмаған жағдайда, компрессорға зақым келуі мүмкін.
- Тоңазытқышты алғаш қосқан кезде иіс шығуы мүмкін; тоңазытқыш салқындай бастаған кезде иіс жоқ болып кетеді.



2-БӨЛІМ. БҰЙЫМДЫ ҚАЛАЙ ПАЙДАЛАНУҒА БОЛАДЫ

Термостатты теңшеу

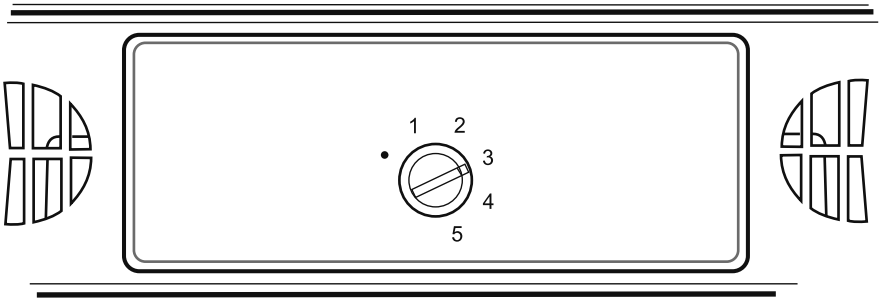

Термостат тоңазытқыштың ішіндегі температураны автоматты түрде реттейді. Тұтқаның күйін 1-ден 5-ке өзгерту арқылы төменгі температура мәндерін алуға болады.

Маңызды ескертпе: Тұтқаны 1 күйінен бұрмаңыз. Осылайша сіз аспаптың жұмысын тоқтатасыз.

- Тоңазытқышта өнімдерді қысқа мерзімді сақтау үшін тұтқаны минималды және орташа (1-3) күйлердің арасында орнатуға болады.
- Тоңазытқышта өнімдерді ұзақ мерзімге сақтау үшін тұтқаны орташа күйге орнатуға болады. (3-4)
- Тоңазытқыштағы температураға қоршаған ортаның температурасы, тоңазытқышқа салынатын балғын өнімдердің температурасы және есіктің қаншалықты жиі ашылатындығы әсер ететінін ескеріңіз. Қажет болса, температураның теңшеулерін өзгертіңіз.
- Ең дұрысы, құралды бірінші рет қосқан кезде, ол 24 сағат бойы ешқандай азық-түліксіз және есікті ашпай жұмыс істеуі керек. Егер оны бірден пайдалану қажет болса, тоңазытқышты шамадан тыс жүктемеуге тырысыңыз.
- Егер құрылғы сөндірілсе немесе желіден ажыратылса, компрессорды зақымдамау үшін қайта қосар алдында кем дегенде 5 минут күтуіңіз керек.
- Азық-түлік шкафтарында (тоңазыту камераларында) мұздату бөлімшесі жоқ, бірақ оны 4-6 °C дейін салқындата алады.

3-БӨЛІМ. ӨНІМДЕРДІ ТОҢАЗЫТУ ШКАФЫНДА САҚТАУ

Тоңазытқыш балғын өнімдерді бірнеше күн бойы сақтау үшін қолданылады.

- Өнімдерді тоңазытқыштың артқы қабырғасына тигізбейтін етіп орналастырыңыз. Ауа айналымы жақсы болуы үшін өнімдердің айналасында бос орын қалдырыңыз.
- Ыстық тағамды немесе бу шығарып тұрған сұйықтықты тоңазытқышқа салмаңыз.
- Өнімдерді әрқашан жабық контейнерде немесе орамада сақтаңыз.
- Ылғалдылықты азайту және мұздың пайда болуын болдырмау үшін ешқашан ашық ыдысқа құйылған сұйықтықты тоңазытқышқа салмаңыз.
- Қаптамадағы еттің барлық түрлерін ауа салқын болатын көкөніс контейнерінің үстіндегі шыны сөреде сақтау ұсынылады.
- Жемістер мен көкөністерді қамтамасыз тиісті контейнерге салыңыз.
- Суық ауаны шығармау үшін есікті жиі ашпауға тырысыңыз және оны ұзақ уақыт ашық күйінде қалдырмаңыз.

4-БӨЛІМ. ТАЗАРТУ ЖӘНЕ ҚЫЗМЕТ КӨРСЕТУ

- Тазартудың алдында аспапты электр желісінен ажыратыңыз.



- Тоңазытқышты ағын судың астында жумаңыз.



- Тоңазытқышты мезгіл-мезгіл ас содасының ерітіндісімен мен жылы сумен тазалау керек.



- Ішкі және сыртқы беттерді жұмсақ шүберекпен немесе жылы сабынды суға малынған ысқышпен сүртуге болады.



- Керек-жарақтарды сабынды сумен бөлек жуыңыз. Ыдыс-аяқ жуатын машинада жумаңыз.



- Қажағыш заттарды, еріткіштерді немесе сабынды пайдалануға болмайды. Жуғаннан кейін керек-жарақтарды таза сумен шайып, жақсылап құрғатыңыз. Тазалау аяқталғаннан кейін тоңазытқышты құрғақ қолыңызбен қуат көзіне қайта қосыңыз.

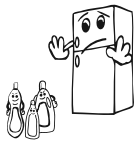

Тоңазытқышты еріту

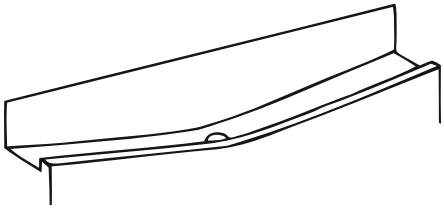

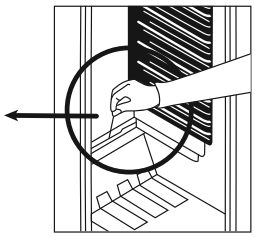

Еріту жұмыс барысында тоңазытқышта автоматты түрде жүреді; еріген су буландырғыш ыдысқа жиналып, автоматты түрде буланады.

Тоңазытқыштың түбінде су жиналуды және оның ағып кетуін болдырмас үшін еріген суға арналған құрғатқыш саңылау еріткіш саңылаудың баусымымен мерзімді тазалануы тиіс.

Сонымен қатар, Сіз ішкі тазалау үшін ½ стақан суды құрғатқыш саңылауға құя аласыз.

Шамды ауыстыру

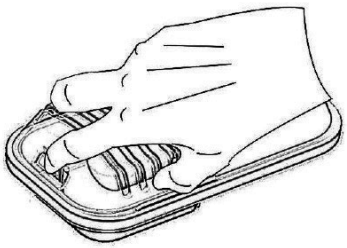

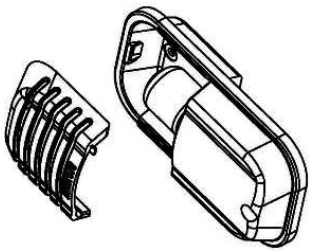

1-сурет 2-сурет

Тоңазыту камерасының шамдарын ауыстыру кезінде;

1. Тоңазытқышты қуат желісінен ажыратыңыз.
2. 1-суретте көрсетілгендей шам қақпағының алдыңғы жағындағы ілгекті басып, шамның қақпағын алыңыз.
3. Шамды қуаты 15 Вт-тан аспайтын жаңа шаммен ауыстырыңыз.
4. Плафонның қақпағын орнатыңыз және 5 минуттан кейін тоңазытқышты желіге қосыңыз.

Жарықдиодты жарықтандыруды ауыстыру

Егер сіздің тоңазытқышыңыз жарықдиодты жарықтандырумен жабдықталған болса, техникалық қызметке хабарласыңыз, себебі оны тек уәкілетті маман ғана ауыстыра алады.

5-БӨЛІМ. ТАСЫМАЛДАУ ЖӘНЕ ОРНЫН АУЫСТЫРУ

Тоңазытқышты тасымалдау және орнын ауыстыру

- Түпнұсқалық қаптаманы және пенопластты қайта тасымалдау үшін пайдалануға болады (қалауыңыз бойынша).
- Тоңазытқышты мықты қаптамамен, белдіктермен немесе күшті арқандармен бекітіңіз. Қаптамадағы тасымалдау нұсқауларын орындаңыз.
- Орнын ауыстыру немесе тасымалдау кезінде қозғалмалы бөлшектерді (сөрелер, керек-жарақтар, көкөністерге арналған контейнерлер және т.б.) алып тастаңыз немесе соққылардың алдын алу үшін оларды тоңазытқышта белдіктермен бекітіңіз.

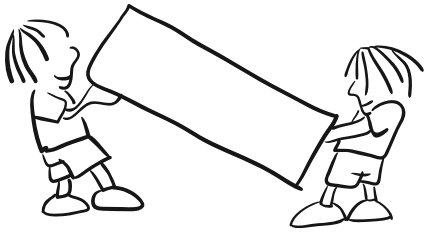

6-БӨЛІМ. САТУДАН КЕЙІНГІ ҚЫЗМЕТ КӨРСЕТУ ҚЫЗМЕТІНЕ ХАБАРЛАСУДЫҢ АЛДЫНДА

Егер тоңазытқыш дұрыс жұмыс істемесе, ақаулық шамалы болуы мүмкін, сондықтан келесіні тексеріңіз.

Тоңазытқыш жұмыс істемейді.

Келесіні тексеріңіз:

- Электр энергиясын беруде іркіліс орын алды,
- Желілік штепсель дұрыс емес немесе бос салынған
- Термостат «•» қалпына орнатылған;
- Розеткада ақау бар. Мұны тексеру үшін осы розеткаға басқа жұмыс істейтін электр құралын қосыңыз.

Тоңазытқыш дұрыс жұмыс істемейді.

Келесіні тексеріңіз:

- Құрылғыға шамадан тыс жүктелмеген,
- Есігі тығыздап жабылмаған,
- Орнату нұсқаулығында көрсетілгендей, асүйде желдету арналары жеткіліксіз.

Шуыл болған жағдайда:

Тоңазыту контурында айналатын салқындатқыш газ компрессор жұмыс істемей тұрған кезде де аздап шу шығаруы мүмкін (бүлкілдеген дыбыс). Алаңдамаңыз, бұл қалыпты жағдай. Егер дыбыстар басқаша болса, мыналарды тексеріңіз;

- Құрылғы орнату нұсқаулығына сәйкес тұрақты орнатылған.
- Тоңазытқышта тұрған заттар дірілдейді.

Егер тоңазытқыштың төменгі жағында су жиналса.

Келесіні тексеріңіз:

Еріген қар суына арналған құрғатқыш саңылау бітелген (құрғатқыш саңылауды тазарту үшін құрғатқыш еріту баусымын пайдаланыңыз)

Егер тоңазытқыш жеткілікті түрде салқындатпаса.

Тоңазытқыш заттаңбадағы климаттық класқа сәйкес стандарттарда көрсетілген қоршаған орта температурасының ауқымында жұмыс істеуге арналған. Салқындатудың тиімділігі үшін тоңазытқышты көрсетілген диапазоннан тыс жерде қолдануды ұсынбаймыз.

Бұл жабдық 10°C - 32°C сыртқы температура ауқымында жұмыс істеуге арналған.

Климаттық класс	Қоршаған ортаның температурасы, °C
T	16 және 43 (°C) арасында
ST	16 және 38 (°C) арасында
N	16 және 32 (°C) арасында
SN	10 және 32 (°C) арасында

Ұсыныстар

- Электр қуатын өшірген кезде компрессормен проблемалар болмас үшін тоңазытқышты қуат көзінен ажырату керек. Қуат беруді жаңартқаннан кейін 5-10 минут күтіңіз, содан кейін тоңазытқышты розеткаға қосыңыз.
- Егер сіз қандай да бір себептермен тоңазытқышты желіден ажыратсаңыз, оны кем дегенде 5 минуттан кейін қосыңыз. Бұл тоңазытқыш компоненттерінің зақымдалуын болдырмау үшін қажет.
- Тоңазытқыштың салқындату блогы артқы қабырғасына жасырылған. Сондықтан компрессордың белгілі бір уақыт аралығында жұмыс істеуіне байланысты тоңазытқыштың артқы қабырғасында су тамшылары немесе қырау пайда болуы мүмкін. Бұл қалыпты жағдай. Егер қыраудың жиналуы шамадан тыс болмаса, ерітудің қажеті жоқ.
- Егер сіз тоңазытқышты ұзақ уақыт пайдаланбасаңыз (мысалы, жазғы демалыс кезеңінде), термостатты «•» күйіне орнатыңыз. Еріткеннен кейін тоңазытқышты жуып, ылғал мен жағымсыз иістің алдын алу үшін есігін ашық күйінде қалдырыңыз.
- Егер сіз жоғарыда аталған барлық нұсқауларды орындағаннан кейін мәселе шешілмесе, ең жақын орналасқан авторизацияланған сервис қызметіне хабарласыңыз.
- Сіз сатып алған құрылғы тұрғын үй типіндегі бөлмелерде қолдануға арналған және оны тек үйде және мәлімделген мақсаттарда пайдалануға болады. Ол коммерциялық мақсатта немесе жалпы пайдалануға арналмаған. Егер тұтынушы құрылғыны дұрыс пайдаланбаса, өндіруші мен дилер кепілдік кезеңінде кез-келген жөндеу және ақаулық үшін жауап бермейтінін ерекше атап көрсетеміз.
- Өнеркәсіп департаментімен көрсетілген және жариялаған құралдың қызмет ету мерзімі (құралдың қалыпты жұмыс істеуі үшін қажетті жауапты бөлшектердің қызмет ету мерзімі) 10 жылды құрайды.

Энергияны үнемдеу бойынша ұсынымдар

1. Аспапты салқын, жақсы желдетілетін бөлмеде, күн сәулесі тікелей түспейтін жерде, жылу көздерінен (радиатор, пеш және т.б.) алыс орнатыңыз. Олай болмаған жағдайда жылу оқшаулағыш плитаны қолдануға болады.
2. Ыстық тағамдар мен сусындарды тоңазытқыштан тыс салқындату керек.
3. Тоңазытқышқа салынған сусындар мен сұйық өнімдер жабық күйінде болуы керек. Олай болмаған жағдайда, тоңазытқыштағы ылғалдылық артады. Нәтижесінде салқындату уақыты артады. Сонымен қатар, сусындар мен сұйық тағамдардың бетін жабу арқылы сіз олардың дәмі мен иісін сақтайсыз.
4. Сусындар мен өнімдерді қою кезінде есікті мүмкіндігінше қысқа уақытқа ашыңыз.
5. Температурасы әртүрлі тоңазытқыш бөлімшелерінің қақпақтары (жемістер мен көкөністерге арналған контейнер, салқындатқыш және т.б.) жабық болуы тиіс.
6. Есіктің тығыздағышы таза және икемді болуы керек. Егер тығыздағыш тозған болса, оны ауыстырыңыз.

7-БӨЛІМ. ТОҢАЗЫТУ ШКАФЫНЫҢ ЖӘНЕ ОНЫҢ БӨЛІМШЕЛЕРІНІҢ КОМПОНЕНТТЕРІ

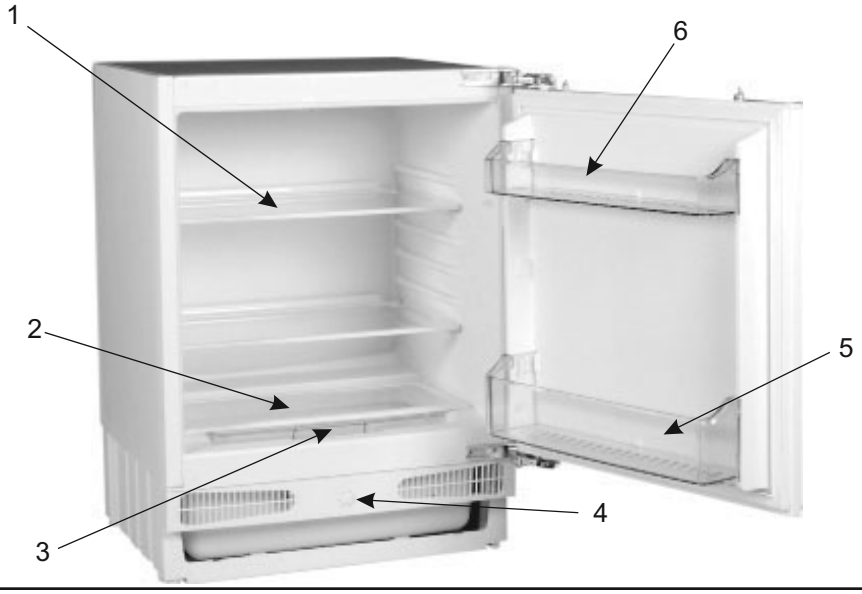

Бұл презентация сізді тоңазытқыштың бөлшектері мен тораптары туралы ақпараттандыруға арналған.

Бөлшектер мен тораптар құралдың үлгісіне байланысты өзгешеленуі мүмкін.

1. Тоңазытқыштың сөрелері
2. Жемістер мен көкөністерге арналған контейнер қақпағы
3. Жемістер мен көкөністерге арналған контейнер
4. Термостат тұтқасы
5. Есіктің сөрелері
6. Жұмыртқаларға арналған түпқойма

Орнату бойынша нұсқаулық

Орнату жиынтығының құрамы

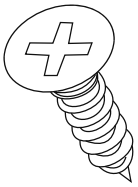

1. Бұрамашеге ×17

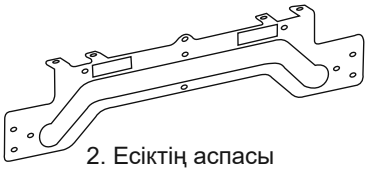

2. Есіктің аспасы

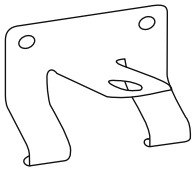

3. Есікке арналған төменгі бекіткіш рейкалар x2

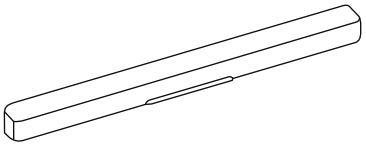

4. Аспа қақпағы

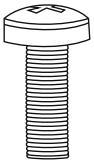

5. Бұрама



6. Жоғарғы кронштейн

Қажет құрал-саймандар

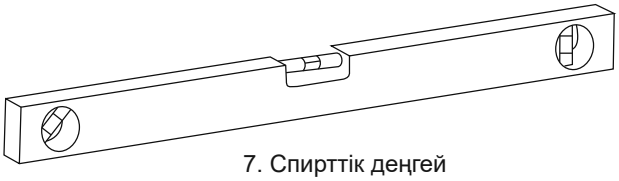

7. Спирттік деңгей

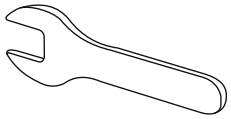

8. Сомынды кілт

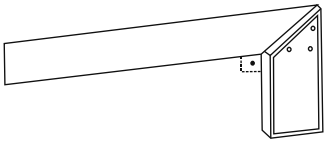

9. Сызу бұрыштығы

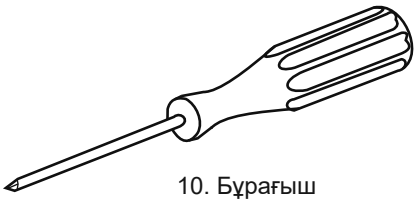

10. Бұрағыш

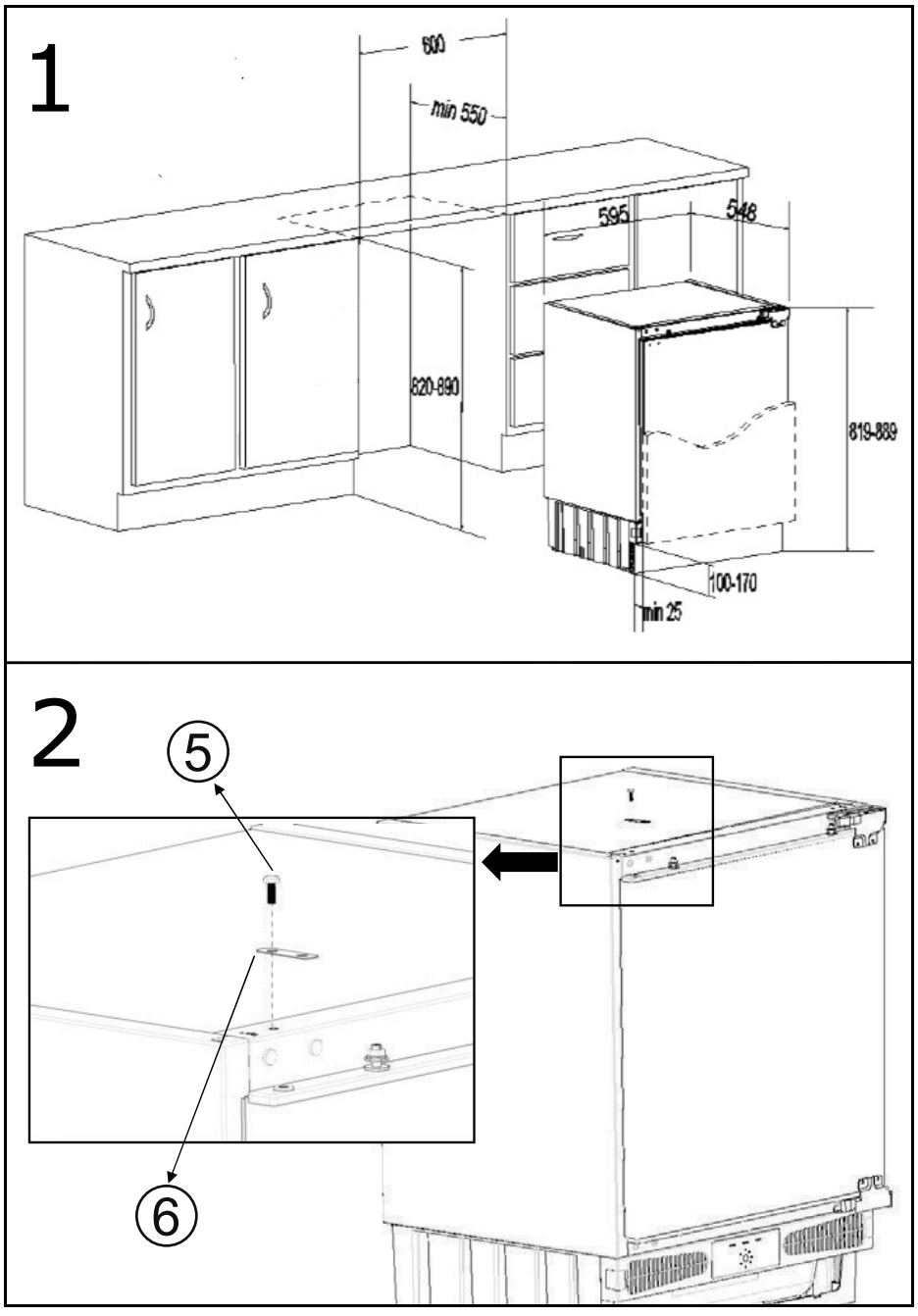
1
600
min 550
595
548
820-890
819-889
100-170
min 25
2
5
6

3

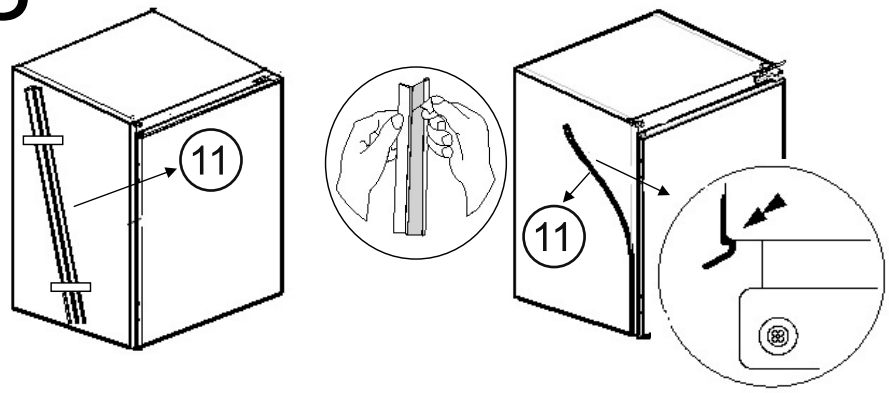

4

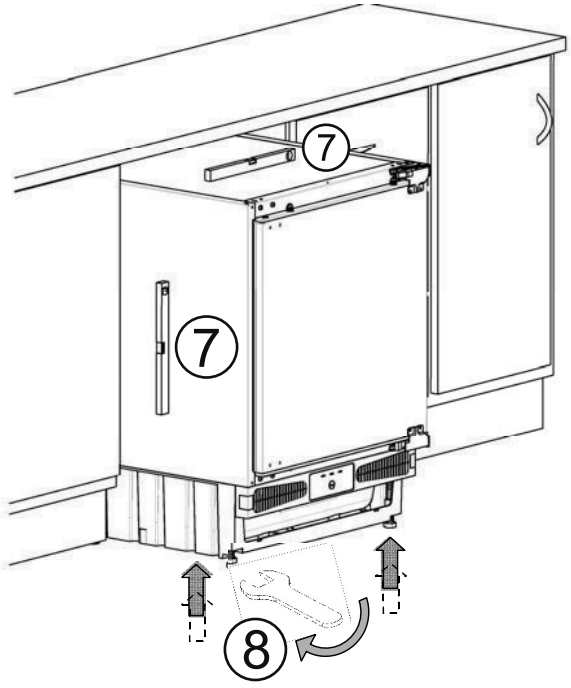

5

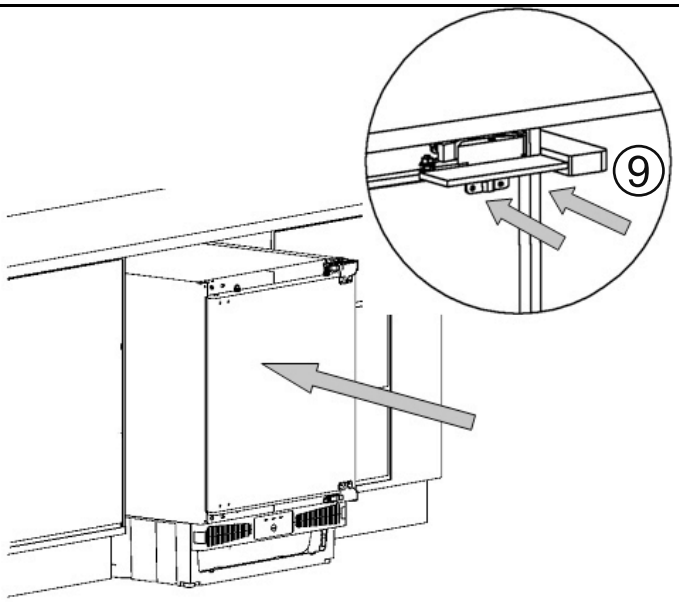

6

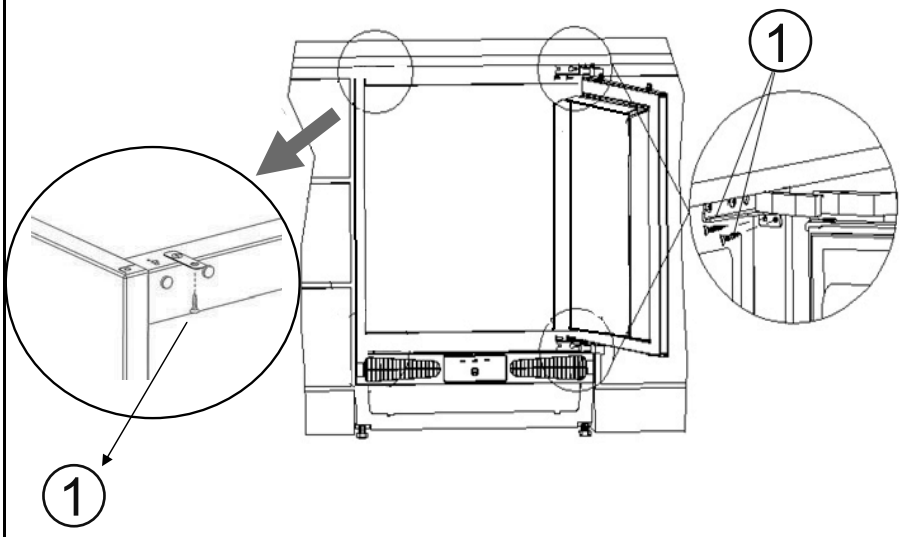

7

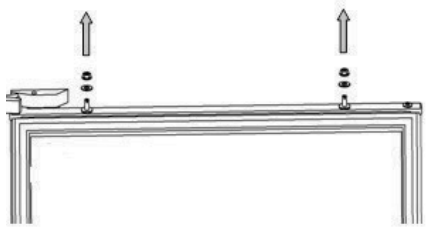

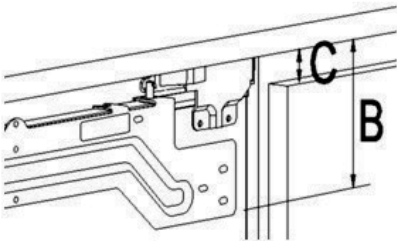

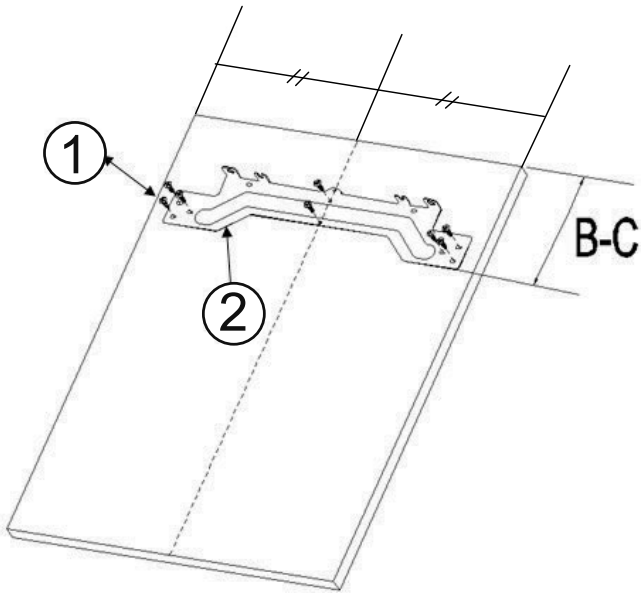

8

9

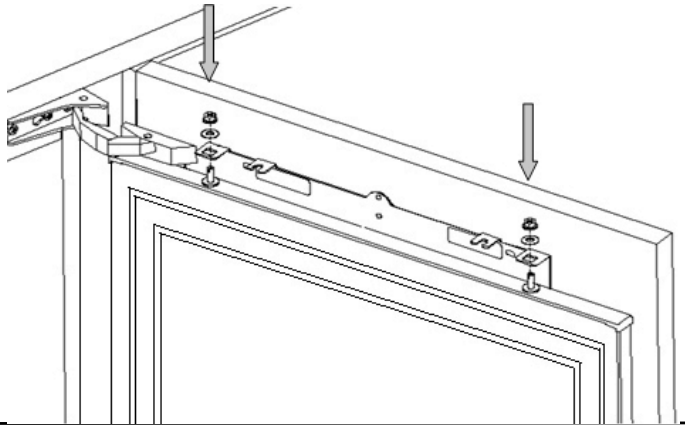

10

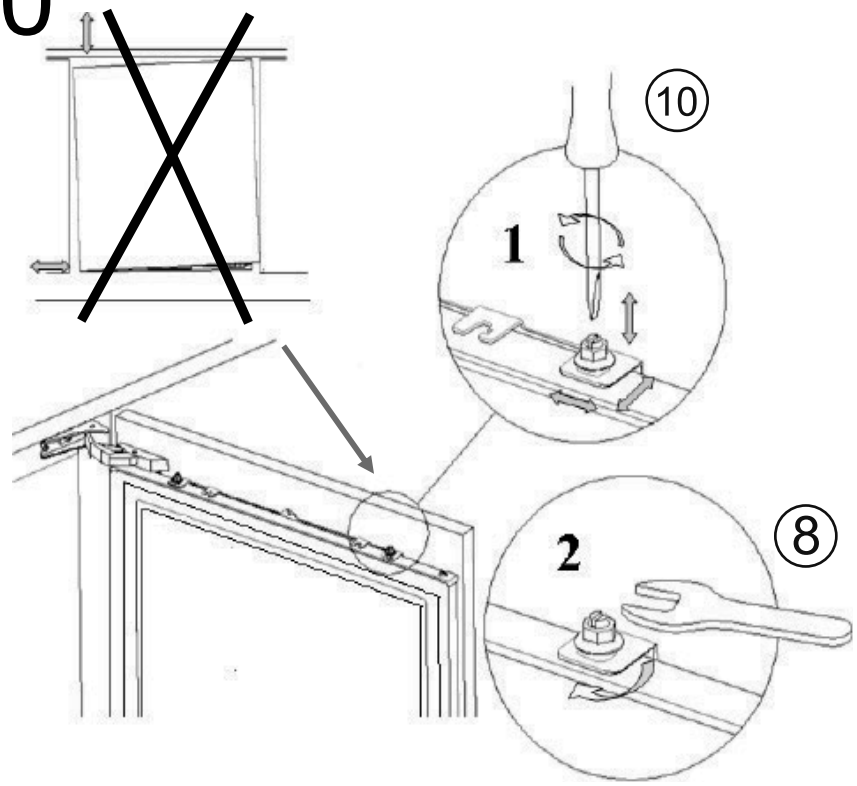

11

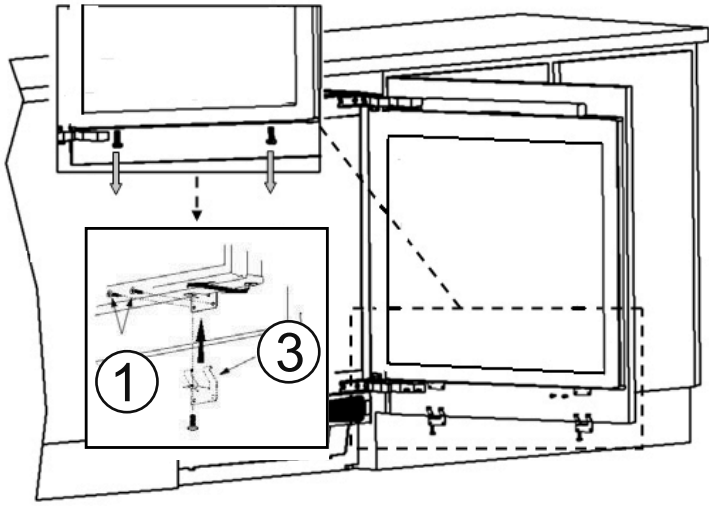

12

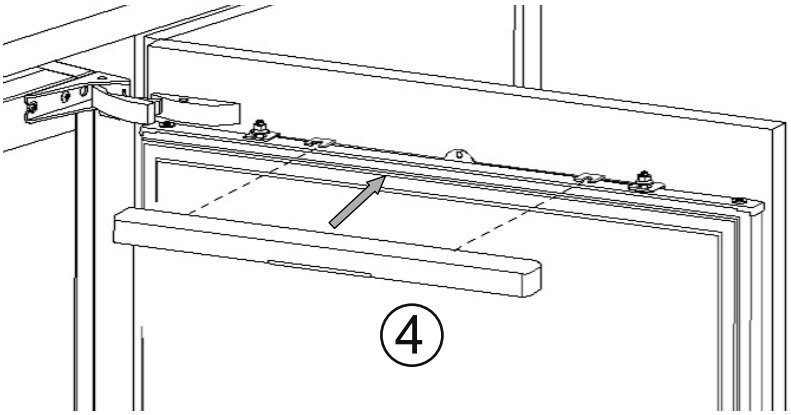

13

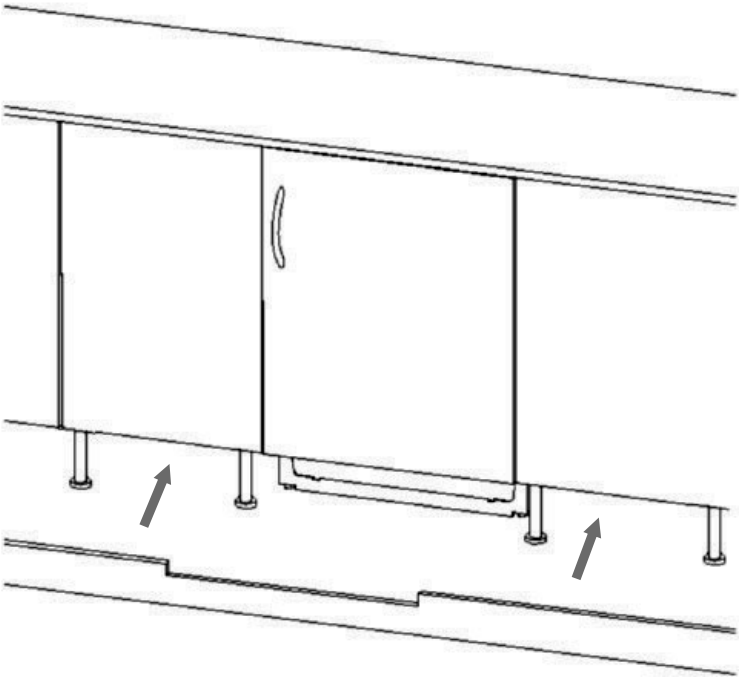

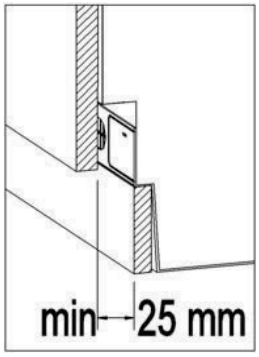

Импорттаушы: «Вестел - СНГ» ЖШҚ
601655, Александров қ., Владимир обл.,
Гагарин к-сі, 16-үй
Тел: (495) 980 50 43 Факс: (49244) 6 91 68

Түркияда өндірілген, «Вестель Беяз Ешья Санайи
Болгеси, Ве Тиджарет А.Ш.»
Мекенжайы: Организе Санайи Болгеси 45030
Маниса/Түркия
Тел: (+90) 236 226 30 00 Факс (+90) 236 226 32 15

52239248