SCHAUB LORENZ

KZ

Кіріктірілген тоңазытқыш.
Пайдалану жөніндегі нұсқаулық.

4803903

SL SE310WE

МАЗМҰНЫ

ТОҢАЗЫТҚЫШТЫ ПАЙДАЛАНАР АЛДЫНДА 3

Маңызды сақтандырулар 3
Ескі және бұзылған тоңазытқыштар 5
Тоңазытқышты орнату және пайдалану 6
Тоңазытқышты пайдалану бастағанға дейін 7

БҰЙЫМНЫҢ ЖӘНЕ ОНЫҢ БӨЛІМШЕЛЕРІНІҢ КОМПОНЕНТТЕРІ 8

ПАЙДАЛАНУ ТУРАЛЫ АҚПАРАТ 9

Басқару панелі 9
Тоңазыту бөлімшесінің температурасын орнату батырмасы 9
Дабыл сигналының индикаторы 9
Қарқынды салқындату режимі 9
Тоңазыту бөлімшесінің температурасын теңшеу 10
Температура теңшеулері туралы маңызды ескертулер 10
Керек-жарақтар 11
Балғындықты реттеу дискі 11

ӨНІМДЕРДІ ТОҢАЗЫТҚЫШТА ОРНАЛАСТЫРУ 12

ТАЗАРТУ ЖӘНЕ ТЕХНИКАЛЫҚ ҚЫЗМЕТ КӨРСЕТУ 13

Еріту 14
Жарықдиодты шамды ауыстыру 14

ЖЕТКІЗУ ЖӘНЕ ОРНАТУ ОРНЫН ӨЗГЕРТУ 15

САТУДАН КЕЙІНГІ ҚЫЗМЕТ КӨРСЕТУ ҚЫЗМЕТІНЕ ХАБАРЛАСУДЫҢ АЛДЫНДА 16

ЭНЕРГИЯНЫ ҮНЕМДЕУ БОЙЫНША ҰСЫНЫСТАР 18

ТОҢАЗЫТҚЫШТЫ ПАЙДАЛАНАР АЛДЫНДА

Маңызды сақтандырулар

ЕСКЕРТУ: Құрылғы корпусының немесе ішкі құрылымының желдету саңылауларын бөгеуді жоққа шығару қажет.
ЕСКЕРТУ: Еріту процесін тездету үшін өндіруші ұсынған құралдардан басқа, механикалық аспаптарды немесе басқа құралдарды пайдаланбаңыз.
ЕСКЕРТУ: Өндіруші ұсынған электр құралдарын пайдалану жағдайларын қоспағанда, құрылғының өнімдерді сақтауға арналған камераларының ішінде электр құралдарын пайдаланбаңыз.
ЕСКЕРТУ: Салқындатқыш агенттің контурын зақымдамау.
ЕСКЕРТУ: Құрылғының тұрақсыздығына байланысты қауіпті болдырмау үшін оны нұсқаулыққа сәйкес бекіту керек.
ЕСКЕРТУ: Құрылғыны орнатқан кезде қуат кәбілінің қысылуына және зақымдалуына жол бермеңіз.
ЕСКЕРТУ: Құрылғының артына электр розеткаларын немесе портативті қуат көздерін орнатпаңыз.
ISO 7010 W021 символы
Ескерту: Жанғыш материалдардың болуына байланысты өрт қаупі бар

- Егер үлгіде R600a (зауыттық тақтайшада көрсетілген салқындатқыш агентті қара), табиғи газ изобутан болса, оның қоршаған ортаға зиянсыз екенін, бірақ жанғыш зат екенін есте сақтау қажет. Құрылғыны тасымалдау және орнату кезінде салқындату жүйесінің ешбір компоненті зақымдалмауын қадағалау қажет. Зақымданған жағдайда ашық жалыннан немесе тұтану көздерінен аулақ болу және бөлмені бірнеше минут ішінде желдету қажет.
- Бұл құрылғыда тез жанғыш бүріккіш заты бар аэрозольді баллондар сияқты жарылу қаупі бар заттарды сақтамаңыз,
- Бұл құрылғы үй шаруашылығында пайдалану және

ұқсас қолдану үшін:
  – дүкендерде, кеңселерде қызметкерлерге арналған ас үйлерінде және басқа жұмыс жағдайларында.
  – фермадағы тұрғын үйлерде және қонақ үйлерде, мотельдерде және басқа түрдегі тұрғын үй-жайларда клиенттердің.
  – «төсек-орын және таңғы ас» түріндегі мекемелерде.
  – қоғамдық тамақтану орындарында және сатылымдармен байланысты емес ұқсас қолдану үшін арналған.
- Егер розетка мұздату камерасының штепселіне сәйкес келмесе, қауіпті болдырмау үшін оны өндірушіге, сервис агентіне немесе ұқсас білікті тұлғаларға жүгініп ауыстыру қажет.
- Құрылғының қуат беру баусымына арнайы жерге тұйықталуы бар штепсельді аша қосылған. Осы штепсель арнайы жер тұйықталған розеткамен қолданылуы тиіс (16 ампер). Егер үйіңізде мұндай розетка болмаса, оны орнату үшін білікті электршіге жүгініңіз.
- Осы құрылғыны 8 жастан асқан балалар және дене, сенсорлық немесе ақыл-ой мүмкіндіктері шектелген, немесе қадағалауды жүзеге асыру немесе олардың қауіптілікті түсіну кезінде қауіпсіз тәсілмен пайдалану бойынша нұсқаулық беру кезінде тәжірибесі мен білімі жоқ тұлғалар қолдана алады. Балалар құрылғымен ойнамауы тиіс. Балалар тазалауды және пайдаланушыларға қызмет көрсетуді қадағалаусыз орындамауы тиіс.
- Егер қуат баусымы зақымдалған болса, оны қауіптілікті болдырмау үшін біліктілігі бар тұлға ауыстыруы тиіс.
- Бұл құралды теңіз деңгейінен 2000 м биіктікте пайдалануға болмайды.

Ескі және бұзылған тоңазытқыштар

ТОҢАЗЫТҚЫШТЫ ПАЙДАЛАНАР АЛДЫНДА

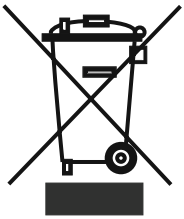

- Егер сіздің ескі тоңазытқышыңыз құлыппен жабдықталған болса, құралды кәдеге жаратуға жібермес бұрын оны сындырыңыз немесе бөлшектеңіз, өйткені балалар камераға кіріп, ішінен құлыпталып қалуы мүмкін.
- Ескі тоңазытқыштар мен мұздату камерасында оқшаулағыш материал және хлорфторкөміртекті салқындатқыш агент бар. Оларды кәдеге жарату кезінде қоршаған ортаның ластануына жол бермеңіз.

Қайта пайдалану, қайта өңдеу және қалпына келтіру үшін электрлік және электрондық жабдықтарды жою әдісін жергілікті билік органдарынан нақтылаңыз.

Ескертпелер

- Аспапты орнату және қолданар алдында пайдалану жөніндегі нұсқаулықты мұқият оқып шығыңыз. Біз дұрыс пайдаланбау салдарынан болатын зақымданулар мен залал үшін жауап бермейміз.
- Нұсқауларды, сондай-ақ пайдалану жөніндегі нұсқаулықтағы нұсқауларды орындаңыз. Болашақта туындауы мүмкін мәселелерді шешу үшін осы нұсқаулықты сенімді жерде сақтаңыз.
- Аспап ішкі орнатуға арналған және оны тек тұрғын үй-жайларда белгілі бір мақсаттар үшін пайдалануға болады. Ол коммерциялық мақсатта немесе жалпы пайдалануға арналмаған. Мұндай пайдалану кепілдікті жоғалтуға әкеледі. Біздің компания ықтимал шығындар үшін жауап бермейді.
- Бұл тұрмыстық аспап тұрғын орынжайларда пайдалануға арналған және тек өнімдерді салқындатуға/сақтауға арналған. Ол коммерциялық немесе жалпы пайдалануға және/немесе тамақ өнімдеріне жатпайтын заттарды сақтауға жарамайды. Біздің компания олай болмаған жағдайда туындаған залалдар үшін жауапты болмайды.

Қауіпсіз пайдалануға қатысты ескертулер

- Тоңазытқыштың желдету аймағын ашық ұстаңыз. Тоңазытқыштың тоңазыту агентінің айналым тізбегіне зақым келтірмеңіз.
- Тармақталған штепсель розеткасын немесе ұзартқышты пайдаланбаңыз.
- Тоңазытқышты зақымдалған, жыртылған немесе ескі штепсель ашасына қоспаңыз.
- Қуат баусымын тартпаңыз, майыстырмаңыз және зақымдамаңыз.



ТОҢАЗЫТҚЫШТЫ ПАЙДАЛАНАР АЛДЫНДА



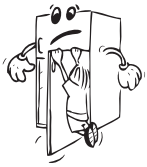





- Бұл тоңазытқыш ересектерге арналған, балалардың онымен ойнауына немесе есікке ілінуіне жол бермеңіз.
- Электр тоғымен зақымдануды болдырмау үшін ашалы розеткадан тоңазытқышты дымқыл қолмен қоспаңыз және сөндірмеңіз!
- Қауіпсіздік мақсатында жарылғыш немесе тез тұтанатын материалды тоңазытқышта сақтамаңыз. Құрамында жоғары мөлшерде алкоголь бар сусындарды мұздату камерасында құтыны тығыздап жауып, тік күйінде сақтаңыз.
- Тоңазытқыштың корпусын немесе жоғарғы жағын өрнектеп жаппаңыз. Бұл тоңазытқыш жұмысының сапасына теріс әсерін тигізеді.
- Жиынтықтауыштарды бүлінбеу үшін тасымалдау кезінде тоңазытқыштың ішіндегі құрауыштарды бекітіңіз.
- Аша үшін ұластырғыны пайдаланбаңыз

Тоңазытқышты орнату және пайдалану

- Электр қуатының кәбілін қоспас бұрын, техникалық сипаттамалары бар тақтайшада көрсетілген кернеудің мәні үйіңіздің электр желісінің кернеуіне сәйкес келетініне көз жеткізіңіз.
- Мұздату камерасының жұмыс кернеуі 50 Гц жиілікте 220- 240 В құрайды.
- Біз тоңазытқышты жерге оқшауландырмай пайдалану нәтижесінде келтірілген зиян үшін жауап бермейміз.
- Тоңазытқышты күн сәулесінің тікелей түсуіне жол бермейтін жерге қойыңыз.
- Тоңазытқыш ас үй плиталарынан, пештерден және жылытқыштардың шиыршықтарынан кемінде 50 см, сондай-ақ электр пештерінен кемінде 5 см қашықтықта болуы керек.
- Ол ешқандай жағдайда ашық ауада қолдануға немесе жаңбырда қалдыруға болмайды.
- Жоғары пайдалану сипаттамаларына қол жеткізу үшін қабырғаларға жанасуына жол бермес үшін тоңазытқыштың артқы бөлігіндегі конденсаторға пластикалық қабырға бөлгіштерін реттеңіз.

ТОҢАЗЫТҚЫШТЫ ПАЙДАЛАНАР АЛДЫНДА



- Сіздің тоңазытқышыңыз терең мұздатуға арналған мұздатқыштың жанында болған кезде, сыртқы бетіндегі ылғалға жол бермеу үшін олардың арасындағы қашықтық кемінде 2 см болуы тиіс. Тоңазытқыштың үстіне ештеңе қоймаңыз. Оны жоғарғы жағынан кемінде 15 см бос орын қалатындай қолайлы жерге орнатыңыз.
- Тоңазытқышты асүй шкафтарының жанында орналастырған жағдайда олардан қашықтық кемінде 2 см болуы керек.
- Тоңазытқыштың тұрақтылығы мен дұрыс жұмыс істеуін қамтамасыз ету үшін реттелетін алдыңғы тіректерді тиісті биіктікте орнату керек. Тіректерді сағат тілімен (немесе қарама-қарсы бағытта) бұру арқылы реттеуге болады. Мұны өнімдерді тоңазытқышқа салмас бұрын жасау қажет.
- Тоңазытқышты қолданар алдында оның барлық бөліктерін бір шай қасық сода қосылған жылы сумен сүртіңіз, содан кейін таза сумен шайып, құрғатыңыз. Тазалаудан кейін барлық бөлшектерді орнына қойыңыз.

Тоңазытқышты пайдалану бастағанға дейін

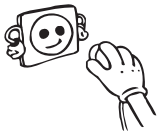

- Тоңазытқышты бірінші рет қолданған кезде немесе оны тасымалдағаннан кейін тиімді жұмысқа қол жеткізу үшін тоңазытқышты 3 сағатқа тік күйінде қойыңыз, содан кейін қуат көзін қосыңыз. Олай болмаған жағдайда, Сіз компрессорды зақымдауыңыз мүмкін.
- Алғаш рет қолданған кезде тоңазытқыштың иісі болуы мүмкін; салқындату басталғаннан кейін иіс жоқ болып кетеді.

БҰЙЫМНЫҢ ЖӘНЕ ОНЫҢ БӨЛІМШЕЛЕРІНІҢ КОМПОНЕНТТЕРІ

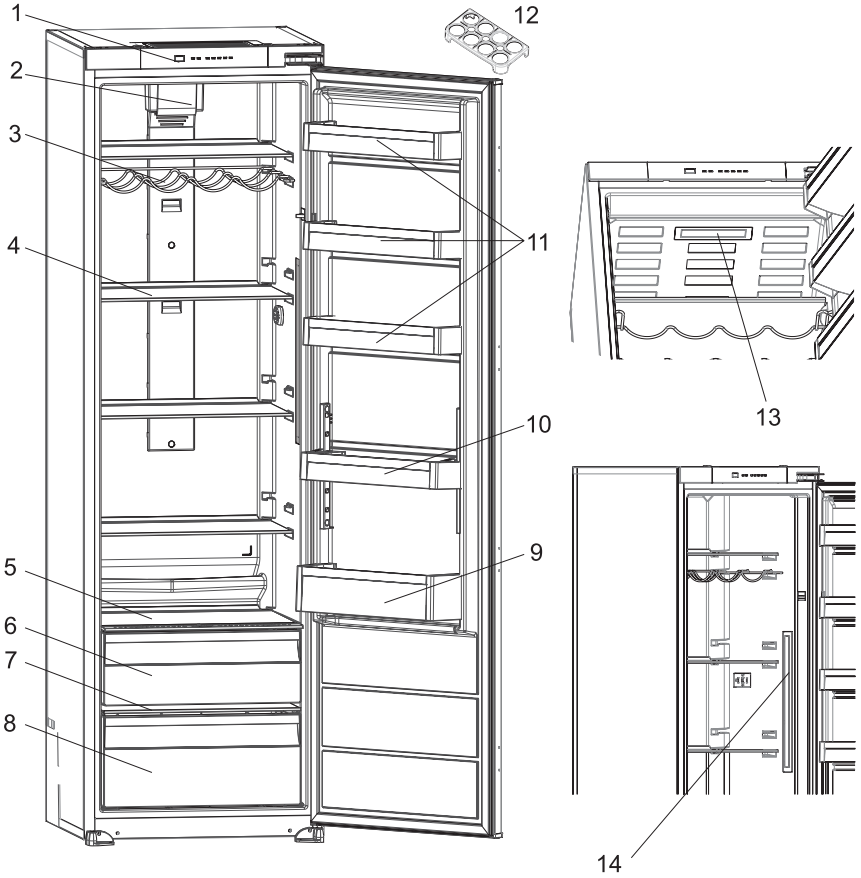

Бұл құжат құрылғының компоненттері туралы ақпарат мақсатында ғана ұсынылады. Компоненттер құрылғының үлгісіне байланысты болады.

1. Басқару панелі
2. Турбожелдеткіш
3. Шараптарға арналған сөре
4. Тоңазытқыштың сөрелері
5. Жемістер мен көкөністерге арналған жоғарғы контейнер қақпағы
6. Жемістер мен көкөністерге арналған жоғарғы контейнер
7. Жемістер мен көкөністерге арналған төменгі контейнер қақпағы
8. Жемістер мен көкөністерге арналған төменгі контейнер
9. Бөтелкелерге арналған сөре
10. Есік сөресі (реттелетін есік сөресі*)
11. Есік сөресі
12. Жұмыртқаларға арналған түпқойма
13. Жоғарғы жарықдиодты таспа *
14. Сол жақ / оң жақ жарықдиодты таспа

* Кейбір үлгілерде

ПАЙДАЛАНУ ТУРАЛЫ АҚПАРАТ

Басқару панелі

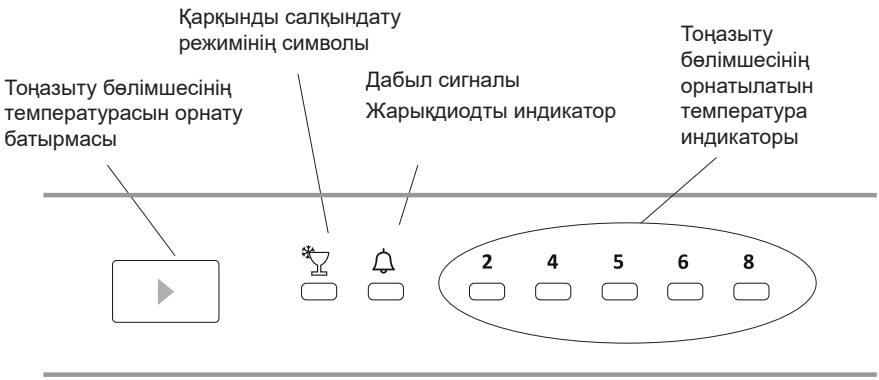

Тоңазыту бөлімшесінің температурасын орнату батырмасы

Осы батырманың көмегімен мұздату бөлімшесінің температурасын орнатуға болады. Қажетті мәнді орнату үшін батырманы басыңыз. Сонымен қатар, бұл батырма қарқынды салқындату режимін қосады.

Дабыл сигналының индикаторы

Тоңазытқышта мәселе туындаған кезде дабыл индикаторы қызыл түспен жанады

Қарқынды салқындату режимі

Ол қашан қолданылады?

- Көп мөлшердегі өнімдерді салқындату үшін.
- Жылдам дайындалатын өнімдерді салқындату үшін.
- Өнімдерді жылдам салқындату үшін.
- Маусымдық тағамдарды ұзақ уақыт сақтау үшін.

Оны қалай пайдалану қажет?

- Қарқынды салқындату индикаторы жанғанша температураны орнату батырмасын басыңыз.
- Бұл режим қосулы тұрған кезде қарқынды салқындату индикаторы әрдайым жанып тұрады.
- Тоңазыту камерасының максималды қуатымен құрылғының оңтайлы жұмысын қамтамасыз ету үшін тоңазытқышқа балғын өнімдерді салмас бұрын 6 сағат бойы қарқынды салқындату режимін іске қосыңыз.

Бұл режим кезінде:

Температураны орнату батырмасын басқан кезде режим жойылады, температура 2 мәніне орнатылады.

ПАЙДАЛАНУ ТУРАЛЫ АҚПАРАТ

Ескертпе. Қарқынды салқындату режимі 6 сағаттан кейін немесе салқындату температурасы қадағасының температурасы 2 °C-тан төмендеген кезде автоматты түрде өшеді.

Тоңазыту бөлімшесінің температурасын теңшеу

- Қондырғының бастапқы температурасы – 5 °C.
- Тоңазыту бөлімшесінің температурасын орнату батырмасын бір рет басыңыз.
- Батырманы әрбір басқан сайын температура арта түседі. (2 °C, 4 °C, 5 °C, 6 °C, 8 °C, қарқынды салқындату)
- Егер сіз тоңазыту бөлімшесінің температурасын орнату батырмасын басуды жалғастырсаңыз – қарқынды мұздату символы жанады, және 3 секундтың ішінде батырмаларды баспасаңыз, қарқынды салқындату индикаторы тұтанып тұрады.
- Егер батырманы басып, ұстап тұрсаңыз, соңғы температура мәніне қайта орнату орын алады.

Температура теңшеулері туралы маңызды ескертулер

- Басталған теңшелімді аяқтамайынша келесі теңшеуді бастамаңыз.
- Температураны теңшеуді есіктердің ашылу жиілігіне, ішінде сақталатын өнімдердің мөлшеріне және бөлмедегі температураға байланысты жүзеге асырады.
- Электр желісіне қосылғаннан кейін толығымен салқындату үшін тоңазытқыш шамамен 24 сағат үзіліссіз жұмыс істеуі керек (қоршаған орта температурасына байланысты).
- Осы кезеңде тоңазытқыштың есіктерін мүмкіндігінше аз ашыңыз және оған тым көп өнімдер салмаңыз.
- Тоңазытқыштың компрессорына зақым келтірмес үшін, электр қуатын өшіру және қайта қосу немесе өшіру кезінде 5 минуттық кідіріс функциясы қолданылады. Тоңазытқыш 5 минуттан кейін қалыпты режимде жұмыс істей бастайды.
- Тоңазытқыш заттаңбадағы климаттық класқа сәйкес стандарттарда көрсетілген қоршаған орта температурасының ауқымында жұмыс істеуге арналған. Салқындатудың тиімділігіне қол жеткізу мақсатында, тоңазытқышты көрсетілген диапазоннан тыс жерде қолдану ұсынылмайды.
- Бұл бұйым 10 °C-нан 43 °C-на дейінгі қоршаған ортаның температурасында пайдалануға арналған.

Климаттық класс	Қоршаған ортаның температурасы, °C
T	16 бастап 43 °C дейін
ST	16 бастап 38 °C дейін
N	16 бастап 32 °C дейін
SN	10 бастап 32 °C дейін

Керек-жарақтар

Балғындықты реттеу дискі

Егер ылғалдылық реттегіші жабық күйде орнатылса, балғын жемістер мен көкөністер ұзақ сақталады.

Жемістер мен көкөністерге арналған бөлімше шамадан артық толтырылған жағдайда, контейнердің алдыңғы қабырғасында орналасқан балғындықты реттеу дискісін ашу керек. Осының арқасында контейнердегі ауа мен ылғалдылық деңгейі реттеледі, өнімдердің жарамдылық мерзімі артады.

Шыны сөреде конденсат пайда болған жағдайда, ылғалдылық реттегішін ашық күйінде орнату керек.

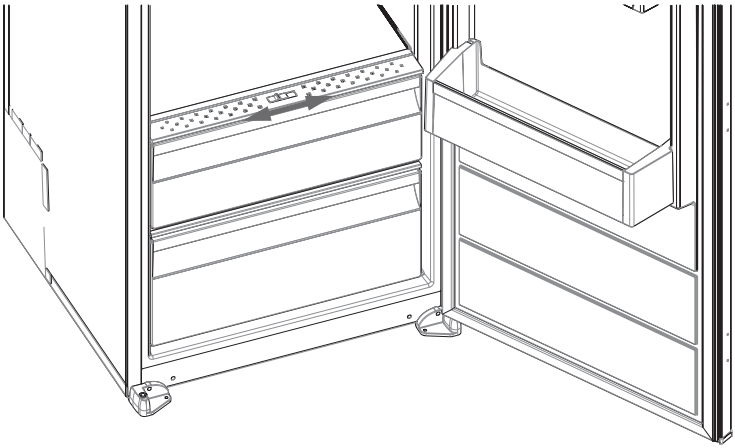

ӨНІМДЕРДІ ТОҢАЗЫТҚЫШТА ОРНАЛАСТЫРУ

- Ылғалдылықты азайту және сәйкесінше, мұздың пайда болуын төмендету үшін ешқашан ашық ыдысқа құйылған сұйықтықты тоңазытқышқа салмаңыз. Қырау мен мұз буландырғыштың аса салқын бөліктерінде жиналады; уақыт өте келе аса жиі ерітуді талап ететін болады.
- Тоңазытқышқа ешқашан жылы өнімдерді салмаңыз. Жылы өнімдерді бөлме температурасында салқындату және тоңазытқышқа тиісті ауа айналымын қамтамасыз етіп орналастыру керек.
- Артқы қабырғаға ешнәрсе жанаспауы тиіс, себебі бұл мұздатуға әкелуі мүмкін және қаптама артқы қабырғаға жабысып қалуы мүмкін. Тоңазытқыштың есігін тым жиі ашпаңыз.
- 1-2 күн ішінде қолданатын ет пен тазартылған балықты (қаптамаға немесе пластик табақтарына оралған) тоңазытқыштың төменгі секциясына (жемістер мен көкөністерге арналған контейнердің үстінде) орналастырыңыз, өйткені бұл ең салқын бөлімше және ең жақсы сақтау шарттарын қамтамасыз етеді.
- Жемістер мен көкөністерді қамтамасыз тиісті контейнерге салыңыз.

ТАЗАРТУ ЖӘНЕ ТЕХНИКАЛЫҚ ҚЫЗМЕТ КӨРСЕТУ



- Тазаламас бұрын тоңазытқышты желіден ажыратқаныңызға көз жеткізіңіз



- Тоңазытқышты оған су құю арқылы тазалауға жол берілмейді.

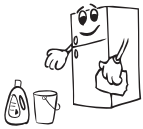

- Ішкі және сыртқы жағын жылы сабынды сумен жұмсақ шүберекпен немесе ысқышпен сүртуге болады

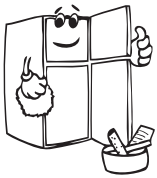



- Әр бөлікті сабынды сумен бөлек тазарту керек. Ешқандай жағдайда бөлшектерді кір жуғыш машинада жууға болмайды

- Ешқашан тоңазытқышты тазарту үшін еріткіш, газ немесе қышқыл сияқты жанғыш, жарылғыш немесе коррозиялық материалды пайдаланбаңыз

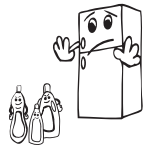

Тоңазытқышты тазалаған кезде оны желіден өшіргеніңізге көз жеткізіңіз.

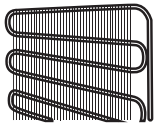

ТАЗАРТУ ЖӘНЕ ТЕХНИКАЛЫҚ ҚЫЗМЕТ КӨРСЕТУ

Еріту

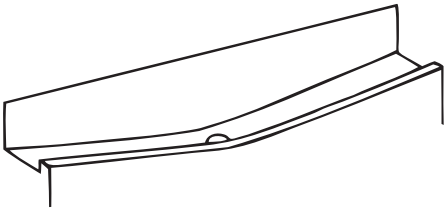

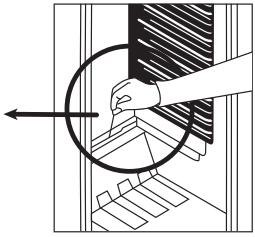

- Тоңазытқыш жұмыс істеп тұрған кезде еріту толығымен автоматты түрде жүргізіледі. Ертікеннен кейін су буландырғыш табада жиналып, автоматты түрде буланып кетеді.
- Тоңазытқыштың төменгі бөлігінде судың жиналып тұрып қалуының алдын алу және оны ағызу үшін буландырғыш табаны және еріген суды төгетін саңылауды еріген суды ағызу тығынын пайдаланып мезгіл-мезгіл тазалап отыру керек.
- Сондай-ақ, оның ішін тазарту үшін ағызу тесікке ½ стакан су құюға болады

Жарықдиодты шамды ауыстыру

Мұздату камерасында жарықтандыру үшін 1 немесе 2 жарықдиодты таспа қолданылады. Қызмет көрсету жөніндегі маманға хабарласыңыз.

Ескертпе. Жарықдиодты таспалардың саны мен орналасуы үлгісіне байланысты.

!!! Кейбір үлгілерде жарықтандыру болмауы мүмкін.

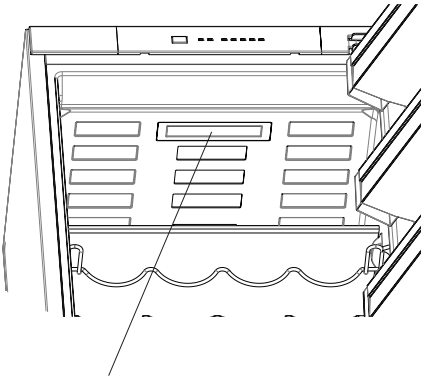

Жоғарғы жарықдиодты таспа
(кейбір үлгілерде)

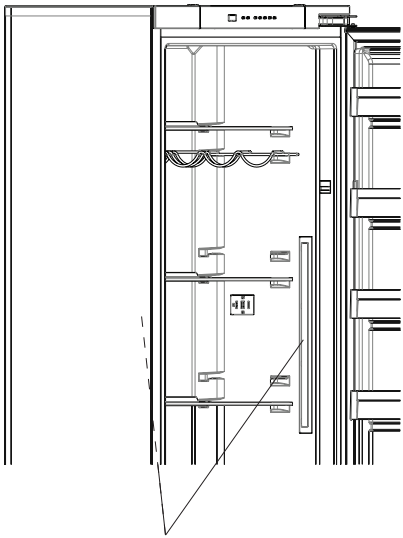

Сол жақ / оң жақ жарықдиодты
таспа (кейбір үлгілерде)

ЖЕТКІЗУ ЖӘНЕ ОРНАТУ ОРНЫН ӨЗГЕРТУ

- Қайта тасымалдау үшін түпнұсқалық қаптаманы және пенопластты сақтауға болады (қалауыңыз бойынша).
- Тоңазытқышты қаптамамен, жүк таспасымен немесе берік кәбілмен бекітіп, кейінгі тасымалдау кезінде орамдағы тасымалдау нұсқауларын орындаңыз.
- Ауыстыру немесе одан кейін тасымалдау кезінде алынбалы бөліктерді (сөрелерді, айлабұйымдарды, көкөністер мен жемістерге арналған жәшіктерді) алып тастаңыз немесе соққылардың алдын алу үшін таспалармен тоңазытқыштың ішіне бекітіңіз.

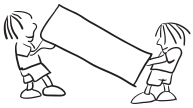

Тоңазытқышты тік күйінде тасымалдаңыз.

САТУДАН КЕЙІНГІ ҚЫЗМЕТ КӨРСЕТУ ҚЫЗМЕТІНЕ ХАБАРЛАСУДЫҢ АЛДЫНДА

Егер тоңазытқыш дұрыс жұмыс істемесе, ақаулық шамалы болуы мүмкін , сондықтан электротехникке хабарласпас бұрын уақыт пен ақшаны үнемдеу үшін келесіні тексеріңіз.

Дабыл сигналының жарықдиодты индикаторы қосылады	АҚАУЛЫҚ КОДЫ	СЕБЕП	ШЕШІМ
	«Ақаулық туралы ескерту»	Бір немесе бірнеше компоненттер істен шықты немесе салқындату процесінде ақау пайда болды. Бұл құрылғыны алғашқы қосу немесе электр қуаты 1 сағаттан артық болмағаннан кейін қосу.	Есіктің ашық екенін тексеріп, құрылғы жұмыс істей бастағаннан бері 1 сағат өткен-өтпегенін анықтаңыз. Егер есік ашық болмаса және құрылғы 1 сағаттан артық жұмыс істесе, мүмкіндігінше тезірек сервис орталығына хабарласыңыз.

Тоңазытқыш жұмыс істемесе не істеу керек.

Келесіні тексеріңіз:

- электр қуатының бар-жоғын;
- сіздің үйіңіздегі жалпы қуат қосқышы өшірулі еместігін.
- қуаттау желісінің розеткасы сәйкес келе ме; мұны тексеру үшін осы розеткаға басқа жұмыс істейтін электр құралын қосыңыз.

Тоңазытқыш нашар жұмыс істесе не істеу керек.

Келесіні тексеріңіз:

- тоңазытқыш шамадан тыс толтырылмаған ба;
- тоңазыту бөлімшесінің температурасы 2 мәніне орнатылған;
- есігі тығыздап жабылған ба;
- конденсаторда шаң тұрып қалан жоқ па;
- артқы және бүйірлік қабырғалардың айналасында жеткілікті орын бар ма.

Тоңазытқыш аса қатты шумен жұмыс істейді.

Қалыпты шуылдар

Шытынау (мұздың)

- Автоматты еріту кезінде.
- Құралды салқындату немесе жылыту кезінде (құралдың құрамына кіретін материалдардың кеңеюіне байланысты).

Қысқа шытынау

Термостат компрессорды қосқан немесе өшірген кезде естіледі.

САТУДАН КЕЙІНГІ ҚЫЗМЕТ КӨРСЕТУ ҚЫЗМЕТІНЕ ХАБАРЛАСУДЫҢ АЛДЫНДА

Компрессордың шуылы

Мотордың әдеттегі шуылы. Бұл шуыл компрессордың қалыпты жұмыс істейтінін білдіреді. Іске қосылғаннан кейін біраз уақыт ішінде компрессор қатты шу шығаруы мүмкін.

Буырқану және шалпылдаулар

Бұл дыбыстар жүйенің түтіктері арқылы салқындатқыш агенттің ағуынан болады.

Аққан судың шуы

Мұндай шу, әдетте, еріген кезде буландыратын контейнерге ағып жатқан судан туындайды. Бұл шу еріту кезінде пайда болады.

Ауа ағынының шуылы

Әдеттегі желдету шуылы. Бұл шу тоңазытқыштарда ауа айналымына байланысты жүйенің қалыпты жұмысы кезінде пайда болады.

Есіктің жанында орналасқан мұздату камерасының шеттері жылы

Есіктің іргелес беті компрессордың жұмысы кезінде, әсіресе жазда (ыстық ауа-райында) қызып кетуі мүмкін. Бұл қалыпты жағдай.

Тоңазытқыштың ішінде ылғалдың жиналуы

- Өнімдер тиісті түрде оралған ба? Тоңазытқышқа салмас бұрын контейнерлер кептірілді ме?
- Тоңазытқыштың есігі жиі ашылды ма? Есікті ашқан кезде бөлмедегі ылғал тоңазытқыштың ішіне кіреді. Егер сіз тоңазытқыштың есігін жиі ашсаңыз, әсіресе бөлмеде ылғалдылық деңгейі жоғары болса, ылғал тезірек жиналады.

Егер есік жақсы ашылмаса және жабылмаса, мыналарды тексеріңіз

- Оралған өнімдер есіктің жабылуына кедергі келтіре ме?
- Бөліктер, сөрелер мен жәшіктер дұрыс орнатылды ма?
- Есіктің қосылыстары қандай күйде (сынған, тозған)?
- Тоңазытқыш тегіс бетке орнатылған ба?

Ұсыныстар

- Тоңазытқышты толығымен өшіру үшін оны қуат көзінің розеткасынан ажыратыңыз (тазалау және есікшені ашық күйінде қалдыру үшін).

ЭНЕРГИЯНЫ ҮНЕМДЕУ БОЙЫНША ҰСЫНЫСТАР

1. Құралды салқын, жақсы желдетілетін бөлмеде, күн сәулесі тікелей түспейтін жерде, жылу көздерінен (радиатор, пеш және т.б.) алыс жерде орнатыңыз. Олай болмаған жағдайда жылу оқшаулағыш панельдерді қолдануға болады.
2. Ыстық тағамдар мен сусындарды тоңазытқыштан тыс салқындату керек.
3. Тоңазытқышқа салған кезде сусындарды немесе басқа сұйықтықтардың бетін жабыңыз. Олай болмаған жағдайда, тоңазытқыштағы ылғалдылық артады. Нәтижесінде салқындату уақыты артады. Сонымен қатар, сусындар мен басқа сұйықтықтардың бетін жабу арқылы сіз олардың дәмі мен иісін сақтайсыз.
4. Есіктерді ұзақ уақыт бойына немесе тым жиі ашпауға тырысыңыз, өйткені жылы ауа шкафқа кіріп, компрессордың жиі қажетсіз ауысып-қосуына әкеледі.
5. Температурасы әртүрлі тоңазытқыш бөлімшелерінің қақпақтары (жемістер мен көкөністерге арналған контейнер, салқындатқыш және т.б.) жабық болуы тиіс.
6. Есіктің тығыздағышы таза және икемді болуы керек. Егер тығыздағыш тозған болса, оны ауыстырыңыз.

Импорттаушы: «Вестел - СНГ» ЖШҚ
601655, Александров қ., Владимир обл.,
Гагарин к-сі, 16-үй
Тел: (495) 980 50 43 Факс: (49244) 6 91 68

Түркияда өндірілген, «Вестель Беяз Ешья Санайи, Ве Тиджарет А.С.»
Мекенжайы: Организе Санайи Болгеси
45030 Маниса / ТҮРКИЯ
Тел: (+90) 236 226 30 00 Факс (+90) 236 226 32 15

52256777

Өндірілген күні құрылғыдағы заттаңбада көрсетілген.