SOUNDMAX



LED TV
Телевизор цветного изображения с жидкокристаллическим экраном

SM-LED65M03SU

Instruction manual
Руководство по эксплуатации

Table of contents

Contents

Contents 3
Utilization of the product 4
Important safeguards 4
Installation 6
  Wall mounting 6
  Stand installation 6
Connection 7
  Outdoor antenna connection 7
  Other connections 7
  Wireless connections 8
Control elements 9
  Control panel buttons 9
  Connectors 9
Magic Remote 10
  Description of the buttons 11
Getting started 13
  Home Screen 13
  Settings management 13
Setting up TV channels 13
  Auto tuning 13
  Manual tuning 13
  Other programme settings 13
  TV functions 13
Picture settings 14
Sound settings 14
Sound out 14
General settings 15
  AI Service 15
  Game Optimizer 15
  Devices 15
  Network 15
  System 15
  Energy Saving 15
  Accessibility 15
LG ThinQ app usage 15
Media content playback 16
USB operation 16
  General playback information 16
  USB connection and playback 16
Smart TV 17
  Technical specifications 17
What's in the box 17
Troubleshooting 18
Causes of interference 18
Specifications 19

HDMI®
HIGH-DEFINITION MULTIMEDIA INTERFACE

The terms HDMI and HDMI High-Definition MultimediaInterface, and the HDMI Logo are trademarks or registered trademarks of HDMI Licensing Administrator,Inc. in the United States and other countries.

Before you start

Dear customer!

Thank you for purchasing our product. For safety, it is strongly recommended to read this manual carefully before connecting, operating and/or adjusting the product and keep the manual for reference in the future.

Utilization of the product

If you want to dispose of this product, do not mix it with general household waste. There is a separate collection system for used electronic products in accordance with legislation that requires proper treatment, recovery and recycling.

Please contact your local authorities for the correct method of disposal. By doing so, you will ensure that your disposed product undergoes the necessary treatment, recovery and recycling and thus prevent potential negative effects on the environment and human health.

Important safeguards

- Unplug the power cord from the AC outlet and contact a service center for repair if the following occurs: any obvious abnormality appears in the unit, such as smoky, peculiar smell or strange sound; liquid has been spilled, or other objects have fallen into the unit; no picture or sound; cover or panel is broken; although you have operated the unit following the operating instructions, it still cannot work normally.
- This unit can be connected to a power supply outlet without the third ground, contact as well as with a ground contact.
- Always disconnect the power cord and antenna during a storm.
- Do not fix the power cord with a metal nail.
- Unplug the power cord from the AC outlet; also unplug the signal cables from the input ports when the unit is unused for long periods of time.
- When unplugging the plug, always hold the wide slot, do not touch the metal part, and do not destroy, twist, pull or roast the power cord.
- Contact the service center immediately if you found that the core is showed in the air or has been broken.
- Replace the AC outlet if the metal bolt cannot be inserted into the power socket completely, or it cannot be fastened even when it was pushed in, otherwise, any accidents of shocks and fires would happen.
- Never touch the antenna or power plug if it stars to thunder.
- Do not touch the power plug with wet hands.
- Do not use any non-rated power socket with numerous devices jointed on one power socket or cable device. The wire of non-designated capacity may cause the fire due to the generation of heat.
- All instructions must be read and understood well before you operate the unit. Heed all warnings and follow all instructions.

• Use the accessories provided by the manufacturer. Using inadequate accessories may result in accidents.

• Adjust the product through the panel buttons or the remote controller, do not remove the cover or attempt to service the product by yourself. Do not disassemble back cover and do not make maintenance by yourself to avoid the electric shock.

• Over-pressing the panel may destroy the product.

• Do not place the product on an unstable cart, stand surface, tripod, bracket, or table. The product may fall, causing serious accidents as well as the damage to the product.

• Please place the product on a flat surface in a well-ventilated location. Keep it away from the burning-light, direct sunlight, vibration, high-temperature and humidity.

• Do not place any vase, potted plant, cup, medicine and any container with water on this product. If the liquid is spilt, it may cause the fire, electric shock or breakdown.

• Do not install it at the place on the strong magnetic field or current field. It may cause break down. This equipment may be observed deterioration of the picture by electromagnetic radiation in electromagnetic environment.

• Fasten the wheel of the product or shelf with wheels when installing this product. If it moves or is tipped over, it may be damaged.

• Do not place any fire source such as candlelight close to this product or place it on this product. If it is tipped over or fallen down, it may cause damage or fire.

• Do not place the unit into closed space of TV for better ventilation; it can reduce the product lifetime. Keep a space at least 10 cm at above, left, and right of the TV.

• Place all the signal cords behind of the rear panel.

• Do not overexert or touch the panel when you convey the product. Do not transfer the LED TV up or down display direction.

• Do not move the unit with the power cord or the connection cable connected. If you move this product with the power cord or the connection cable connected, damaged power cord, connection cable or connection terminal may cause fire, electric shock or breakdown.

• 2 persons or more shall transport the device, which is heavier than 18 kg. If you drop or tip over the device, it may damage it.

• The temperature of the product's body becomes a little higher after a long period use. This phenomenon indicates that heat exchange in normal working mode, thus please do not let children or anyone who is sensitive to temperature to touch it.

Installation/Connection

Installation

Wall mounting

For wall mounting, the back panel of this unit is equipped with a VESA slot. A 200*300 mm VESA wall-mount bracket should be used for wall mounting. The wall-mounting bracket is not included and should be acquired separately. The manufacturer is not responsible for improper mounting resulting damage to the unit.

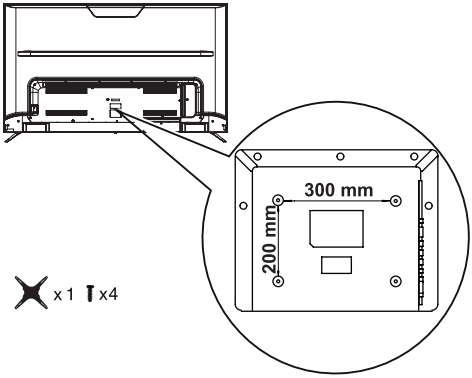

Stand installation

Cover a flat, stable surface with a soft cloth. Place the TV unit face-down on the cloth. Insert double support legs and fix them with 6 screws as shown in the picture.

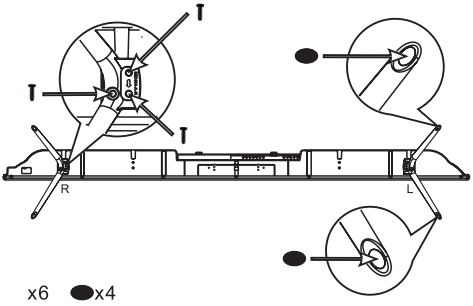

WARNING

! In order to avoid damage, make sure to secure the unit on the wall according to the wall mounting instruction.

! Wall or ceiling mounting implements must be durable and sufficient enough to support the weight of the unit.

! If you do not have sufficient skill and a set of tools to carry out installation work of a technically complex product, we recommend you to hire a third-party qualified contractor to avoid damage to the product or injury.

! All the images provided herein are schematic drawings and may differ from real objects.

Connection

Outdoor antenna connection

Use 75 Ohm cable plug or 300-75 Ohm impedance converter to plug in antenna input terminal on the rear of the cabinet.

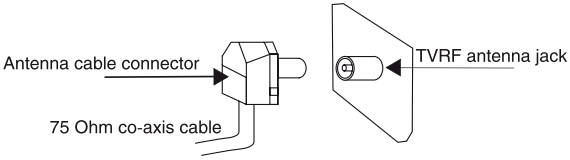

Other connections

Connector	Connection
RJ45 input 	RJ45 Ethernet port is used for connecting the TV to the Internet using the Ethernet cable (not included). For connection settings see **Settings** → **General** → **Network.**
Optical output 	Connect the optical output to the optical input on audio device using an optical cable (not included)
Stereo audio input 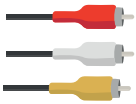	Connect the audio and video source to the AV input with a RCA cable (not included).
HDMI input 	If the video source has an HDMI output jack, you can connect the signal to the monitor with the HDMI cable (not included). See more about HDMI setting **Settings** → **General** → **Devices** → **HDMI Settings.**
CI slot 	PCMCIA (CI) slot is used for CI modules that are obtained from your digital TV provider. For CI settings see **Settings** → **General** → **Programmes** → **CI Information.**
Earphone output 	Connect your earphones (not included) to the earphone socket of the unit. When earphones are connected, the sound output through the built-in speakers of this unit is mute.

USB input 	Insert the USB drive to play the media content. To learn more, go to **Support → User Guide → Connecting External Devices → Connecting USB / Tips for Using a USB Storage Device.** You can also connect a wired input device, such as a mouse, keyboard, or gamepad. For more information about connections, see the **Users Guide → How to operate TV → Using a USB Wired/ Wireless Mouse/Keyboard / Using a Gamepad.**

Wireless connections

Connection	Pairing
Bluetooth	You can connect an input device to the TV (for example, a keyboard, mouse or a Bluetooth-enabled gamepad), a smart device (for example, a smartphone, tablet) to play music or to project an image. **To learn more, go to Settings → General → Devices.**
Wi-Fi	With Wi-Fi connection you can browse the Internet, or connect the TV to other devices. To connect, go to **Settings → General → Network → Connecting to a Wi-Fi network.** To learn more, go to **Support → User Guide → Settings → Network.**

Control elements

Control panel buttons

1. Turn on / turn off the TV / OK
2. Previous channel
3. Next channel
4. Reduce sound
5. Increase sound
6. Open menu
7. Choose source

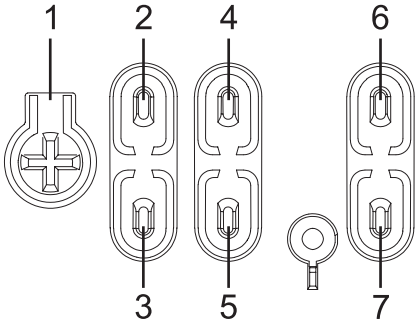

Connectors

1. RJ45 input
2. Optical output
3. Composite AV input
4. Satellite antenna input
5. RF antenna input
6. HDMI3 input
7. HDMI2 (ARC) input
8. HDMI1 input
9. USB1 and USB2 ports
10. Earphone output
11. CI slot

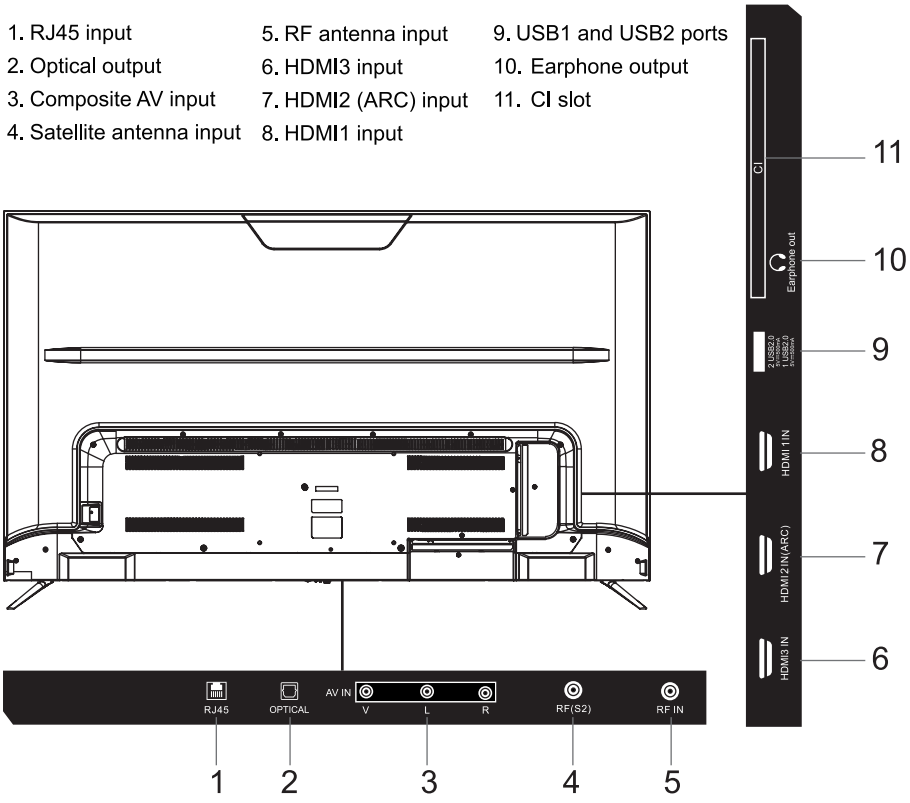

Operation

Magic Remote

To learn more about the functions of the buttons, go to General → Accessibility → Find out about the remote control. Then press the button on the remote control and a description of the function will appear on the screen. To exit, press the BACK button twice.

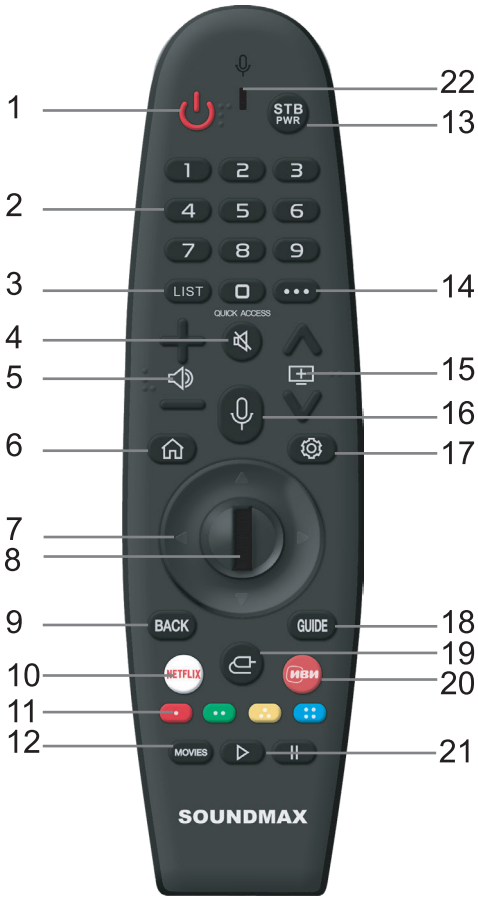

Pairing of the RC with TV

Pair the RC to your device to use it as mouse. Take the following steps:

1. Turn on the TV. After about 20 seconds point the remote towards the TV and press the OK button (the wheel).
2. The RC will automatically pair, and you will see the pairing completion message on the TV screen.

Re-pairing of the RC

If the pointer does not appear on the screen, try to:

1. Scroll the wheel button.
2. Re-register the remote:

• Point the remote towards the TV and press and hold the ⚙ and ⌂ buttons simultaneously for more than 5 seconds until the instruction appears.

• The previously registered remote will be registered again.

Deregistration of the RC

If you have several TVs and you need to re-register the remote control from one to another, first cancel registration on the current device. To do this, press and hold the BACK and ⌂ buttons simultaneously for more than 5 seconds. The indicator on the remote control will start flashing and registration will be canceled.

Setting up a universal remote

You can use the remote to control other devices connected to the TV:

• Connect the device to the HDMI ARC connector on the TV and turn on the device. The TV will recognize it and automatically set the universal remote control.

• If the universal remote control is not set automatically, you can set it manually. To do this, go to **Settings** → **General** → **Devices** → **External devices** → **Universal Control Settings** and follow the on-screen instructions.

Remote controller exploitation

• Take the battery out of the RC if it is not used for a long time.

• Do not mix new and used batteries or different types of batteries. Weak batteries can leak and severely damage the RC.

• Do not expose the RC to shock, liquids, and do not place it in an area with high humidity.

• Replace used batteries with the batteries of the same or comparable type.

Description of the buttons

1	Power (⏻)	Turn on/off the TV
2	Numeric buttons	Channel selection buttons. Additional functions of the buttons with numbers: 1-9: These buttons can be assigned quick access to specific channels and applications. To do this, press and hold the 0 button and follow the on-screen instructions. 0: Press and hold to go to quick access or set it up.
3	LIST button	Press to go to the list of saved channels and programs.
4	MUTE (🔇) button	Press to turn the sound off/on.
5	VOL+/VOL- buttons	Volume control buttons.
6	⌂ button	Press to go to the Home screen menu. Press and hold to open the last used application.
7	Cursor buttons	Press the cursor buttons to navigate through the menu. When you press the navigation buttons, the air mouse pointer disappears.
8	Wheel / Ok button	Scroll the wheel to navigate through the menu or flip through the channels when using the air mouse. Click on the wheel to confirm the action.

9	BACK button	Press to go back. Press and hold to exit the app.
10	NETFLIX button	Click to launch the Netflix app.
11	Color buttons	These buttons serve for the special functions in some menus (it will be indicated on the screen).
12	Movies button	Press to search for content.
13	STB/POWER button	Press to turn on/off the set-top box (first you need to connect it to the universal remote control).
14	• • • button	Press to go to additional functions when watching TV. Press and hold to turn on the audio description.
15	CH+/CH- buttons	Channel switch buttons.
16	button	Press and hold to activate voice recognition. Release it to finish the recognition.
17	button	Press to go to the basic settings. Press and hold to go to the full settings menu.
18	GUIDE button	Click to show detailed information about the channels and the program schedule.
19	button	Press to select the signal source. Press and hold to go to the Home Dashboard.
20	ИВИ button	Press to launch the Иви app.
21	▷ and II buttons	Press to start/stop playback
22	Built-in microphone	

Getting started

Home Screen

Click the button to get to the Home screen. To scroll through the menu, use the wheel or the cursor buttons (when using them, the mouse cursor disappears. For information on how to return the cursor, see the «Magic Remote» section). To confirm the operation, press the wheel button.

• From the Home screen, you can launch applications and use various functions of the TV.

For more information, go to **Support → User Manual → Getting started with the webOS TV.**

Settings management

This system provides quick settings menu and full settings menu.

Quick Settings: press the ⚙ button on the remote to go to quick settings. You can add and remove custom parameters, as well as change their order by clicking on the pencil icon.

Full settings menu: press and hold the ⚙ button on the remote control, or press the three dots icon in the quick settings menu. A wider range of settings is available here, as well as detailed information on working with the system (**Support → User Guide**).

Setting up TV channels

To set up TV channels, go to the full settings menu, and then to **General → Programmes**.

Before the channel tuning, make sure that the country of use of the TV settings is chosen correctly, since the channel settings may change depending on the selected country.

Auto tuning

• Select **General → Programmes → Programme Tuning & Settings → Auto Tuning**.

• Select the type of TV input signal.

• Set up Auto Tuning by following the on-screen instructions. The setting depends on the search mode or antenna type.

Manual tuning

• Select **General → Programmes → Programme Tuning & Settings → Manual Tuning.**

• Here you can tune the channels manually and save them. For digital TV broadcasting, you can also check the signal and quality level.

Other programme settings

In the Programmes settings menu, you can also edit your channel list, select left and right audio settings for broadcast signal, save CAM Operator's Profile and set up hybrid broadband broadcast TV (HbbTV) and The CI module.

To learn more about channel settings, go to **Support → User Guide → Settings → Programmes**.

TV functions

Press the • • • button on the remote to use additional functions when watching TV:

• **Broadcast functions**: here you can select channel.

• **TV Scheduler**: set the date and time of the broadcast program and watching it.

• **Programme List**: view and edit the channel list.

• **TV Guide**: view the TV program for the specific channels.

• **Magic Explorer**: search the Internet for information on the current TV show.

For detailed information about the picture settings, go to **Support → User Manual → Enjoy Live TV**.

Picture settings

In the quick settings, you can select one of the preset picture modes that is most suitable for viewing conditions, your preferences or the type of the program:

• **Vivid**: increase the contrast, brightness and sharpness.

• **Standard**: average parameters of contrast, brightness and sharpness.

• **Basic**: displaying picture with the basic settings determined by the manufacturer, optimized for normal viewing conditions.

• **Cinema**: the picture mode for watching movies.

• **Sports**: the picture mode with a sharpened image for watching rapid actions.

In the full settings menu you can also:

• Set the aspects ratio;

• Manually fine-tune the brightness, color and clarity of picture;

• Apply the settings for all inputs (by default, they apply only to the current source);

• Reset the picture mode to the the default settings.

For detailed information about the picture settings, go to **Support → User Manual → Settings → Picture**.

Sound settings

In the quick settings, you can select one of the preset sound modes:

• **Standard**: optimized for all types and genres of programs;

• **Clear voice**: increases the clarity of the voice;

• **Cinema, Sports, Music**: in each of these modes, the sound settings are optimized for the corresponding content.

In the full settings menu you can also:

• Balance the left and right speakers of the TV;

• Use equalizer to adjust the sound by increasing or decreasing the output signal in a certain frequency range;

• Apply the settings for all inputs (by default, they apply only to the current source);

• Reset the sound mode to the the default settings

• Set the sound for the type of TV installation (on the wall or on the stand);

• Turn on or turn off the Automatic Volume Adjustment;

• Adjust the sound of a Digital TV;

• Set up audio and video synchronization;

• Set up audio for HDMI.

For detailed information about the sound settings, go to **Support → User Manual → Settings → Sound**.

Sound out

In the quick settings, you can select the device to play the sound:

• Internal TV speaker;

- A device connected via Bluetooth;
- Smartphone;
- A device connected to an optical output;
- Device connected to HDMI ARC;
- Wired headphones;
- Device connected to the optical output together with TV speaker;
- Wired headphones together with TV speaker.

General settings

In the general settings you will find many additional adjustments. For detailed information, go to **Support → User Manual → Settings → General**.

AI Service
Here you can enable the recommended services based on the usage history.

Game Optimizer
The Game Optimizer is a preset which groups key gaming parameters such as frame rate and signal delay. Here you can set the parameters manually, for example, choose the genre of the game or balance the color.

Devices
Set up the TV and external devices connected to the TV.

Network
Here you can manage the network connection.

System
Here you can adjust the language, location, time, timer, lock, password, change the Home screen and the remote control pointer, or restore the default settings. **The default password is «0000».**

Energy Saving
Here you can set the power saving mode, change the screen brightness mode and set the auto power off and screen.

Accessibility
These settings allow you to customize the use of the TV, as well as simplify the use for people with visual and hearing impairments: connect and adjust subtitles or audio descriptions, connect a hearing aid, adjust high contrast, and more.

LG ThinQ app usage

Connecting the LG ThinQ app

In LG ThinQ app, you can control your TV from your smartphone and use many additional functions. To connect the service, follow these steps:

1.Download the LG ThinQ app from the app store on your smart device.
2.Connect the TV and the smart device to the same Wi-Fi network.
3.Launch the LG ThinQ app.
4.Follow the instructions in the LG ThinQ app to connect a smart device to a TV.

Features of the LG ThinQ

- Control the TV from the smartphone;
- Connecting your smart device's camera of to the TV (for example, for video calls or conferences).
- Connecting a smart device using NFC tags.

• Broadcast the screen of the smart device to the TV.

• Play the audio from a smart device via the TV.

• Manage IoT devices via Home hub.

For more information about the features and use of LG ThinQ , go to **Support** → **User Manual** → **Connecting External Devices**.

Media content playback

With the **Media Player** app, you can view photos, videos and music from external devices. To start playback:

• Press the ⌂ button on the remote control to go to the Home screen.
• Launch the Media Player application.
• Select the source from the list.
• Select the content to play.

To find out more about the features of the Media Player application go to **Support** → **User Manual** → **App and Content** → **Using the Media Player service**.

USB operation

General playback information

USB file systems supported: FAT16, FAT32, NTFS. 2.0 USB version is supported. Maximum capacity: 1 TB. For correct and satisfactory operation use licensed USB devices of well-known brands with this unit. Avoid using USB devices of unknown brands. Playback of some file formats cannot be supported.

This unit supports playback of video files with ASF, AVI, MKV, MPG extensions, with video codecs H264, MPEG-4, MPEGII, and audio codecs MP3, DD(AC3).

The above list of extensions and codecs is for information only and it is not a guarantee that all files having the above extensions and codecs should be read by this unit.

Some AVI files cannot be played due to their parameters and recording conditions. Video files with AVI extension exceeding 2 GB in size may be played partially.

According to the USB 1.1/2.0 Standard, usage of a USB device with power current consumption exceeding 500 mA is not recommended without supplementary power supply. Failure to use supplementary power for connected USB drives with power consumption exceeding this value as well as defective USB drives may cause mechanical or thermal changes of elements of this unit as well as failure of internal elements of the USB port. Such damages are not warranty cases.

! Usage of external USB drives containing BIN files in the root directory may cause malfunction of the unit or damage to the software.

USB connection and playback

Insert the USB drive into the appropriate slot. To start the playback, go to the Media Player app, which you can find on the Home page, and select the USB as the source.

! To safely eject the media, first press ⏏ on the remote control and select Eject option, which appears at the top when you focus on the USB storage device.

Smart TV

This unit supports the SMART TV feature.

Technical specifications

Basic specifications	CPU	ARM Quad Core CA75*2+CA55*2, 1.0 GHz
	GPU	IMG BXE4, 700 MHz
	Operating system	WEB OS 2.0
	RAM	1.5 Gb DDR4
	Storage	8 Gb* (extendable by external USB storage devices)
Connections	WiFi	SKI.WB822CU.2 IEEE802.11a/b/g/n/ac
	Ethernet	LAN RJ-45
	USB	USB 2.0
	Bluetooth	5.0

* User has direct access to less storage than that, as the operating system and pre-installed applications already occupy some of that memory.

What's in the box

1. LED TV	1 pc
2. Remote	1 pc
3. Battery	2 pcs
4. Stand	2 pcs
5. Screw	6 pcs
6. Instruction manual	1 pc

General information

Troubleshooting

• If you find errors in the device performance, you can preform a check-up it with the Quick Help application. To do this, go to **Support → Quick Help**.

• To find solutions to more specific problems, go to **Support → User Guide → Troubleshooting** and select the category you are interested in.

• Below is a table describing simple measures that can help you eliminate most problems likely to emerge when this unit is in use. If below measures do not help, turn to a service center or to the nearest dealer.

Symptom	Cause	Solution
No picture, no sound, and no indicator light	The power cord is not plugged in. Contrast, brightness, color and volume are all in the minimum value or TV is in mute mode.	Plug the power cord in. Alter the value of contrast, brightness, color and volume.
Picture and sound with abnormality	Contrast and color are set improperly. Color system is set improperly. Sound system is set improperly.	Set the value of contrast and color properly. Set the sound system properly.
Picture is spotted or with snow	Signal source is low-grade or the signal is in a lower quality.	Use the qualified signal cord.
Blue background	No video signal or the signal cord is improperly/not connected.	Connect the signal cord properly.
No sound	No audio signal or the signal cord is improperly/not connected.	Connect the audio signal cord properly. Set the sound system properly.
The RC does not work	Batteries are improperly installed or exhausted.	Make sure the positive and the negative polarities are correct. Reattach the battery lid. Replace the batteries.

Causes of interference

Incorporated in your TV receiver are the most up-to-date devices to eliminate interference. Local radiation, however, can create disturbances, which visibly affect your picture. Proper installations and good aerial are your best safeguards against these disturbances.

• RF INTERFERENCE: Moving ripples across the screen are caused by nearby transmitting or receiving short-wave radio equipment.

• DIATHERMY: Herringbone pattern and partial picture loss can result from the operation of diathermy equipment from a nearby doctor's surgery or hospital.

• SNOW: Weak TV signals from long distant stations result in an unsteady picture and give the effect of falling snow. An antenna adjustment or antenna amplifier may be needed.

• GHOST: Multiple image, caused by TV signals reflected from surrounding buildings, hills, aircraft, etc. is minimized by correct aerial positioning.

• CAR IGNITION: Nearby cars and electrical motors can cause small streaks across the picture or make the picture roll.

Specifications

Size (diagonal)	65” (165 cm)
Response time	9.5 ms
Resolution	3840 x 2160
Aspect Ratio	16:9
View angle (Horizontal/Vertical)	178°/178°
Color system	PAL, SECAM
Sound system	B/G, DK, I, L, MN
Digital comb filter	3D
Number of channels	ATV 99, 700 (DVB-T+DVB-C), 4000 (DVB-S/S2)
NICAM Stereo	2 x 8 W
Earphone output	+
AV in	+
USB port	+
HDMI	+
DVB-T/DVB-T2/DVB-S/DVB-S2/DVB-C signal reception	+
Optical output	+
Ethernet port	+
SMART TV	+
PCMCIA slot (CI, CI+ support)	+
Russian and English OSD	+
Progressive scan	+
Electric shock protection class	II
Nominal voltage range	~100-240 V; 50 Hz
Unit dimensions: with stand without stand	 1446.2 x 894.7 x 253.7 mm 1446.2 x 831.1 x 79.2 mm
Net weight	22.5 kg

The LED panel is a high technology product with many thin film transistors that can give you a fine picture details. Occasionally, a few non-active pixels may appear on the screen as a fixed point of blue, green, red, black or white, please note that this does not affect the performance of your LED TV.

The actual glow of the power indicator in operating/standby mode may differ from the description in the User Manual.

Warning: **The unit specifications may be subject to change without prior notice for improvement.**

Содержание

Уважаемый покупатель!

Благодарим вас за покупку нашего изделия. Чтобы понять, как правильно и безопасно пользоваться приобретенным устройством, рекомендуем тщательно изучить настоящее руководство перед его подключением и эксплуатацией. Сохраняйте руководство для дальнейшего использования.

Содержание

Содержание....20
Утилизация изделия....21
Меры предосторожности....21
Установка....23
  Крепление на стену....23
Подключение....24
  Подключение внешней антенны....24
  Проводные подключения....24
  Беспроводные подключения....25
Элементы управления....26
  Панель с кнопками....26
  Разъемы....26
Пульт управления Magic....27
  Начало использования....27
  Основные функции кнопок....27
Начало работы....30
  Главный экран....30
  Как работать с настройками....30
Поиск и настройка телеканалов....30
  Автоматический поиск....30
  Ручной поиск....30
  Прочие настройки каналов....30
  Дополнительные функции при просмотре 31
Настройки экрана....31
Настройки звука....31
Воспроизведение звука....32
Общие настройки....32
  Доступность....32
  Сервис AI....32
  Оптимизация игр....32
  Экономия энергии....33
Приложение LG ThinQ....33
Воспроизведение фотографий, музыки и видео....33
Общая информация по USB....34
  Подключение USB....34
SMART TV....35
  Технические характеристики....35
Комплект поставки....35
Руководство по устранению неисправностей..36
Источники помех....37
Технические характеристики....38
Хранение и транспортировка....39
Безопасная утилизация....39

Перед покупкой рекомендуется проверить продукт:

- **на отсутствие механических повреждений конструкции, дефектов внешнего оформления и упаковки;**
- **на корректность функционирования, сохранность пломб, соответствие комплекта поставки данным раздела “Комплект поставки” (проверка функционирования устройства входит в обязанности продавца);**
- **на наличие гарантийного талона;**
- **на корректность записи о дате продажи и штампа продавца в гарантийном талоне.**

Рекомендуется сохранять товарный (кассовый) чек, руководство по эксплуатации с гарантийным талоном до конца гарантийного срока эксплуатации.

HIGH-DEFINITION MULTIMEDIA INTERFACE

Термины HDMI и HDMI High-Definition Multimedia Interface и Логотип HDMI являются товарными знаками или зарегистрированными товарными знаками HDMI Licensing Administrator, Inc. в Соединенных Штатах и других странах.

Перед началом эксплуатации

Утилизация изделия

Пожалуйста, не выбрасывайте данное изделие вместе с обычным бытовым мусором: это может негативно сказаться на окружающей среде и здоровье людей. Утилизация использованных электронных изделий регулируется законом, нарушение которого может облагаться штрафом.

За информацией о верной утилизации обратитесь:

- **В вашу управляющую компанию**
- **В органы местного управления**
- **В пункты приема подержанных электронных устройств**
- **В магазины бытовой техники, проводящие программы по утилизации**

Меры предосторожности

• Пожалуйста, извлеките шнур питания из розетки и свяжитесь с сервисной службой в следующих случаях: если в устройстве имеются явные неисправности, например, из него идет дым, чувствуется специфический запах или слышен нехарактерный звук; если внутрь устройства попала жидкость или посторонние предметы; если нет изображения или звука; если поврежден корпус или панель; если вы пользуетесь устройством согласно инструкции, но оно не работает должным образом.

• Данное изделие может подключаться к розетке питания как без заземляющего третьего контакта, так и с заземляющим третьим контактом.

• Во избежание поражения электрическим током защищайте шнур питания от возможного нажатия на него или защемления, особенно рядом с разъемами.

• Не закрепляйте шнур питания метизами.

• Если вы не пользуетесь устройством длительное время или в случае грозы обязательно отключайте шнур питания из розетки, а также отключайте все сигнальные кабели от входных разъемов.

• При отключении вилки из розетки всегда держитесь за утолщение на вилке, не касайтесь металлических частей, не тяните за шнур, не заламывайте и не перегибайте его, не ремонтируйте, не перекручивайте и не нагревайте.

• При присоединении и отсоединении любых кабелей удостоверьтесь в том, что телевизор отключен от сети электропитания.

• Немедленно свяжитесь с сервисным центром в случае, если имеются какие-либо неисправности шнура питания, в нем оголились жилы или он поврежден.

• Замените сетевую розетку, если в нее невозможно вставить вилку или вилка плохо в ней закрепляется: питание от такой розетки может привести к поломкам, а также к несчастным случаям или возгоранию.

• Не прикасайтесь к проводам мокрыми руками.

• Не прикасайтесь к антенне или розетке, если слышите, что начинается гроза.

• Запрещается использование розетки, в которую подключено несколько устройств. Перегрузка такой розетки может привести к пожару.

Перед началом эксплуатации

• Место подключения вилки шнура питания к сети 220 В должно оставаться легкодоступным.

• Перед работой с устройством необходимо внимательно прочитать и понять все инструкции. Необходимо соблюдать все предупреждения и следовать всем инструкциям, приведенным в настоящем руководстве.

• Используйте только рекомендованные производителем аксессуары. Использование других аксессуаров может привести к неисправностям.

• Проводите все настройки и регулировки только с помощью кнопок на передней и боковой панелях или на пульте дистанционного управления. Ни в коем случае не снимайте заднюю панель и не пытайтесь самостоятельно проводить техническое обслуживание устройства, так как существует опасность поражения электрическим током и возникновения неисправностей.

• Не устанавливайте устройство на непрочные или неровные поверхности, тележки, стойки, треноги, кронштейны или столы. Устройство может упасть, в результате чего могут возникнуть неисправности или произойти несчастные случаи.

• Используйте только те приспособления, которые рекомендованы производителем или продавцом.

• Устанавливайте устройство на горизонтальной поверхности в местах с хорошей вентиляцией. Не допускайте воздействия на устройство вибрации, прямого солнечного света, высокой температуры, а также попадания пыли и влаги.

• Не ставьте на устройство вазы и другие сосуды с жидкостью. Попадание жидкости внутрь устройства может привести к его поломке или пожару.

• Не устанавливайте устройство в зоне магнитных волн. Это может привести к поломке устройства. В зоне электромагнитного излучения может наблюдаться искажение изображения.

• Не устанавливайте вблизи устройства источники открытого огня, например, свечи. В случае их падения устройство может быть повреждено или может произойти возгорание.

• Установка телевизора в тесном пространстве при эксплуатации может сократить его срок службы: необходимо обеспечить минимум по 10 см свободного пространства со всех сторон устройства.

• Располагайте кабели позади устройства. Не закрепляйте их метизами, не перегибайте, не ремонтируйте и не нагревайте.

• При перемещении телевизора не касайтесь панели и не сдавливайте ее. Не переносите телевизор экраном вверх или вниз.

• Не перемещайте устройство при подключенном проводе питания или других подключенных проводах. Повреждение провода питания, подключенный провод или подключенные устройства могут стать причиной пожара, электрошока или поломки.

• Если устройство тяжелее 18 кг, его должны перемещать не менее 2 человек. При падении устройство может повредиться.

• Чрезмерное сдавливание панели может навредить устройству.

• При длительном использовании температура корпуса устройства может немного повысится. Это явление свидетельствует о теплоотдаче в нормальном рабочем режиме. Однако не позволяйте детям и людям с повышенной температурной чувствительностью касаться устройства.

Установка и подключения

Установка

Крепление на стену

Для крепления на стену на задней панели телевизора имеются 4 отверстия под винты. Расстояние между крепежными отверстиями: 200 x 300 мм. Для крепления следует использовать настенный кронштейн VESA (в комплект поставки не входит и приобретается отдельно).

Производитель не несет ответственности за неправильно выполненный монтаж, повлекший повреждение телевизора.

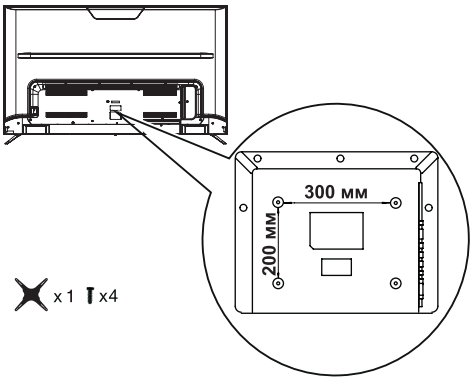

ВНИМАНИЕ

! Во избежание повреждений надежно закрепите аппарат на стене в соответствии с требованиями инструкции по установке.

! Если вы не обладаете достаточным навыком и набором инструментов для проведения установочных работ технически сложного товара, рекомендуем привлечь стороннего квалифицированного исполнителя во избежание повреждения товара или получения травмы.

! Все иллюстрации, приведенные в настоящем руководстве, являются схематическими изображениями, которые могут отличаться от реальных объектов.

Установка на подставку

Выберите ровную плоскую горизонтальную поверхность, накройте ее мягкой тканью и разместите на ней корпус телевизора экраном вниз. Присоедините ножки-подставки таким образом, чтобы отверстия в подставках и в корпусе телевизора совпадали. Зафиксируйте с помощью 6 винтов.

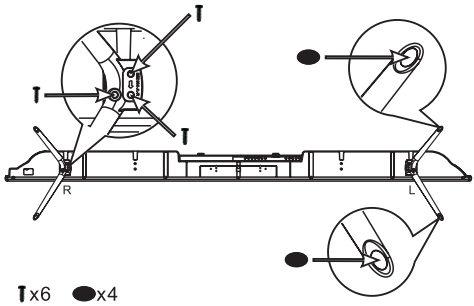

! Рекомендуется только вертикальное расположение устройства.

! Средства для монтажа аппаратуры на стене или потолке должны быть подходящими для выполнения своей функции.

! До включения аппаратуры в электрическую сеть необходимо ознакомиться с мерами электрической и противопожарной безопасности, приведенными в разделе «Меры предосторожности» настоящего Руководства по эксплуатации.

! После транспортировки в холодную погоду (ниже 5 °C) рекомендуется не включать телевизор в течение как минимум трех часов: за это время он нагреется до комнатной температуры, а весь конденсат испарится.

Установка и подключения

Подключение

Подключение внешней антенны

Подсоедините антенну к соответствующему разъему. Для подключения используйте коаксиальный кабель 75 Ом.

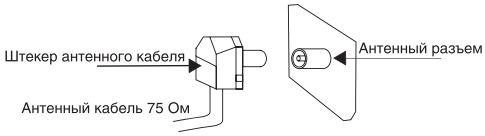

Проводные подключения

! Для подключения дополнительных периферийных устройств используйте только сертифицированные кабели и переходники. Все соединения производите только после отключения основного питания телевизора от сети.

Разъем	Подключение
Ethernet-порт RJ45 	Ethernet-порт RJ45 предназначен для подключения телевизора к сети интернет (используется для функции SMART TV). Кабель в комплект не входит. Для настройки проводной сети перейдите в **Настройки → Общие → Сеть → Проводное подключение (Ethernet).**
Оптический аудиовыход 	Подсоедините оптический выход с оптическим входом на аудиоустройстве для воспроизведелния звука с телевизора, используя оптический кабель (в комплект не входит).
Стереоаудиовход 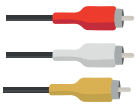	Подсоедините источник аудио к стереоаудиовходу с помощью аудиовидеокабеля RCA (в комплект не входит).
Вход CI 	Разъем используется для подключения CI-модуля, приобретаемого у поставщика услуг цифрового ТВ. Подключите модель и пройдите в раздел **Настройки → Общие → Каналы → Меню CI-модуля**
Разъем для наушников 	Разъем предназначен для подсоединения наушников (в комплект не входят). При подсоединенных наушниках звук через динамики телевизора не воспроизводится.

Установка и подключения

Вход HDMI 	Если источник видеосигнала имеет HDMI-выход, подключите его к HDMI-входу телевизора, используя специальный HDMI-кабель (в комплект не входит). Для настройки HDMI-подключения, перейдите в **Настройки → Общие → Устройства → Настройки HDMI.**
Вход USB 	Вставьте USB-носитель для воспроизведения медиаконтента. Чтобы узнать подробнее, зайдите в **Настройки → Поддержка → Руководство пользователя → Подключение внешних устройств → Использование внешних USB накопителей.** Также вы можете подключить проводное устройство ввода, например, мышь, клавиатуру или джойстик. Подробности о подключениях см. **Руководство пользователя → Управление телевизором → Подключение устройства к USB**

Беспроводные подключения

Сеть	Подключение
Bluetooh	Через Bluetooh вы можете к телевизору устройство ввода (например, клавиатуру, мышь или геймпад с поддержкой Bluetooth), смарт-устройство (например, смартфон, планшет) для воспроизведения музыки или проекции изображения. Чтобы узнать подробнее, зайдите в **Настройки → Общие → Устройства → Внешние устройства → Подключить контроллер Bluetooth.**
Wi-Fi	Через Wi-Fi вы можете пользоваться интернетом, а также соединять телевизор с другими устройствами. Для подключения пройдите в **Настройки → Общие → Сеть → Подключение к сети Wi-Fi.** Чтобы узнать подробнее, зайдите в **Настройки → Поддержка → Руководство пользователя → Настройки → Сеть → Настройка подключения к беспроводной сети (Wi-Fi).**

Установка и подключения

Элементы управления

Панель с кнопками

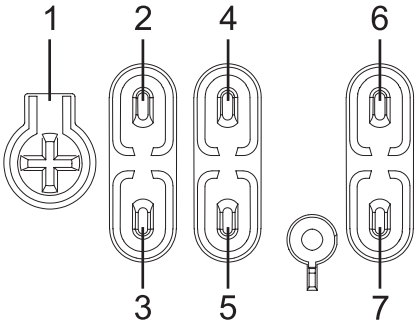

1. Включить/выключить / OK
2. Предыдущий канал
3. Следующий канал
4. Убавить звук
5. Прибавить звук
6. Открыть меню
7. Выбрать источник сигнала

Разъемы

1. Порт RJ45
2. Оптический аудиовыход
3. Композитный AV-вход
4. Вход для спутниковой антенны
5. Антенный вход
6. Вход HDMI3
7. Вход HDMI2 (ARC)
8. Вход HDMI1
9. Порты для USB
10. Выход для наушников
11. Слот для карты CI

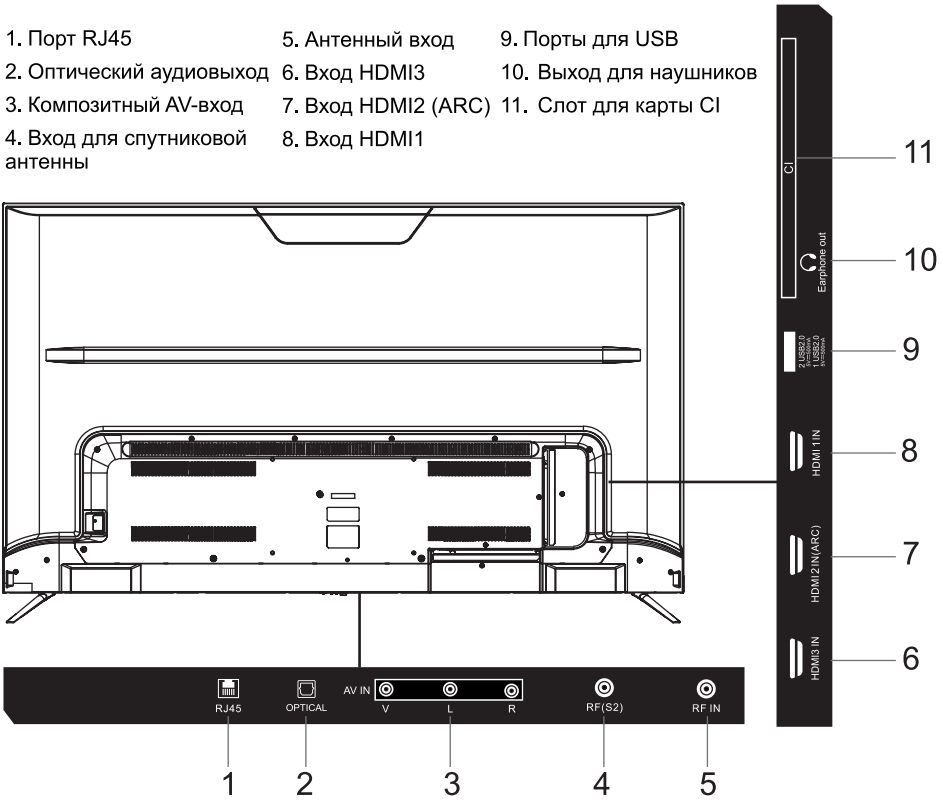

Пульт управления Magic

Начало использования

Сопряжение пульта с телевизором

Для использования пульта управления Magic необходимо выполнить его сопряжение с телевизором. Для этого:

1. Включите телевизор. Примерно через 20 секунд направьте пульт ДУ на телевизор и нажмите колесико (OK).

2. Пульт ДУ будет автоматически зарегистрирован, и на экране телевизора появится сообщение об успешном подключении.

Повторная регистрация

Если указатель пульта не отображается на экране телевизора, попробуйте:

1. Покрутить колесико на пульте.

2. Выполнить повторную регистрацию. Для этого:

• Держите пульт ДУ в направлении телевизора и одновременно нажмите и удерживайте кнопки ⌂ и ⚙ более 5 секунд, пока не появятся инструкции.

• Для ранее зарегистрированного пульта ДУ происходит отмена регистрации, а затем повторная регистрация.

Отмена регистрации пульта

Если у вас несколько телевизоров и возникла необходимость перерегистрировать пульт с одного на другой, сперва отмените регистрацию на текущем устройстве.

Для этого нажмите одновременно кнопки BACK и ⌂ и удерживайте их более 5 секунд. На пульте начнет мигать индикатор и регистрация будет отменена.

Основные функции кнопок

Чтобы подробнее узнать о функциях кнопок, перейдите в **Общие** → **Доступность** → **Узнать о пульте ДУ.** Затем нажмите кнопку на пульте и на экране появится описание функции. Чтобы выйти, дважды нажмите кнопку BACK.

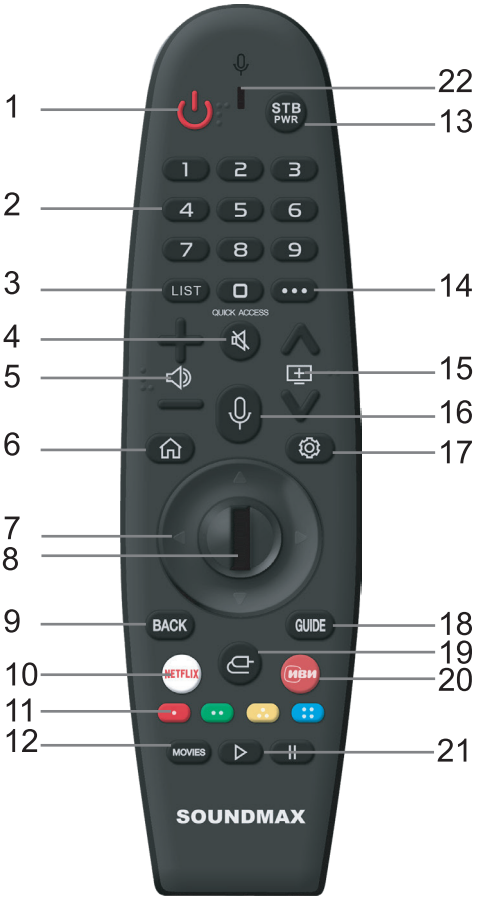

Пульт управления

1	Кнопка Power (⏻)	Включить/выключить телевизор
2	Кнопки с цифрами	Кнопки выбора канала. Дополнительные функции кнопок с цифрами: 1-9: на данные кнопки можно назначить быстрый доступ к конкретным каналам и приложениям. Для этого нажмите и удерживайте кнопку 0 и следуйте инструкциям на экране. 0: нажмите и удерживайте, чтобы перейти к быстрому доступу или его настроить.
3	Кнопка LIST	Нажмите, чтобы перейти к списку сохраненных каналов и программ.
4	Кнопка MUTE (🔇)	Нажмите, чтобы выключить/включить звук.
5	Кнопки VOL+/ VOL-	Кнопки регулирования громкости
6	Кнопка ⌂	Нажмите, чтобы перейти в меню Главного экрана. Нажмите и удерживайте, чтобы открыть последнее использовавшееся приложение.
7	Кнопки курсора	Нажимайте кнопки навигации для перемещения по меню. При нажатии кнопок навигации указатель аэромыши исчезнет.
8	Колесико/кнопка OK	Крутите колесико для перемещения по меню или перелистывания каналов при использовании аэромыши. Нажмите на колесико для подтверждения действия.
9	Кнопка BACK	Нажмите, чтобы вернуться назад. Нажмите и удерживайте, чтобы выйти из приложения.
10	Кнопка NETFLIX	Нажмите, чтобы открыть приложение Netflix.
11	Цветные кнопки	Данные кнопки отвечают за отдельные функции в некоторых меню (будут обозначены на экране).
12	Кнопка Movies	Нажмите для поиска контента.
13	Кнопка STB/ POWER	Нажмите, чтобы включить/выключить цифровую приставку (предварительно необходимо подключить ее к универсальному пульту управления).
14	Кнопка • • •	Нажмите для перехода к дополнительным функциям при просмотре ТВ. Нажмите и удерживайте, чтобы включить аудиоописание.
15	Кнопки CH+/CH-	Кнопки переключения каналов.

16	Кнопка	Нажмите и удерживайте, чтобы активировать распознавание голоса. Отпустите, чтобы закончить распознавание.
17	Кнопка	Нажмите, чтобы перейти к основным настройкам. Нажмите и удерживайте, чтобы перейти к расширенным настройкам.
18	Кнопка GUIDE	Нажмите, чтобы показать подробную информацию о каналах и программу передач.
19	Кнопка	Нажмите, чтобы выбрать источник сигнала. Нажмите и удерживайте, чтобы перейти к Панели управления домом.
20	Кнопка ИВИ	Нажмите, чтобы открыть приложение Иви.
21	Кнопки ▷ и II	Нажимайте, чтобы начать/остановить воспроизведение
22	Встроенный микрофон	

Настройка универсального пульта

Пульт Magic также можно использовать для управления другими подключенными к телевизору устройствами:

• Подключите устройство к разъему HDMI ARC на телевизоре и включите питание устройства. Телевизор распознает подключённое устройство и автоматически настроит универсальный пульт.

• Если универсальный пульт не настроился автоматически, его можно настроить вручную. Для этого пройдите в раздел **Настройки** → **Общие** → **Устройства** → **Внешние устройства** → **Настройки универсального пульта**. Затем выберите тип настраиваемого устройства и следуйте указаниям на экране.

Голосовое управление

Пульт Magic оснащен встроенным микрофон, что позволяет использовать голосовое управление.

• Нажмите и удерживайте кнопку на пульте, а затем произнесите название функции, которую необходимо запустить, или ключевое слово для поиска. Поиск начнется сразу после того, как вы отпустите кнопку после ввода голосовой команды.

Распознавание речи

• Вы можете вводить текст в текстовые поля с помощью функции распознавания речи. Для этого нажмите кнопку микрофона на экранной клавиатуре, чтобы перейти в режим голосового ввода.

Для корректной работы данных функций убедитесь, что языком главного меню в настройках выбран ваш язык.

Работа с устройством

Начало работы

Главный экран

• Нажмите кнопку ⌂, чтобы попасть на Главный экран. Для прокрутки меню используйте колесико, либо кнопки курсора (при их использовании курсор аэромыши пропадет. О том, как вернуть курсор, см. раздел «Пульт управления Magic». Для подтверждения операции нажимайте на колесико.

• Из Главного экрана вы можете открывать приложения и использовать различные функции телевизора.

Для подробной информации о начале работы с системой перейдите в **Настройки → Поддержка → Руководство пользователя → Начало работы с телевизором webOS.**

Как работать с настройками

В данном устройстве представлено для вида настроек: быстрые и полный список настроек.

Быстрые настройки: нажмите ⚙ на пульте во время просмотра, чтобы перейти к быстрым настройкам. Вы можете добавлять и убирать настраиваемые параметры, а также менять их порядок, нажав на иконку карандаша.

Полный список настроек: чтобы попасть во все настройки, нажмите и удерживайте ⚙ на пульте, либо перейдите к ним через иконку с тремя точками в меню быстрых настроек. Здесь вы найдете большее широкой выбор настроек, а также подробную информацию по работе с системой в разделе **Поддержка → Руководство пользователя.**

Поиск и настройка телеканалов

Для настроек телеканалов перейдите в полный список настроек, а затем в **Общие → Каналы.**

Перед началом поиска каналов убедитесь, что в настройках верно указана страна использования телевизора, поскольку настройки каналов могут меняться в зависимости от выбранной страны.

Автоматический поиск

• В разделе Каналы перейдите в Поиск каналов и выберете Автопоиск.

• Выберите тип входного ТВ сигнала (Режим приёма).

• Настройте Автопоиск, следуя инструкциям на экране.

Вы можете настраивать автопоиск в зависимости от режима поиска или типа антенны.

Ручной поиск

• В разделе Каналы перейдите в Поиск каналов и выберете Автопоиск.

• Здесь вы можете искать каналы и сохранять их вручную. Для цифрового телевещания доступна проверка уровня и качества сигнала.

Прочие настройки каналов

В меню Каналы вы также можете редактировать транспондер, настроить местные каналы вещания, обновить список каналов, проверить параметры сигнала, редактировать списки каналов, копировать их, а также настроить гибридное широкополосное вещательное ТВ (HbbTV) и CI-модуль.

Чтобы ознакомиться с настройками поиска подробнее, перейдите в **Настройки → Поддержка → Руководство пользователя → Настройки → Каналы.**

Дополнительные функции при просмотре

Во время просмотра ТВ нажмите кнопку • • • на пульте управления, чтобы использовать дополнительные возможности:

- **Функции трансляции**: выбор канала.
- **Планировщик**: настройка даты и времени транслируемой программы и ее просмотр.
- **Список каналов**: просмотр списка каналов, найденных при выполнении поиска программ.
- **Телегид**: просмотр программы телепередач для отдельных каналов.
- **Телетекст**: сервис, предоставляемый телеоператором, содержащий текстовую информацию о телепрограммах, новости и прогноз погоды.
- **Проводник Magic**: поиск в интернете информации по текущей передаче.

Для получения подробной информации перейдите в **Настройки → Поддержка → Руководство пользователя → Просмотр ТВ каналов.**

Настройки экрана

В быстрых настройках вы можете выбрать один предустановленных режимов экрана, наиболее подходящий для условий просмотра, ваших предпочтений или типа программы:

- **Яркий**: отображает изображение ярче и чётче с помощью увеличения контрастности, яркости и чёткости.
- **Стандартный**: отображение изображения с обычными уровнями контрастности, яркости и четкости.
- **Основные**: отображение изображения с установленными производителем базовыми настройками, оптимизированного для обычных условий просмотра.
- **Кино**: режим изображения для просмотра фильмов.
- **Спорт**: увеличивает резкость изображения в быстрых сценах.

В полном списке настроек вы можете:

- Настроить формат экрана.
- Самостоятельно отрегулировать яркость, цветность и четкость изображения;
- Применить установки изображения ко всем входам (по умолчанию они применяются только к текущему источнику);
- Сбросить режим экрана до настроек по умолчанию.

Для получения подробной информации о настройках экрана перейдите в **Настройки → Поддержка → Руководство пользователя → Настройки → Экран.**

Настройки звука

В быстрых настройках вы можете выбрать один из предустановленных режимов звука:

- **Стандартный**: оптимизирован для всех типов программ.
- **Кино, Спорт, Музыка**: в каждом из этих режимов настройки звука оптимизированы под соответствующий контент.

• **Clear Voice**: повышает четкость голоса.

В полном списке настроек вы можете:

• Настроить использование внутреннего динамика телевизора или подключения беспроводного;

• Сбалансировать левый и правый динамики телевизора;

• Настроить звук, увеличивая или уменьшая выходной сигнал в определенном частотном диапазоне;

• Применить настройки для всех входов (по умолчанию они применяются только к текущему источнику);

• Сбросить настройки;

• Подобрать звук под тип установки телевизора (на стене или на подставке);

• Включить авторегулировку громкости;

• Настроить звук цифрового ТВ;

• Настроить синхронизацию звука и видео;

• Настроить аудио для HDMI.

Для получения подробной информации о настройках экрана перейдите в **Настройки → Поддержка → Руководство пользователя → Настройки → Звук.**

Воспроизведение звука

В быстрых настройках вы можете выбрать устройство для воспроизведения звука:

• Внутренний динамик;

• Устройство, подключенное по Bluetooth;

• Смартфон;

• Устройство, подключенное к оптическому выходу;

• Устройство, подключенное к HDMI ARC;

• Проводные наушники;

• Подключенное к оптическому выходу устройство + динамик ТВ;

• Проводные наушники + динамик ТВ.

Общие настройки

В полном списке настроек вы найдете множество дополнительных опций. Чтобы получить подробную инструкцию по настройкам, перейдите в расширенные настройки, затем в **Настройки → Поддержка → Руководство пользователя → Настройки** и выберите там соответствующую категорию.

Доступность

Данные настройки позволяют кастомизировать пользование телевизором, а также упросить пользование для людей с нарушениями зрения и слуха: подключить и настроить субтитры или аудиоописание, подключить слуховой аппарат, настроить высокую контрастность и прочее.

Сервис AI

Здесь вы можете отрегулировать картинку и звук с помощью искусственного интеллекта, а также настроить рекомендации на основе вашей истории просмотра и использования приложений.

Оптимизация игр

Режим оптимизации игр предлагает настройки звука и изображения для полноценного погружения в видеоигры. Здесь вы также можете настроить параметры вручную, например, выбрать жанр игры, настроить частоту кадров или сбалансировать цвет.

Система
Здесь вы можете настроить язык, местоположение, время, таймер, блокировку, пароль, изменить Главный экран и указатель пульта управления или восстановить настройки по умолчанию.
Пароль по умолчанию: «0000».

Устройства

Здесь вы можете управлять подключенными устройствами.

Сеть

Здесь вы можете управлять подключением к сети.

Экономия энергии
Здесь вы можете настроить режим экономии энергии, изменить режим яркости экрана и настроить автоотключение питания и экрана.

Приложение LG ThinQ

Подключение приложения LG ThinQ

С помощью приложения LG ThinQ вы можете управлять телевизором со смартфона, а также использовать множество дополнительных функций. Чтобы подключить сервис, выполните следующие действия:

1. Загрузите приложение LG ThinQ из магазина приложений на смартфоне.
2. Подключите телевизор и смартфон к одной Wi-Fi-сети.
3. Запустите приложение LG ThinQ на смартфоне.
4. Следуйте указаниям в приложении LG ThinQ, чтобы подключить смартфон к ТВ.

Возможности приложения LG ThinQ

- Управление телевизором с экрана смартфона.
- Подключение камеры смартфона к телевизору (например, для звонков или видеоконференций).
- Подключение смартфона с помощью меток NFC.
- Трансляция экрана смартфона на телевизор.
- Воспроизведение через телевизор звука со смартфона.
- Управление IoT-устройствами через Домашний концентратор.

Для получения подробной информации о возможностях и использовании LG ThinQ перейдите в **Настройки → Поддержка → Руководство пользователя → Подключение внешних устройств.**

Воспроизведение фотографий, музыки и видео

С помощью приложения **Media Player** вы можете просматривать фотографии, воспроизводить видео и музыку с внешних носителей.

Чтобы начать воспроизведение:
- Нажмите кнопку ⌂ на пульте ДУ, чтобы перейти на Главный экран.
- Запустите приложение Media Player.
- Выберите из списка устройство для использования
- Выберите содержимое для воспроизведения

Для получения подробной информации о возможностях приложения Media Player перейдите в **Настройки → Поддержка → Руководство пользователя → Приложения и содержимое → Использование службы Media Player.**

Общая информация по USB

Поддержка USB: версия USB 2.0; файловые системы FAT16, FAT32, NTFS. Максимальная емкость 1 ТБ. Корректная работа устройства гарантирована только при использовании лицензионных USB-накопителей известных производителей. Воспроизведение некоторых форматов аудио, видео и изображений может не поддерживаться.

Данное устройство поддерживает видеофайлы с расширением ASF, AVI, MKV, MPG, с видеокодеками H264, MPEG-4, MPEG-2 и аудиокодеками MP3, DD (AC3).

Приведенный выше список расширений и кодеков является только информативным и не является обязательством по чтению всех файлов с указанными расширениями и кодеками.

Воспроизведение некоторых AVI-файлов может оказаться невозможным в зависимости от их конфигурации и параметров, а также условий записи. Видеофайлы с расширением AVI размером более 2 ГБ могут воспроизводиться частично.

Согласно стандарту USB 1.1/2.0, использование USB-устройства с током потребления более 500 мА не рекомендуется без использования дополнительного источника питания. Подключение без дополнительного питания USB-носителей, потребляющих ток, который превышает данное значение, а также неисправных USB-носителей может вызвать механические или термические изменения элементов конструкции данного устройства, а также выход из строя внутренних элементов защиты USB-порта. Такие повреждения не относятся к гарантийным случаям.

Внимание: использование внешних USB-устройств, содержащих файлы с расширением BIN в корневой директории, может привести к сбоям в работе устройства или к повреждению программного обеспечения

Подключение USB

• Вставьте USB-носитель в соответствующий разъем. Чтобы начать просмотр, перейдите в приложение Media Player, которое можно найти на Главном экране, и выберите носитель в качестве источника.

Чтобы безопасно извлечь носитель, предварительно нажмите ⏏ на пульте, выберите ваш USB-носитель, подождите, когда появится кнопка Извлечь, и нажмите ее.

SMART TV

Технические характеристики

Основные характеристики	ЦПУ	ARM Quad Core CA75*2+CA55*2, 1.0 ГГц
	ГПУ	IMG BXE4, 700 МГц
	Операционная система	WEB OS 2.0
	Оперативная память	1.5 Гб DDR4
	Встроенная память	8 Гб* (расширяется внешними USB-накопителями)
Подключения	Встроенный WiFi	SKI.WB822CU.2 IEEE802.11a/b/g/n/ac
	Ethernet	LAN RJ-45
	USB	USB 2.0
	Bluetooth	5.0

* Пользователю доступен меньший объем, поскольку часть встроенной памяти занимает операционная система и установленные приложения.

Комплект поставки

1. Телевизор	1 шт
2. ПДУ Magic	1 шт
3. Батарейки	2 шт
4. Подставка	2 шт
5. Винт	6 шт
6. Руководство по эксплуатации	1 шт

Руководство по устранению неисправностей

• Если вы обнаружили ошибки в работе устройства, вы можете провести его быструю диагностику благодаря приложению **Быстрая помощь**. Для этого зайдите в **Настройки → Поддержка → Быстрая помощь.**

• Чтобы узнать решения более конкретных возмжных проблем, перейдите в **Поддержка → Руководство пользователя → Устранение неисправнестей** и выберите интересующую вас категорию.

• В таблице ниже перечислены простые способы решить большую часть проблем, которые могут возникнуть при использовании данного устройства. Если нижеуказанные меры не помогли, обратитесь в сервисный центр или к ближайшему дилеру.

Неисправность	Причина	Решение
Изображение и звук отсутствуют, индикатор не светится	Шнур питания не подсоединен. Контрастность, яркость, резкость, цвет и громкость установлены на минимальное значение или телевизор находится в беззвучном режиме.	Подсоедините шнур питания. Установите нужное значение контрастности, яркости, резкости, цвета и громкости.
Изображение и звук низкого качества	Контрастность и цвет настроены неверно. Установлена неверная система цвета. Установлена неверная система звука.	Настройте контрастность и цвет. Установите правильную систему звука.
Изображение «заснеженное»	Сигнал низкого качества.	Используйте исправный и качественный кабель.
Синий фон	Отсутствует видеосигнал. Кабель плохо подсоединен/не подсоединен.	Подсоедините кабель должным образом.
Звук отсутствует	Отсутствует аудиосигнал. Кабель плохо подсоединен/не подсоединен.	Подсоедините кабель должным образом. Установите правильную сигнальную систему.
ПДУ не работает	Батарейки установлены неправильно или сели.	Убедитесь, что полярность соблюдена. Замените батарейки на новые.

Источники помех

При создании данного устройства были приняты все самые современные меры для устранения возможных помех, тем не менее, изображение может искажаться под воздействием местных электромагнитных излучений. Лучше всего в подобных случаях попытаться перенести телевизор в другое место и подвести к нему лучшую антенну.

- РАДИОЧАСТОТНЫЕ ПОМЕХИ

Появление на изображении ряби может свидетельствовать о наличии вблизи коротковолнового радиопередатчика или радиоприемника.

- МЕДИЦИНСКОЕ ОБОРУДОВАНИЕ Появление на экране «елочки» или частичное исчезновение изображения может быть связано с работой медицинского оборудования в близлежащей больнице или клинике.
- «СНЕГ» НА ЭКРАНЕ

В зоне приема слабых сигналов отдаленных телевизионных станций изображение становится нестабильным, а на экране появляются мерцающие белые пятна, так называемый эффект «падающего снега». В этом случае помогает более точная настройка антенны и применение антенного усилителя.

- ФАНТОМНЫЕ ИЗОБРАЖЕНИЯ

Появление на экране нескольких контуров изображения объясняется тем, что телевизионный сигнал отражается от окружающих построек, холмов, самолетов и других объектов. Свести такой эффект к минимуму можно, изменив направление антенны.

- АВТОМОБИЛЬНЫЕ ДВИГАТЕЛИ

Работающие неподалеку автомобильные двигатели и электромоторы могут создавать помехи в изображении в виде небольших полосок или дрожания изображения на экране.

Общая информация

Технические характеристики

Размер (диагональ)	65” (165 см)
Расширение	3840 x 2160
Угол обзора: горизонтальный/вертикальный	178°/178°
Формат экрана	16:9
Время отклика	9.5 мс
Система цветности	PAL, SECAM
Система звука	B/G, DK, I, L, MN
Стереозвук NICAM	2 x 8 Вт
Цифровой гребенчатый фильтр	+
Количество каналов	99 аналоговых, 700 цифровых, 4000 спутниковых
HDMI-вход	+
Выход на наушники	+
Прием сигнала DVB-T/DVB-T2/DVB-C/ DVB-S	+
Интерфейс PCMCIA (CI, CI+)	+
Оптический аудиовыход	+
SMART TV	+
Порт Ethernet	+
Экранное меню на русском и английском языках	+
Прогрессивная развертка	+
Воспроизведение аудио-,фото- и видеофайлов через USB	+
Класс защиты от поражения электрическим током	II
Диапазон номинальных напряжений питания устройства	~100-240 В; 50 Гц
Размер устройства: с подставкой без подставки	 1446.2 x 894.7 x 253.7 мм 1446.2 x 831.1 x 79.2 мм
Масса нетто	22.5 кг

	Условия эксплуатации	Условия хранения
Температура воздуха	от 5 до 35 °C	от 0 до 40 °C
Относительная влажность воздуха	от 45 до 75%	от 35% до 80%
Атмосферное давление	750 мм рт. ст. ± 10%	750 мм рт. ст. ± 15%

ЖК-панель является высокотехнологичным устройством, содержащим множество тонкопленочных транзисторов, которые дают четкие детали изображения. В некоторых случаях могут появляться неактивные точки на экране, которые имеют постоянный цвет (синий, зеленый, красный, черный или белый). Это не является дефектом и не влияет на характеристики вашего ЖК-телевизора.

Фактическое свечение индикатора питания в рабочем/дежурном режиме может отличаться от описания в руководстве по эксплуатации.

Технические характеристики могут быть изменены заводом-изготовителем без предварительного уведомления. Указанные геометрические размеры и масса имеют приблизительные значения.

Хранение и транспортировка

Упакованные изделия допускается транспортировать всеми видами транспорта в условиях 5 ГОСТ 15150 при температуре не ниже минус 10 °С и при защите их от прямого воздействия атмосферных осадков и механических повреждений. Изделия следует хранить в условиях 1 по ГОСТ 15150 при отсутствии в воздухе кислотных, щелочных и других агрессивных примесей. При транспортировании и хранении упакованные изделия должны быть уложены в штабели, контейнеры или стеллажи. Количество рядов в штабелях должно быть установлено в зависимости от габаритных размеров и массы упакованных изделий и указано в ТУ на изделие конкретной модели.

Данное устройство никаких ограничений для работы внутри жилых, коммерческих и производственных помещений не имеет.

Безопасная утилизация

Данное устройство спроектировано и изготовлено из высококачественных материалов и компонентов, которые можно утилизировать и использовать повторно. Если товар имеет символ с зачеркнутым мусорным ящиком на колесах, это означает, что товар соответствует Европейской директиве 2002/96/EC. Ознакомьтесь с местной системой раздельного сбора электрических и электронных товаров. Соблюдайте местные правила. Утилизируйте старые устройства отдельно от бытовых отходов. Правильная утилизация вашего товара позволит предотвратить возможные отрицательные последствия для окружающей среды и человеческого здоровья.

Информация о наименовании и местонахождении изготовителя (уполномоченного изготовителем лица), телефон для связи с ним, а также месяц и год изготовления технического средства указаны в гарантийном талоне и информации для потребителя со списком сервисных центров.

Под контролем ТЕХНО ЭЛЕКТРИК ЛИМИТЕД



SM-LED65M03SU_BMI-9008_IM_02

Уважаемый покупатель!

SOUNDMAX

Благодарим Вас за покупку продукции торговой марки SOUNDMAX и доверие к нашей компании. SOUNDMAX гарантирует высокое качество и надежную работу своей продукции при условии соблюдения технических требований, описанных в руководстве по эксплуатации. Руководство на русском языке прилагается.
Срок службы изделия с товарным знаком SOUNDMAX, при эксплуатации продукции в рамках бытовых нужд и соблюдении правил пользования, приведенных в руководстве по эксплуатации, составляет 5 (пять) лет со дня передачи изделия потребителю. Срок службы установлен в соответствии с действующим законодательством о защите прав потребителей. Изготовитель обращает внимание потребителей, что при соблюдении данных условий срок службы изделия может значительно превысить указанный изготовителем срок. Гарантия на аксессуары составляет 2 недели с момента покупки, далее гарантия действует только на устройство.
Продукция сертифицирована на соответствие нормативным документам РФ (ГОСТ, СниП, Нормы и т.д.)

Адреса авторизованных сервисных центров

Город	Наименование СЦ	Адрес	Телефон
Дзержинск	Авис	Дзержинск б.Победы д.17	8313 25-82-83,25-40-66
Орск	Айс-сервис	462421, Оренбургская область, г Орск, ул Батумская, д 25	(3537) 338443
Иркутск	Альтернатива	664075, г. Иркутск, ул. Байкальская, д. 236Б/8	8(3952)925955
Киров	Альфа-С	610001, г.Киров, Октябрьский пр-т. 118а	(8332) 54-20-64, 54-69-56
Нальчик	Альфа-Сервис	360051, г. Нальчик, пр. Ленина 24	(8662)420430, (8662)420454
Новороссийск	Аргон-Сервис	53915 Новороссийск ул.Серова 14	(8617)631115,630395
Орел	АРС	302030, г. Орел, ул. Революции, д. 1	(4862)551506
Белгород	Бел-Сервис	308015 г.Белгород, ул.Сумская,22	(4722) 255-777
Воронеж	Бест-Сервис	Воронеж, Ленинский проспект 119а, корп. 2	7(473)262 27 89, +7(473)262 26 60
Северодвинск	Варенбуд В.И. ИП	164501. Архангельская обл., г. Северодвинск, ул. Бойчука, д. 3, оф. 106	(8184) 58-72-21
Казань	Витязь СЦ	420044, Казань. Пр. Ямашева, д. 38 оф. 108а	(843) 248-71-17, 259-48-47
Липецк	Владон АСЦ	398032, г Липецк, ул Космонавтов д 66	4742-370636-104 (108) , 88001000448
Нижний Новгород	Галактика НН	603009, г.Н.Новгород, ул.Невская,23	8(831) 243-06-06, 243-06-26
Санкт-Петербург	Гард-Техно	194100,Санкт-Петербург, ул.Харченко,д.4	(812)295-31-96
Новокузнецк	Гранд	654080,г.Новокузнецк, пр-т Пионерский, 25	8 923-465-5454, 8(3843) 45-69-91
Орск	Гранд-сервис	462407, Оренбургская обл., г.Орск , ул.Грозненская , д. 11А	8 3537 20 60 70; 8800 555 34 94
Архангельск	Двина	163000, г. Архангельск, Садовая 21	8182204030
Барнаул	Диод ООО	656043,г.Барнаул,ул.Пролетарская 113	3852-639402
Калининград	Евросвязь Сервис	236022, г. Калининград, ул. Георгия Димитрова, 51	(4012) 934-544
Уфа	Импорт-сервис	450078, г.Уфа, проспект Салавата Юлаева , д.59	(347)228-17-10
Москва	Квант-9 ООО	Москва б-р Маршала Рокоссовского д.3	8(499)168-05-19 8(499)168-47-15_
Пермь	Кволити	614113, г.Пермь, ул. Маршала Рыбалко, д.84а.	(342) 2506-506, (342) 282-73-49
Воронеж	Компьютерная клиника	394088,г.Воронеж,ул.Владимира Невского,д.13,корп.1	+7(473)2647272
Омск	Компьютерная клиника № 551	644011, г. Омск, ул. Енисейская, д.3	(3812)76-40-83
Красноярск	КрасАлСервис	660125, Красноярск, пер.Светлогорский, 2	8-391-277-29-81
Краснодар	Краснодар-Техсервис Плюс	г. Краснодар ул. Новороссийская д. 90	8903-411-74-35 / 7861-274-45-24
Тула	Крылов Игорь Юрьевич ИП	300000, г.Тула, Н.Руднева д.28	8(4872)355-399
Тамбов	Лавринов ИП	392014, г. Тамбов, ул. Киквидзе, д.67 кор. А	(4752) 73-94-01
Осинники	Лидер	652811, Кемеровская обл., г. Осинники, ул. Победы, 23	+7(951) 164-0606 +7(38471) 4-21-27
Томск	Макс-Сервис	634041,г.Томск, ул. Киевская, д.101	(3822)432758,(3822)433589
Вологда	Мастер TV	160002, г. Вологда, ул. Щетинина, д. 6	8-911-048-07-72
Ульяновск	Мастер Сервис ООО	г Ульяновск Ул Инженская д 41	8422364335 ,8422364331
Тольятти	Мастер-Класс	445054,г.Тольятти,ул.Карбышева,д.12	8(8482)260595, 8(8482)480777, 8(8482)515792
Владимир	Мастер-Сервис ООО	600020, г. Владимир, улица Большая Нижегородская, 23, помещение 1	8(4922)47-46-40; 47-46-41; 33-10-79; 42-02-09
Новосибирск	Маяк	630003, г. Новосибирск, ул. Владимировская, 2 А	73833495670
Курск	Маяк+	г. Курск, ул. Студенческая 36-а	(4712) 50-85-90
Йошкар-Ола	Мидас СЦ	424006,РМЭ,г.Йошкар-Ола,ул.Советская,173	(8362)457368,417743
Кинешма	Мир Техники	155800 г.Кинешма ул.Советская д.8а	8(49331)56985
Екатеринбург	Мистер-сервис	620109, г.Екатеринбург,ул.Ключевская, д.18	8 (343) 290-13-94
Симферополь	НК-Центр	295053, а/я 2872, г. Симферополь, Республика Крым,ул. Ладыгина, 21	7(978)0662401
Хабаровск	НООС ПК	680042, г.Хабаровск, ул. Тихоокеанская, д. 165	8(4212) 72-43-32
Владивосток	Нотэк	690001, г. Владивосток., ул. Светланская, д. 108А (есть доп.приемки в Владивостоке)	8(423) 2-695-695

Омск	НТ-Сервис	644024, г.Омск, ул. Декабристов, 45	(3812)55-99-96
Смоленск	Олимпия	214000, г. Смоленск, ул. Тенишевой, д. 19	(4812) 403-600
Ростов-на-Дону	Оптима-Сервис	344113, г.Ростов-на-Дону, ул.Космонавтов, 43	8(863)230-31-31
Воронеж	Орбита Сервис ОАО "ВТТЦ	394030, г Воронеж ул. Донбасская д.1	4 732 026 670
Великий Новгород	Орбита СЦ	173025, г. Великий Новгород, ул. Кочетова, д. 23а	8 (8162) 611 200, 946 952
Пенза	Орбита-Сервис	440061, г. Пенза, ул. Мирская 17	8(8412)422726, 8(8412)940445
Пенза	Партнер-Сервис	Пенза, ул. Советская д.2	(8412)564507
Краснодар	Плаза	350001 г. Краснодар ул. Шевченко 152	8-928-407-99-94 / 8-861-239-77-61
Ульяновск	Планета-Сервис	432017, г. Ульяновск, ул. Кирова, д.59	(960)3721961
Пятигорск	Полисервис	357551, Пятигорск,1-я Набережная 32, корп.4	(8793) 33-17-29, 39-48-40
Тюмень	Пульсар	625023 г.Тюмень, ул. Республики д. 169/5	(3452) 20-82-65
Ижевск	Радуга	для клиентов: 426076, г.Ижевск, ул. Пушкинская, д.136А, для отправок почтой России: 426076, г.Ижевск, ул. Пушкинская, д.136А; курьером: 426039, г.Ижевск, ул. Воткинское шоссе, д.302	(3412)655-644
Дзержинск	Радуга-Дзержинск	г. Дзержинск, Нижегородской обл., ул. Чапаева 69/2	8(831)3281146 8(831)3218630 8(831)3280666
Нижний Новгород	Радуга-Н.Новгород	г. Нижний Новгород, ул. Комсомольская, 17/1	8(831)2939620 8(831)2566818 .
Челябинск	Рембыттехника	454008, г.Челябинск,ул.Производственная 8б	3512393939, 88003335556
Барнаул	Ремикс	656002, Барнаул, пр-т. Комсомольский, д. 111	(3852) 240603, 240335
Псков	Ремонт и Сервис ООО	180016, г.Псков, г.Псков, ул.Киселева, д.16, 1 этаж.	8-953-243-66-99
Ставрополь	Ремонт -сервис	Ставрополь, ул. Пирогова, д.37, офис11.	(8652) 55-17-48, +79187858429
Магнитогорск	РемТехСервис	455049, г.Магнитогорск, ул.Доменщиков д.5а	8(3519)43-80-15
Москва	Рубин ООО Сервисный центр	125121 г.Москва, ул.Адмирала Макарова, д.2, стр.9	(925)1462423, (916)6887281 (916)6887281
Тюмень	СВ-Сервис	625006 г. Тюмень, ул. Софьи Ковалевской 11/7	3452495005
Оренбург	Сервисбыттехника	460044 г. Оренбург, ул. Конституции СССР, д.4	(3532)66-30-66
Ростов-на-Дону	Сервис-Ростов ООО	344019, г.Ростов-на-Дону,пр.Шолохова,д.7	(863) 299-0050
Брянск	СервисТел	241007, г. Брянск, ул. Дуки д. 75, пом. IV	(4832)40-50-50
Новосибирск	Сиб-мастер	630032, Новосибирск, Горский мкрн., 60	8(962)824-1498, 8(913)382-0950
Тамбов	Сиганьков ИП	РФ, 392000, г.Тамбов, ул.Н.Вирты, д.2А	(4752)-451615/537211
Абакан	Слайдер	Республика Хакасия, г. Абакан, ул. Вяткина 63	+7(3902)32-63-32
Волгоград	СМТел	400066 Волгоград, Проспект Ленина, 15	8442 600104 89627600104; 890938000025
Самара	Спец-мастер	443020 г.Самара ул.Ленинградская 100/Ленинская 56	9903751, 2409817
Чебоксары	Телерадиосервис	428003 г.Чебоксары ул.Гагарина д.1 кор.1	8352623149
Иркутск	Телетон	664081, г.Иркутск, ул. Пискунова, 156 цокольный этаж(вход с внешней стороны здания)	(3952) 42-66-27, 53-41-66; +79025784429
Саранск	Тест-Сервис	430005, г.Саранск, ул.Пролетарская, 38	8 (834-2) 30-77-55
Каменск-Уральский	ТехноцентрСервис	623406, г. Каменск-Уральский Свердловской обл., ул. Исетская 33б	3439-399520
Екатеринбург	Техподдержка	620137, г. Екатеринбург, Июльская,53	7(343)2706075
Сыктывкар	ТехСервис	167004 Республика Коми, г. Сыктывкар, ул. Гаражная, 25	(8212)291220
Улан-Уде	Тех-Сервис	670033 г.Улан-Удэ, ул.Жердева д.138	8(3012)409646 8(3012)409645
Саратов	Транссервис-Саратов	410008 г. Саратов ул. Б. Садовая д. 95	(8452)52-84-58,52-84-72,52-84-73
Набережные Челны	ТриО	423815 Набережные Челны проспект Вахитова д.20	88552-35-90-02, 35-90-42
Иваново	ТРСервис	153012, г. Иваново, ул. Пролетарская, д. 44А	+7 (4932) 30 06 05
Ярославль	ФастЛоад ТСЦ	150057 г.Ярославль ул.Калинина 11	8(4852)93-40-60, +7(902)333-40-60
Новосибирск	Фотосервис	630015, г.Новосибирск, ул. Королёва, 40, корп.40	8(383)383-09-73
Астрахань	Хайтек-Сервисный центр	414024, г.Астрахань, ул. Ташкентская, 13Б	(8512) 238-310
Курск	Экран-сервис	305001, г. Курск, ул. Добролюбова, д.17	4712-54-74-24, 4712-54-74-23, 4712-54-74-25
Старый Оскол	Экспресс-Сервис	309511,Белгородская обл.г.Старый Оскол,мкр.Олимпийский д.7	84725424100
Рязань	Элекс	Большая 56, склады Элекс	8(4912)50-40-40
Красноярск	Электроальянс АСЦ	660020,Красноярск,ул.Спандаряна 7	8(391) 293-54-33, 89535934033
Челябинск	Электро-Н ООО	г.Челябинск, пр. Победы,д.302	83512110084
Мурманск	Электроника Сервис	183032 г.Мурманск, ул. Гвардейская, д.3	(8152) 255-263, (8152) 255-262
Димитровград	Элком сервис	433505, Ульяновская обл., г. Димитровград, ул. Октябрьская, д. 63	8(84235) 2-86-59, 9-14-64
Казань	Элнет	420034, г. Казань, ул. Васильченко, д.1, корп.153, оф.242	(843) 207-12-13
Тверь	Юмэкс	170036, г. Тверь, ул. Ромтистрова, д.35, этаж1, пом. 026	(4822)34-13-18, (4822)34-13-22

Данная информация может быть изменена.
Более точные сведения о сервисных центрах в Вашем регионе доступны на сайте
www.soundmax.ru

В случае возникновения проблем с обращением в Ваш региональный сервисный центр просим направить Ваши замечания, заполнив соответствующую форму в разделе «Обратная связь» на сайте компании.

Дизайн и технические характеристики могут быть изменены без предварительного уведомления.

Авторизованные
сервисные центры

SOUNDMAX

УСЛОВИЯ ГАРАНТИИ:

1. Гарантийный срок 12 (двенадцать) месяцев со дня передачи изделия Потребителю.
2. Гарантийный ремонт производится в Авторизованных Сервисных Центрах.
3. Условия гарантии не предусматривают периодическое техническое обслуживание, установку и настройку изделия на дому у владельца.
4. Потребитель имеет право предъявить изготовителю требования, предусмотренные законом РФ «О защите прав потребителей» в течение гарантийного срока.
5. Потребитель обязан соблюдать правила безопасной эксплуатации и хранения изделия.
6. Гарантия не сохраняется в случае: нарушений правил эксплуатации, механических повреждений, нарушений гарантийной пломбы, неправильного подключения изделия, попадания посторонних предметов внутрь.
7. Гарантийные обязательства производителя не распространяются на:
   - сменные элементы питания (батарейки, аккумуляторы), дополнительные аксессуары, входящие в комплект поставки и подверженные естественному износу в процессе эксплуатации;
   - нарушения в работе изделия, вызванные сторонними приложениями (мелодии, графические, видео и другие файлы, Java и подобные им программы);
   - повреждения (недостатки), вызванные воздействием компьютерных вирусов и аналогичных им программ, установкой, сменой или удалением паролей (кодов) изделия, модификацией и/или переустановкой предустановленного ПО изделия.
   - Условия эксплуатации изделия не для бытовых нужд и/или круглосуточного использования.

Адреса авторизованных сервисных центров приведены в Информации для потребителя, на сайте www.soundmax.ru и на QR-коде (верхний левый угол).

ГАРАНТИЙНЫЙ ТАЛОН

Срок гарантии – 12 месяцев

SOUNDMAX

Дата производства
Серийный номер

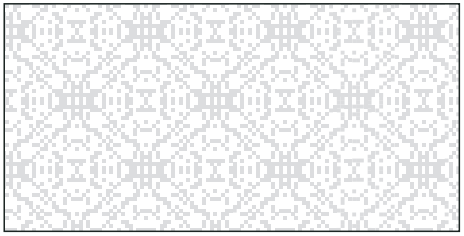

Модель

Дата продажи

Подпись продавца

Печать продавца

С условиями гарантийного обслуживания согласен, претензий по комплектности, внешнему виду и работоспособности не имею.

Подпись покупателя

Сведения о ремонте

№	Дата приема	Дата выдачи	Отметка СЦ	Подпись заказчика
1				
2				
3				