Thermalright

Le GRAND MACHO RT

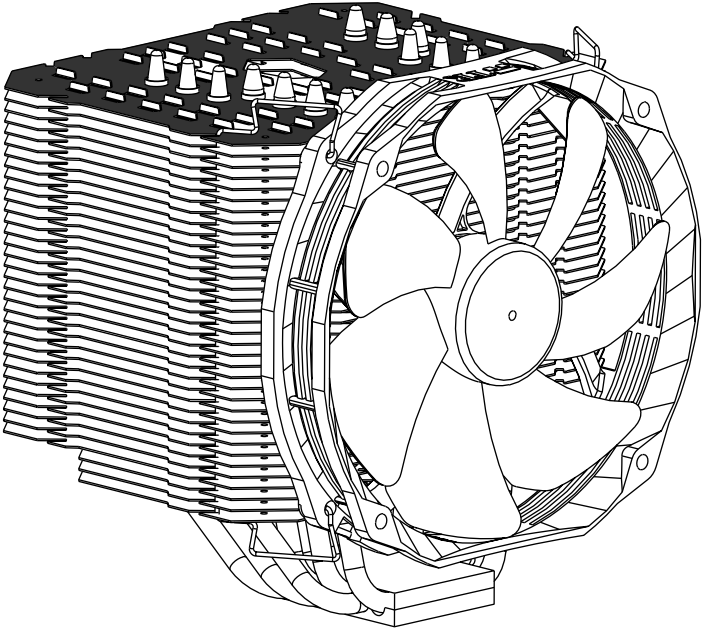

LGA1151 Spacer Installation

1. To use the spacer, install the CPU into socket as instructed by Intel
2. Next, set the Thermalright LGA1151 Spacer on top of the CPU so you can read 'Thermalright' on the hinge side of socket.
3. Close the load plate and secure it with the bolt
4. Job done

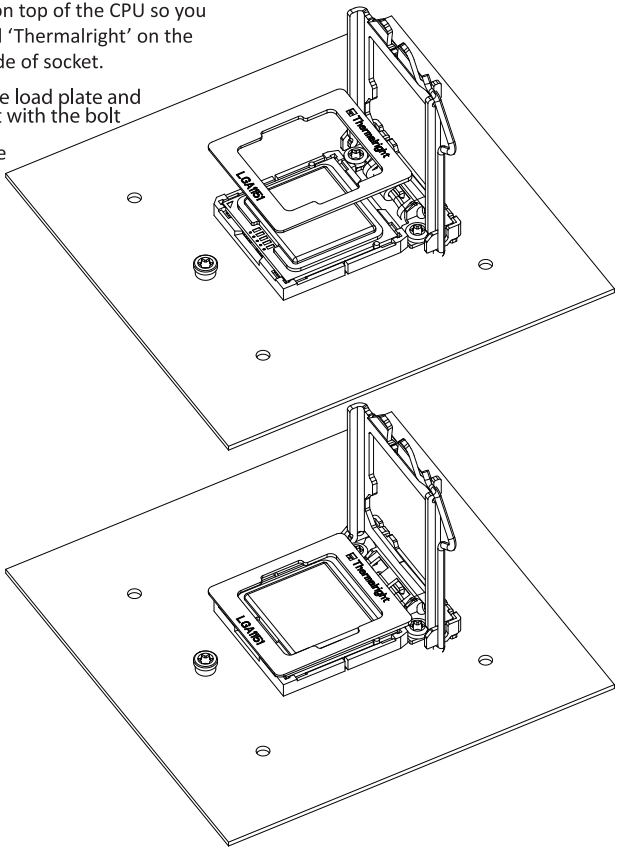

Le GRAND MACHO RT Assembly package


× 4


× 1


× 4


× 4

4


× 7


× 4


× 5


× 4

4

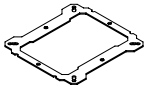
× 1

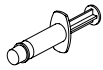
× 1

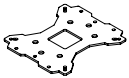
× 1


× 2


× 1

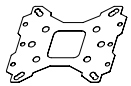
× 1

8

Exploded View

Important! Before proceeding with installation, please check for the most up-to-date instructions at **www.thermalright.com**

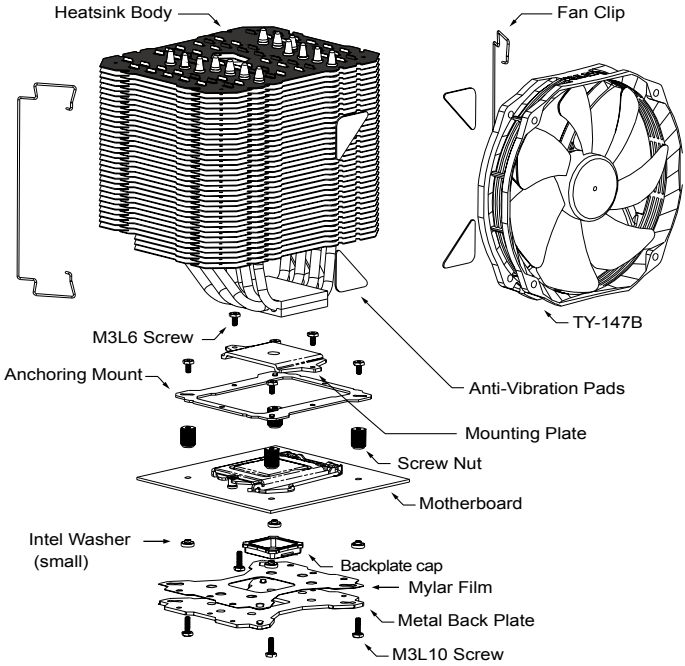

Component

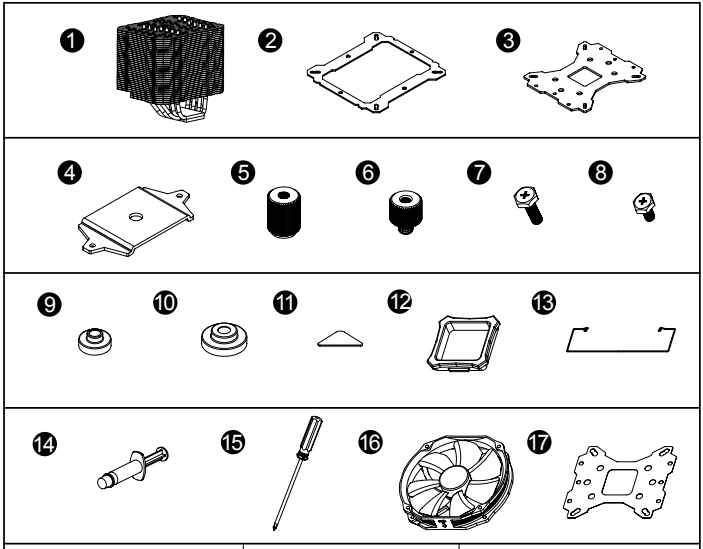

❶ Le GRAND MACHO Heatsink Body ×1	❷ Anchoring Mount ×1	❸ Metal Back Plate ×1
❹ Mounting Plate ×1	❺ Screw Nut ×4	❻ LGA2011 Type B Screw Pillars ×4
❼ M3 L10 Screw ×5	❽ M3 L6 Screw ×7	❾ Intel Washer (small) ×4
❿ AMD Washer (big) ×4	⓫ Anti-Vibration Pad ×4	⓬ Backplate cap ×1
⓭ Fan Clip ×2	⓮ Chill Factor III ×1	⓯ Screw driver ×1
⓰ TY-147B ×1	⓱ Mylar Film×1	

Installation Instructions:

Step 1:

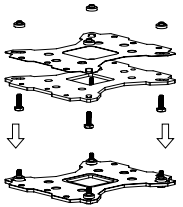

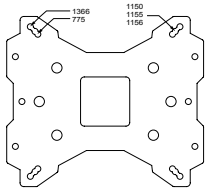

Step 1 : Backplate Installation
Choose the platform (775/1150/1151/1155/1156/1366) you are in use. Make four M3L10 Screw Pillars go through the Metal Back Plate and the Mylar film from bottom towards top.And then place the Metal Back Plate on the table. Put the four Washers (for Intel) around the Screw Pillars.

Step 2:

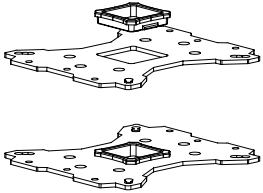

Step 2 : 775 Back Plate Cap
Note: When installing on a 775 platform, please first insert the Back Plate Cap into the opening on the Back plate, make sure you have the Cap facing downwards. (Only for LGA775 platform, all other platforms go directly to Step 3.).

Step 3:

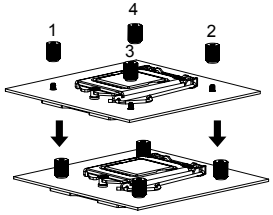

Step 3 : Place the motherboard on top of the Back Plate. See the four Screw Pillars go through the four holes around the processor socket.Cap the four Screw Pillars with the four Screw Nuts.Make sure the side with a washer is facing the Back Plate.

Step 4:

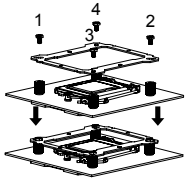

Step 4 : Anchoring Mount Installation
Place the Anchoring Mount on the Screw Nuts. Use the four M3L6 Screws to fix the Anchoring Mount on to the Screw Nuts.

Step 5:

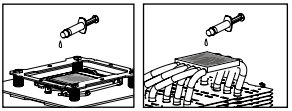

Step 5 : Apply the thermal paste
Apply the thermal paste to the base of the Heatsink and the surface of the CPU evenly. (A flat edge, like a business card or an old credit card would be beneficial in spreading the thermal paste.)

Step 6:

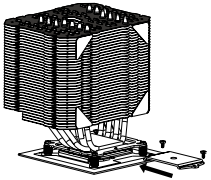

Step 6: Padding and Mounting Plate Installation
Apply Anti-Vibration padding to 4 corners on the heat-sink.Place the Heatsink Body on top of the CPU. Make Mounting Plate go through the Heatsink Body. And then use the two M3L6 screws to secure the Mounting Plate, one side at a time in several turns to ensure balanced mounting.

Step 7:

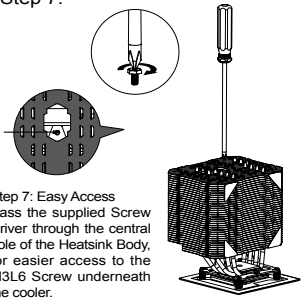

Step 7: Easy Access
Pass the supplied Screw Driver through the central hole of the Heatsink Body, for easier access to the M3L6 Screw underneath the cooler.

Step 8:

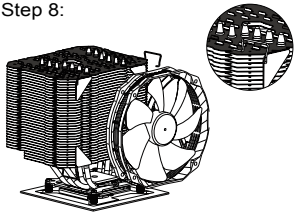

Step 8: Fan Installation
Put the fan clips into the dents on two sides of the heat-sink body and make the two ends of the fan clip go through holes on flange the TY-147B fan.

Step 9:

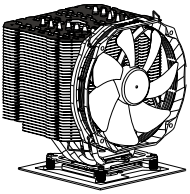

Step 9 : Installation completed
Plug in the fan connector to the CPU PWM Fan socket on the motherboard. Installation complete.

Exploded View

Important! Before proceeding with installation, please check for the most up-to-date instructions at **www.thermalright.com**

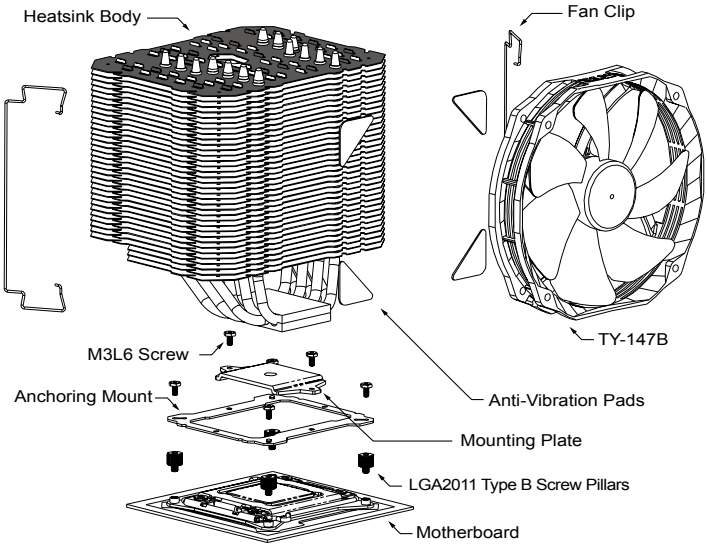

Component

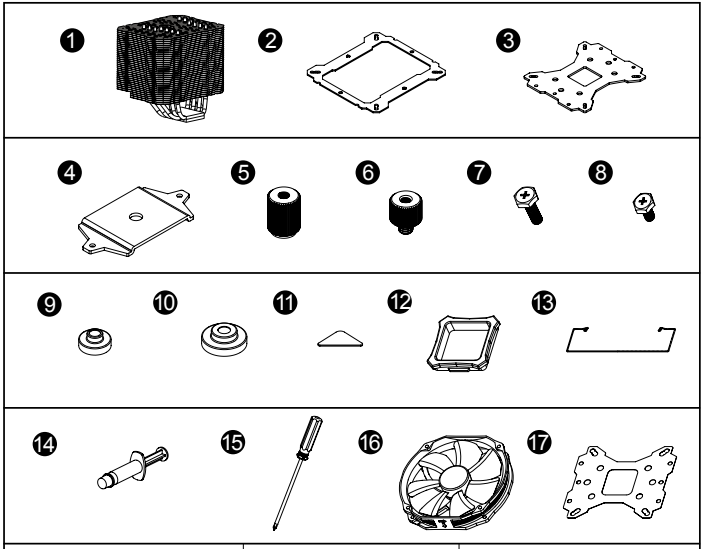

❶ Le GRAND MACHO Heatsink Body ×1	❷ Anchoring Mount ×1	❸ Metal Back Plate ×1
❹ Mounting Plate ×1	❺ Screw Nut ×4	❻ LGA2011 Type B Screw Pillars ×4
❼ M3 L10 Screw ×5	❽ M3 L6 Screw ×7	❾ Intel Washer (small) ×4
❿ AMD Washer (big) ×4	⓫ Anti-Vibration Pad ×4	⓬ Backplate cap ×1
⓭ Fan Clip ×2	⓮ Chill Factor III ×1	⓯ Screw driver ×1
⓰ TY-147B ×1	⓱ Mylar Film×1	

Installation Instructions:

Step 1:

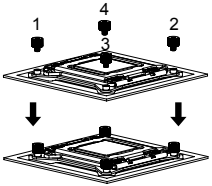

Step 1 : Screw Pillar Installation
Place the motherboard (the processor installed) on top of the desk or a workbench. Fix the four included LGA2011 Type B Screw Pillars into the heat-sink studs on the Intel ILM Assembly Frame around the processor socket in a criss-cross pattern.

Step 2:

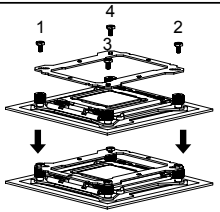

Step 2: Anchoring Mount Installation
Place the Anchoring Mount on the Screw Pillars. Use the four M3L6 Screws to fix the Anchoring Mount on to the Screw Pillars, also in a criss-cross pattern to ensure balanced mounting.

Step 3:

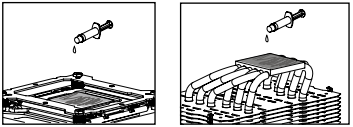

Step 3 : Apply the thermal paste
Apply the thermal paste to the base of the Heatsink and the surface of the CPU evenly. (A flat edge, like a business card or an old credit card would be beneficial in spreading the thermal paste.)

Step 4:

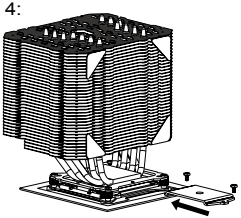

Step 4: Padding and Mounting Plate Installation
Apply Anti-Vibration padding to 4 corners on the heat-sink.
Place the Heatsink Body on top of the CPU. Make Mounting Plate go through the Heatsink Body.
And then use the two M3L6 screws to secure the Mounting Plate, one side at a time in several turns to ensure balanced mounting.

Step 5:

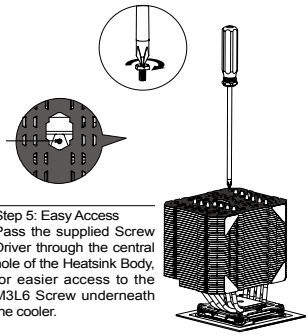

Step 5: Easy Access
Pass the supplied Screw Driver through the central hole of the Heatsink Body, for easier access to the M3L6 Screw underneath the cooler.

Step 6:

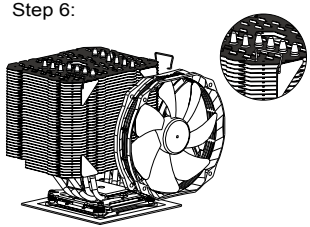

Step 6 : Fan Installation
Put the fan clips into the dents on two sides of the heat-sink body and make the two ends of the fan clip go through holes on flange the TY-147B fan.

Step 7:

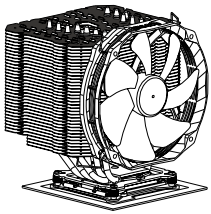

Step 7: Installation completed
Plug in the fan connector to the CPU PWM Fan socket on the motherboard. Installation complete.

Exploded View

Important! Before proceeding with installation, please check for the most up-to-date instructions at **www.thermalright.com**

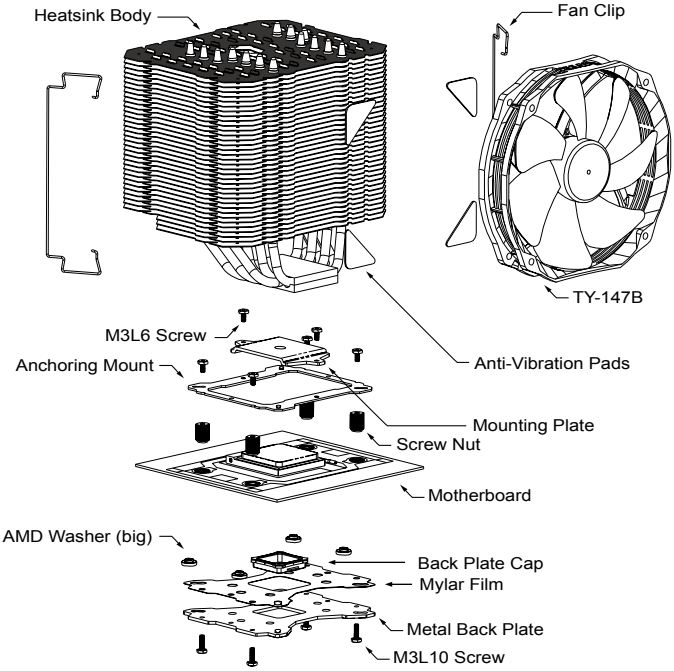

Component

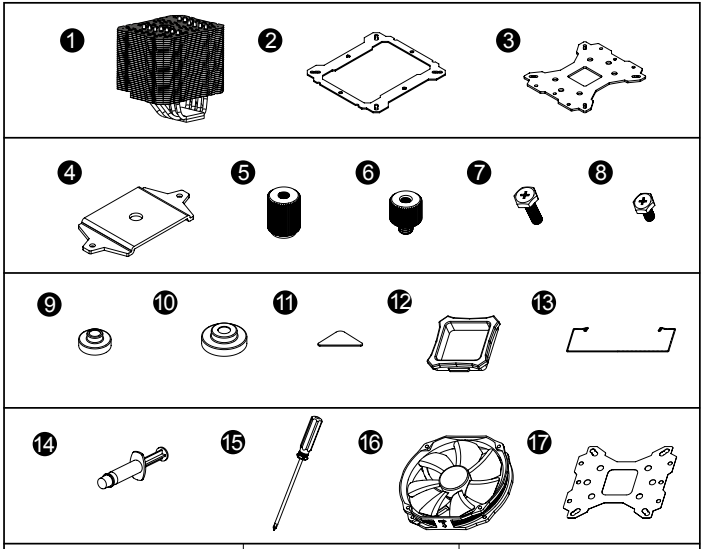

❶ Le GRAND MACHO Heatsink Body ×1	❷ Anchoring Mount ×1	❸ Metal Back Plate ×1
❹ Mounting Plate ×1	❺ Screw Nut ×4	❻ LGA2011 Type B Screw Pillars ×4
❼ M3 L10 Screw ×5	❽ M3 L6 Screw ×7	❾ Intel Washer (small) ×4
❿ AMD Washer (big) ×4	⓫ Anti-Vibration Pad ×4	⓬ Backplate cap ×1
⓭ Fan Clip ×2	⓮ Chill Factor III ×1	⓯ Screw driver ×1
⓰ TY-147B ×1	⓱ Mylar Film×1	

Installation Instructions:

Step 1:

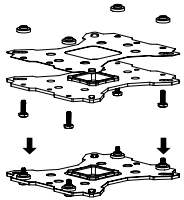

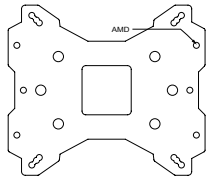

Step 1 : Backplate Installation
Choose the platform (AMD) you are in use. Make four M3L10 Screw Pillars go through the Metal Back Plate and the Mylar film from bottom towards top. And then place the Metal Back Plate on the table. Put the four Washers (for AMD) around the Screw Pillars.

Step 2:

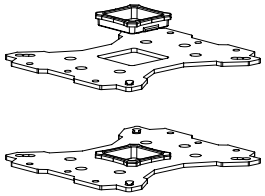

Step 2 : Back Plate Cap
Note: When installing on an AMD platform, please first insert the Back Plate Cap into the opening on the Metal Back plate, make sure you have the Cap facing downwards.

Step 3:

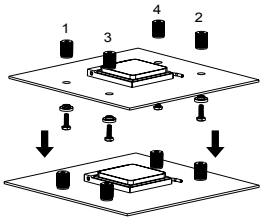

Step 3 : Place the motherboard on top of the Back Plate. See the four Screw Pillars go through the four holes around the processor socket. Cap the four Screw Pillars with the four Screw Nuts in a criss-cross pattern.Make sure the side with a washer is facing the Back Plate.

Step 4:

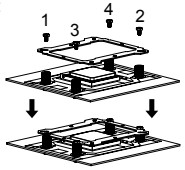

Step 4: Anchoring Mount Installation
Place the Anchoring Mount on the Screw Nuts. Use the four M3L6 Screws to fix the Anchoring Mount on to the Screw Nuts.

Step 5:

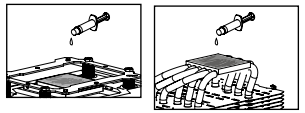

Step 5 : Applying Thermal Paste
Apply the Thermal Paste to the base of the Heatsink and the surface of the CPU evenly. (A flat edge, like a business card or an old credit card would be beneficial in spreading the thermal paste.)

Step 6:

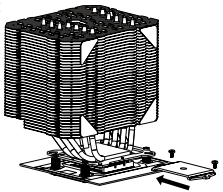

Step 6: Padding and Mounting Plate Installation
Apply Anti-Vibration padding to 4 corners on the heat-sink.Place the Heatsink Body on top of the CPU. Make Mounting Plate go through the Heatsink Body. And then use the two M3L6 screws to secure the Mounting Plate, one side at a time in several turns to ensure balanced mounting.

Step 7:

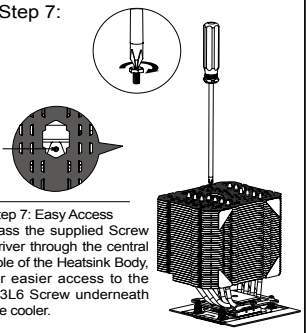

Step 7: Easy Access
Pass the supplied Screw Driver through the central hole of the Heatsink Body, for easier access to the M3L6 Screw underneath the cooler.

Step 8:

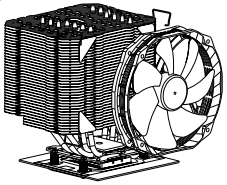

Step 8 : Fan Installation
Put the fan clips into the dents on two sides of the heat-sink body and make the two ends of the fan clip go through holes on flange the TY-147B fan.

Step 9:

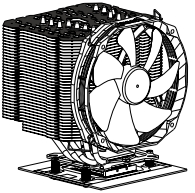

Step 9 : Installation completed
Plug in the fan connector to the CPU PWM Fan socket on the motherboard. Installation complete.

Explosionszeichnung

Wichtig! Bitte prüfen Sie vor der Montage, ob für Ihren Kühler aktualisierte Montagehinweise auf der Webseite: **www.thermalright.com verfügbar sind.**

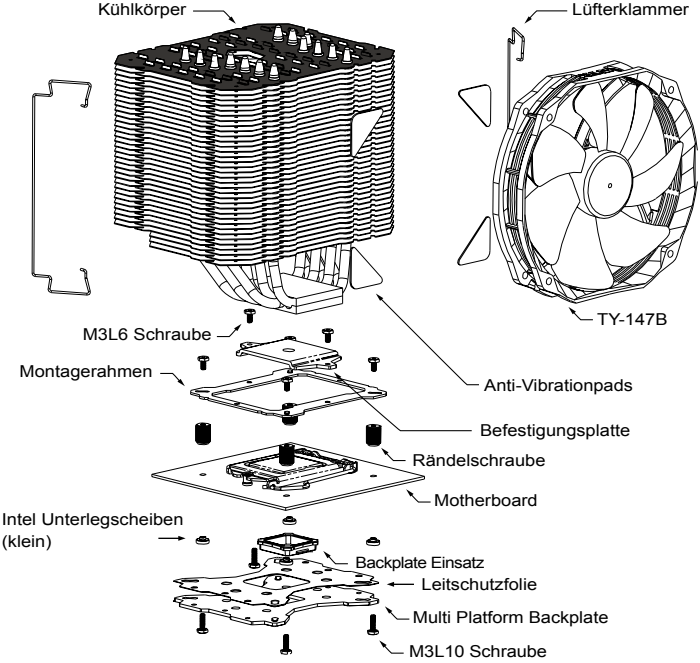

Komponenten

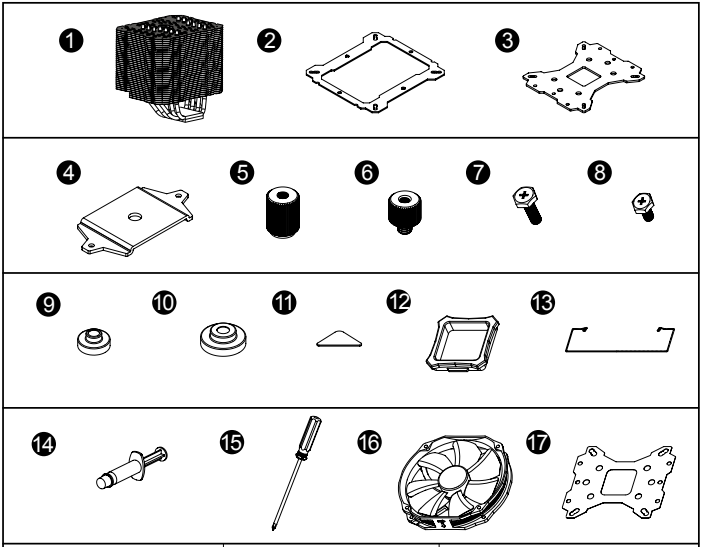

1 Le GRAND MACHO Kühlkörper ×1	2 Montagerahmen ×1	3 Mulit Plattform Backplate ×1
4 Befestigungsplatte ×1	5 Rändelschrauben ×4	6 LGA2011 Type B Adapterschrauben x4
7 M3 L10 Schraube ×5	8 M3 L6 Schraube ×7	9 Intel Unterlegscheibe (klein) ×4
10 AMD Unterlegscheibe (groß ×4	11 Anti-Vibrationspad ×4	12 Backplateeinsatz ×1
13 Lüfterklammer ×2	14 Chill Factor III ×1	15 Schraubendreher ×1
16 TY-147B ×1	17 Leitschutzfolie ×1	

Installationsanleitung:

Schritt 1:

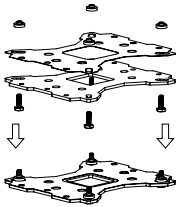

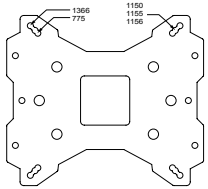

Achten Sie auf die entsprechenden Intel Sockel (775/1150/1151/1155/1156/1366) vorgesehene Bohrungen in der Multi Plattform Backplate. Führen Sie die M3L10 Schrauben jeweils von unten durch die Backplate und die mitgelieferte Leitschutzfolie und legen dann die Backplate auf den Tisch. Legen Sie die vier Unterlegscheiben (für Intel) über die hervorstehenden Gewinde.

Schritt 2:

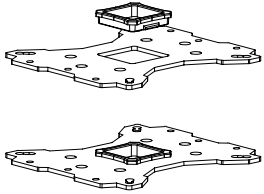

Beachten Sie:
Bei Verwendung einer Intel Socket 775 Plattform setzen Sie zuerst den Backplateeinsatz in die quadratische Öffnung der Backplate ein. Gehen Sie sicher das der Aufsatz nach unten zeigt.
(Nur für LGA775 Plattformen)

Schritt 3:

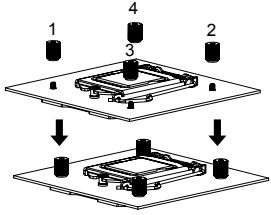

Platzieren Sie das Mainboard auf die Backplate, so dass die hervorstehenden Schraubengewinde durch die Löcher um den Prozessorsockel gehen. Schrauben Sie die beiliegenden Rändelschrauben auf die. Achten Sie dabei darauf dass die Seite mit der Unterlegscheibe zur Backplate zeigt.

Schritt 4:

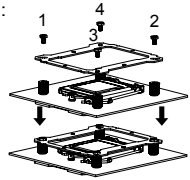

Setzen Sie den Montagerahmen auf die Rändelschrauben. Verwenden Sie die vier M3L6 Schrauben, um den Montagerahmen auf den Rändelschrauben zu befestigen.

Schritt 5:

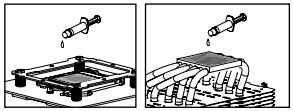

Tragen Sie eine hauchdünne Schicht Wärmeleitpaste auf der Oberfläche der CPU und auf der Unterseite des Kühlers auf.

Schritt 6:

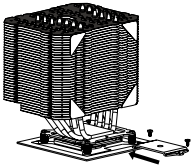

Bringen Sie als nächstes die Anti-Vibrationspads an. Platzieren Sie den Kühlkörper auf die CPU. Führen Sie anschließend die Befestigungsplatte durch den Kühlkörper und benutzen die beiden M3L6 Schrauben, um die Befestigungsplatte zu befestigen. Wir empfehlen, die Schrauben abwechselnd Stück für Stück anzuziehen, um eine ausbalancierte Montage zu garantieren.

Schritt 7:

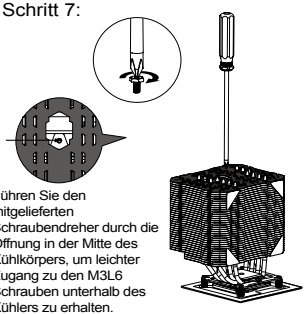

Führen Sie den mitgelieferten Schraubendreher durch die Öffnung in der Mitte des Kühlkörpers, um leichter Zugang zu den M3L6 Schrauben unterhalb des Kühlers zu erhalten.

Schritt 8:

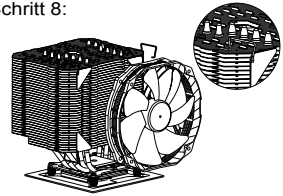

Bringen Sie die Lüfterklammern an, indem Sie sie in die dafür vorgesehenen Löcher in den Ecken des Kühlkörpers fädeln. Positionieren Sie den mitgelieferten TY-147B auf dem Kühlkörper und sichern Sie ihn mit den angebrachten Lüfterklammern.

Schritt 9:

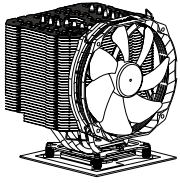

Verbinden Sie den Lüfter mit den CPU PWM Lüfteranschlüssen auf dem Motherboard. Die Installation ist abgeschlossen

Explosionszeichnung

Wichtig! Bitte prüfen Sie vor der Montage, ob für Ihren Kühler aktualisierte Montagehinweise auf der Webseite: **www.thermalright.com verfügbar sind.**

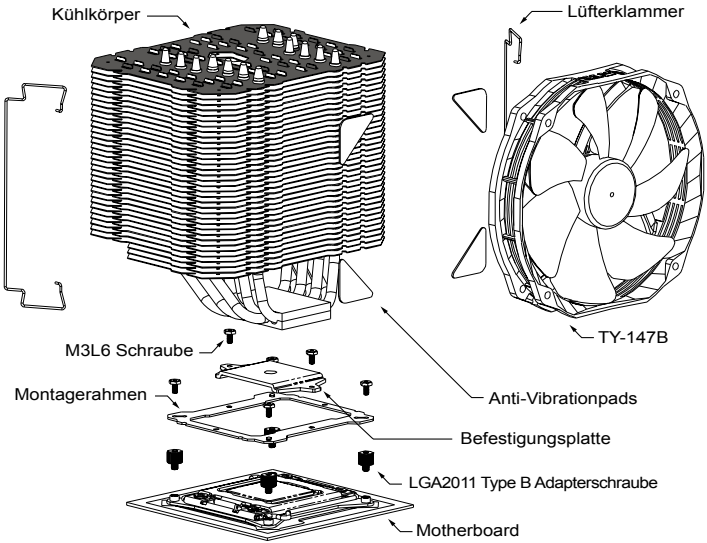

Komponenten

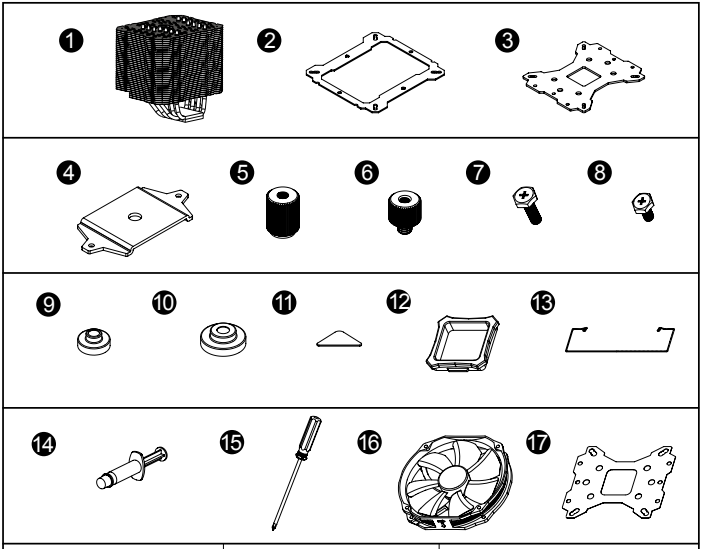

❶ Le GRAND MACHO Kühlkörper ×1	❷ Montagerahmen ×1	❸ Mulit Plattform Backplate ×1
❹ Befestigungsplatte ×1	❺ Rändelschrauben ×4	❻ LGA2011 Type B Adapterschrauben x4
❼ M3 L10 Schraube ×5	❽ M3 L6 Schraube ×7	❾ Intel Unterlegscheibe (klein) ×4
❿ AMD Unterlegscheibe (groß ×4	⓫ Anti-Vibrationspad ×4	⓬ Backplateeinsatz ×1
⓭ Lüfterklammer ×2	⓮ Chill Factor III ×1	⓯ Schraubendreher ×1
⓰ TY-147B ×1	⓱ Leitschutzfolie ×1	

Installationsanleitung:

Schritt 1:

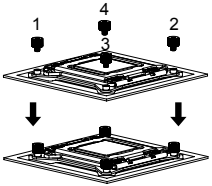

Schrauben Sie die vier LGA2011 Type B Adapterschrauben in die Gewinde des Montagerahmens, der sich um den Prozessorsockel befindet.

Schritt 2:

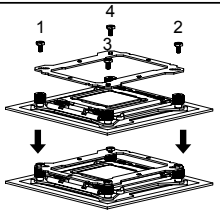

Setzen Sie den Montagerahmen auf die Rändelschrauben. Verwenden Sie die vier M3L6 Schrauben, um den Montagerahmen auf den Rändelschrauben zu befestigen.

Schritt 3:

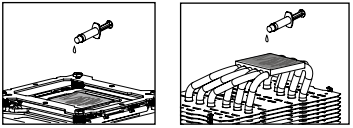

Tragen Sie eine hauchdünne Schicht Wärmeleitpaste auf der Oberfläche der CPU und auf der Unterseite des Kühlers auf.

Schritt 4:

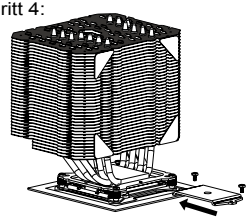

Bringen Sie als nächstes die Anti-Vibrationspads an. Platzieren Sie den Kühlkörper auf die CPU. Führen Sie anschließend die Befestigungsplatte durch den Kühlkörper und benutzen die beiden M3L6 Schrauben, um die Befestigungsplatte zu befestigen. Wir empfehlen, die Schrauben abwechselnd Stück für Stück anzuziehen, um eine ausbalancierte Montage zu garantieren.

Schritt 5:

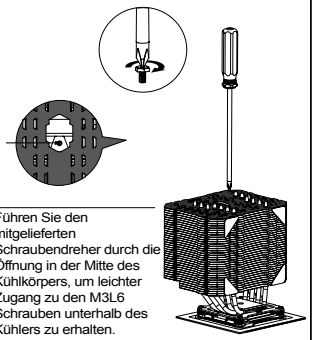

Führen Sie den mitgelieferten Schraubendreher durch die Öffnung in der Mitte des Kühlkörpers, um leichter Zugang zu den M3L6 Schrauben unterhalb des Kühlers zu erhalten.

Schritt 6:

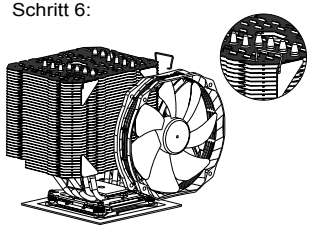

Bringen Sie die Lüfterklammern an, indem Sie sie in die dafür vorgesehenen Löcher in den Ecken des Kühlkörpers fädeln. Positionieren Sie den mitgelieferten TY-147B auf dem Kühlkörper und sichern Sie ihn mit den angebrachten Lüfterklammern.

Schritt 7:

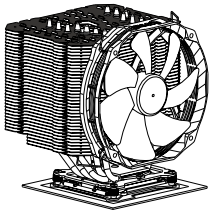

Verbinden Sie den Lüfter mit den CPU PWM Lüfteranschlüssen auf dem Motherboard. Die Installation ist abgeschlossen.

Explosionszeichnung

Wichtig! Bitte prüfen Sie vor der Montage, ob für Ihren Kühler aktualisierte Montagehinweise auf der Webseite: **www.thermalright.com verfügbar sind.**

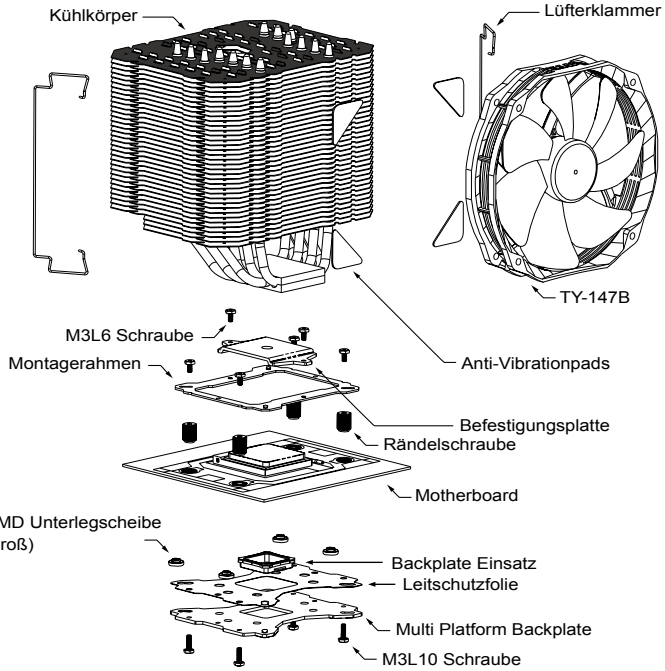

Komponenten

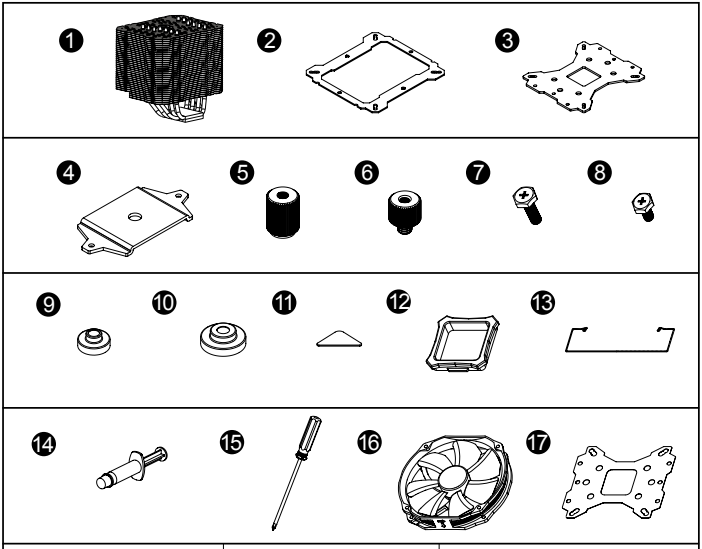

❶ Le GRAND MACHO Kühlkörper ×1	❷ Montagerahmen ×1	❸ Mulit Plattform Backplate ×1
❹ Befestigungsplatte ×1	❺ Rändelschrauben ×4	❻ LGA2011 Type B Adapterschrauben x4
❼ M3 L10 Schraube ×5	❽ M3 L6 Schraube ×7	❾ Intel Unterlegscheibe (klein) ×4
❿ AMD Unterlegscheibe (groß ×4	⓫ Anti-Vibrationspad ×4	⓬ Backplateeinsatz ×1
⓭ Lüfterklammer ×2	⓮ Chill Factor III ×1	⓯ Schraubendreher ×1
⓰ TY-147B ×1	⓱ Leitschutzfolie ×1	

Installationsanleitung:

Schritt 1:

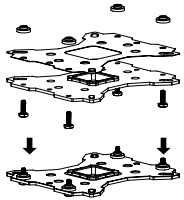

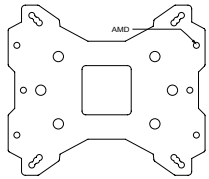

Achten Sie auf die für den AMD Sockel vorgesehene Bohrungen in der Multi Plattform Backplate. Führen Sie die vier M3L10 Schrauben jeweils von unten durch die Backplate und die mitgelieferte Leitschutzfolie und legen dann die Backplate auf den Tisch. Legen Sie die vier Unterlegscheiben (für AMD) über die hervorstehenden Gewinde.

Schritt 2:

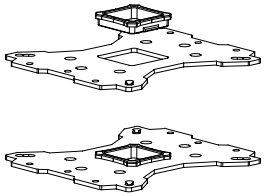

Bei Verwendung einer AMD Sockel 939 Plattform setzen Sie zuerst den Backplateeinsatz in die quadratische Öffnung der Backplate ein. Gehen Sie sicher, dass der Aufsatz nach unten zeigt.

Schritt 3:

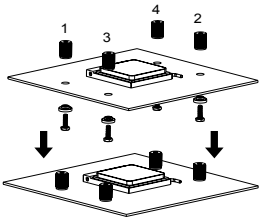

Platzieren Sie das Mainboard von oben auf die Backplate, so dass die hervorstehenden Schraubengewinde durch die Löcher um den Prozessorsockel gehen. Schrauben Sie die beiliegenden Rändelschrauben auf die vier Schraubengewinde. Achten Sie dabei darauf, dass die Seite mit der Unterlegscheibe zur Backplate zeigt.

Schritt 4:

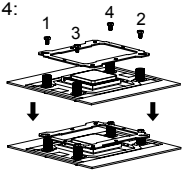

Setzen Sie den Montagerahmen auf die Rändelschrauben. Verwenden Sie die vier M3L6 Schrauben, um den Montagerahmen auf den Rändelschrauben zu befestigen.

Schritt 5:

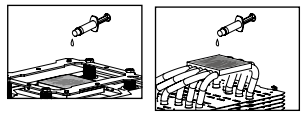

Tragen Sie eine hauchdünne Schicht Wärmeleitpasten auf der Oberfläche der CPU und auf der Unterseite des Kühlers auf.

Schritt

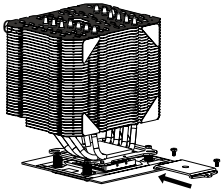

Bringen Sie nun die vier Anti-Vibrationspads an. Platzieren Sie den Kühlkörper auf die CPU. Führen Sie anschließend die Befestigungsplatte durch den Kühlkörper und benutzen die beiden M3L6 Schrauben, um die Befestigungsplatte zu befestigen. Wir empfehlen, die Schrauben abwechselnd Stück für Stück anzuziehen, um eine ausbalancierte Montage zu garantieren.

Schritt 7:

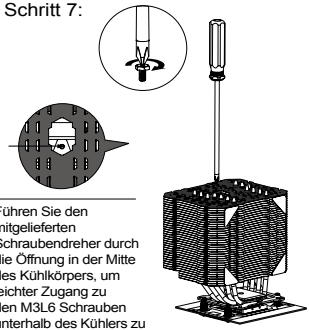

Führen Sie den mitgelieferten Schraubendreher durch die Öffnung in der Mitte des Kühlkörpers, um leichter Zugang zu den M3L6 Schrauben unterhalb des Kühlers zu erhalten.

Schritt 8:

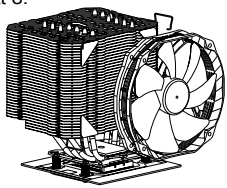

Positionieren Sie den mitgelieferten TY-147B Lüfter auf dem Kühlkörper und sicher Sie sie mit den vorab angebrachten Lüfterklammern, indem Sie die spitzwinkligen Enden der Klammern in die Montagelöcher des Lüfters einrasten lassen.

Schritt 9:

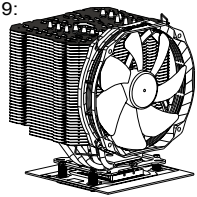

Verbinden Sie den Lüfter mit den CPU PWM Lüfteranschlüssen auf dem Motherboard. Die Installation ist abgeschlossen.