tuvio

Инструкция пользователя

ПЫЛЕСОС
TW01MBHW



Спасибо, что выбрали Tuvio.
Рекомендуем внимательно
прочитать инструкцию. Пожалуйста,
не выбрасывайте эту инструкцию —
к ней всегда можно обратиться
в будущем.

Содержание

01 Техника безопасности

1.1 Общие меры предосторожности 4
1.2 Меры предосторожности при работе с электричеством 4
1.3 Меры предосторожности при эксплуатации 5
1.4 Правила хранения и транспортировки 7
1.5 Правила утилизации 8

02 Правила эксплуатации

2.1 Устройство пылесоса 9
2.2 Подготовка к работе 10
2.3 Зарядка пылесоса 11
2.4 Перед началом работы 12
2.5 Наполнение резервуара для чистой воды 12
2.6 Использование пылесоса 13

03 Техническое обслуживание и уход

3.1 Общая очистка пылесоса 15
3.2 Самоочистка пылесоса 15
3.3 Очистка резервуара для грязной воды 16
3.4 Очистка щётки 18

04 Устранение неполадок 19

05 Гарантия

5.1 Негарантийные случаи 22

06 Технические характеристики 23

07 Комплект поставки 24

Техника безопасности 01

1.1 Общие меры предосторожности

- Этот пылесос предназначен для удаления пыли с полов и мебели в домашних условиях.
- Перед использованием пылесоса прочитайте инструкцию пользователя.
- Производитель не несёт ответственности в случае несоблюдения правил техники безопасности.
- Пылесос запрещается сжигать: это наносит непоправимый вред окружающей среде, а также может привести к пожарам.
- Устройство не должно использоваться лицами (в том числе детьми) с пониженными физическими, сенсорными или умственными способностями, а также лицами с недостатком опыта или знаний, кроме случаев, когда они находятся под пристальным присмотром или были обучены использованию устройства лицом, ответственным за их безопасность. Не позволяйте детям играть с устройством.
- Не меняйте аккумулятор самостоятельно. Замена аккумулятора должна производиться квалифицированным специалистом.

1.2 Меры предосторожности при работе с электричеством

- Во избежание травм или поломки пылесоса подключайте его только

к сети с напряжением, соответствующим маркировке на корпусе.

- Для зарядки прибора используйте только зарядное устройство в комплекте поставки.

- Во избежание удара током не дотрагивайтесь мокрыми руками до вилки или любой другой части пылесоса, находящейся под напряжением.

- Не разбирайте аккумулятор. Существует риск возгорания или поражения электрическим током.

1.3 Меры предосторожности при эксплуатации

- Не разбирайте пылесос самостоятельно и не вносите изменений в его конструкцию, а также в конструкцию зарядного устройства и аккумулятора.

- Не используйте прибор рядом с легковоспламеняющимися и взрывоопасными материалами, так как это может привести к возгоранию или взрыву. Держите пылесос вдали от источников огня и тепла во избежание деформации корпуса.

- Не используйте пылесос для сбора:
  — горящих или дымящихся предметов (непотушенных окурков, спичек или горячего пепла);
  — мелкозернистых материалов (например, извести, цемента, древесной стружки, гипсовой пыли, пепла или угольной пыли);
  — токсичных веществ (например, растворителей или средств для удаления накипи);
  — химических веществ (например, кислоты или чистящих средств) и других веществ с неопределёнными физическими свойствами.

- Не используйте пылесос для очистки:

— от моющих средств, парафина, бензина, спирта, краски или духов, тонеров или чернил для принтера, так как это может привести к короткому замыканию, возгоранию или взрыву;
— острых или крупных предметов, таких как осколки стекла, игрушки, булавки, скрепки, камни, куски штукатурки или обрывки бумаги, так как они могут застрять внутри и привести к поломке.

- Следите за тем, чтобы кабель зарядного устройства не был зажат и не попадал на острые края предметов. При повреждении зарядного устройства прекратите использование прибора. Отнесите прибор в сервисный центр.

- Следите, чтобы волосы, пальцы и другие части тела, а также одежда не попали в движущиеся части пылесоса или вентиляционные отверстия. Не направляйте всасывающее отверстие на глаза, уши и рот.

- При очистке прибора и замене щётки отключайте прибор от электросети. Извлекайте зарядное устройство сухими руками, удерживая его за корпус, а не за кабель.

- Регулярно осматривайте и очищайте всасывающее отверстие, чтобы не допустить снижения мощности всасывания и поломки пылесоса.

- Если во время использования прибора произошла утечка тока, мотор перегрелся или стал издавать необычный шум или запах, или резко снизилась мощность всасывания, прекратите использование прибора и обратитесь в сервисный центр.

- Необходимо прекратить использование прибора и обратиться в сервисный центр, если пылесос имеет видимые повреждения и не работает должным образом или повреждён шнур питания.

- Не помещайте корпус пылесоса, зарядное устройство, щётку и аккумулятор в воду или под струю воды. Не допускайте попадания воды внутрь пылесоса, так как это может привести к короткому замыканию и возгоранию.

- После окончания уборки слейте грязную воду из резервуара во избежание образования неприятного запаха. Промойте резервуар чистой водой и дайте высохнуть отдельно от пылесоса.

- Используйте только чистящие средства, рекомендованные производителем, и не добавляйте в них никакие дополнительные вещества во избежание образования токсичных паров.

- Не поднимайте, не переносите, не трясите, не бросайте, не переворачивайте и не кладите пылесос на бок во время работы, чтобы вода не попала в мотор.

- Не используйте пылесос, если резервуары для чистой и грязной воды установлены неправильно.

1.4 Правила хранения и транспортировки

- Храните пылесос в сухом вентилируемом месте вдали от нагревательных приборов и попадания прямых солнечных лучей.

- При транспортировке и хранении запрещается подвергать прибор механическим воздействиям, которые могут привести к повреждению прибора или нарушению целостности упаковки.

- Необходимо беречь упаковку прибора от попадания воды и других жидкостей.

- Не подвергайте прибор воздействию температур ниже 0 °C или выше 40 °C.

1.5 Правила утилизации



Утилизируйте пылесос в соответствии с экологическими нормами. Такой знак обозначает, что пылесос нельзя выбрасывать вместе с бытовыми отходами. По возможности сдайте пылесос в специальный пункт сбора. Утилизация в соответствии с экологическими нормами обеспечивает возможность вторичного использования ценных сырьевых материалов. Сведения о возможных способах утилизации можно получить в специализированном торговом предприятии, а также в районных или городских органах управления.

Правила эксплуатации

02

2.1 Устройство пылесоса

1. Резервуар для грязной воды
2. Ручка резервуара для грязной воды
3. Резервуар для чистой воды
4. Кнопка переключения мощности
5. Ручка
6. Кнопка питания
7. Индикатор
8. Кнопка самоочистки
9. Кнопка снятия резервуара для чистой воды
10. Кнопка снятия резервуара для грязной воды
11. Щётка

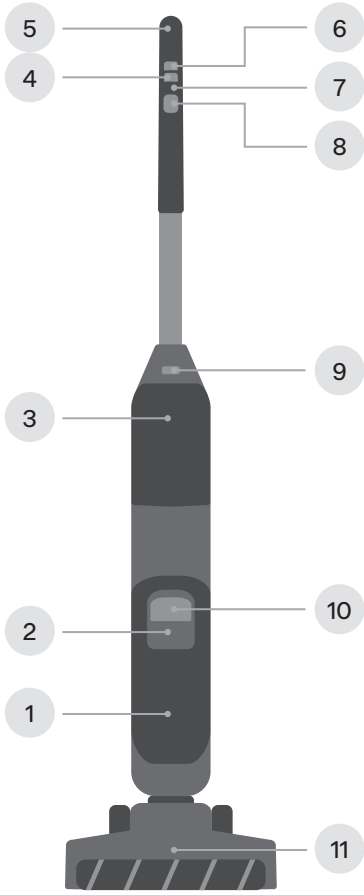

2.2 Подготовка к работе

1. Установка ручки: вставьте ручку в вертикальном положении в отверстие на корпусе пылесоса до щелчка.

2. Чтобы снять ручку, вставьте отвёртку в отверстие на задней стороне пылесоса.

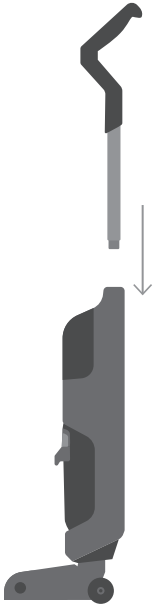

1

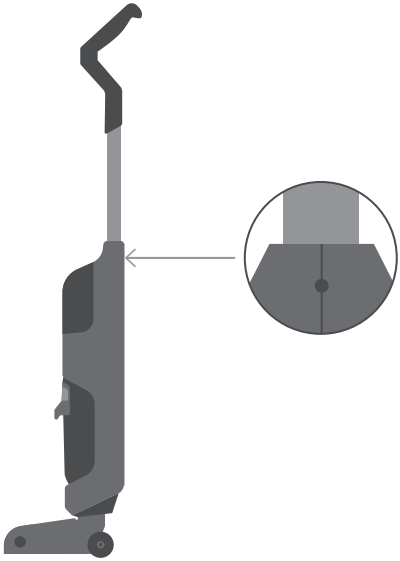

2

2.3 Зарядка пылесоса

Перед первым использованием пылесос необходимо зарядить.

1. Вставьте штекер зарядного устройства в разъём на корпусе пылесоса и подключите зарядное устройство. Во время зарядки индикатор будет гореть красным.

2. Время зарядки составляет 5–7 часов. Когда пылесос полностью зарядится, индикатор погаснет.

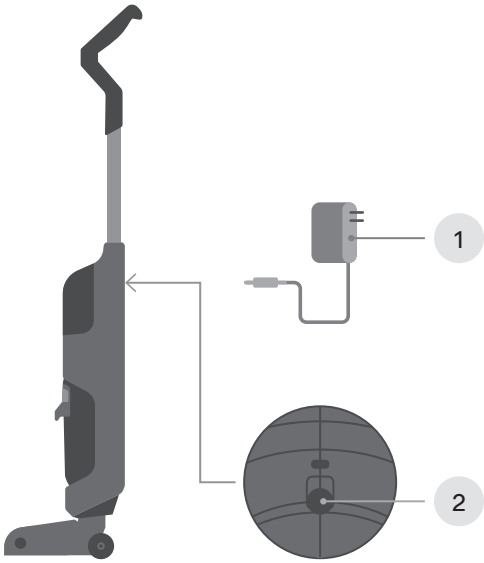

1 Зарядное устройство

2 Зарядное отверстие

2.4 Перед началом работы

Перед тем как начать пылесосить, уберите все посторонние предметы, которые могут помешать нормальной работе пылесоса: детские игрушки, одежду, крупный мусор, провода от бытовой техники и т. д.

2.5 Наполнение резервуара для чистой воды

Наполняйте водой только резервуар для чистой воды.

1. Возьмите пылесос одной рукой и нажмите на кнопку снятия резервуара для чистой воды.
2. Откройте крышку резервуара, наполните его водопроводной водой, а затем закройте крышку.
3. Установите резервуар на место до щелчка.

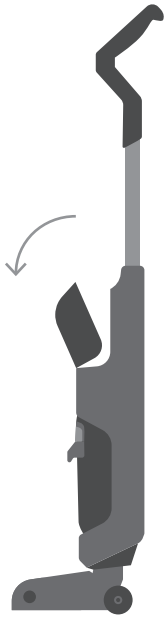

2.6 Использование пылесоса

1. Перед использованием пылесоса выведите его из положения вертикальной парковки. Для этого, придерживая ногой блок со щёткой, с усилием отклоните ручку назад до щелчка.

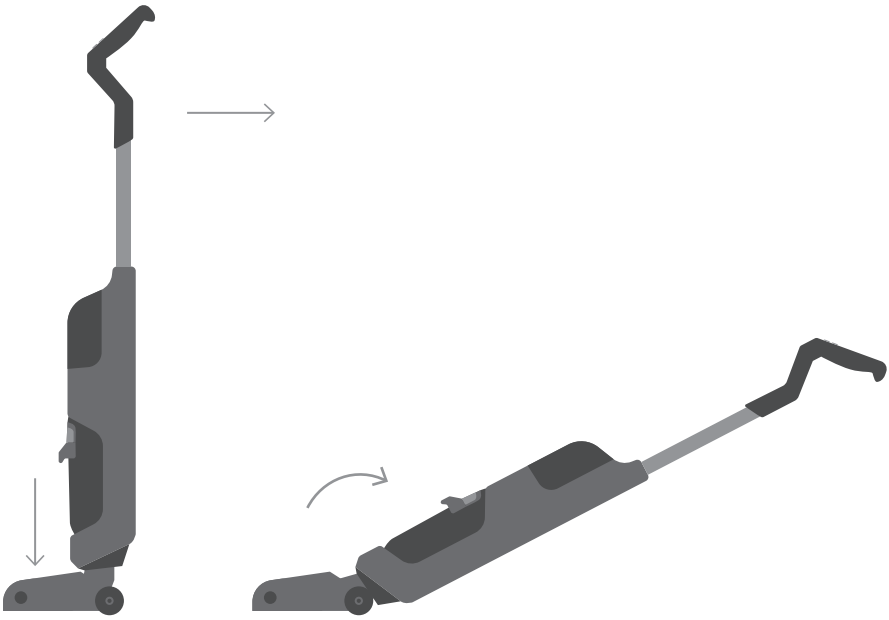

2. Начните уборку, нажав кнопку питания. Пылесос начнёт работать на низкой мощности, а индикатор загорится голубым. Нажмите кнопку питания ещё раз, чтобы выключить пылесос.

3. Чтобы включить высокую мощность, нажмите кнопку переключения мощности. Индикатор загорится голубым. Нажмите на кнопку ещё раз, чтобы переключиться на режим быстрого всасывания. Пылесос перестанет разбрызгивать воду, а индикатор начнёт мигать голубым.



1 Кнопка переключения мощности

2 Кнопка питания

3 Кнопка самоочистки

4. После окончания уборки верните пылесос в положение вертикальной парковки. Для этого, придерживая ногой блок со щёткой, наклоните ручку вперёд до щелчка. Пылесос будет стоять вертикально без дополнительной поддержки.

Техническое обслуживание и уход 03

3.1 Общая очистка пылесоса

- Перед очисткой пылесоса отключите его от сети.
- Регулярно проводите осмотр пылесоса и щётки. Корпус пылесоса протирайте слегка влажной тканью.
- Во время очистки следите, чтобы вода или моющее средство не попали внутрь пылесоса.
- Не используйте для очистки прибора абразивные чистящие средства, средства для мытья стёкол или универсальные моющие средства. Не погружайте пылесос и зарядное устройство в воду.
- Не используйте для очистки пылесоса жёсткие мочалки или губки.

3.2 Самоочистка пылесоса

Режим самоочистки пылесоса предназначен для самостоятельной очистки пылесосом щётки от пыли, грязи и мелкого мусора.

- Чтобы включить режим самоочистки, установите пылесос на подставку для хранения в вертикальном положении.
- Нажмите кнопку самоочистки и удерживайте её в течение двух секунд. Пылесос начнёт самоочистку.

- Самоочистка длится 40 секунд. Чтобы остановить её раньше, нажмите кнопку самоочистки или кнопку питания.

3.3 Очистка резервуара для грязной воды

1. Снимите резервуар для грязной воды, нажав большим пальцем на кнопку и одновременно потянув резервуар на себя.

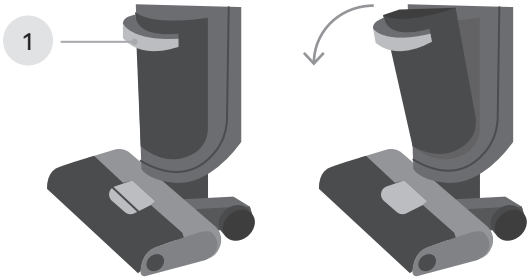

1 Потяните

2. Одной рукой держите резервуар, а другой откройте его верхнюю крышку.

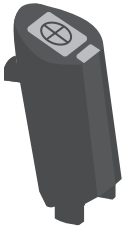

3. Слейте воду и с помощью ёршика удалите грязь с внутренних стенок резервуара.

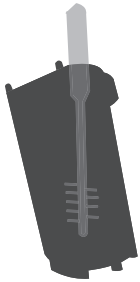

4. Извлеките фильтр из резервуара и очистите его.

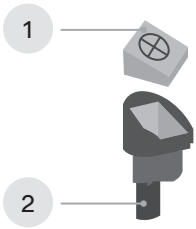

1 Фильтр

2 Сток

5. Вымойте резервуар чистой водой и полностью высушите перед тем, как установить обратно.

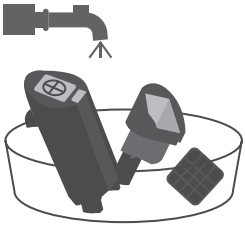

6. Установите резервуар обратно до щелчка.

3.4 Очистка щётки

- Чтобы пылесос работал корректно, рекомендуется чистить щётку после каждой уборки.
- Пятна со всасывающего отверстия удаляйте слегка влажной тканью. Не промывайте всасывающее отверстие водой.

1. Снимите крышку щётки, нажав на фиксатор, как показано на рисунке ниже.
2. Потяните за рычажок с левой стороны щётки и снимите её.
3. Удалите со щётки налипшие загрязнения.
4. Вымойте щётку и крышку чистой водой.
5. Нажмите на рычажок с левой стороны щётки и вставьте на место сначала правую сторону щётки, затем левую.
6. Если вы пока не собираетесь пользоваться пылесосом, щётку перед установкой можно оставить сушиться.
7. Вставьте крышку в отверстия по обеим сторонам щётки, поверните и нажмите на фиксатор до щелчка.

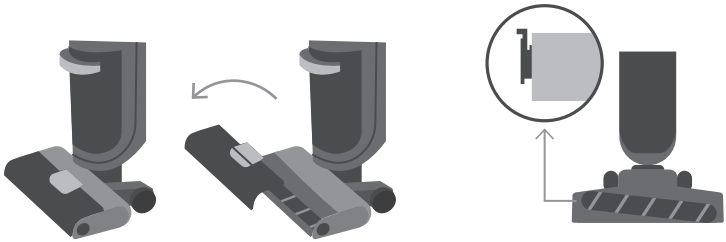

Устранение неполадок 04

- К ремонтным работам допускаются только квалифицированные специалисты. Нарушение порядка выполнения работ может быть опасно как для пользователя, так и для окружающих.
- Если шнур питания повреждён, его должен заменить производитель или его представитель по сервисному обслуживанию, или лицо с аналогичной квалификацией, чтобы не нарушить безопасность.
- Незначительные неисправности можно решить по инструкции ниже.

4.1 Пылесос не работает

1. В щётке застрял посторонний предмет или на неё намотались волосы — очистите щётку.
2. Переполнен резервуар для грязной воды — слейте воду.
3. Недостаточно воды в резервуаре для чистой воды — наполните резервуар.
4. Сел аккумулятор — зарядите аккумулятор.

4.2 Пылесос быстро разряжается

1. Щётка, крышка щётки или резервуар для грязной воды установлены неправильно — переустановите щётку, крышку щётки и резервуар для грязной воды.

2. В щётке застрял посторонний предмет или на неё намотались волосы — очистите щётку.

3. Забилось всасывающее отверстие — очистите всасывающее отверстие.

4. Забился фильтр — очистите фильтр.

5. Фильтр отсутствует — установите фильтр.

4.3 Пылесос шумит

1. Забилось всасывающее отверстие — очистите всасывающее отверстие.

2. Переполнен резервуар для грязной воды — слейте воду.

4.4 Пылесос не разбрызгивает воду

1. Недостаточно воды в резервуаре для чистой воды — наполните резервуар.

2. Резервуар для чистой воды установлен неправильно — установите резервуар в соответствии с разделом «Наполнение резервуара для чистой воды».

4.5 Из вентиляционных отверстий течёт вода

1. Забился сток резервуара для грязной воды — очистите сток резервуара для грязной воды.

2. Не высох фильтр после его очистки — высушите фильтр.

4.6 Из щётки течёт вода

1. Не установлен резервуар для грязной воды или фильтр — установите резервуар для грязной воды и фильтр.

Гарантия 05

Официальная гарантия: 2 года
Срок службы пылесоса: 5 лет

Период официальной гарантии и срока службы пылесоса отсчитывается с даты продажи конечному покупателю.

5.1 Негарантийные случаи

Гарантия не распространяется на следующие случаи:

- повреждения, возникшие из-за неправильного использования, механического или другого внешнего воздействия, контакта с жидкостью или огнём;
- повреждения, возникшие из-за неквалифицированного вмешательства, ремонта в неавторизованных сервисных центрах;
- естественный износ изделия и расходные материалы (фильтры, аккумуляторные источники питания и т. д.).

Изготовитель не несёт ответственности за ущерб, вызванный использованием пылесоса не по назначению или с нарушением требований, установленных этой инструкцией. В случае неисправности обратитесь в сервисный центр.

Технические характеристики

06

Модель	TW01MBHW
Номинальная мощность	180 Вт
Уровень шума	80 дБ
Ёмкость аккумулятора	2500 мА*ч
Номинальное напряжение аккумулятора	21,6 В ⎓
Скорость вращения щётки	1700/2000 об/мин
Время полной зарядки	5–7 часов
Количество режимов работы	2
Объём резервуара для чистой воды	0,6 л
Объём резервуара для грязной воды	0,4 л
Выпускной фильтр	HEPA
Вес (нетто)	3,9 кг
Габаритные размеры	1160 × 260 × 290 мм

Комплект поставки

07

1. Пылесос
2. Подставка для хранения
3. Держатель для аксессуаров
4. HEPA-фильтр
5. Ёршик
6. Зарядное устройство
7. Инструкция пользователя

Производитель
постоянно работает
над усовершенствованием
изделий. В связи с этим форма,
комплектация и технические
характеристики пылесоса
могут быть изменены
без предварительного
уведомления.

Если у устройства есть
какие-либо различия
с этой инструкцией,
преимущественную силу имеет
продукт.

Продукция сертифицирована
в соответствии
с законодательством РФ.
Информацию о действующих
сертификатах вы можете
получить на сайте tuvio.ru.

Импортёр	ООО «Маркет.Трейд»
Адрес	121099, Россия, Москва, Новинский бульвар, 8
Адрес электронной почты	info@tuvio.ru
Изготовитель	Intertech Services AG
Адрес	Werftestrasse 4, 6005 Luzern, Швейцария
Страна производства	Китай
Дата изготовления	См. на изделии

tuvio

Яндекс Маркет

Этот и другие товары
Tuvio — только
на Яндекс Маркете

tuvio.ru