Weissgauff

Кухонная вытяжка

Aura 1350 BL Premium Touch Inverter Wi-Fi

Aura 1350 WH Premium Touch Inverter Wi-Fi





Уважаемые Дамы и Господа,

Благодарим Вас за доверие и приобретение нашего изделия. Наше устройство было спроектировано с намерением выполнить все Ваши ожидания в области функциональности и эстетики. Оно, несомненно, будет выполнять и практическую, и декоративную функцию в любой кухне. Мы надеемся, что наше оборудование прослужит Вам долгие годы. Перед началом работ по установке вытяжки необходимо ознакомиться с содержанием настоящей инструкции по эксплуатации. Это позволит Вам избежать ошибок в процессе установки, а также проблем в эксплуатации вытяжки.

Кухонная вытяжка предназначена для использования в индивидуальных домашних хозяйствах и служит для удаления паров и запахов, возникающих в процессе приготовления пищи.

Меры предосторожности

1. Будьте внимательны, если одновременно работает вытяжка, газовая плита и духовка - для горения газа необходим кислород, находящийся в окружающем воздухе. Работающая вытяжка удаляет из помещения воздух, нужный для процесса сгорания. Отрицательное давление в помещении не должно превышать 4Па (4x10–5 Бар). Для надежной и безопасной работы следует обеспечить вентиляцию помещения. Для устройства наружного воздуховода необходимо соблюдать правила, действующие в Вашей стране.

Прежде чем подключить прибор к электрической сети:

- Убедитесь в том, что характеристики Вашей домашней электросети соответствуют требуемым характеристикам прибора. В случае возникновения каких-либо сомнений относительно возможности подключения прибора к Вашей домашней электросети, обратитесь к квалифицированному электрику. Не вносите никаких изменений в домашнюю электросеть самостоятельно.
- Если провод электропитания поврежден, пожалуйста, обратитесь в авторизованный сервисный центр Weissgauff. Не пытайтесь провести ремонт прибора самостоятельно.
- Подсоединение устройства к сети электропитания производится посредством либо штепсельной вилки с предохранителем 3 А, либо двух двухполюсных проводов с предохранителем 3 А.

2. Внимание! В некоторых случаях электрические приборы могут быть опасными.

A) Не проверяйте состояние фильтров при работающей вытяжке.

B) Не прикасайтесь к лампочкам или к прилегающим зонам в процессе работы системы освещения или сразу же после ее выключения.

C) Запрещается готовить блюда на открытом пламени под кухонной вытяжкой.

D) Избегайте открытого пламени, так как оно повреждает фильтры и может привести к возгоранию.

E) В процессе жарки во фритюре непрерывно следите за процессом во избежание возгорания кипящего масла.

F) Отсоединяйте штепсельную вилку от сетевой розетки перед началом технического обслуживания.

G) Изделие не рассчитано на эксплуатацию детьми или недееспособными лицами без дополнительного присмотра.

H) Не разрешайте детям играть с изделием.

I) Если вытяжка используется одновременно с другими приборами, в которых применяется природный газ или другие виды топлива, в помещении должна быть обеспечена надлежащая вентиляция.

L) В случае выполнения операций по чистке без соблюдения инструкций существует опасность возгорания.

Данное изделие имеет маркировку соответствия Европейскому Нормативу 2002/96/EC, Утилизация электрических и электронных изделий (WEEE). Проверьте, чтобы по окончании его срока службы данное изделие было утилизировано. Этим Вы поможете сохранить окружающую среду.



Символ на изделии или в прилагающейся к нему документации означает, что данное изделие не должно рассматриваться как бытовые отходы, а должно быть сдано в специальный центр утилизации, занимающийся переработкой электрических и электронных приборов. Изделие должно быть утилизировано в соответствии с местными нормативами по утилизации отходов. За дополнительными сведениями касательно обработки, утилизации и уничтожения данного изделия обращайтесь в местное отделение сбора домашних бытовых приборов или в магазин, в котором было куплено изделие.

Технические характеристики:

-Уровень шума ≤ 58 dB

-Количество фильтров = 1 шт.

-Диаметр воздуховода = 150 мм

-Количество скоростей = 9.

-Производительность = 600 $м^3$/ч

-Мотор (количество и мощность) =1*100Вт

-Освещение = 2х2 Вт LED

-Гарантия = 1 год

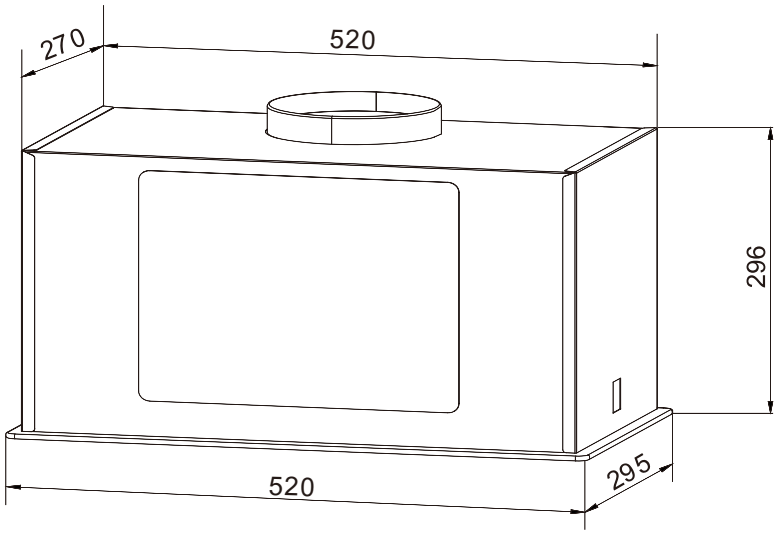

Производитель оставляет за собой право на внесение изменений в конструкцию, технические характеристики, функциональные особенности, страну производства и внешний вид модели - в целях следования политике непрерывного улучшения качества выпускаемой продукции. Приобретенное Вами устройство может отличаться от описанного в тексте данного руководства.

Инструкции по установке

- Монтаж и электрическое подключение должны выполняться квалифицированным специалистом.
- Перед тем, как приступить к монтажным операциям, необходимо надеть защитные перчатки.

Подключение к электросети

Необходимо обеспечить свободный доступ к штепселю после установки аппарата. В случае поставки аппарата с кабелем без штепселя, для того чтобы подключить его к электрической сети, необходимо установить между аппаратом и сетью мультиполярный выключатель с минимальным расстоянием между контактами 3 мм, рассчитанный на данную нагрузку и соответствующий действующим нормативам.

коричневый-L-линия

синий-N-нейтралный.

• Минимальная дистанция между нагревающейся плоскостью и нижней частью кухонной вытяжки должна быть не менее 65 см.

• Если применяется соединительная труба из двух и более частей, то верхняя часть должна располагаться снаружи нижней части. Не соединять выход воздуховода из вытяжки с каналом циркуляции горячего воздуха или с каналом, используемым для отвода дыма от устройств, использующих другой тип энергии, кроме электрической. Перед тем как приступить к сборке устройства, для облегчения его монтажа отсоедините фильтры.

• В том случае, если прибор монтируется с вытяжным устройством, рекомендуется обеспечить помещение выводным отверстием.

• Рекомендуется использовать воздухоотвод с таким же диаметром, что и отверстие подачи воздуха. Использование суженной трубы может сократить КПД вытяжки и увеличить ее шумовой уровень.

• Если Ваш прибор предназначен для жилых помещений с централизованной вытяжной системой, то Вам необходимо выполнить следующие операции:

Выключатель через термоэлектрическое устройство производит «открытие-закрытие» клапана. Выключатель в положение ON - через минуту клапан вытяжного устройства загрязненного воздуха откроется, повернувшись на 90°. Выключатель в положение OFF - через 100 секунд клапан закроется.

Перед установкой убедитесь, что вытяжка отключена от электросети.

Установка Aura 1350 BL Premium Touch Inverter Wi-Fi/ Aura 1350 WH Premium Touch Inverter Wi-Fi с отводом воздуха наружу

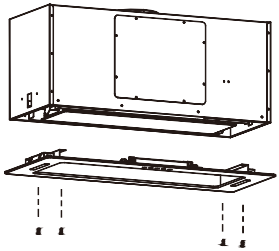

Открутите 4 винта от стеклянной панели, после чего снимите её.

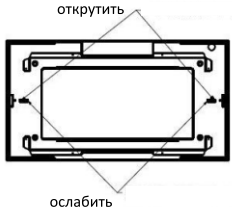

Открутите винты, расположенные снаружи крепежного элемента. Слегка ослабьте винты, расположенные внутри крепежного элемента.

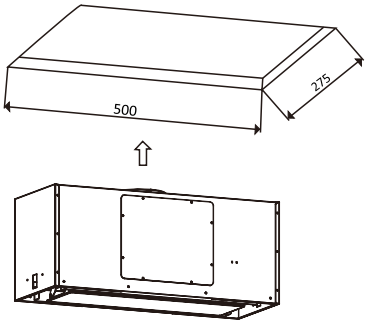

Просверлите прямоугольное отверстие 500 * 275 мм в шкафу, переместите 2 крепежных элемента внутрь на максимальное расстояние, затем установите вытяжку в прямоугольное отверстие (зажимные части при этом должны быть выше, чем панель шкафа), затем сдвиньте крепежный элемент к внешнему краю.

Зафиксируйте винты крепежного элемента, отрегулируйте корпус, чтобы он находился на том же уровне, что и панель шкафа.

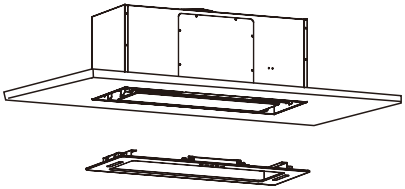

Установите панель на вытяжку, зафиксировав её 4 винтами.

Чтобы сохранить настройку выключения работы по времени, необходимо нажать и удерживать данную кнопку в течение 3 с, это можно сделать как во время работы вытяжки, так и в то время, когда прибор находиться в режиме ожидания. Выберете время через которое вытяжка автоматически выключится (от 1 до 9 минут), нажмите еще раз, чтобы сохранить настройку. В случае если Вы не произведете никаких действий в течение 10 секунд, выбранная настройка сохранится автоматически.

Если настройки выключения сохранены, после запуска работы вытяжки начнется обратный отсчет времени до выключения. Когда вытяжка выключена, обратный отсчет не работает.

Панели управления Aura 1350 BL Premium Touch Inverter Wi-Fi
Aura 1350 WH Premium Touch Inverter Wi-Fi

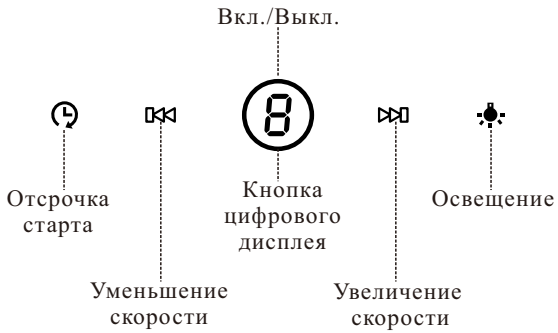

Включение питания: все индикаторы загораются, и раздается звуковой сигнал (при каждом нажатии кнопки будет раздаваться звуковой сигнал). Индикаторы кнопок и дисплей становятся белыми, на дисплее в течение 1 секунды высвечивается «8», а затем он выключается, и вытяжка переходит в выключенный режим.

Основная кнопка Вкл./Выкл.: в выключенном состоянии питания нажмите кнопку Вкл./Выкл., все индикаторы загорятся с неполной яркостью, на экране дисплея отобразится «0», вход в режим ожидания будет произведен автоматически. Если в

течение 2 минут не будет произведено никаких операций, прибор вернется в выключенное состояние. Во включенном состоянии питания нажмите кнопку Вкл./Выкл, чтобы выключить все функции и вернуться в состояние выключения питания.

Функция отсрочки старта: во включенном состоянии питания однократно нажмите кнопку Отсрочка старта, раздастся звуковой сигнал, а индикатор будет мигать белым цветом с частотой 1 раз секунду, затем начнется обратный отсчет отсроченного старта (время обратного отсчета можно установить от 1 мин. до 9 мин.), Вы также можете изменить уровень мощности вытяжки. После окончания обратного отсчета все функции возвращаются в состояние выключения.

Освещение: однократно нажмите кнопку Освещение, индикатор загорится, освещение будет включено. Повторно нажмите кнопку Освещение, индикатор погаснет, и освещение выключится (функция освещения не зависит от основной кнопки Вкл./Выкл.).

Режимы работы (9 скоростей):

Кнопка увеличения скорости: в режиме ожидания нажмите кнопку увеличения скорости, раздастся звуковой сигнал, индикатор будет гореть с максимальной яркостью в течение 2 секунд, а затем перейдет в приглушенное состояние, на дисплее отобразится 1. Это означает, что скорость вращения турбины равна 1; Нажмите кнопку увеличения скорости еще раз, индикатор загорится с максимальной яркостью в течение 2 секунд, а затем перейдет в режим приглушенной подсветки, скорость вращения турбины будет равна 2. Максимальная скорость равна 9, на дисплее отображается соответствующая скорость вращения турбины. Обратите внимание, что скорость не переключится на 1 снова, если нажать кнопку увеличения скорости более 9 раз.

· **Кнопка уменьшения скорости:** при включенном питании нажмите кнопку уменьшения скорости, раздастся звуковой сигнал, индикатор будет гореть с максимальной яркостью в течение 2 секунд, а затем перейдет в приглушенное состояние, скорость турбины уменьшится на 1 (самая низкая скорость равна 0), на дисплее отобразится текущая скорость. Когда скорость равна 0, двигатель перестает работать и возвращается в режим ожидания.

Функция дистанционного управления по Wi-Fi:

Скачайте и установите приложение «Smart Life» через магазин приложений или по ссылке на веб-сайт https://smartapp.smart321.com/smartlife (отсканируйте QR-код). Подключите вытяжку к электрической сети. Если Вы впервые подключаете вытяжку к приложению «Smart Life», Вы можете открыть приложение, а затем нажать «Добавить устройство» (перед этим откройте настройки мобильного телефона, и убедитесь, что Wi-Fi, Bluetooth и Местоположение включены, а также, что Wi-Fi сеть доступна), устройство будет обнаружено через несколько секунд и автоматически идентифицировано, затем нажмите «Добавить», введите имя Wi-Fi сети и пароль, система перейдет в режим добавления. Подождите около 30 секунд, и устройство будет успешно добавлено. Устройство может быть подключено только к одному мобильному телефону, если Вам необходимо переключиться на другой мобильный телефон, то следует выполнить следующее: Нажмите и удерживайте основную кнопку включения/выключения в выключенном состоянии в течение 3 секунд, все индикаторы загорятся и будут мигать (около 40 секунд), на экране появится запрос подключения. Если Вы перейдете в режим подключения Wi-Fi, через 40 секунд индикатор основной кнопки включения/выключения погаснет, но Вы все равно сможете продолжить подключение к устройству.



В пользовательском интерфейсе приложения «Smart Life» есть функции включения / выключения питания, отсрочки старта, управления подсветкой, увеличения скорости, уменьшения скорости, активации очистки и т.д

Основная кнопка включения/выключения: в состоянии выключенного питания нажмите основную кнопку включения/выключения, чтобы перейти в режим ожидания; в состоянии включенного питания или в режиме ожидания нажмите основную кнопку включения/выключения, чтобы отключить все функции и вернуться в выключенное состояние.

Кнопка отсрочки старта: нажмите кнопку отсрочки старта в состоянии включенного питания, чтобы активировать функцию, затем Вы можете настроить время отсрочки (максимальный предел настройки составляет 1 час, но если выбранное время превышает 9 минут, то на дисплее будет отображаться только 9 минут, а фактическое время будет отображаться только тогда, когда обратный отсчет станет меньше или равен 9 минутам). По истечении обратного отсчета двигатель и подсветка автоматически выключаются и возвращаются в состояние выключения питания. После установки времени отсрочки старта, чтобы отменить эту функцию, сдвиньте числовое значение на «0» на экране настройки времени.

Кнопка освещения: в режиме ожидания или работы устройства нажмите кнопку освещения, чтобы включить освещение вытяжки. Нажмите кнопку еще раз, и освещение погаснет.

Кнопка увеличения скорости: в режиме ожидания нажмите кнопку увеличения скорости, раздастся звуковой сигнал, на дисплее отобразится 1, скорость турбины будет равна 1; Нажмите кнопку увеличения скорости еще раз, скорость турбины будет равна 2. Максимальная скорость равна 9, и на дисплее соответственно отображается текущая скорость работы. Обратите внимание, что скорость не переключится на 1 снова, если нажать кнопку увеличения скорости более 9 раз.

Кнопка уменьшения скорости: в режиме включенного питания нажмите кнопку уменьшения скорости, раздастся звуковой сигнал, скорость турбины уменьшится на 1 (самая низкая скорость равна 0), на дисплее отобразится текущая скорость. Когда скорость равна 0, двигатель перестает работать, и возвращается в режим ожидания.

Кнопка активации очистки: нажмите кнопку выбора настроек, затем появятся опции, позволяющие выбрать замену угольного фильтра или очистку алюминиевого фильтра. После этого Вы можете нажать соответствующую кнопку, чтобы установить время напоминания: диапазон выбора срока напоминания об очистке алюминиевого фильтра составляет от 1 до 40 дней; диапазон выбора срока напоминания о замене угольного фильтра составляет от 1 до 250 дней. Когда окно настроек будет закрыто, опции замены угольного фильтра и очистки алюминиевого фильтра также возвращаются в скрытое состояние.

Чистка и обслуживание

Перед выполнением каких-либо работ по обслуживанию устройства необходимо отключить прибор от электропитания.

1. Необходимо часто очищать прибор как внутри, так и снаружи, используя увлажненную денатурированным спиртом ткань или нейтральные неабразивные жидкие моющие средства.

2. Ежемесячная чистка фильтра способна предотвратить риск возгорания.

Фильтр собирает жир, дым и пыль, поэтому его загрязнение влияет на эффективность работы вытяжки. Следует чистить фильтр, используя неабразивные жидкие моющие средства.

3. При установке вытяжки с отводом воздуха внутрь помещения, дымоход со временем начнет неприятно пахнуть. Необходимо проводить его замену в зависимости от частоты использования вытяжки, но не реже одного раза в год.

Замена ламп

Лампы вытяжки служат для освещения варочной панели во время приготовления и не рассчитаны на длительное включение для обычного освещения помещения. Продолжительное использование ламп вытяжек значительно сокращает их средний срок службы.

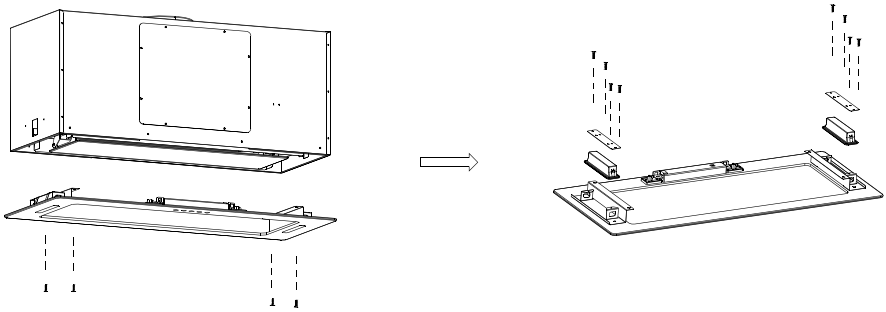

Замените лампы на лампы такого же типа.

Внимание: не прикасайтесь к лампам голыми руками.

Будьте осторожны при замене ламп, дождитесь, когда они остынут после выключения.

Устранение неполадок

Ошибка	Возможная причина	Решение
Подсветка включена, но вентилятор не работает.	Лопасть вентилятора зажата.	Отключите прибор от сети и обратитесь в авторизованный сервисный центр Weissgauff.
	Мотор поврежден.	
Подсветка и вентилятор не работают.	Лампочка перегорела.	Замените лампу.
	Прибор не подключен к электросети.	Проверьте подключение к электросети и попробуйте включить снова.
Серьезная вибрация прибора.	Лопасть вентилятора повреждена.	Отключите прибор от сети и вызовите квалифицированного специалиста.
	Мотор плохо зафиксирован.	Отключите прибор от сети и вызовите квалифицированного специалиста.
	Прибор не правильно установлен.	Снимите прибор и убедитесь, что крепление установлено в правильной позиции.
Сила всасывания не достаточно хорошая.	Слишком большое расстояние между прибором и варочной поверхностью.	Установите прибор на высоте 65-75 см.

Если указанные выше рекомендации не позволили решить проблему, просьба обратиться в авторизованный сервисный центр Weissgauff. Пожалуйста, в целях Вашей безопасности, не предпринимайте попытки провести ремонт устройства самостоятельно.

Продукт сертифицирован в соответствии с действующим техническим регламентом.

Производитель на свое усмотрение и без дополнительных уведомлений может менять комплектацию, внешний вид, страну производства и технические характеристики модели.