Weissgauff

РУКОВОДСТВО ПО ЭКСПЛУАТАЦИИ

ВСТРАИВАЕМЫЙ ДУХОВОЙ ШКАФ

EOM 706 Full Touch Black Edition

Перед использованием внимательно прочтите и изучите данное руководство.
Соблюдайте правила техники безопасности при работе с устройством.

СОДЕРЖАНИЕ

ПРАВИЛА ТЕХНИКИ БЕЗОПАСНОСТИ	3
ОПИСАНИЕ УСТРОЙСТВА	6
ИНСТРУКЦИИ ПО УСТАНОВКЕ	7
ПОРЯДОК РАБОТЫ	9
ЧИСТКА И ТЕХНИЧЕСКОЕ ОБСЛУЖИВАНИЕ	15
ПОИСК И УСТРАНЕНИЕ НЕИСПРАВНОСТЕЙ	17
УТИЛИЗАЦИЯ	18
ТЕХНИЧЕСКИЕ ХАРАКТЕРИСТИКИ	19

Благодарим вас за выбор духового шкафа Weissgauff!

Приступая к использованию своего нового духового шкафа, внимательно прочтите настоящее руководство и убедитесь, что вы понимаете принципы его безопасного использования, а также все его возможности и функции.

Держите это руководство под рукой во время установки и сохраните его в надежном месте для использования в будущем.

Внешний вид и технические характеристики духового шкафа могут быть изменены без предварительного уведомления с целью его улучшения и повышения его эффективности. Обратитесь за информацией к продавцу или изготовителю.

Все изображения в настоящем руководстве приведены только для справки. Ориентируйтесь на фактический внешний вид своего духового шкафа.

ПРАВИЛА ТЕХНИКИ БЕЗОПАСНОСТИ

РАЗРЕШЕННОЕ ИСПОЛЬЗОВАНИЕ

Данное устройство относится к бытовой технике и предназначено для личного, семейного и домашнего использования в условиях, предусмотренных настоящим руководством и техническими характеристиками устройства.

Устройство не предназначено:

- для использования в целях извлечения прибыли (оказания услуг третьим лицам, коммерческого сервиса, обеспечения потока клиентов/посетителей, сдачи в прокат);
- для работы в режиме повышенной интенсивности (многосменном/непрерывном режиме, при систематическом использовании сверх параметров и назначений, указанных производителем);
- для эксплуатации в среде и/или условиях, не соответствующих требованиям настоящего руководства (в т. ч. по электропитанию, вентиляции, температуре/влажности, жесткости воды, установке и обслуживанию).

ПРАВИЛА БЕЗОПАСНОЙ ЭКСПЛУАТАЦИИ

Неукоснительное соблюдение приведенных в настоящем руководстве требований и рекомендаций позволит обеспечить безопасное использование этого устройства. Перед установкой или использованием своего устройства внимательно изучите все правила техники безопасности и инструкции по установке.

- Для обеспечения эффективной и безопасной работы вашего духового шкафа мы рекомендуем:
  - обращаться только в авторизованный сервисный центр, рекомендованный продавцом духового шкафа;
  - использовать только оригинальные запчасти.
- Это устройство могут использовать дети в возрасте 8 лет и старше, лица со сниженными физическими, сенсорными или умственными способностями, а также лица, обладающие недостаточным опытом и знаниями, при условии, что они находятся под наблюдением или же получили все необходимые инструкции по безопасному использованию устройства и понимают возможные опасности.
- Не позволяйте детям играть с этим устройством.
- Чистка и техническое обслуживание этого устройства могут выполняться детьми, но только под наблюдением взрослых.
- После извлечения духового шкафа из упаковки убедитесь в отсутствии каких-либо повреждений. При возникновении сомнений не используйте его. Обратитесь за консультацией к квалифицированному специалисту.

- При первом включении духового шкафа могут появиться небольшой дым или запах. Они возникают в результате нагревания производственных масел и защитных покрытий, нанесенных на компоненты духового шкафа. Настройте в новом духовом шкафу режим традиционного духового шкафа, установите температуру 250 °C и включите его на 90 минут для удаления остатков масел и смазки.
- Не устанавливайте духовой шкаф за декоративным фасадом или дверцей.
- Во избежание опасности поражения электрическим током не используйте духовой шкаф в случае появления трещин на его поверхности. Отключите духовой шкаф от электросети и обратитесь в сервисный центр.
- Во время использования духовой шкаф сильно нагревается. Во избежание опасности ожога:
  - Ни в коем случае не прикасайтесь к нагревающимся деталям.
  - Не позволяйте детям подходить близко к работающему духовому шкафу, особенно во время использования функции гриля, или же держите их под постоянным наблюдением.
- Во избежание опасности поражения электрическим током перед заменой лампы освещения убедитесь, что устройство отключено от электросети.
- В системе электропроводки необходимо предусмотреть средство аварийного отключения, обеспечивающее полное обесточивание духового шкафа и установленное в строгом соответствии со всеми действующими правилами монтажа электропроводки.
- При повреждении шнура электропитания во избежание возможной опасности он должен быть заменен изготовителем, представителем сервисной службы или иным лицом с аналогичными полномочиями и квалификациями.
- Используйте только термометры, рекомендованные для использования в духовом шкафу.
- Не используйте для очистки стекла дверцы абразивные пасты с твердыми частицами или острые металлические скребки, поскольку они могут поцарапать поверхность, и стекло может треснуть.
- Не используйте для очистки духового шкафа пароочиститель, мойку высокого давления или аналогичные устройства.
- Не включайте духовой шкаф через внешний таймер или отдельную систему дистанционного управления.
- Не касайтесь духового шкафа мокрыми или влажными руками или ногами. Ни в коем случае не используйте духовой шкаф босиком.
- Не открывайте слишком часто дверцу духового шкафа во время приготовления пищи.
- Установка и первое включение устройства должны быть выполнены квалифицированным специалистом. Изготовитель не несет ответственности за какие-либо повреждения, возникшие в результате неправильно выполненной установки или установки, выполненной неавторизованными лицами.
- Не ставьте ничего на открытую дверцу духового шкафа. Это может привести к смещению духового шкафа и повреждению дверцы.
- Некоторые компоненты духового шкафа, особенно те, которые подвергаются непосредственному нагреву, остаются горячими в течение длительного времени после выключения. Прежде чем касаться таких компонентов, дождитесь их полного остывания.

- Если духовой шкаф не будет использоваться в течение длительного времени, его рекомендуется отключить от электросети.
- Храните упаковочные материалы (например, полиэтиленовые пакеты, элементы из пенопласта или гвозди) в недоступном для детей месте, поскольку они представляют для них опасность.

ТРАНСПОРТИРОВКА И ХРАНЕНИЕ

Изделие необходимо транспортировать и хранить в оригинальной упаковке в соответствии с указанными на нем знаками по обращению. Будьте осторожны при погрузке, разгрузке и транспортировке. При транспортировке и хранении следует защитить изделие от воздействия атмосферных осадков и механических повреждений.

ОПИСАНИЕ УСТРОЙСТВА

Все изображения в настоящем руководстве приведены только для справки. Ориентируйтесь на фактический внешний вид своего духового шкафа.

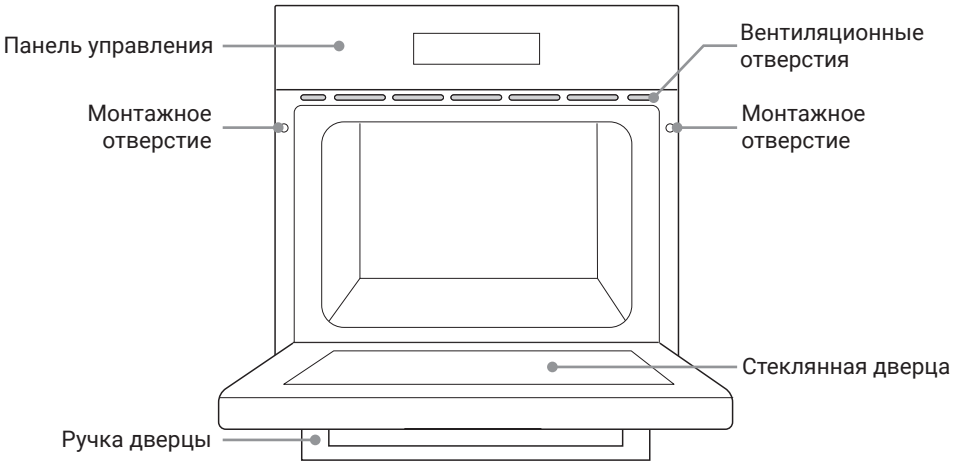

АКСЕССУАРЫ

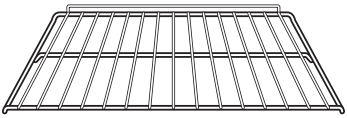

Решетка для гриля
Используется для жарки на гриле. Кроме того, на нее можно поставить жаропрочную посуду (формы для выпечки или жарки).

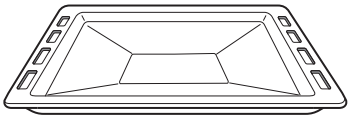

Противень
Предназначен для приготовления большого количества продуктов. В него также могут стекать жир и сок от готовящихся на решетке продуктов. Для этого поставьте противень непосредственно под решеткой.

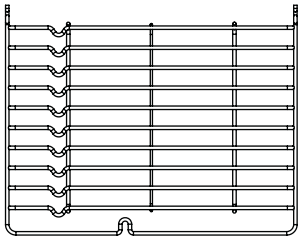

Съемные направляющие
При приготовлении крупных продуктов левую и правую направляющие можно снять и установить противень или решетку непосредственно на дно духового шкафа.

В этом случае не используйте режимы приготовления с нижним нагревом, чтобы духовой шкаф не перегревался.

ИНСТРУКЦИИ ПО УСТАНОВКЕ

- Духовой шкаф можно установить в кухонный модуль под столешницу или в шкаф-пенал. Размеры ниши должны соответствовать всем приведенным в настоящем руководстве требованиям.
- Закрепите духовой шкаф на месте винтами. Используйте два монтажных отверстия в корпусе духового шкафа. Чтобы найти монтажные отверстия, откройте дверцу духового шкафа.
- Для обеспечения надлежащей циркуляции воздуха и отвода тепла от духового шкафа неукоснительно соблюдайте все требования к размерам ниши и зазорам вокруг духового шкафа.
- Для обеспечения правильной работы духового шкафа кухонный модуль должен подходить для его установки.
- Панели кухонной мебели, прилегающие к духовому шкафу, должны быть изготовлены из термостойких материалов.
- Если какие-то элементы кухонной мебели изготовлены из фанеры, необходимо убедиться, что клей способен выдерживать температуру как минимум 120 °C. Если клей или пластмассовые элементы не могут выдерживать такие температуры, они будут плавиться, что приведет к деформации кухонного модуля.
- После встраивания все электрические и токоведущие компоненты духового шкафа должны оказаться недоступными для касания. Это обязательное законодательное требование к обеспечению безопасности.
- Все направляющие должны быть надежно зафиксированы, чтобы их невозможно было снять без использования специальных инструментов.
- Для обеспечения наилучшей вентиляции вокруг духового шкафа снимите заднюю стенку кухонного модуля, в который он будет встроен.
- Если над духовым шкафом будет установлена варочная панель, расстояние между ними должно быть не менее 45 мм.

ПОДКЛЮЧЕНИЕ К ЭЛЕКТРОСЕТИ

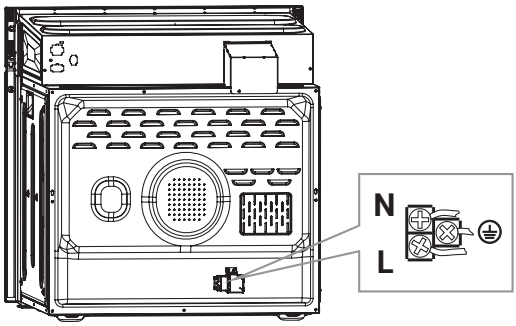

ВСТРАИВАНИЕ В КУХОННЫЙ МОДУЛЬ

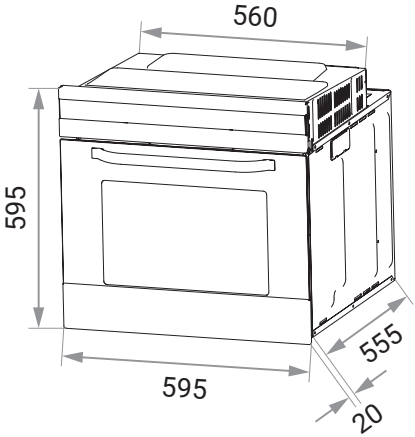

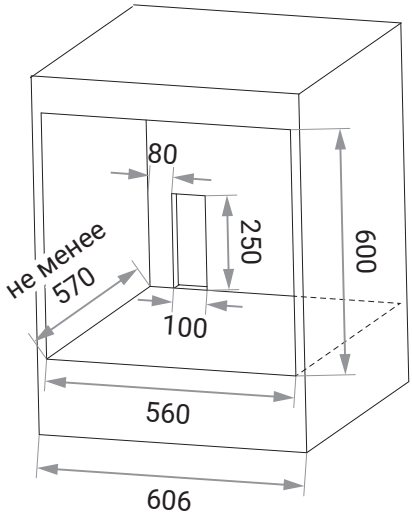

- На схеме приведены минимально допустимые размеры кухонного модуля. Любые отклонения от приведенных значений возможны только в сторону их увеличения.
- Приведенные размеры не предусматривают установку сетевой розетки или выключателя внутри кухонного модуля.
- Все размеры указаны в миллиметрах.

КРЕПЛЕНИЕ ДУХОВОГО ШКАФА ВНУТРИ КУХОННОГО МОДУЛЯ

- Установите духовой шкаф в нишу.
- Откройте дверцу и найдите монтажные отверстия.
- Закрепите духовой шкаф внутри кухонного модуля двумя винтами.

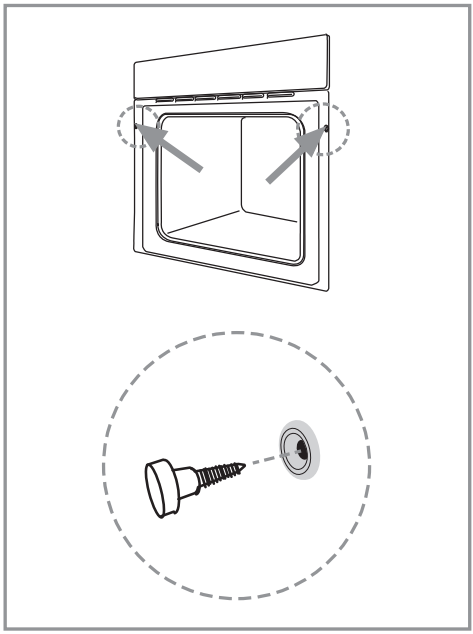

ПАНЕЛЬ УПРАВЛЕНИЯ

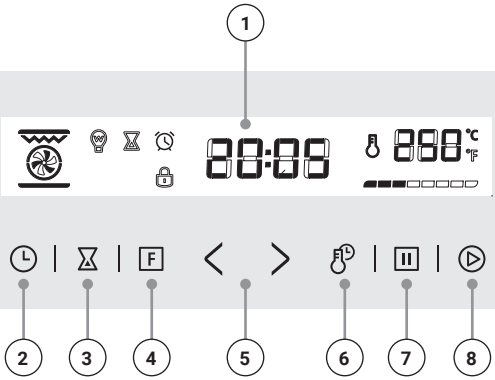

1. Цифровой дисплей
2. Кнопка настройки времени
3. Кнопка таймера/ отложенного старта
4. Кнопка выбора режима приготовления
5. Кнопки уменьшения и увеличения значений параметров
6. Кнопка переключения между настройкой времени и температуры
7. Кнопка «Стоп»
8. Кнопка «Старт»

РЕЖИМЫ ПРИГОТОВЛЕНИЯ

Символ	Описание режима
	Подсветка Подсветка духового шкафа позволяет наблюдать за процессом приготовления, не открывая дверцу. Подсветка горит на протяжении всего процесса приготовления во всех режимах. Особый режим подсветки позволяет включить подсветку духового шкафа в режиме ожидания, например, во время его очистки.
	Размораживание Циркуляция воздуха без нагрева обеспечивает быстрое, но деликатное размораживание замороженных продуктов и полуфабрикатов.

Символ	Описание режима
	Нижний нагрев В этом режиме тепло идет от нагревательного элемента, скрытого под дном духового шкафа. Он преимущественно используется для поддержания приготовленного блюда теплым. Диапазон температур: 60–120 °C; стандартная температура: 60 °C.
	**Традиционный духовой шкаф** Работают верхний и нижний нагревательные элементы для приготовления в режиме традиционного духового шкафа. Диапазон температур: 50–250 °C; стандартная температура: 220 °C.
	**Конвекционный духовой шкаф** Сочетание обоих нагревательных элементов с конвекцией обеспечивает более равномерное проникновение тепла и позволяет экономить от 30 до 40% электроэнергии. В этом режиме ваши блюда подрумянятся снаружи, оставаясь сочными внутри. Режим подходит для жарки больших кусков мяса на высокой температуре. Диапазон температур: 50–250 °C; стандартная температура: 220 °C.
	Инфракрасный гриль Для поддержания температуры на одном уровне внутренний верхний нагревательный элемент периодически включается и выключается. Диапазон температур: 180–240 °C; стандартная температура: 210 °C.
	**Двойной гриль** В этом режиме работают инфракрасный гриль и верхний нагревательный элемент. Диапазон температур: 180–240 °C; стандартная температура: 210 °C.
	**Двойной гриль с конвекцией** В этом режиме работают инфракрасный гриль, верхний нагревательный элемент и вентилятор. Диапазон температур: 180–240 °C; стандартная температура: 210 °C.
	**Конвекция** Для приготовления в режиме конвекции используется кольцевой нагревательный элемент, расположенный вокруг вентилятора, который обеспечивает оптимальную циркуляцию внутри духового шкафа и максимально равномерное распределение тепла в процессе приготовления. Диапазон температур: 50–240 °C; стандартная температура: 180 °C.

ПЕРЕД ПЕРВЫМ ИСПОЛЬЗОВАНИЕМ

- Ни в коем случае не включайте духовой шкаф до завершения его установки.
- Во избежание пожара обязательно извлеките из духового шкафа все упаковочные материалы, которые использовались для его защиты во время транспортировки (пенопласт, картон и т. д.), а также все аксессуары (решетку, противень и т. д.).
- Вымойте духовой шкаф и аксессуары водой с мылом и протрите их насухо мягкой тряпкой.
- Откройте окна в кухне и включите вытяжку, чтобы обеспечить максимальную вентиляцию.
- Не впускайте детей и домашних животных на кухню и закройте двери в соседние помещения.
- Включите духовой шкаф, выберите режим работы, настройте время и температуру согласно следующей таблице. Это позволит удалить запахи внутри духового шкафа.

Режим работы	Температура	Время
Традиционный духовой шкаф	250 °C	0,5–1,0 ч.

- Приоткройте дверцу и дождитесь полного остывания духового шкафа.

ИСПОЛЬЗОВАНИЕ АКСЕССУАРОВ

- Для обеспечения нормальной работы духового шкафа размещайте противни и решетки на одном из пяти уровней между двумя прутьями направляющих одного уровня.
- При установке противня или решетки соблюдайте правильное направление. Благодаря этому при извлечении их из духового шкафа горячие продукты не соскользнут с них.

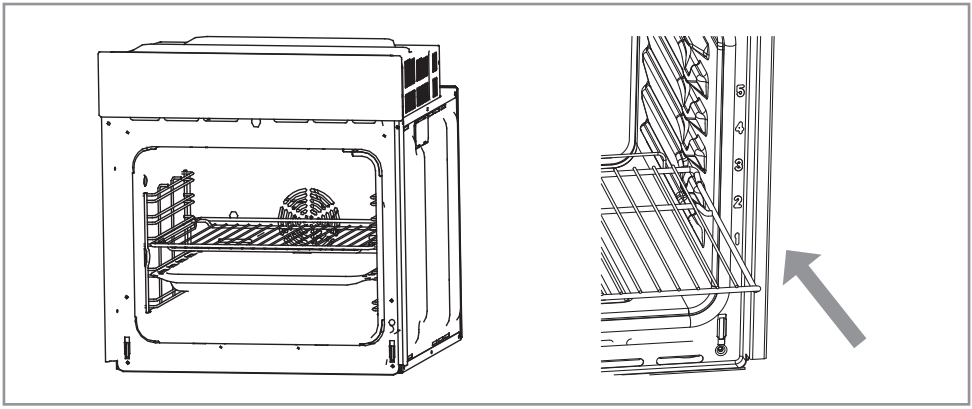

НАСТРОЙКА ВРЕМЕНИ НА ЧАСАХ

При первом включении духового шкафа необходимо настроить время на часах.

- После подачи напряжения на духовой шкаф на дисплее времени отображается время 0:00.
- Нажмите кнопку ⏲. Начинают мигать цифры часов.
- Кнопками ❮ и ❯ задайте значение часов в диапазоне 0–23.
- Нажмите кнопку ⏲. Начинают мигать цифры минут.
- Кнопками ❮ и ❯ скорректируйте значение минут в диапазоне 0–59.
- Нажмите кнопку ⏲, чтобы завершить настройку времени на часах. На дисплее теперь горит настроенное время, символ «:» мигает.



Часы имеют 24-часовой формат.

- Если не задать время на часах, то после включения духового шкафа на них будет отображаться время 0:00.

НАСТРОЙКА РЕЖИМА ПРИГОТОВЛЕНИЯ

- Кнопкой F выберите наиболее подходящий режим приготовления. На дисплее загорается символ выбранного режима и стандартное время приготовления «9 часов».
- При необходимости кнопками ❮ и ❯ скорректируйте время приготовления, затем нажмите кнопку ⏲. На дисплее теперь отображается стандартная температура приготовления, которую можно настроить кнопками ❮ и ❯.
- Нажмите кнопку ⏵, чтобы подтвердить настройки и начать процесс приготовления.
- Можно пропустить шаг настройки параметров и нажать кнопку ⏵ сразу после выбора режима приготовления. Тогда приготовление будет выполняться со стандартными параметрами (время приготовления — 9 часов и стандартная температура для выбранного режима).
- Время приготовления при настройке изменяется со следующим шагом:
  - от 0:00 мин. до 0:30 мин.: с шагом 1 минута;
  - от 0:30 мин. до 9:00 ч.: с шагом 5 минут.
- Температура изменяется с шагом 5 °C. Настройка температуры при выборе режимов подсветки и размораживания недоступна.
- Если в течение 5 минут после настройки режима приготовления вы не нажмете кнопку ⏵, духовой шкаф возвращается в режим ожидания, а на дисплее будет отображаться текущее время. Выполненные настройки будут сброшены.
- Чтобы изменить время после начала процесса приготовления, используйте кнопки ❮ и ❯ . Затем нажмите кнопку ⏵ для подтверждения.
- Если не нажать кнопку ⏵ в течение 5 секунд, приготовление продолжается с ранее настроенным временем.
- Чтобы скорректировать температуру после начала приготовления, нажмите кнопку ⏲. Загорается индикатор, после чего температуру можно изменить кнопками ❮ и ❯.
- Затем нажмите кнопку ⏵, чтобы возобновить процесс приготовления с новой температурой.
- Если не нажать кнопку ⏵ в течение 5 секунд, приготовление продолжается с ранее настроенной температурой.

- При каждом нажатии кнопок подается звуковой сигнал. Если соответствующая функция недоступна, звуковой сигнал при нажатии кнопки отсутствует.
- После завершения времени приготовления подаются пять звуковых сигналов.

ЗАПУСК, ПРИОСТАНОВКА И ОТМЕНА ПРИГОТОВЛЕНИЯ

- Чтобы запустить процесс приготовления, нажмите кнопку ⏵.
- Чтобы приостановить процесс приготовления, один раз нажмите кнопку ⏸. Чтобы возобновить приостановленный процесс приготовления, нажмите кнопку ⏵.
- Чтобы отменить процесс приготовления, дважды нажмите кнопку ⏸.

ПОДСВЕТКА ДУХОВОГО ШКАФА

- Подсветка духового шкафа постоянно горит в процессе приготовления во всех режимах.

Чтобы включить подсветку в режиме ожидания:

- Кнопкой F выберите режим подсветки: на дисплее должен появиться символ режима подсветки.
- Нажмите кнопку ⏵ для подтверждения. Загорается индикатор подсветки и отображается время 0:00 (символ «:» мигает).

ФУНКЦИЯ ТАЙМЕРА

- В этом духовом шкафу доступна функция таймера, позволяющая задать для себя напоминание, чтобы, например, не пропустить время, когда пора запускать процесс приготовления.
- Таймер можно задать в диапазоне от 1 минуты до 9 часов.
- Задать таймер можно только в режиме ожидания и только в том случае, если вы настроили время на часах.

Чтобы настроить таймер:

- Нажмите кнопку ⧖. На дисплее загорается индикатор таймера и отображается сообщение AL.
- Настройте время срабатывания таймера кнопками < и >.
- Нажмите кнопку ⏵ для подтверждения. Символ «:» в значении времени начинает мигать и загорается индикатор таймера. Начинается обратный отсчет времени.
- Когда обратный отсчет времени дойдет до нуля, подаются десять звуковых сигналов. Индикатор таймера на дисплее гаснет.
- Чтобы отменить таймер в процессе настройки, нажмите кнопку ⏸.
- Чтобы отменить уже настроенный таймер, дважды нажмите кнопку ⏸.

ПРИГОТОВЛЕНИЕ С ОТЛОЖЕННЫМ СТАРТОМ

- Функция отложенного старта позволяет отсрочить начало приготовления с тем, чтобы ваше блюдо было готово к определенному времени.
- Приготовление с отложенным стартом доступно только в том случае, если вы настроили время на часах.

- Время отложенного старта — это время окончания приготовления. Чтобы понять, когда начнется приготовление, вычтите из этого значения длительность приготовления.

Чтобы настроить приготовление с отложенным стартом:

- Дважды нажмите кнопку ⧖. На дисплее загорается индикатор ⧖ и отображается сообщение End.
- Кнопками ❮ и ❯ настройте значение часов для времени окончания приготовления и еще раз нажмите кнопку ⧖.
- Кнопками ❮ и ❯ настройте значение минут для времени окончания приготовления.
- Кнопкой F выберите подходящий вам режим приготовления.
- Настройте температуру и время приготовления и нажмите кнопку ⏵, чтобы запустить приготовление с отложенным стартом.

ФУНКЦИЯ ЗАПРОСА ИНФОРМАЦИИ

- Чтобы в процессе приготовления посмотреть текущее время (если оно было настроено), нажмите кнопку 🕒.
- Если на дисплее отображается обратный отсчет времени таймера:
  - чтобы посмотреть время, когда зазвучит сигнал таймера, нажмите кнопку ⧖;
  - чтобы просмотреть текущее время, нажмите кнопку 🕒.
- Если на дисплее отображается текущее время и было настроено приготовление с отложенным стартом, нажмите кнопку ⧖, чтобы просмотреть время отложенного старта.

БЛОКИРОВКА ОТ ДЕТЕЙ

- Чтобы включить блокировку от детей, нажмите одновременно кнопки ⏵ и ⏸ и удерживайте их 3 секунды. При включении блокировки от детей подается звуковой сигнал, а на дисплее загорается индикатор 🔒.
- Чтобы отключить блокировку от детей, повторите предыдущую процедуру. Индикатор блокировки от детей погаснет.
- В режиме блокировки от детей остается активной кнопка ⏸. Нажмите ее, чтобы прервать процесс приготовления.
- Не удерживайте кнопку ⏸, просто кратко коснитесь ее.

ЭНЕРГОСБЕРЕГАЮЩИЙ РЕЖИМ

- В режиме ожидания или в режиме таймера нажмите кнопку ⏵ и удерживайте ее 3 секунды, чтобы отключить экран и перейти в энергосберегающий режим.
- Если в режиме ожидания в течение 10 секунд не будет нажата никакая кнопка, духовой шкаф автоматически переходит в энергосберегающий режим.
- Чтобы выйти из энергосберегающего режима, нажмите любую кнопку.

ВЕНТИЛЯЦИЯ

- Если после завершения или приостановки приготовления температура внутри духового шкафа превышает 75 °C, вентилятор системы охлаждения будет продолжать работать в течение 15 минут.
- Вентилятор системы охлаждения может отключиться раньше после понижения температуры внутри камеры духового шкафа ниже 75 °C.

Перед проведением любых работ по очистке и техническому обслуживанию отключайте духовой шкаф от электросети.

- Для поддержания хорошего внешнего вида и сохранения работоспособности вашего духового шкафа его необходимо поддерживать в чистоте. Благодаря современной конструкции усилия по очистке и техническому обслуживанию сведены к минимуму.
- Регулярно очищайте элементы, которые контактируют с продуктами питания.
- Переведите все элементы управления в положение выключения.
- Дождитесь остывания духового шкафа. Однако, если духовой шкаф будет слегка теплым, чистить его будет проще.
- Удалите все загрязнения влажной тряпкой, мягкой щеткой или губкой, а затем вытрите все поверхности духового шкафа насухо.
- В случае сильных загрязнений можно использовать неабразивные чистящие средства и горячую воду.
- Не используйте для очистки стекла дверцы никакие абразивные средства или острые металлические скребки, которые могут поцарапать поверхность и повредить стекло.
- Не оставляйте никакие кислоты (лимонный сок, уксус) на поверхностях из нержавеющей стали.
- Не используйте для очистки духового шкафа пароочиститель. Аксессуары можно мыть с использованием мягкого моющего средства.

ЗАМЕНА ЛАМПЫ

- Выключите духовой шкаф и отключите его от электросети. Убедитесь, что все внутренние элементы остыли до безопасной температуры.
- Снимите плафон лампы, повернув его против часовой стрелки (возможно, придется приложить небольшое усилие), и замените лампу. Используйте новую лампу того же типа (галогеновую лампу на 25–40 Вт, 220—240 В, рассчитанную на температуру до 300 °C).
- Установите плафон лампы на место.
- В этом устройстве используется источник освещения с классом энергоэффективности G.

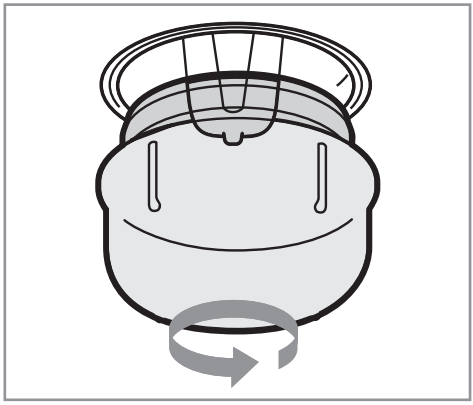

Во избежание риска поражения электрическим током или ожога перед заменой лампы убедитесь, что духовой шкаф отключен от электросети и полностью остыл.

СНЯТИЕ ДВЕРЦЫ ДУХОВОГО ШКАФА

- Чтобы снять дверцу духового шкафа, откройте ее на максимальный угол.
- Переведите фиксаторы на петлях дверцы назад.

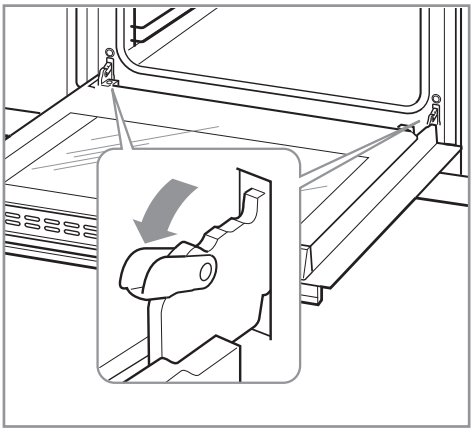

- Прикройте дверцу до угла примерно 30°.
- Придерживая дверцу руками с обеих сторон, осторожно потяните ее вверх и снимите с корпуса духового шкафа.

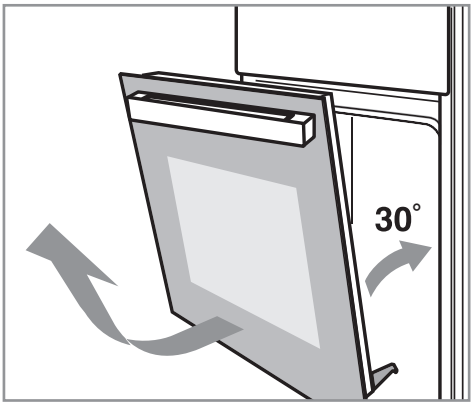

Не прилагайте слишком большую силу, чтобы не разбить стекло.

- Поверните фиксаторы на дверце в направлении, указанном стрелками.

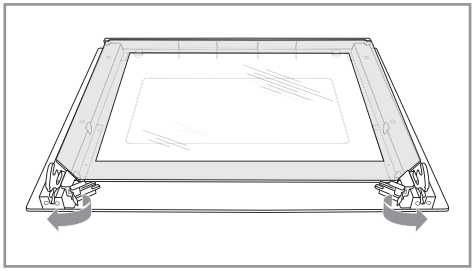

- Приподнимите внешнее стекло дверцы и извлеките его.

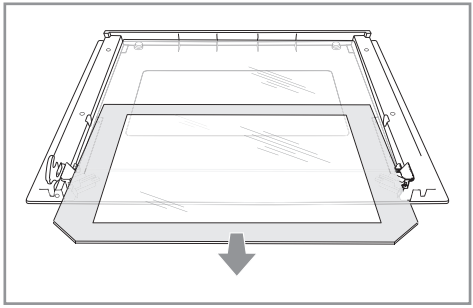

- Аналогичным образом извлеките среднее стекло.

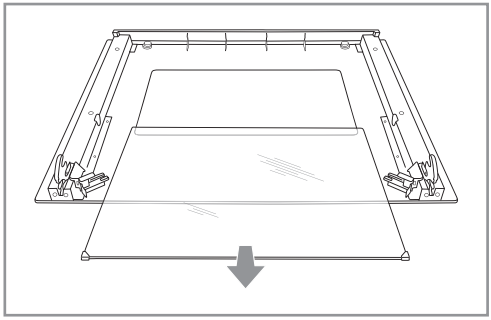

Соблюдайте осторожность, чтобы петли не защелкнулись и не прищемили пальцы.

Не поднимайте и не перемещайте дверцу за ручку.

ПОИСК И УСТРАНЕНИЕ НЕИСПРАВНОСТЕЙ

В случае возникновения проблем при использовании вашего духового шкафа перед обращением в сервисный центр выполните следующие проверки. Возможно, проблема не связана с поломкой, и вам удастся устранить ее самостоятельно.

Проблема	Возможные причины	Решение
Духовой шкаф не включается.	• На духовой шкаф не подается напряжение.	• Подключите духовой шкаф к электросети.
	• Не включен выключатель.	• Включите выключатель.
	• Дверца духового шкафа оставлена открытой.	• Закройте дверцу духового шкафа.
Не горит лампа.	• Лампа перегорела.	• Обратитесь в сервисный центр.
Неприятный запах или дым.	• Первое использование.	• Ничего делать не требуется.
Блюдо не готово.	• Слишком низкая температура.	• Установите более высокую температуру.
	• Продукты слишком крупно порезаны, или их слишком много.	• Готовьте небольшими порциями, нарезайте продукты мельче или увеличьте время приготовления.
Блюдо подгорело или пропеклось/ прожарилось неравномерно.	• Была установлена слишком высокая температура, или блюдо готовилось слишком долго.	• Скорректируйте температуру или время приготовления.
	• Продукты располагались слишком близко к нагревательному элементу.	• Скорректируйте место установки противня или решетки.
Вентилятор продолжает работать после завершения нагрева.	• Вентилятор продолжает работать некоторое время для отвода тепла от духового шкафа.	• Ничего делать не требуется.

УТИЛИЗАЦИЯ

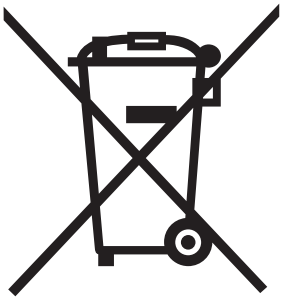

ПРАВИЛЬНАЯ УТИЛИЗАЦИЯ УСТРОЙСТВА

Эта маркировка указывает, что по истечении срока службы данное устройство не подлежит утилизации вместе с другими бытовыми отходами. Чтобы предотвратить возможный вред для окружающей среды и здоровья людей в результате неконтролируемой утилизации отходов, утилизируйте это устройство ответственно, способствуя таким образом экологически безопасному повторному использованию материальных ресурсов.

Чтобы утилизировать отслужившее свой срок устройство, сдайте его в пункт раздельного сбора отходов электронного оборудования или обратитесь в магазин, где вы его приобрели. Продавец, возможно, сможет транспортировать это устройство для его экологически безопасной переработки.

Для обеспечения безопасности детей перед утилизацией этого устройства отрежьте шнур электропитания как можно ближе к корпусу.

Данное устройство соответствует директиве ЕС 2012/19/EU по утилизации отходов электрического и электронного оборудования, и на нем нанесено классификационное обозначение отходов электрического и электронного оборудования.

Кроме того, это устройство соответствует директиве ЕС 2011/56/EU по ограничению использования вредных веществ и не содержит никаких опасных или запрещенных материалов, перечисленных в этой директиве.

УТИЛИЗАЦИЯ УПАКОВОЧНЫХ МАТЕРИАЛОВ

Упаковка предназначена для защиты устройства от повреждений во время транспортировки. Она произведена из пригодных для переработки материалов в соответствии с государственными нормативами по охране окружающей среды. Не утилизируйте упаковочные материалы вместе с обычными бытовыми отходами, а сдайте их в пункт раздельного сбора мусора, адрес которого можно узнать в местных органах власти. Вторичное использование упаковочных материалов позволяет снизить использование сырья в производственном процессе и объем отходов, свозимых на мусорные полигоны.

ТЕХНИЧЕСКИЕ ХАРАКТЕРИСТИКИ

Названия моделей	**EOM 706 Full Touch Black Edition**
Номинальное напряжение	220–240 В~
Номинальная частота	50/60 Гц
Класс энергоэффективности	A
Номинальная мощность	3000 Вт
Полезный объем	70 л
Потребление электроэнергии в режиме традиционного духового шкафа	0,99 кВт·ч
Потребление электроэнергии в режиме конвекционного духового шкафа	0,89 кВт·ч
Габариты (ШхГхВ)*	595 x 575 x 595 (мм)
Вес нетто/брутто	32/36 кг

* Глубина духового шкафа без ручки.