Weissgauff

V22 BLDC 250 Graphite DoubleSide AquaPro SelfDry

ВЕРТИКАЛЬНЫЙ МОЮЩИЙ ПЫЛЕСОС

Руководство по эксплуатации



1+1

ДОПОЛНИТЕЛЬНЫЙ ГОД ГАРАНТИИ

Регистрируйся и получай 12 месяцев дополнительной гарантии

Благодарим Вас за выбор продукции торговой марки Weissgauff. Мы создали свои продукты с учетом высоких стандартов качества, функциональности и дизайна.

Узнать больше о компании Weissgauff, а также получть консультацию специалистов можно на сайте www.weissgauff.ru.

Интернет-магазин Weissgauff:
Москва +7 (495) 108-53-86
Санкт-Петербург +7 (812) 309-35-77
Краснодар +7 (861) 210-06-31.

СОДЕРЖАНИЕ

МЕРЫ БЕЗОПАСНОСТИ 3
ТЕХНИЧЕСКИЕ ХАРАКТЕРИСТИКИ 6
КОМПЛЕКТАЦИЯ 6
УСТРОЙСТВО ПРИБОРА 7
УСТРОЙСТВО ДИСПЛЕЯ 8
ПОДГОТОВКА К ЭКСПЛУАТАЦИИ 9
ПОРЯДОК РАБОТЫ 10
ЧИСТКА И УХОД 13
ХРАНЕНИЕ И ТРАНСПОРТИРОВКА 16
ГОЛОСОВОЙ АССИСТЕНТ 16
ПОИСК И УСТРАНЕНИЕ НЕИСПРАВНОСТЕЙ 19
ПРАВИЛА УТИЛИЗАЦИИ 21
ГАРАНТИЙНЫЕ ОБЯЗАТЕЛЬСТВА 22
ГАРАНТИЙНЫЙ СРОК И СРОК СЛУЖБЫ 23

EAC

Товар сертифицирован в соответствии с Федеральным законом «О техническом регулировании» и соответствует требованиям Технического регламента Таможенного союза ТР ТС 004/2011 «О безопасности низковольтного оборудования», Технического регламента Таможенного союза ТР ТС 020/2011 «Электромагнитная совместимость технических средств», Технического регламента Евразийского экономического союза «Об ограничении применения опасных веществ в изделиях электротехники и радиоэлектроники» ТР ЕАЭС 037/2016.

© Weissgauff. Все права защищены. 2025

Воспроизведение, передача, распространение, перевод или другая переработка данного документа или любой его части без предварительного письменного разрешения правообладателя запрещены.

Мы очень заботимся о Вашей безопасности. Прежде, чем начать использовать прибор, пожалуйста, внимательно изучите руководство пользователя. Будьте осторожны и внимательны при работе с устройством. Описанные меры предосторожности и порядок действий не охватывают все возможные ситуации при его эксплуатации. Используйте прибор исключительно по прямому назначению. Любые действия, не соответствующие инструкциям, могут вызвать повреждения устройства, а также привести к возможным травмам или несчастным случаям.

МЕРЫ БЕЗОПАСНОСТИ

Производитель не несёт ответственности за повреждения, вызванные несоблюдением техники безопасности и правил эксплуатации изделия.

Гарантия распространяется только на производственные дефекты и неполадки, возникшие при домашнем использовании. Любое повреждение или поломка, возникшие из-за несоблюдения настоящих инструкций, не подпадают под действие гарантии.

Перед каждым использованием прибора осмотрите его. При наличии повреждений прибора, сетевого шнура или вилки ни в коем случае не используйте прибор и не включайте в розетку.

Данный электроприбор предназначен для использования в бытовых условиях и может применяться в квартирах, загородных домах или в других подобных условиях непромышленной эксплуатации. Промышленное или любое другое нецелевое использование устройства будет считаться нарушением правил надлежащей эксплуатации изделия. В этом случае производитель не несёт ответственности за возможные последствия.

ⓘ

Не используйте прибор вне помещений. Попадание влаги или посторонних предметов внутрь корпуса устройства может привести к его серьезным повреждениям.

Не используйте прибор в помещениях с повышенной влажностью, вблизи токсичных и воспламеняющихся веществ, в помещениях с высокой концентрацией паров горючих веществ или горючей пыли. Нарушение данного правила может быть причиной воспламенения горючих веществ и паров.

Включайте прибор только в источник переменного тока (~). Перед включением убедитесь, что прибор рассчитан на напряжение, используемое в сети. Номинальное рабочее напряжение прибора указано в технических характеристиках и на заводской табличке изделия.

Допускается использовать удлинитель, рассчитанный на потребляемую мощность прибора: несоответствие параметров может привести к короткому замыканию или возгоранию кабеля удлинителя.

Не ставьте прибор рядом с источником тепла, а также в зоне попадания прямых солнечных лучей, так как корпус прибора может быть поврежден.

Запрещается протягивать шнур питания вблизи источников тепла, любых влажных или скользких поверхностей, острых краев, а также в дверных проёмах. Следите за тем, чтобы электрошнур не перекручивался и не перегибался, не соприкасался с острыми предметами, углами и кромками мебели.

Случайно повредив кабель электропитания, можно вызвать неполадки, которые не соответствуют условиям гарантии, а также получить удар электротоком. При повреждении шнура питания требуется произвести замену шнура на новый.

Устанавливайте прибор только на ровные и сухие поверхности.

Использование дополнительных аксессуаров, не входящих в комплектацию, лишает Вас права на гарантийное обслуживание.

Запрещается погружать корпус прибора, ручку, корпус турбощётки и шнур питания в воду и под струю воды.

Не прикасайтесь всасывающей насадкой к частям тела или к одежде. Неаккуратное обращение с прибором может привести к травмам.

Запрещено всасывать угли, тлеющие окурки от сигарет, золу и любой другой тлеющий или горящий мусор. Это может привести к возгоранию прибора.

Запрещено всасывать порошки для заправки картриджей принтеров (тонер), муку и другие мелкодисперсные вещества. Не пылесосьте строительную пыль, штукатурку, гипс, бетон и прочие строительные материалы. Это может привести к быстрому засорению фильтров и их выходу из строя. Застывшие строительные сухие смеси в фильтрах прибора являются негарантийным случаем.

Запрещается всасывать любое острые предметы — битое стекло, гвозди, лезвия и т.п. Есть риск повреждения бака для воды и валика турбощётки. Также это может привести к серьёзным травмам и порезам при чистке прибора.

Не переворачивайте пылесос и не устанавливайте прибор в горизонтальное положение, если в баке для грязной воды есть жидкость. При нарушении данного правила вода из баков попадёт внутрь пылесоса и может привести к поломке прибора. Попадание воды внутрь прибора не является гарантийным случаем.

По окончании эксплуатации, чистке или поломке прибора всегда отключайте прибор от сети. Извлекайте электрошнур сухими руками, удерживая его за штепсель, а не за провод.

Не используйте абразивные губки и агрессивные химические средства для очистки устройства.

Следите за тем, чтобы вода не попадала на электрические соединения, шнур питания, вилку питания и на панель управления прибора.

Не используйте прибор при наличии явных неисправностей в работе.

Прибор не предназначен для использования лицами (включая детей) с пониженными физическими, психическими или умственными способностями или при отсутствии у них опыта или знаний, если они не находятся под контролем или не проинструктированы об использовании данного прибора лицом, ответственным за их безопасность. Дети должны находиться под присмотром для недопущения игры с прибором.

Упаковочные материалы (плёнка, пенопласт и т. д.) опасны для детей. Опасность удушения! Храните упаковочные материалы в недоступном для детей месте.

Запрещено самостоятельно ремонтировать прибор или вносить изменения в его конструкцию. Любое вмешательство, кроме чистки и повседневного ухода, которые может выполнять пользователь, должно осуществляться специалистами авторизованного сервисного центра. Непрофессионально выполненная работа может привести к поломке прибора, травмам и повреждению имущества.

Запрещается эксплуатировать прибор при любых неисправностях.

ТЕХНИЧЕСКИЕ ХАРАКТЕРИСТИКИ

Тип товара	вертикальный моющий пылесос
Товарный знак	Weissgauff
Модель	V22 BLDC 250 Graphite DoubleSide AquaPro SelfDry
Потребляемая мощность	250 Вт
Напряжение аккумулятора	22,2 В ⎓
Ёмкость аккумулятора	4000 мА*ч
Входное напряжение зарядной станции	200–240 В~, 50/60 Гц
Выходное напряжение зарядной станции	28 В ⎓, 0,8 А
Мощность зарядной станции	160 Вт
Защита от поражения электротоком	класс II
Защита от блокировки турбощётки	есть
Мощность всасывания	до 17 кПа
Впускной фильтр	HEPA, класс H13
Объём бака для грязной воды	600 мл
Объём бака для чистой воды	650 мл
Уровень шума	до 78 дБ
Количество режимов работы	4
Время непрерывной работы	35±5 минут (мин. мощность) 15±5 минут (макс. мощность)
Время полной зарядки	до 5 часов
Тип уборки	сухая уборка/комбинированная сухая и влажная уборка
Определение количества пыли	есть
Функция самоочистки	есть
Функция сушки SelfDry	есть
Функция Дезинфекция	есть, электролиз
Голосовой помощник	есть
Технология DoubleSide	есть
Дисплей	светодиодный
Габаритные размеры (Ш × В × Г)	340 × 327 × 1195 мм
Вес нетто (в полной комплектации)	4,85 кг

КОМПЛЕКТАЦИЯ

Пылесос	1 шт.
Валик турбощётки	4 шт.
HEPA–фильтр	2 шт.
Зарядная станция с функцией самоочистки и креплением для аксессуаров	1 шт.
Турбощётка DoubleSide	1 шт.
Щётка для очистки	1 шт.
Руководство по эксплуатации	1 шт.
Гарантийный талон	1 шт.

Производитель, постоянно улучшая и совершенствуя свою продукцию, оставляет за собой право вносить конструктивные изменения в спецификацию и дизайн товара, не ухудшающие его качество, без предварительного уведомления об этих изменениях. В технических характеристиках допускается погрешность ±10 %.

УСТРОЙСТВО ПРИБОРА

1. Кнопка самоочистки
2. Кнопка выбора режима работы
3. Кнопка включения
4. Дисплей
5. Ручка
6. Корпус пылесоса
7. Кнопка отсоединения бака для грязной воды
8. Бак для грязной воды
9. Турбощётка
10. Крышка заднего валика турбощётки
11. Задний валик турбощётки
12. Кнопка отсоединения валика
13. Передний валик турбощётки
14. Крышка переднего валика турбощётки
15. Бак для чистой воды
16. Кнопка отсоединения бака для чистой воды
17. Разъём для зарядки
18. Сетевой шнур
19. Отсек для хранения HEPA–фильтра
20. Отсек для хранения щётки для очистки
21. Индикатор работы режима сушки
22. Отверстия для выхода воздуха
23. Отсек для хранения валиков

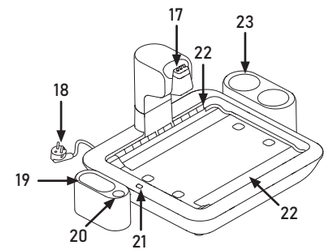

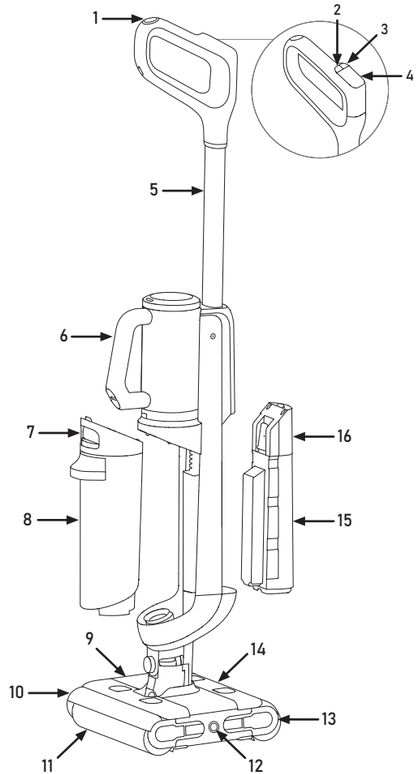

УСТРОЙСТВО ДИСПЛЕЯ

1. Индикатор уровня заряда батареи
2. Индикатор режима «СМАРТ»
3. Индикатор режима «ТУРБО»
4. Индикатор отсутствия воды в баке для чистой воды
5. Кнопка включения и выключения
6. Индикатор режима самоочистки
7. Индикатор блокировки валика турбощётки
8. Кнопка переключения режимов работы
9. Индикатор заполнения бака для грязной воды
10. Индикатор режима «СБОР ВОДЫ»
11. Индикатор режима «ДЕЗИНФЕКЦИЯ»
12. Индикатор низкого заряда батареи

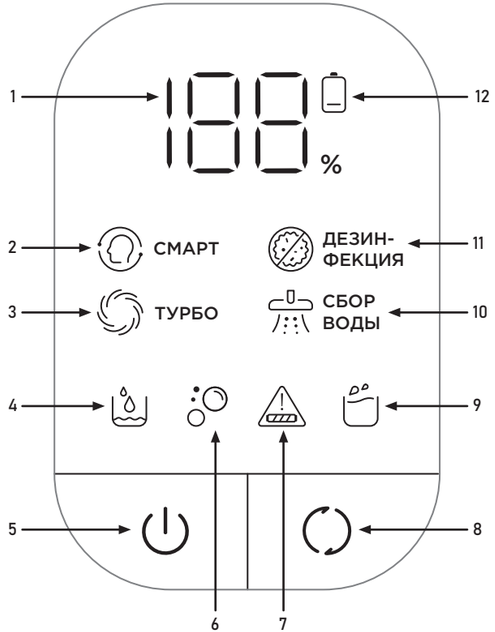

ПОДГОТОВКА К ЭКСПЛУАТАЦИИ

Аккуратно достаньте изделие и его комплектующие из коробки. Удалите все элементы упаковки, принадлежности и наклейки, находящиеся как снаружи, так и внутри гриля.

⚠
Не снимайте предупреждающие наклейки, наклейки-указатели (при наличии) и заводскую табличку с серийным номером изделия на корпусе устройства.

После транспортировки или хранения при низких температурах выдержите прибор при комнатной температуре примерно 2–3 часа перед включением.

Протрите корпус изделия и все съёмные детали влажной тканью и дайте им просохнуть. Тщательно просушите все элементы перед сборкой, включением и подключением прибора к розетке.

СБОРКА ПЫЛЕСОСА

1. Поставьте корпус пылесоса вертикально на пол. Ручку устройства установите в верхнее отверстие на корпусе пылесоса, как показано на схеме. Слегка надавите на ручку для срабатывания фиксатора. Когда фиксатор сработает, Вы услышите щелчок.

2. Чтобы снять ручку нажмите на фиксатор, расположенный за основным блоком, тонкой отвёрткой или другим тонким твёрдым предметом, затем потяните ручку вверх.

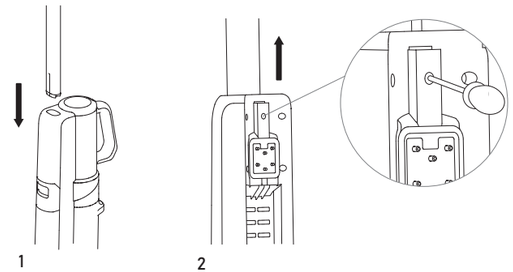

Перед использованием пылесоса, убедитесь, что бак для чистой воды и бак для грязной воды установлены на свои места.

⚠
Со снятыми баками запрещается включать и использовать прибор.

ЗАРЯДКА АККУМУЛЯТОРА

Установите зарядную станцию на ровную твёрдую сухую горизонтальную поверхность. Подключите сетевой шнур зарядной станции к электросети. При необходимости допускается использование удлинителя.

Установите пылесос на зарядную станцию. После установки на зарядную станцию прозвучит голосовое сообщение «Идёт заряд устройства». На индикаторе уровня заряда аккумулятора будет отображаться текущий уровень заряда аккумулятора. Через 5 минут после полной зарядки аккумулятора индикация дисплея погаснет, прибор будет готов к использованию.

В процессе работы при уровне заряда аккумулятора менее 20 % начнёт мигать индикатор низкого заряда. Рекомендуется завершить уборку и установить пылесос на зарядную станцию для подзарядки.

Прибор полностью заряжается в течении 5 часов.

Максимальное время работы устройства не более 35±5 минут на минимальном уровне мощности и не более 15±5 минут на максимальной мощности. Время зависит от выбранного режима работы и от напольного покрытия.

ПОРЯДОК РАБОТЫ

ЭКСПЛУАТАЦИЯ ПРИБОРА

1. Снимите бак для чистой воды с корпуса пылесоса, откройте крышку и наполните бак чистой холодной водой. Плотно закройте крышку бака и установите его на место.

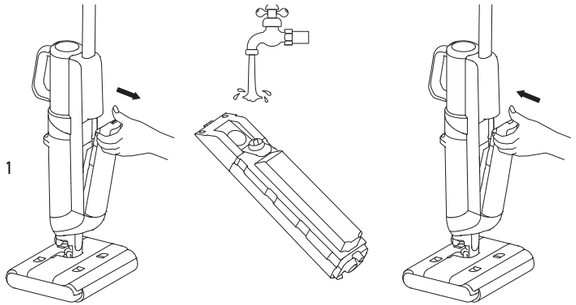

Если во время работы прибора вода закончится, прозвучит голосовое сообщение «Добавьте воды». Загорится индикатор отсутствия воды. Прибор автоматически отключится.

Наполняйте бак только водопроводной или фильтрованной водой, не добавляйте в бак и не растворяйте в воде химические моющие средства.

2. Переведите прибор в рабочее положение. Для этого слегка прижмите турбощётку ногой к полу, а ручку пылесоса потяните на себя. Рабочее положение прибора показано на схеме. Нажмите на кнопку. Пылесос включится в режиме «СМАРТ», загорится индикатор режима.
3. Для переключения между режимами уборки нажимайте на кнопку. Режимы будут переключаться в следующей последовательности — СМАРТ > ТУРБО > ДЕЗИНФЕКЦИЯ > СБОР ВОДЫ.

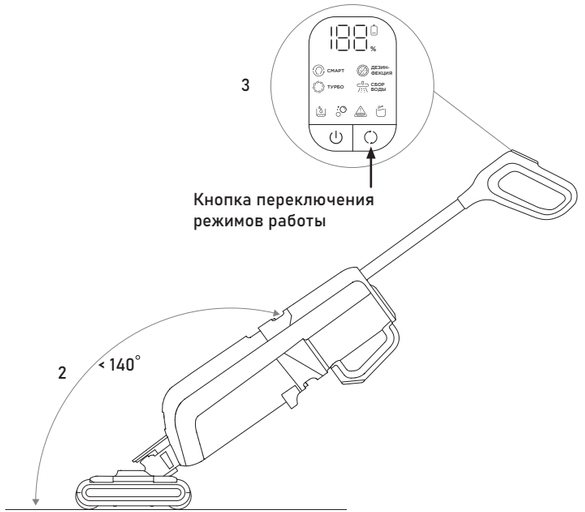

НИЖЕ ПРЕДСТАВЛЕНО ОПИСАНИЕ РЕЖИМОВ УБОРКИ:

Программа	Описание
СМАРТ	По умолчанию при включении пылесос работает в данном режиме. Уровень мощности всасывания определяется автоматически в зависимости от уровня загрязнения, что подходит для ежедневной уборки дома.
ТУРБО	Режим высокой мощности. Подходит для удаления стойких пятен.
ДЕЗИНФЕКЦИЯ	Пылесос автоматически регулирует мощность всасывания в зависимости от уровня загрязнения и активирует модуль стерилизации воды. Режим подходит для дезинфекции пола.
СБОР ВОДЫ	В данном режиме подача воды отключена. Режим подходит для завершающего этапа уборки и удаления остатков воды и пыли на полу.

Если во время уборки бак для грязной воды заполнится, прозвучит голосовое сообщение «Слейте грязную воду». Загорится индикатор заполнения бака для грязной воды. Прибор автоматически отключится. Установите пылесос в вертикальное положение и снимите бак для грязной воды. Слейте грязную воду в канализацию, промойте бак водопроводной водой, после чего установите его на место и продолжите уборку.

Во время уборки следите за наполнением бака для грязной воды. Не рекомендуется допускать его переполнения выше отметки максимального уровня (MAX).

4. Закончив уборку, нажмите кнопку для выключения пылесоса. Индикация на дисплее погаснет, снимите и опустошите бак для грязной воды, затем установите его на место.
5. Поместите пылесос на зарядную станцию, полностью наполните бак для чистой воды и включите функцию самоочистки, нажав на кнопку. Прозвучит голосовое сообщение сообщение «Начался режим самоочистки». Во время работы режима самоочистки будет гореть индикатор. По окончании самоочистки прозвучит голосовое сообщение «Самоочистка завершена» прибор выключится, начнётся зарядка прибора. Зарядная станция автоматически запустит функцию сушки, загорится индикатор работы режима сушки.

⚠

Функцию самоочистки можно активировать при уровне заряда аккумулятора более 20%.

Чтобы выключить режим сушки, нажмите на кнопку самоочистки.

Чтобы заново включить режим сушки, нажмите и удерживайте кнопку самоочистки в течении 3 секунд.

Слейте оставшуюся воду из бака для чистой воды и из бака для грязной воды и очистите прибор согласно разделу «ЧИСТКА И УХОД».

ЧИСТКА И УХОД

После каждого использования рекомендуется полностью очищать прибор, во избежание появления неприятных запахов и присыхания загрязнений на деталях пылесоса.

Обязательно чистите корпус турбощётки, валики турбощётки и бак для грязной воды. Используйте для очистки мягкие чистящие средства, либо мыльный раствор.

Перед повторным использованием пылесоса обязательно проверьте корректность сборки и правильность установки всех элементов. Не допускается использование пылесоса при неполной сборке всех комплектующих.

⚠

Ресурс работы HEPA-фильтра составляет не более 12 месяцев.

Запрещается при очистке прибора использовать грубые салфетки или губки, абразивные пасты. Недопустимо использовать любые химически агрессивные или другие вещества.
Используйте только мягкую сторону губки.

Очищайте прибор только в выключенном состоянии.

Запрещается погружать прибор и шнур электропитания в воду или помещать их под струю воды.

СНЯТИЕ И ЧИСТКА БАКА ДЛЯ ГРЯЗНОЙ ВОДЫ, И ФИЛЬТРУЮЩИХ ЭЛЕМЕНТОВ

1. Для снятия бака для грязной воды нажмите на кнопку-фиксатор на баке, потяните его на себя и вверх.
2. Снимите сепаратор и вытащите из него HEPA-фильтр.
3. Слейте грязную воду в канализацию, промойте бак и сепаратор от загрязнений с помощью щётки или губки, мягких чистящих средств и мыльного раствора.

   HEPA-фильтр очищайте с помощью кисточки и влажной губки. При необходимости промывайте HEPA-фильтр под проточной водой. Полностью просушите фильтр перед повторным использованием.

   Отверстие в отсеке для бака на корпусе пылесоса очистите влажной тряпкой.

   После очистки тщательно просушите все элементы перед сборкой.
4. Соберите бак для грязной воды в обратном порядке, и установите его на пылесос.

Порядок снятия и чистки бака для грязной воды и фильтрующих элементов.

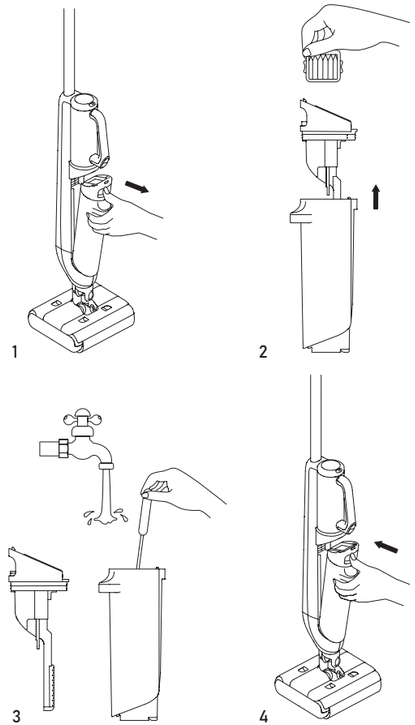

СНЯТИЕ И ЧИСТКА ВАЛИКА ТУРБОЩЁТКИ. ОЧИСТКА ТУРБОЩЁТКИ

⚠

Перед очисткой валиков и турбощётки обязательно снимите бак для грязной и бак для чистой воды. Если Вы перевернёте пылесос для очистки турбощётки, вода из баков попадёт внутрь пылесоса. Это может привести к поломке прибора. Попадание воды внутрь прибора не является гарантийным случаем.

1. Для снятия валиков турбощётки снимите крышки заднего и переднего валиков, для этого нажмите на кнопку фиксаторов крышек с двух сторон и потяните крышку вверх.
2. Нажмите на кнопку отсоединения валика, ручки валиков приподнимутся. Потяните каждый валик за ручку на себя, чтобы снять валики с турбощётки.
3. Промойте валики под проточной водой. Внутренности турбощётки очистите специальной щёткой, входящей в комплект поставки, либо влажной тряпкой. Для очистки используйте мягкие моющие средства и мыльный раствор. Для удаления намотавшихся шерсти и волос допускается аккуратно использовать ножницы. Срезая волосы и шерсть, следите за тем, чтобы случайно не срезать ворс валика.
4. После чистки установите валики в турбощётку.

Порядок снятия, установки валика и чистки турбощётки показан на схеме.

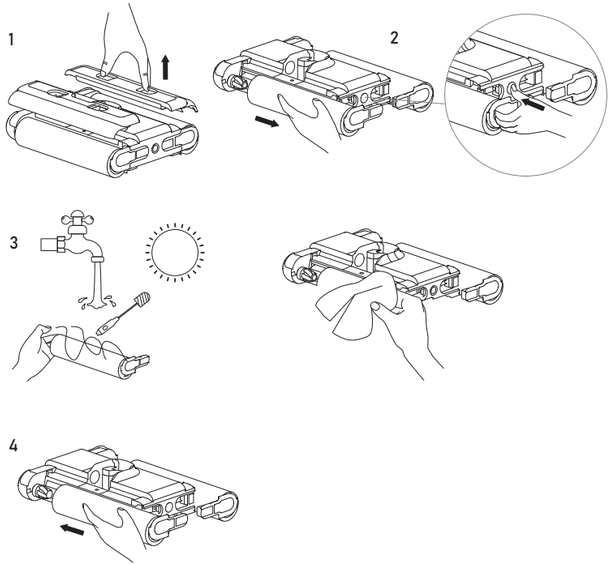

ХРАНЕНИЕ И ТРАНСПОРТИРОВКА

Для вашего удобства подставка оснащена отсеками для хранения валика турбощётки и щёточки для очистки.

Перед хранением очистите и просушите все части прибора. Прибор следует хранить в сухом вентилируемом месте вдали от нагревательных приборов и попадания прямых солнечных лучей.

При транспортировке и хранении не подвергайте прибор механическим воздействиям, которые могут повредить прибор и/или нарушить целостность упаковки.

Берегите упаковку прибора от попадания воды и других жидкостей.

ГОЛОСОВОЙ АССИСТЕНТ

Во время работы прибор сообщает о статусе работы и об ошибках. Описание каждого сообщения указаны в таблице.

Включение и отключение голосового ассистента производится с помощью длительного нажатия кнопки ◌.

Отключение

Нажмите и удерживайте кнопку ◌ 3 секунды, затем отпустите кнопку. Голосовой ассистент будет отключён.

Включение

Нажмите и удерживайте кнопку ◌ 3 секунды, затем отпустите кнопку. Голосовой ассистент будет снова включён.

ТАБЛИЦА ГОЛОСОВЫХ СООБЩЕНИЙ

Программа	Описание
Режим «СМАРТ».	Включён один из соответствующих режимов. Описание режимов смотрите в разделе «ЭКСПЛУАТАЦИЯ ПРИБОРА».
Режим «ТУРБО».	
ДЕЗИНФЕКЦИЯ.	
СБОР ВОДЫ.	
Добавьте воды.	Закончилась вода в баке для чистой воды. Снимите бак, долейте воды, установите его на место и продолжите уборку.
Слейте грязную воду.	Бак для грязной воды переполнен, необходима очистка. Установите пылесос в вертикальное положение и снимите бак для грязной воды. Слейте грязную воду в канализацию, промойте бак водопроводной водой, после чего установите его на место и продолжите уборку.
Роликовая щётка заблокирована, очистите роликовую щётку.	Необходимо проверить турбощётку на наличие застрявших предметов. Следуйте инструкциям в разделе «СНЯТИЕ И ЧИСТКА ВАЛИКА ТУРБОЩЁТКИ. ОЧИСТКА ТУРБОЩЁТКИ».
Низкий заряд батареи.	Напоминание о необходимости зарядить аккумулятор. Поместите пылесос на зарядную станцию.
Идет заряд устройства.	Пылесос установлен на зарядную станцию корректно, зарядка началась.
Включите режим самоочистки.	Напоминание о необходимости активировать функцию самоочистки по завершению работы.
Начался режим самоочистки.	Подтверждение активации функции самоочистки.
Почистите роликовые щётки.	Напоминание о необходимости очистки валиков турбощётки.

Программа	Описание
Чистка трубок продолжается.	Уведомление о продолжении работы режима самоочистки.
Самоочистка завершена.	Уведомление об успешном завершении работы функции самоочистки.
Начат режим сушки.	Уведомление о запуске режима сушки.
Низкий заряд батареи для самоочистки.	Уведомление о необходимости зарядить аккумулятор до уровня 20% и выше для запуска режима самоочистки. Зарядите аккумулятор.
Голосовой помощник включен.	Уведомления голосового ассистента включены.
Голосовой помощник выключен.	Уведомления голосового ассистента выключены.
Выключите пылесос.	Уведомление о выключении пылесоса.
Поставьте пылесос на базу для самоочистки.	После окончания работы и нажатия на кнопку выключения, требуется произвести чистку пылесоса. Поместите пылесос на зарядную станцию, полностью наполните бак для чистой воды, и включите функцию самоочистки нажав на кнопку.
Пылесос установлен на место.	Уведомление о правильной установке пылесоса на станцию.
Глубокая самоочистка.	Уведомление о переходе к этапу глубокой очистки в процессе работы режима самоочистки.
Почистите контейнер для грязной воды, чтобы избежать запаха.	Напоминание о необходимости очистки бака для грязной воды.

ПОИСК И УСТРАНЕНИЕ НЕИСПРАВНОСТЕЙ

Неисправность	Возможные причины	Способ устранения
Прибор не включается.	Аккумулятор разряжен.	Установите пылесос на зарядную станцию. Дождитесь полного заряда аккумулятора.
Прибор быстро отключается.		
Мигает индикатор.	Низкий уровень заряда батареи, прибор скоро выключится.	Рекомендуется завершить уборку и установить пылесос на зарядную станцию.
Аккумулятор не заряжается.	Шнур электропитания не подключён к сети.	Проверьте подключение шнура питания к розетке.
	Электрическая розетка неисправна.	Подключите шнур питания к исправной электрической розетке.
Мощность всасывания снизилась. Прибор издаёт посторонний шум.	Засорены фильтры или турбощётка.	Удалите застрявшие предметы из турбощётки. Очистите HEPA-фильтр и бак для грязной воды. Произведите чистку прибора согласно разделу «ЧИСТКА И УХОД».
Аккумулятор быстро разряжается.		
Прибор отключается во время работы.	Заблокирована турбощётка, засорён HEPA-фильтр или засорён бак для грязной воды.	
Загорается индикатор. Прибор отключается.	Турбощётка засорена или заблокирована.	

Неисправность	Возможные причины	Способ устранения
Прибор включён, но не реагирует на кнопку включения.	Пылесос установлен в парковочное положение.	Переведите прибор в режим работы. Для этого слегка прижмите турбощётку ногой к полу, а ручку пылесоса потяните на себя.
	Переполнен контейнер для грязной воды.	Очистите бак для грязной воды согласно разделу «ЧИСТКА И УХОД».
Не включается режим самоочистки.	Прибор не установлен на зарядную станцию или установлен некорректно.	Режим работает только при установке пылесоса на зарядную станцию. Для запуска данного режима установите пылесос на зарядную станцию. Убедитесь, что контакты для зарядки пылесоса совпали с разъёмом на зарядной станции.
	Заряд аккумулятора ниже 20%.	Для работы данного режима заряд аккумулятора должен быть не менее 20%. Зарядите аккумулятор.
На дисплее появляется код ошибки.	Системная ошибка, требуется перезапуск устройства.	Выключите пылесос, убедитесь в его правильной сборке, затем включите его снова. Если проблему не удаётся устранить самостоятельно, обратитесь в службу поддержки.

Если самостоятельно не удалось устранить неисправность, обратитесь в службу поддержки или в авторизованный сервисный центр.

ПРАВИЛА УТИЛИЗАЦИИ

Упаковку, руководство пользователя, а также сам прибор необходимо утилизировать в соответствии с местной программой по переработке отходов. После окончания срока службы не выбрасывайте прибор вместе с бытовыми отходами. Передайте его в специализированный пункт для дальнейшей утилизации.
Проявите заботу об окружающей среде. Отходы, образующиеся при утилизации изделий, подлежат обязательному сбору с последующей утилизацией в установленном порядке и в соответствии с действующими требованиями и нормами отраслевой нормативной документации, в том числе в соответствии с СанПиН 2.1.7.1322–03 «Гигиенические требования к размещению и обезвреживанию отходов производства и потребления».

ГАРАНТИЙНЫЕ ОБЯЗАТЕЛЬСТВА

Производитель гарантирует бесперебойную работу устройства в течение всего гарантийного срока, а также отсутствие дефектов в материалах и сборке.

В течение гарантийного периода изготовитель обязуется устранить путём ремонта, замены деталей или замены всего изделия любые заводские дефекты.

В гарантийное обслуживание входит бесплатный ремонт или замена элементов, вышедших из строя не по вине потребителя в течение гарантийного срока при условии эксплуатации изделия согласно руководству пользователя. Ремонт или замена элементов производится на территории уполномоченных (авторизованных) сервисных центров.

Гарантия вступает в силу только в том случае, если дата покупки подтверждена чеком или печатью магазина и подписью продавца на оригинальном гарантийном талоне. Настоящая гарантия признаётся лишь в том случае, если изделие применялось в соответствии с руководством по эксплуатации, не ремонтировалось, не разбиралось и не было повреждено в результате неправильного обращения с ним, а также сохранена полная комплектность изделия. Данная гарантия не распространяется на естественный износ изделия в том числе на антипригарное покрытие. Настоящая гарантия не распространяется на изделия, используемые в промышленных и/или коммерческих целях.

ГАРАНТИЯ НЕ РАСПРОСТРАНЯЕТСЯ В СЛЕДУЮЩИХ СЛУЧАЯХ:

Истёк гарантийный срок.

Если изделие, предназначенное для личных (бытовых, семейных) нужд, использовалось для осуществления предпринимательской деятельности, а также в иных целях, не соответствующих его прямому назначению.

Производитель не несёт ответственности за возможный материальный, моральный и иной вред, понесенный владельцем изделия и/или третьими лицами, по причине нарушения требований руководства пользователя при использовании, несоблюдения рекомендаций по установке и обслуживанию изделия.

Если дефект изделия вызван действием непреодолимой силы (природных стихий, пожаров, наводнений, землетрясений, бытовых факторов и прочих ситуаций, независящих от Производителя), либо действиями третьих лиц, которые Производитель не мог предвидеть.

Нарушение правил подключения (короткие замыкания, возникшие также в результате воздействия несоответствующего сетевого напряжения, как на само изделие, так и на изделия, сопряженные с ним), хранения и транспортировки изделия.

Любые случаи механического повреждения вследствие небрежного обращения: деформации, трещины, следы ударов, сколы, вмятины, замятия, тепловые повреждения, повреждение электрического шнура и др., полученные при эксплуатации изделия.

Несоблюдение правил эксплуатации согласно прилагаемого руководства.

Попадание внутрь посторонних предметов, жидкостей, насекомых, грызунов и т. д.

Имеются следы сторонней модификации, ремонта лицами, не имеющими соответствующей квалификации и не уполномоченными для проведения таких работ.

Если дефект вызван изменением конструкции или схемы изделия, подключением внешних устройств, не предусмотренных Производителем.

Гарантия не распространяется на узлы, механизмы и аксессуары, имеющие срок естественного износа (щётки, валики, съёмные фильтры, пылесборники и т.п.), а также аккумуляторные источники питания и батареи питания. В соответствии с руководством по эксплуатации под действие гарантии не подпадают работы по периодическому обслуживанию изделия.

ГАРАНТИЙНЫЙ СРОК И СРОК СЛУЖБЫ

На данное изделие предоставляется гарантия сроком на 12 месяцев, срок службы прибора составляет 3 года.

Вы можете получить дополнительную гарантию сроком на 12 месяцев, зарегистрировавшись на нашем сайте по ссылке: www.weissgauff.ru/warranty.

Срок службы изделия и срок действия гарантии на него исчисляются со дня его приобретения при условии, что эксплуатация изделия производится в соответствии с данным руководством, применимыми техническими стандартами и при соблюдении условий гарантийного обслуживания.

В случаях если дату продажи определить невозможно, то срок службы изделия и гарантийный период исчисляются с даты изготовления изделия.

Дату изготовления прибора можно найти в серийном номере, расположенном на идентификационной наклейке на корпусе изделия. Серийный номер состоит из 13 знаков. 4-й и 5-й знаки обозначают месяц, 6-й и 7-й — год выпуска устройства.

X	X	X	1	1	2	2	3	3	3	3	3	3

1 — месяц производства
2 — год производства
3 — серийный номер модели

www.weissgauff.ru

Made in China

V22 BLDC 250 Graphite DoubleSide AquaPro SelfDry, v2