Тоңазытқыш
пайдаланушы нұсқаулығы

ADRF225WBI

таңғажайып мүмкіндіктер

ASCOLI компаниясының бұйымын сатып алғаныңыз үшін рахмет

Еден құрылғысы

4783688

Мазмұны

Кіріспе және қауіпсіздік жөніндегі ескертулер	3
Электрлік талаптар	4
Тасымалдау жөніндегі нұсқаулық	6
Орнату жөніндегі нұсқаулық	6
Құрамалы тоңазытқышпен/мұздату камерасымен таныстыру	8
Өнімдерді тоңазытқыш/мұздату камерасына болжалды орналастыру	9
Температуралық режим және температураны реттеу	10
Іске қосу	11
Мұздатылған өнімдерді сақтау	11
Балғын өнімдерді мұздату	12
Мұз текшелерін әзірлеу	12
Еріту	13
Тазалау және күтім жасау	14
Бөлшектеу тәсілдері	15
Нені жасау керек және нені жасамаған жөн	16
Электр энергиясын үнемдеу бойынша кеңестер	17
Орнату бойынша нұсқаулық	18
Кепілдік	23
Техникалық қолдау қызметіне жүгіну	24
Электрлік сұлба	25
Техникалық сипаттамалары	26

Бұйымды қолданар алдында «Пайдаланушы нұсқаулығын» мұқият оқып шығыңыз

Сізді ұзақ жылдар бойы сенімді қызмет ету үшін арнайы жасалған жоғары сапалы тұрмыстық электр жабдығын таңдауыңызбен құттықтаймыз.

ЕСКЕРТУ!

МАҢЫЗДЫ!

Электрлік тұрмыстық аспабыңызды барлық қаптау материалдарынан және тасымалдау үшін пайдаланылатын қорғауыш протектордан толығымен босатылғанға дейін электр тарату желісіне ҚОСПАҢЫЗ.

1. Жабдықты көлденең күйде тасымалданған жағдайда компрессордағы майды дұрыс тарату үшін аспапты қосудың алдында кем дегенде 4 сағатқа тұрғызып қойыңыз.
2. Егер сіз есігінде құлпы немесе ысырмасы бар ескі тоңазытқышты кәдеге жаратуға жіберсеңіз, құлыпты/ысырманы бұзылған күйге келтіріңіз; кішкентай балалардың есік жабылып қалған тоңазытқыш камерасында құлыпталып қалу қаупін болдырмау үшін аспаптың қауіпсіз күйге келтірілгеніне көз жеткізіңіз.
3. Бұл тоңазытқыш/мұздату камерасы тек белгіленген мақсатқа сәйкес, яғни тамақ өнімдерін сақтау үшін пайдаланылуы тиіс.
4. Бұл тұрмыстық электр аспабын жағу арқылы кәдеге жаратуға болмайды. Қоршаған ортаға қамқорлық жасау және қоршаған ортаны қорғау жөніндегі біздің міндеттемелеріміз өзінің өзектілігін сақтайды. Бұл электрлік аспап нарыққа шығарылған жаңа ауқымның арасында өз орнын алды және ерекше экологиялық ниеттес қатынасымен ерекшеленеді. Сіздің тұрмыстық аспабыңыздың салқындату жүйесінде құрамында хлорфторкөміртектер мен гидрофторкөміртектері жоқ табиғи тектес субстанция (R600a деп аталады) қолданылады, оқшаулау үшін «циклопентан» деп аталатын экологиялық ниеттес материал қолданылды, олар оттың әсеріне ұшыратқан кезде ықтимал өртке қауіпті болып табылады. Сондықтан жабдықты пайдалану кезінде және тасымалдау кезінде оның салқындату жүйесінің контурларына/түтіктеріне зақым келтірмеу үшін абай болыңыз. Зақымдалған жағдайда жабдықтың, ықтимал тұтану көзінің, оттың әсеріне ұшырауына жол бермеңіз және аспап орналасқан орынжайды дереу желдетіңіз.
5. Тұрмыстық электртехникалық аспапты дұрыс кәдеге жарату туралы ақпарат алу үшін жергілікті көпшілік басқару органдарының қызметкерлеріне кеңес алу және жабдықты кәдеге жаратудың қолда бар мүмкіндіктері туралы ақпарат алу үшін хабарласуды ұсынамыз.
6. Біз бұл электртехникалық тұрмыстық аспапты жылытылмайтын, суық жерлерде (гаражда, қоймада, жапсарлас құрылыстарда, қораларда, үйдің ауласында және т.б.) пайдалануға кеңес бермейміз.
7. Электрлік тұрмыстық аспаптың максималды пайдалану тиімділігі мен ұзақ мерзімді үздіксіз қызмет етуін қамтамасыз ету үшін осы нұсқауларды мұқият оқып, орындау өте маңызды.
8. Оңай және жылдам қол жеткізу үшін розетканың ашық екеніне көз жеткізіңіз. Қосылу үшін ұзартқыштар мен электрлік үшайырларды пайдаланбаңыз (бірнеше шығысы бар адаптерлер).
9. Осы нұсқауларды орындау талабын елемеу кепілдік кезеңінде ақысыз қызмет көрсету құқығыңыздың жойылуына әкелуі мүмкін.
10. Желілік кәбілді аспапты орнатқаннан кейін аспапты электр желісіне кедергісіз қосу және оны электр желісінен ажырату қамтамасыз етілетіндей етіп орналастырыңыз.
11. Біз энергиямен жабдықтауды қосудың және өшірудің жеңілдігіне кепілдік беру үшін жеке ауыстырып-қосқышты пайдалануды ұсынамыз.

ЕСКЕРТУ: Жабдықтың қабығындағы немесе оның ішкі құрылымындағы желдеткіш саңылауларын бұғатталмаған күйде ұстаңыз.

ЕСКЕРТУ: Еріту процесін тездету үшін аспаптың өндірушісімен ұсынылғаннан басқа механикалық құрылғыларды немесе өзге
аспаптарды пайдаланбаңыз.

ЕСКЕРТУ: Салқындатқыш агент айналымының контуры бүлінбегеніне көз жеткізіңіз.

ЕСКЕРТУ: Тағам өнімдерін сақтауға арналған бөліктердің ішінде электр аспаптарын, егер олар жабдық өндірушісі пайдалануға ұсынған аспаптар түріне жатпаса, пайдаланбаңыз. Қажет болса, кейінірек кеңес беру үшін осы нұсқауларды сенімді жерде сақтауға кеңес береміз.

ЕСКЕРТУ: Бұл аспап, олар үшін олардың қауіпсіздігіне жауапты тұлға тарапынан қадағалау немесе нұсқама қамтамасыз етілген жағдайларды қоспағанда, дене, сенсорлық немесе ақыл-ой мүмкіндіктері шектеулі немесе қажетті тәжірибесі мен білімі жоқ адамдардың (соның ішінде балалардың) пайдалануына арналмаған. Балалар аспаппен ойнамайтындығына көз жеткізу үшін бақылауда болуы керек.

ЕСКЕРТУ: Аспапты жарылу қаупі бар заттарды, мысалы тұтанғыш пропелленттері бар аэрозоль баллондарын қолданбаңыз.

Бұл аспап үйде пайдалануға арналған және келесі қолданулар үшін жарамсыз:
- Дүкендердегі, кеңселердегі және басқа да жұмыс орталарындағы қызметкерлерге арналған асүй орындарында;
- «Қонатын жер және таңертеңгілік ас» типті мейманханаларда және осыған ұқсас орталарда;
- Бөлшек саудамен байланысы жоқ кейтерингтік қызмет көрсету үшін және басқа қолдануларда пайдалану.

ЭЛЕКТРЛІК ТАЛАПТАР

Ашаны электр тарату желісінің қабырғалық розеткасына салмас бұрын, электр аспабының ішіндегі электрлік сипаттамалары бар ақпараттық тақтада көрсетілген кернеу мен жиілік электр тарату желісінің сипаттамаларына сәйкес келетініне көз жеткізіңіз. Электрлік сипаттамалары бар ақпараттық тақта тоңазытқыштың сол жағында орналасқан. Біз бұл тұрмыстық электртехникалық аспапты электр тарату желісіне қолайлы ауыстырып-қосқышы мен балқымалы сақтандырғышы бар розетканы қолдана отырып, оңай қол жетімді жерде қосуды ұсынамыз. Электртехникалық аспаптың желілік кәбілі зақымданған жағдайда немесе оны ауыстыру қажет болған кез келген басқа жағдайда оны тек арнайы мақсаттағы желілік кәбілге ауыстыру керек, оны тек Авторизацияланған техникалық қызмет көрсету агентінен сатып алуға болады.

ЕСКЕРТУ! АСПАП ЖЕРГЕ ТҰЙЫҚТАЛЫ ТИІС

Егер аспаптың желілік сымының ашасы сіздің розеткаңызға сәйкес келмесе, ашаны желілік сымнан кесіп, қолайлы сыммен ауыстыру керек. Кесіп алынған ашаны жойыңыз, өйткені жалаңаш сымы бар аша үйдің кез-келген жеріне розеткаға сұғылған жағдайда электр тоғының соғу қаупін тудыруы мүмкін. Осы аспаптың желілік сымы ашасының құрылымына 13 А балқымалы сақтандырғышты кіреді. Егер балқымалы сақтандырғышты ауыстыру қажет болса, ауыстыру үшін ASTABEAB бекіткен бірдей номиналды BS 1362 балқымалы сақтандырғышы қолданылуы тиіс. Сақтандырғыштың қақпағын орнына қоюды ұмытпаңыз. Балқымалы сақтандырғышының қақпағы болмаған жағдайда, жаңа балқымалы сақтандырғыштың қақпағын орнатқанға дейін ашаны пайдалануға болмайды. Сақтандырғыш қақпағының түсі ашаның корпусындағы байланыс бетінде көрінетіндей болуы керек. Сақтандырғыштардың қақпақтарын біздің авторизацияланған техникалық қызмет көрсету агенттерінен сатып алуға болады.

МАҢЫЗДЫ! ЖЕЛІЛІК КӘБІЛДІҢ БАСҚА АШАСЫН ОРНАТУ
Осы аспаптың желілік кәбіліндегі сымдардың түстік кодталуы ашадағы клеммалардың түстік кодталуына сәйкес келмеуі мүмкін болғандықтан, келесі әрекеттерді орындаңыз: (сызбаны қараңыз).

1. Сары-жасыл немесе жасыл сымды (жерге тұйықтау) «E» таңбалануы бар немесе сәйкес символмен таңбаланған, немесе сары-жасыл немесе жасыл түспен белгіленген ашаның клеммасына жалғаңыз.

2. Көк сымды (бейтарап) «N» таңбалануы бар немесе қара түспен белгіленген ашаның клеммасына жалғаңыз.

3. Қоңыр сымды (фаза) «L» таңбалануы бар немесе қызыл түспен белгіленген ашаның клеммасына жалғаңыз.

Басқа ашалармен қолданған кезде 13 А балқымалы сақтандырғышты тікелей ашаға, жалғастырғыш тетікке немесе электр тарату желісі сақтандырғышының корпусына тікелей орнатуға болады. Қайсыбір күмән туындаған жағдайда электртехникалық жұмыстар жөніндегі білікті маманға хабарласыңыз.

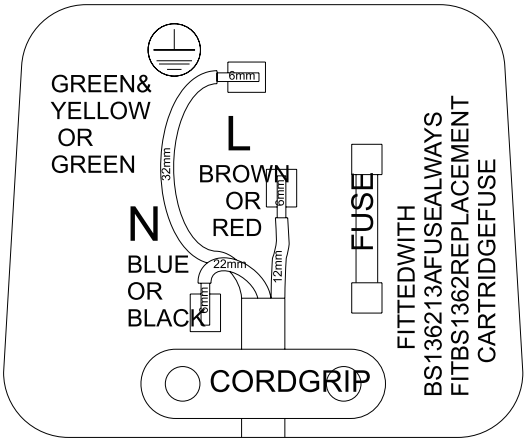

ТАСЫМАЛДАУ ЖӨНІНДЕГІ НҰСҚАУЛАР

1. Аспапты қатаң түрде тек тік күйінде тасымалдау керек. Тасымалдау кезінде қаптамасы тиеп жөнелту кезіндегі күйіндегідей өзгеріссіз күйде болуы тиіс.
2. Егер тасымалдау кезінде аспапты көлденең күйге қою қажет болса, оны аспаптың алдыңғы панеліне тікелей қарағаң кезде, тек сол жағына қарай қою керек. Аспапты қайтадан тік күйіне келтіргеннен кейін, оның қоспас бұрын, жүйе жұмысқа дайын күйге дейін реттелуі үшін кем дегенде 4 сағат осындай күйде ұстау керек.
3. Жоғарыда келтірілген нұсқаулықтардың орындалуын елемеу аспаптың зақымдалуына әкелуі мүмкін. Аспаптың өндірушісі осы нұсқаулықтарды сақтамау нәтижесінде аспаптың дұрыс жұмыс істемегені үшін жауап бермейді.
4. Аспап жаңбырдан, ылғалдан және қоршаған ортаның басқа да қолайсыз факторларынан қорғалуы тиіс.
5. Аспапты орналастыру кезінде еден жабынына, асүй жиһазына, жапсарлас құрылымдар мен есіктерге, инженерлік коммуникация құбырларына, қабырға жабынына және т.б. зақым келтірмеу үшін мұқият және абай болыңыз. Аспапты есігінен тартып жылжытуға болмайды.
6. Аспапты жылжытпас бұрын барлық сұйықтықты сорғыту науасынан ағызып тастаңыз. Толығырақ ақпарат «Еріту» және «Тазалау және күтім жасау» бөлімдерінде берілген.
7. Аспаптың артқы қабырғасындағы еріту жүйесінің су ағызу түтігі еріту кезінде пайда болған судың еденге төгілуіне жол бермеу үшін компрессордың жоғарғы жағындағы пластикалық буландырғыш панельге бекітілгеніне көз жеткізіңіз.

МАҢЫЗДЫ: Аспапты тазалау және жылжыту кезінде сақ болыңыз және саусақтар мен қолдардың жарақаттануын болдырмас үшін конденсатордың металл сымдарының төменгі бөлігіне тигізбеңіз. Аспаптың үстіне отыруға немесе оған тұруға болмайды, өйткені ол мұндай пайдалануға бейімделмеген. Осылайша сіз өзіңізге зақым келтіре аласыз немесе аспапты зақымдауы мүмкін.

МАҢЫЗДЫ: Аспапты жылжытпас бұрын және оны жылжытқаннан кейін, желілік сымының аспаптың астына қысылмағанына көз жеткізіңіз, өйткені мұндай қысылу кәбілдің зақымдалуына әкелуі мүмкін.

Балалардың аспаппен ойнауына немесе реттегіштердің орнын өзгерте отырып, ойнауына жол бермеңіз. STOVES нұсқаулықтарды сақтамау салдарынан жабдықтың кез-келген зақымдануы үшін жауап беруден бас тартады.

МАҢЫЗДЫ
ОРНАТУ БОЙЫНША НҰСҚАУЛЫҚТАР

1. Жабдық орнатылатын орынжайдағы кеңістік кемінде 10 текше метр болуы тиіс.

2. Толығырақ орнатудың жөніндегі нұсқаулар, соның ішінде ашылу бағытына қарай өзгертілетін есіктерді өзгерте іліп қою туралы нұсқаулар (солдан оңға қарай және керісінше).

3. Тоңазытқышты/ мұздату камерасын болжамды температура түнде және/немесе әсіресе қыста плюс 5 градустан (41 градус Фаренгейт) төмендеуі мүмкін суық орынжайға орнатуға болмайды.

Бұл мұздату камерасы бар тоңазытқыш +5 бастап +32 Цельсий градусына дейінгі (сәйкесінше Фаренгейт бойынша 41 және 90 градус) қоршаған орта температурасында жұмыс істеуге арналған. Сондықтан, егер аспап жылытылмайтын/суық бөлмелерде (гаражда, жертөледе, жапсарлас құрылыста, қорада, бастырманың астында және т.б.) орнатылса, аспап тиісті түрде жұмыс істемейді, бұл мұздату камерасының қызуына әкеледі, нәтижесінде мұздатылған өнімдердің сақтау мерзімі қысқаруы мүмкін.

1. Құрылғыны плиталарға, жылыту радиаторларына немесе тікелей күн сәулесінің астына қоймаңыз. Құрылғыны жылу немесе суық көздеріне жақын орнатқан кезде, екі жағынан келесі ең аз саңылаулардың болуын сақтаңыз:...

2. Құрылғыны жұмысқа дайындау үшін «Тазалау және күтім жасау» бөлімін қараңыз.

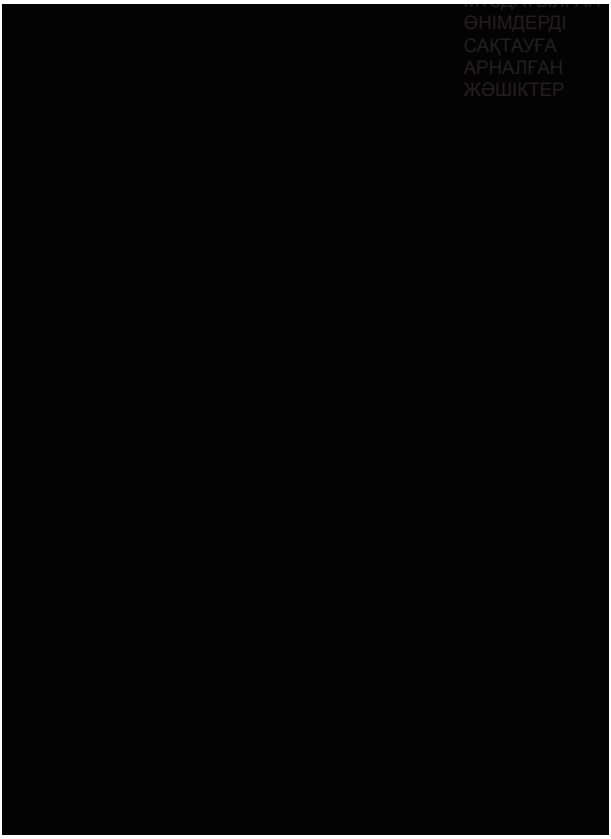
ӨНІМДЕРДІ
САҚТАУҒА
АРНАЛҒАН
ЖӘШІКТЕР

ҚҰРАМАЛЫ ТОҢАЗЫТҚЫШПЕН /МҰЗДАТУ КАМЕРАСЫМЕН ТАНЫСУ

Өнімдерді орналастырудың болжалды нұсқалары (сызбаны қараңыз)

1. Нан-тоқаш өнімдері, салқындатылған дайын тағамдар мен салқын дәмтатымдар, күнделікті тұтынылтын өнімдер, банкалар.
2. Шарап.
3. Ет, шұжық, ет тілімдері және т.б.
4. Жемістер, көкөністер, салаттар.
5. Мұздатылған өнімдер және балғын өнімдерді мұздату.
6. Мұздатылған өнімдер.
7. Май, ірімшік.
8. Кішкентай бөтелкелер, банкалар, сықпалар.
9. Жұмыртқалар.
10. Биік, үлкен бөтелкелер, сусындар.

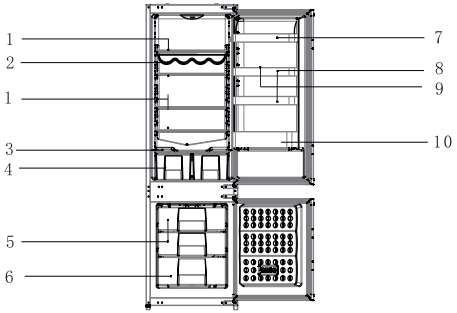

Төмендегі нұсқаулар мен ұсыныстар ең жақсы сақтау жағдайларын қамтамасыз етуге және тамақ өнімдерін сақтау кезіндегі гигиена талаптарын сақтауға бағытталған.

1. Тоңазытқыштың бұл бөлігі балғын өнімдер мен сусындарды қысқа уақытқа сақтауға арналған.
2. Мұздату камерасының бөлігінде **** таңбасы бар және балғын өнімдер мен дайын тағамдарды мұздатуға да, алдын-ала мұздатылған тамақ өнімдерді сақтауға да жарамды. Өнімдерді **** таңбасы бар мұздату камераларында сақтау кезінде өндірушінің мұздатылған өнімдер салынған пакетте көрсетілген нұсқауларын әрдайым сақтау керек.
3. Дайын тағамдар саңылаусыз жабылған контейнерлерде сақталуы тиіс.
4. Тағамдық үлдірге оралған балғын өнімдерді сөреге қоюға болады. Жаңа піскен көкөністер мен жемістерді жуып, сақтау үшін жемістер мен көкөністерге арналған пластикалық контейнерлерге салу керек.
5. Бөтелкелерді есік бөлігіне орналастыруға болады.
6. Шикі етті сақтау үшін оны полиэтилен пакетке салыңыз да, төменгі сөрелердің біріне қойыңыз. Контаминацияны болдырмау үшін шикі еттің дайын тағамдармен жанасуына жол бермеңіз. Қауіпсіздік мақсатында шикі етті екі-үш күннен артық сақтамаңыз.
7. Тамақ өнімдерді үлдірге оралған күйінде немесе қақпақпен жабылған ыдысқа салыңыз. Ыстық тағамдарды тоңазытқышқа салмас бұрын бөлме температурасына дейін суығанша күтіңіз. Күшті алкогольдік ішімдіктер саңылаусыз жабық ыдыста қатаң түрде тік күйінде сақталуы керек. Консервілердің қалдықтарын консерві банкаларында сақтауға болмайды.
8. Газдалған сусындарды мұздатуға болмайды, ал мұздатылған шырындар сияқты тағамдарды тым суық күйінде қолдануға болмайды.
9. Кейбір жемістер мен көкөністер шамамен нөл градус температурада сақталса, дәмі мен эстетикалық қасиеттерін жоғалтуы мүмкін. Сондықтан ананас, қауын, қияр, қызанақ және басқа да ұқсас өнімдерді тағамдық үлдірге ораңыз немесе оларды полиэтилен пакеттерге салыңыз.
10. Салқындатылған дайын тағамдарды және басқа да ұқсас өнімдерді ең төменгі температура сақталатын тоңазыту камерасының төменгі бөлігінің артқы қабырғасына жақын орналастырыңыз.
11. Сөрелер, науалар, контейнерлер, ашылмалы қақпақтар, бөтелкелерге арналған жәшіктер және науалар алынбалы болып табылады.
12. Мұздатылған өнімдерді бөлме температурасында еріту үшін қалдырмаңыз; мұздатылған тағамдарды ерітудің ең жақсы тәсілі - оларды баяу еріту үшін тоңазытқыш камерасына салу. Ерітілген өнім және / немесе одан шығатын шырын басқа өнімдерге түспейтініне көз жеткізіңіз.
13. Гигиена талаптарын сақтау үшін, тағамдарды тоңазытқышқа / мұздату камерасына салмастан бұрын, аспаптың беттеріне жанасуын болдырмау мақсатында, оларды әрдайым қолайлы орау материалдарын қолдана отырып, ораңыз.

ТЕМПЕРАТУРАЛЫҚ РЕЖИМ ЖӘНЕ ТЕМПЕРАТУРАНЫ РЕТТЕУ

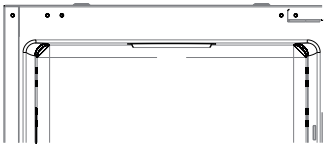

ІСКЕ ҚОСУ

Соңғы тексеріс
Тоңазытқышты/мұздату камерасын қолданудың бастаудың алдында келесілерге көз жеткізіңіз:

1. Камералардың ішкі бөліктері құрғақ және шкафтың артқы қабырғасының артында еркін ауа айналымы қамтамасыз етілген.
2. Камералардың ішкі бөліктері «Тазалау және күтім жасау» бөлімінде келтірілген ұсыныстарға сәйкес жуылған.
3. Желілік баусымның ашасы қабырғадағы розеткаға сұғылған, және электр қуатын беру қосылған. Есікті ашқан кезде ішкі жарықтандыру қосылады.
4. Компрессорды іске қосқан кезде сіз шуды ести аласыз. Салқындату жүйесінде саңылаусыз жабылған сұйықтық және газдар компрессордың қазіргі уақытта жұмыс істеп тұрғанына немесе жұмыс істемей тұрғанына қарамастан булануға (шуылға) әкелуі мүмкін. Бұл әсерлер қалыпты жағдай болып табылады.
5. Термостат реттегіші 1 мен 7 арасындағы орташа жайғасымға орнатылған.
6. Корпустың қабырғалары қызуы мүмкін, бұл қалыпты жағдай. Бұл аймақтардың қызуы конденсацияны болдырмау үшін құрылымдық түрде қарастырылған.
7. Тоңазытқыш пен мұздату камерасын қосқаннан кейін бірден жүктемеңіз. Сақтау үшін қолайлы температураға жеткенше күтіңіз. Температураны тексеру үшін дәл термометрді қолдануды ұсынамыз («Температуралық режим және температураны реттеу» бөлімін қараңыз).

МҰЗДАТЫЛҒАН ӨНІМДЕРДІ САҚТАУ

Қапталған сатып алынған мұздатылған өнімдер мұздатылған өнімді өндірушінің қаптамада келтірілген нұсқаулықтарына сәйкес сақталуы тиіс. Өндірушімен қамтамасыз етілген және мұздатылған өнімді сатушымен қолданылатын мұздатылған өнімнің жоғары сапасын сақтауды қамтамасыз ету үшін келесі ұсыныстарды орындаңыз:

1. Сатып алғаннан кейін мұздатылған өнімдер салынған пакеттерді мұздату камерасына мүмкіндігінше тез салыңыз.
2. Пакеттердің ішіндегі заттардың жарамдылық мерзімі көрсетілген заттаңбалармен жабдықталғанына көз жеткізіңіз.
3. Өндірушінің заттаңбаларда көрсетілген сақтау мерзімдерін сақтаңыз.

Электр қуаты ажыратылған жағдайда мұздату камерасының есігін ашпаңыз. Егер энергиямен жабдықтаудағы үзіліс 20 сағаттан аз уақытқа созылса, мұздатылған өнімдер бүлінбеуі тиіс. Егер электр қуаты 20 сағаттан астам уақыт бойы болмаса, мұздатылған өнімдерді шығарып, тексеру керек, содан кейін олар дереу тұтынылады немесе пісіріледі және дайын күйінде қайта мұздатылады.

БАЛҒЫН ӨНІМДЕРДІ МҰЗДАТУ

Жақсы нәтижеге қол жеткізу үшін төмендегі ұсыныстарды орындаңыз. Бір уақытта тым көп мөлшердегі өнімдерді мұздатуға салмаңыз. Өнімдердің сапасы ең тереңгі қабаттарға мүмкіндігінше тез мұздату кезінде жақсы сақталады.
Мұздату камерасының 24 сағаттық кезеңге арналған өнімділігін асырмаңыз, ол 4 кг (9 фунт) құрайды.

Өнімдерді мұздату камерасына жылы күйінде салу салқындату механизмінің өнімдер қатты күйге дейін қатып қалғанынша біраз уақыт үздіксіз жұмыс істеуіне әкеледі. Бұл тоңазытқыш камерасының уақытша қатты салқындауына әкелуі мүмкін.

Балғын өнімдерді мұздату кезінде термостат реттегішін «5» жайғасымына орнатыңыз. Салмағы 1/2 килограмға дейінгі (1 фунт) тамақ өнімдерінің шағын мөлшерін термостат реттегішінің орнын өзгертпестен мұздатуға болады.

Сіз мұздату камерасының кез-келген бөлігіне мұздату үшін балғын өнімдер мен салқындатылған дайын тағамдарды орналастыра аласыз.

МҰЗ ТЕКШЕЛЕРІН ӘЗІРЛЕУ

Мұз текшелерін жасауға арналған науаның 3/4 бөлігін толтырыңыз. Мұздатылған науаларды босату үшін шай қасық сабын қолданыңыз, ешқашан пышақтар мен шанышқылар сияқты өткір жиектері бар заттарды пайдаланбаңыз.

Ескерту: егер жаңадан дайындалған мұз текшелері бірнеше апта бойы қолданылмаса, олардың көлемі біртіндеп кішірейеді және уақыт өте келе мүлдем жоқ болып кетуі мүмкін.

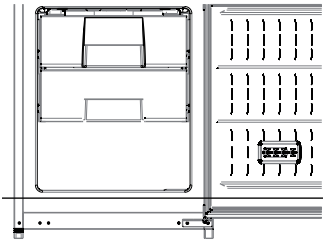

КҮТІМ КӨРСЕТУ ЖӘНЕ ТАЗАЛАУ

**Біз Сізге аспапты тазалаудың алдында электр қуатынан ажыратуға және ашаны розеткадан суырып тастауға кеңес береміз.

** Тоңазытқышты тазалау үшін өткір қажағыш аспаптарды, сабынды, тұрмыстық тазартқыш аспаптарды және балауыз жылтыратқыштарды ешқашан пайдаланбаңыз.

**Тоңазытқыш бөлігін тазарту үшін жылы суды қолданыңыз және оны құрғатып сүртіңіз.

**Тоңазытқыштың ішкі беттерін тазарту үшін шүберекті ерітіндіге батырып (бір шай қасық ас содасын бір су пинтасына (шамамен 0,6 л)), құрғатып сүртіңіз.

**Судың шамның корпусына тимегеніне көз жеткізіңіз.

Есіктердегі тығыздағыштарды үнемі тексеріп отырыңыз. Олар таза болуы тиіс.

Егер Сіз тоңазытқышты ұзақ уақыт пайдаланбасаңыз, оны өшіріңіз, бәрін шығарып алып, оны таза күйде және есіктерін ашық бойында қалдырыңыз.

Есік науаларын шығару

Есіктің науаларын алып тастау үшін, ішіндегілерінің барлығын шығарып, науаны жоғары қарай итеріңіз.
Жәшікті мұздату камерасынан шығары алу үшін, оны мүмкіндігінше өзіңізге қарай тартыңыз.

ІШКІ ЖАРЫҚТАНДЫРУ ШАМЫН БӨЛШЕКТЕУ ӘДІСТЕРІ (СЫЗБАНЫ ҚАРАҢЫЗ)

Егер ішкі жарықтандыру жұмыс істемесе, келесі әрекеттерді жасаңыз:

1. Розетканың шығысындағы ауыстырып-қосқышты «СӨНД.» күйіне орнатыңыз және желілік баусымның ашасын электр тарату желісінің розеткасынан суырып алыңыз.
сізге неғұрлым еркін қолжетімділікті қамтамасыз ету үшін ұштарын шығару қажет болуы мүмкін.

2. Көрсеткімен көрсетілген бағытта шамның диффузорын солға бұрып, диффузорды шығарып алыңыз.

3. Шамның екі жағында орналасқан бұрандаларды бұрауышпен бұрап, шығарып алыңыз.









НЕНІ ЖАСАУ КЕРЕК ЖӘНЕ НЕНІ ЖАСАМАҒАН ЖӨН

Жасау керек - құрылғыны үнемі тазалап, ерітіп отыру («Еріту» бөлімін қараңыз).
Жасау керек - шикі ет пен құс етін
күнделікті тұтынылатын дайын тағамдар мен өнімдерге қарағанда төменгі орында сақтаңыз.
Жасау керек - қырыққабат пен көкөністерден артық жапырақтарды алып тастап, барлығын топырағын тазартып алыңыз.
Жасау керек - сүттігенде, қырыққабатта, ақжелкен мен гүлді қырыққабатта сабақтарын қалдырыңыз.
Жасау керек - ірімшікті алдымен май өткізбейтін қағазға, содан кейін тағамдық үлдірге немесе полиэтилен пакетке мүмкіндігінше аз ауа қалдырып ораңыз. Өнімнің жақсы дәмі қалдыру үшін оны тоңазытқыштың камерасынан бір сағат бұрын шығарып алыңыз.
Жасау керек - шикі етті полиэтиленге немесе тағамдық жұқалтырға бос ораған жөн, себебі бұл кеуіп қалуды алдын алуға көмектеседі.
Жасау керек - балықты және субөнімдерді полиэтилен пакеттерге салыңыз.
Жасау керек - қатты иіс шығаратын немесе кеуіп қалуға бейім өнімдерді полиэтилен үлдірге немесе тағамдық жұқалтырға орап немесе тоңазытқыш камерасына салмас бұрын саңылаусыз жабылған контейнерге салу керек.
Жасау керек - нанды балғын күйінде ұзақ уақыт сақтау үшін,тығыздап орау керек.
Жасау керек - ақ шараптар, сыра, лагер сырасы және минералды суды берудің алдында салқындауы керек.
Жасау керек - тоңазытқыштың ішіндегісін мезгіл-мезгіл тексеріп отырыңыз.
Жасау керек - өнімдерді барынша жылдам қолдануға тырысыңыз, әрқашан өнімнің қаптамасында көрсетілген жарамдылық мерзімдерін сақтаңыз.
Жасау керек - сатып алынған мұздатылған өнімдерді өнімді өндірушінің қаптамасында келтірілген нұсқаулықтарына сәйкес сақтаңыз.
Жасау керек - үнемі жоғары сапалы балғын өнімдерді таңдап, оларды мұздатпас бұрын мұқият тазалаңыз.
Жасау керек - жылдам мұздатуды қамтамасыз ету үшін балғын өнімдерді кішкене бөліктерге бөліп, мұздатуға дайындаңыз.
Жасау керек - барлық тамақ өнімдерін тағамдық жұқалтырға орап немесе мұздату камерасына салуға қолайлы арнайы пакеттерге салыңыз, орау кезінде мүмкіндігінше барлық ауаны қаптамадан шығаруға тырысыңыз.
Жасау керек - мұздатылған өнімдерді сатып алғаннан кейін дереу орап, мүмкіндігінше тезірек мұздату камерасына салыңыз.
Жасау керек - мұздатылған өнімдерді тоңазытқыштың камерасында ерітіңіз.
Жасау керек - балмұздақты берудің алдында 10-20 минут бұрын мұздату камерасынан шығарып алыңыз.
Жасамаған жөн - тоңазытқыш камерасында бананды сақтамаған жөн.
Жасамаған жөн - тоңазытқышта қауынды сақтамаған жөн. Иісінің басқа өнімдерге тарап кетуін болдырмау үшін оны қысқа уақыт ішінде үлдірге орап салқындатуға болады.
Жасамаған жөн - тоңазытқыш камерасында және мұздату камерасында улы немесе кез келген басқа қауіпті заттарды сақтауға болмайды. Ол тек жеуге жарамды тамақ өнімдерді сақтауға арнап шығарылған.
Жасамаған жөн - тым ұзақ уақыт сақталған өнімдерді тамаққа қолданбаған дұрыс.
Жасамаған жөн - пісірілген тағамдар мен шикі өнімдерді бірге сақтау контейнерінде сақтамаңыз. Өнімдердің бұл түрлері жеке-жеке оралып, сақталуы тиіс.
Жасамаған жөн - ерітілген өнімдерге немесе олардан тамшылап тұрған шырынның басқа өнімдерге түсуіне жол бермеу керек.
Жасамаған жөн - есікті ұзақ уақыт ашық күйінде қалдырмаңыз, өйткені бұл электр энергиясының артық шығынына әкеледі және, сәйкесінше, құрылғыны пайдалану құнын арттырады және артық мұз пайда болады.
Жасамаған жөн - мұзды кетіру үшін пышақтар немесе шанышқылар сияқты өткір жиектері немесе тістері бар заттарды қолданбаңыз.
Жасамаған жөн - мұздату камерасына газдалған сұйықтықтары бар бөтелкелерді немесе саңылаусыз жабық банкаларды салмаңыз, себебі олар жарылып кетуі мүмкін.
Жасамаған жөн - балғын өнімдерді мұздату кезінде мұздатуға рұқсат етілген ең жоғары жүктемені (әр 24 сағат сайын 4 кг) асырмаңыз.
Жасамаған жөн - балаларға балмұздақ немесе жеміс мұзын мұздату камерасынан шығарғаннан кейін бірден бермеңіз. Өте төмен температура еріндерін «аязды күйікке» шалдыруы мүмкін.
Жасамаған жөн - балғын өнімдер мен дайын тағамдарды мұздату кезінде мұздату камерасының мұздату өнімділігінен (әр 24 сағат сайын 4 кг) аспау керек.
Жасамаған жөн - газдалған сусындарды мұздатуға болмайды.
Жасамаған жөн - ерітілген өнімдерді қайтадан мұздатуға болмайды. Мұндай өнімдерді дереу жеу керек немесе пісіру керек, содан кейін ғана қайта мұздатуға болады.
Жасамаған жөн - мұздату камерасынан өнімді дымқыл қолмен алуға болмайды.
Жасамаған жөн - мұздату камерасының есігін бөліктің ашылмалы қалқаншасын орнына орнатқанға дейін жабуға болмайды.
Жасамаған жөн - мұздатылған өнімдерді бөлме температурасында еріту үшін қалдырмаңыз; ерітудің ең жақсы тәсілі - оларды баяу еріту үшін тоңазытқышқа салу болып табылады. Ерітілген өнімдер немесе олардан шығарылатын шырындар басқа өнімдерге түспейтініне көз жеткізіңіз.

ЭЛЕКТР ЭНЕРГИЯСЫН ҮНЕМДЕУ БОЙЫНША КЕҢЕСТЕР

1 - сіздің электр аспабыңыз орнатылған жерде жақсы желдету қамтамасыз етілгеніне көз жеткізіңіз. Егер қоршаған орта температурасы төмен болса (бірақ ешқандай жағдайда +5 °C-нан төмен емесе), электр энергиясы аз жұмсалады. Бұл жағдайда тоңазытқыш камерасындағы және мұздату камерасындағы температура деңгейін дәл термометрдің көмегімен тексеріп, қажет болған жағдайда термостаттың бұрылмалы реттегішімен төмен теңшелімді орнатыңыз («1» жайғасымына жақын).

2- салқындатылған / мұздатылған өнімдерді сатып алу мен оларды тоңазытқышқа / мұздату камерасына салу арасындағы уақыт, әсіресе жазда, қол жетімді минималды деңгейде сақталатынына көз жеткізіңіз. Мұздатылған өнімдерді тасымалдау үшін арнайы тоңазытқыш-сөмкені қолдануды немесе мұздатылған өнімдерді арнайы жылу оқшаулағыш пакеттерге салуды ұсынамыз.

3- аспаптың есігін(есіктерін) қажет болғаннан ұзақ уақытқа ашық күйінде қалдырмаңыз және әр ашқаннан кейін әрдайым тығыздап жабылатындығын тексеріңіз.

4-тоңазытқышты / мұздату камерасын үнемі ерітіп отырыңыз («Еріту» бөлімін қараңыз).

5- мұздатылған өнімдерді тоңазытқыш камерасында ерітіңіз, өйткені олар мұз пакеттері сияқты жұмыс істейді, бұл тоңазытқыш камерасында төмен температураны ұстап тұруға көмектеседі.

АҚАУЛЫҚТАРДЫ ЖОЮ

1. Егер құрылғы электр желісіне қосылғаннан кейін жұмыс істемесе, келесі тексерулерді орындаңыз:
Желілік баусымның ашасы розеткаға тиісті түрде салынған және желідегі электр қуатының берілісі үзілмеген (электр тарату желісіндегі қуат кернеуінің болуын тексеру үшін, сол розеткаға жұмыс істеп тұрған басқа аспапты қосыңыз).
2. Келесі жағдайлардың бірі орын алды ма: сақтандырғыш жанып кетті/автоматты ажыратқыштар іске қосылды / электр тарату желісінде кернеу жоқ.
3. Температура реттегіші дұрыс күйге орнатылған.
4. Желілік баусымның ашасы, егер ол ауыстырылған болса, электр желісіне дұрыс қосылған.

Егер жоғарыда аталған барлық тексерулерден кейін құрылғы әлі жұмыс істемесе, «Техникалық қолдау қызметіне хабарласу» бөлімін қараңыз.
Жоғарыда аталып өткен барлық тексерулердің орындалғанына көз жеткізіңіз, өйткені техникалық қолдау қызметкері ешқандай ақаулар таппаған жағдайда төлем алынады.

ОРНАТУ БОЙЫНША НҰСҚАУЛЫҚТАР
(Барлық өлшемдері миллиметрмен (мм) келтірілген)

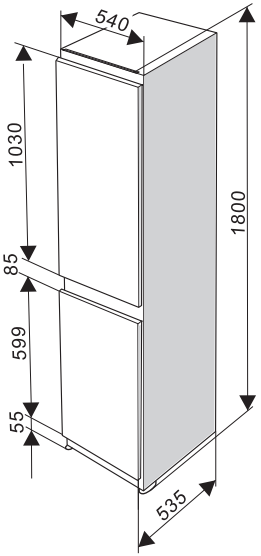

Тоңазытқыш

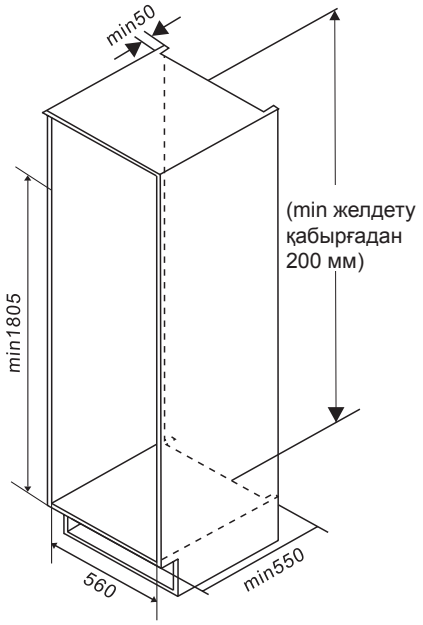

Жиһаз

ЖИҺАЗ БЕН ТОҢАЗЫТҚЫШ ӨЛШЕМДЕРІ

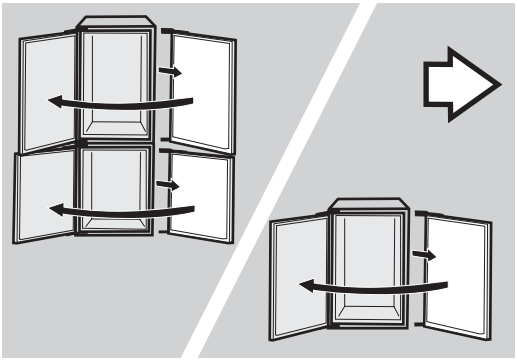

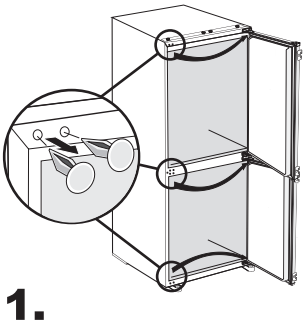

1.

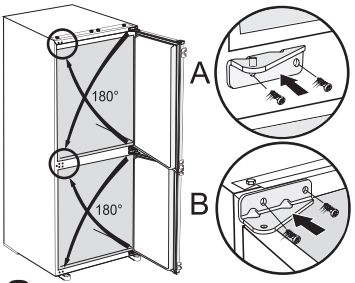

2.

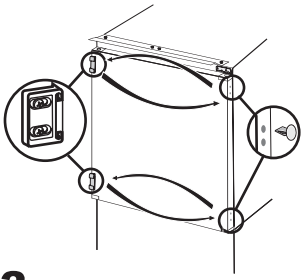

3.

Есіктердің ашылу бағытын өзгерту (солдан оңға қарай және керісінше) ілмектердің орнын өзгерту арқылы жүзеге асырылады. Жоғарыдағы суреттерді қараңыз.

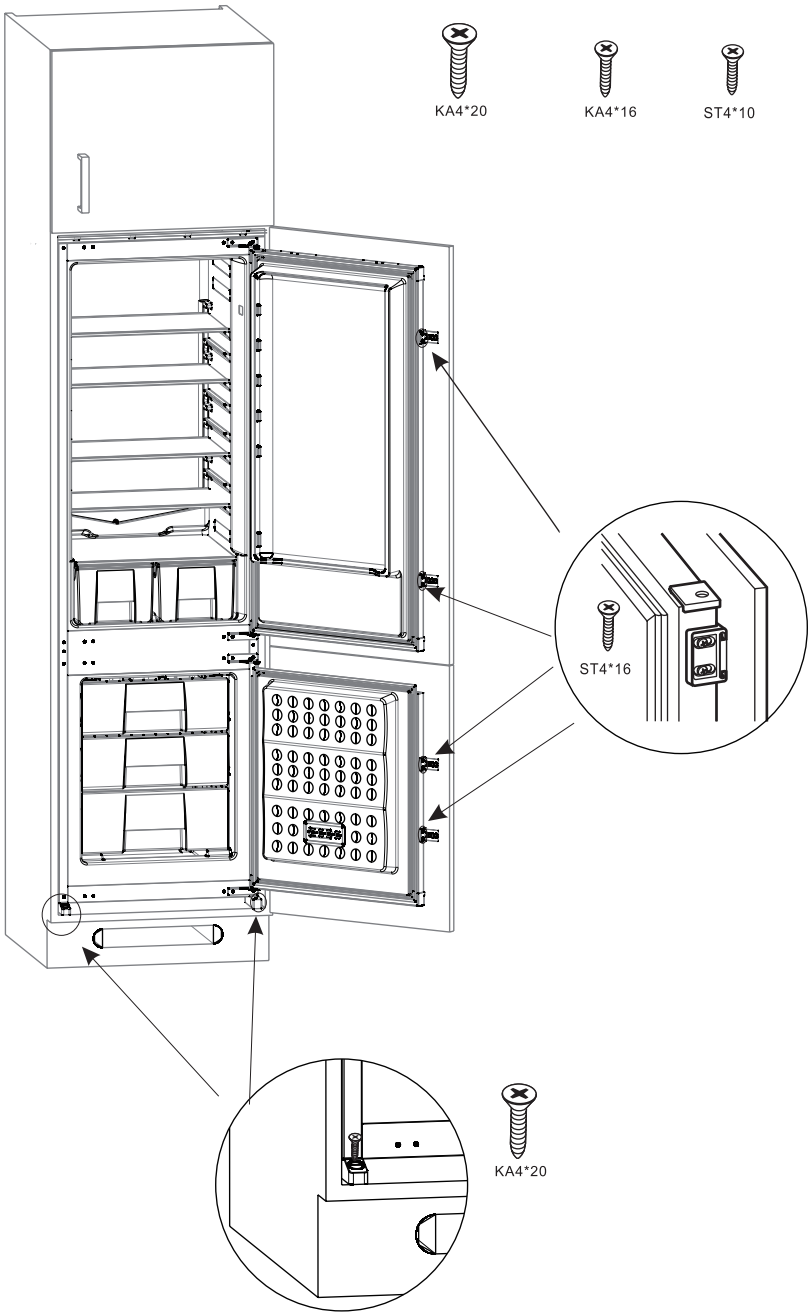
KA4*20
KA4*16
ST4*10
ST4*16
KA4*20

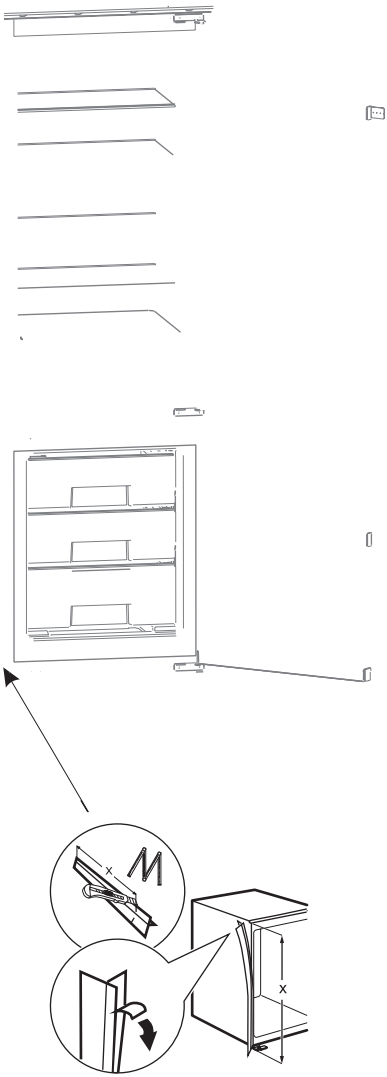
x

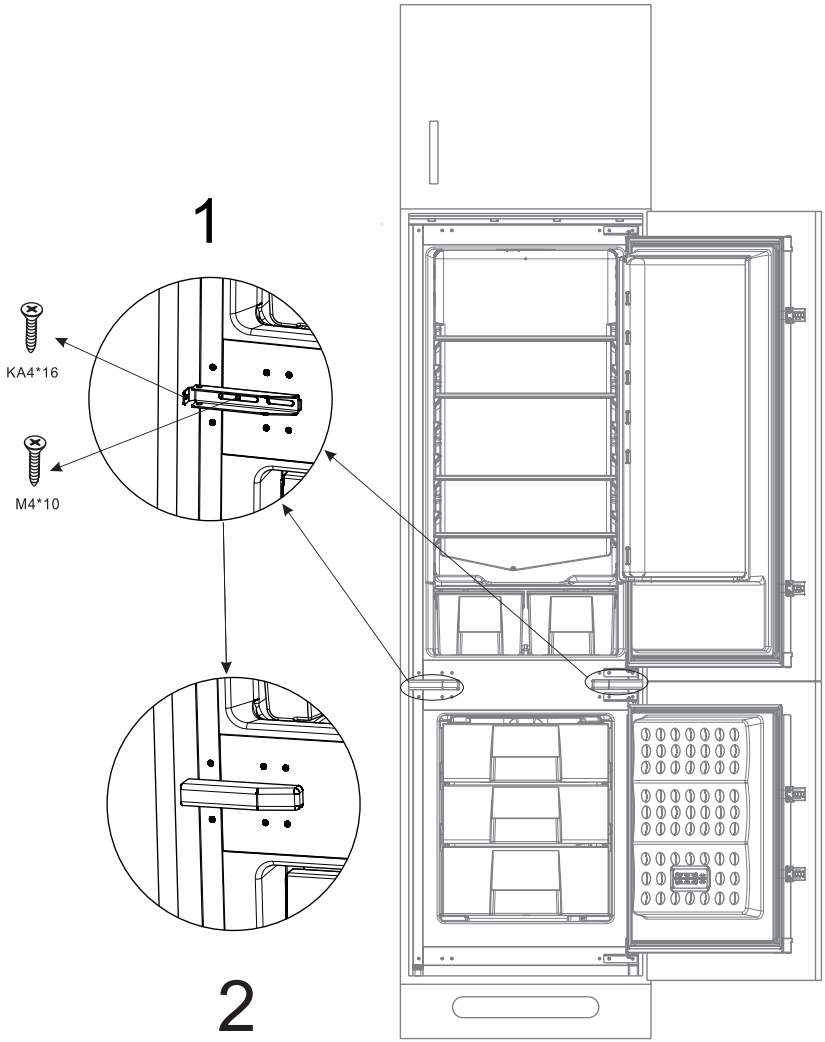

1. Жалғастырғыш пластинаның көмегімен тоңазытқыш пен шкафты бұрандалы қосылыстармен бекітіңіз.
2. Жалғастырғыш пластинаға сәндік бітеуішті орнатыңыз.

КЕПІЛДІКТІ ҚЫЗМЕТ КӨРСЕТУ БОЙЫНША МӘЛІМЕТТЕР

Сіздің жаңа аспабыңызға алғашқы сатып алған күннен бастап 12 ай мерзімге тегін жөндеу кепілдігі беріледі.
Кепілдікті міндеттемелер қай жағдайда қолданылады?
1. Кепілдікті міндеттемелер материалдардың ақауларының, жинақтауыштардың ақауының немесе өндірістік ақаулардың болуы нәтижесінде қажет жөндеуді орындауға қолданылады.
2. Шығын материалдарын қоспағанда, функционалдық жиынтықтаушылардың құнына.
3. Біздің авторизацияланған жөндеу маманының жөндеу жұмыстарын орындау құнына.

Кепілдікті міндеттемелер қай жағдайда қолданылмайды?
1. Тасымалдау, жеткізу кезіндегі зақымдануға немесе байқаусызда зиян келтіруге, сондай-ақ кездейсоқ немесе қасақана мақсатқа сай емес пайдалану себебінен зақымдануға.
2. Аспап орнатылған шкафқа, реттегіштерді қоса алғанда сыртқы компоненттерге, ашылмалы қақпақтарға,тұтқаларға немесе жәшіктердің қақпағына.
3. Мұзға арналған науаларды, қырғыштарды, науаларды, сүзгілерді және жарықтандыру шамдарын қоса алғанда, бірақ шектеусіз керек-жарақтарға немесе шығын материалдарына.
4. Авторизацияланбаған тұлғалардың жөндеу жұмыстарын орындау әрекетінің нәтижесінде немесе пайдаланушы нұсқаулығында орнату жөніндегі нұсқаулықтарда жазылған талаптарды бұза отырып, аспапты тиісінше орнатпаудың нәтижесінде талап етілетін жөндеуге.
5. Коммерциялық мақсаттағы орынжайларда немесе кез-келген тұрақты тұруға арналмаған орынжайларда пайдаланылған бұйымдарды жөндеуге.
6. Мұздату камерасындағы немесе мұздату камералары бар тоңазытқыштардағы өнімдердің бұзылуына (өнімнің бүлінуінен сақтандыру көбінесе үй мүлкін кешенді сақтандыру саясатына қосылады немесе оны сіз сатып алған бөлшек сауда компаниясы бөлек ұсынуы мүмкін).

Маңызды ескертулер
1. Сіздің өніміңіз тек үйде пайдалануға арнап жобаланған және жасап шығарылған.
2. Кепілдікті міндеттемелер бұйымды коммерциялық мақсаттағы орынжайларда немесе тұрақты тұруға арналған орынжай болып табылмайтын кез келген басқа орынжайларда орнатқан және/немесе пайдаланған жағдайда күшін жояды.
3. Бұйымды орнату, орналастыру және пайдалану ілеспе құжаттамада - «Пайдаланушы нұсқаулығында» келтірілген нұсқаулықтарға сәйкес жүзеге асырылуы тиіс.
4. Кепілдік тек Ұлыбритания мен Солтүстік Ирландия Біріккен Корольдігінің шекарасында беріледі.
5. Кепілдікті міндеттемелер тек жаңа бұйымдарға ғана қолданылады және бұйымды қайта сатқан жағдайда қолданылмайды.
6. Кез келген кездейсоқ немесе одан кейінгі залал үшін жауапкершіліктен бас тарту, кепілдік сіздің заңнамада көрсетілген немесе субъективті құқықтарыңызға ешқандай қысым келтірмейді.

ТЕХНИКАЛЫҚ ҚОЛДАУ ҚЫЗМЕТІНЕ ЖҮГІНУ

Кассалық чекті және/немесе бұйымды сатып алу фактісін растайтын кез келген басқа құжаттарды сенімді жерде сақтаңыз; егер сізге бұйымға кепілдікті қызмет көрсету қажет болған жағдайда, олар қажет болады.
Сервиске хабарласпас бұрын, «Пайдаланушы нұсқаулығында» келтірілген ақауларды анықтау және жою бойынша нұсқауларды орындаңыз, өйткені кепілдік мерзімі әлі бітпегеніне қарамастан, техникалық қызмет көрсету бөлімінің қызметкері ешқандай ақауларды таппаған жағдайда төлем алынуы мүмкін.
Бұйымды өндірушімен белгілеген кепілдік қызмет көрсету мерзімі аяқталғаннан кейінгі кезеңде техникалық қызмет көрсету.
Егер сіз ұзартылған кепілдікті сатып алсаңыз, кеңейтілген кепілдік қызметтері туралы шартта келтірілген нұсқаулықтармен танысыңыз.
Олай болмаған жағдайда, ақылы жөндеу және техникалық қызмет көрсету қызметтерін алу үшін жоғарыда көрсетілген тиісті нөмірге хабарласыңыз.



Бұл бұйымға электронды және электрлік жабдықты кәдеге жарату үшін қарастырылған кәдеге жарату кезінде іріктемеліс ұрыптау символы қолданылады.
Бұл бұйымның қоршаған ортаға минималды әсер ете отырып қайта өңдеу және бөлшектеу мақсатында ЕО 2002/96/ЕО Директивасының нұсқауларына сәйкес кәдеге жаратылуы тиіс дегенді білдіреді. Толығырақ ақпарат алу үшін жергілікті немесе аймақтық билік өкілдерімен хабарласыңыз. Кәдеге жарату кезінде іріктемелі сұрыптау жөніндегі нұсқамаларға сәйкес кәдеге жаратылмайтын электрондық және электрлік бұйымдар, олардағы қауіпті заттардың болуының себебінен қоршаған орта үшін және адамдардың денсаулығы үшін әлеуетті қауіпті болып табылады.

ЭЛЕКТРЛІК СҰЛБА

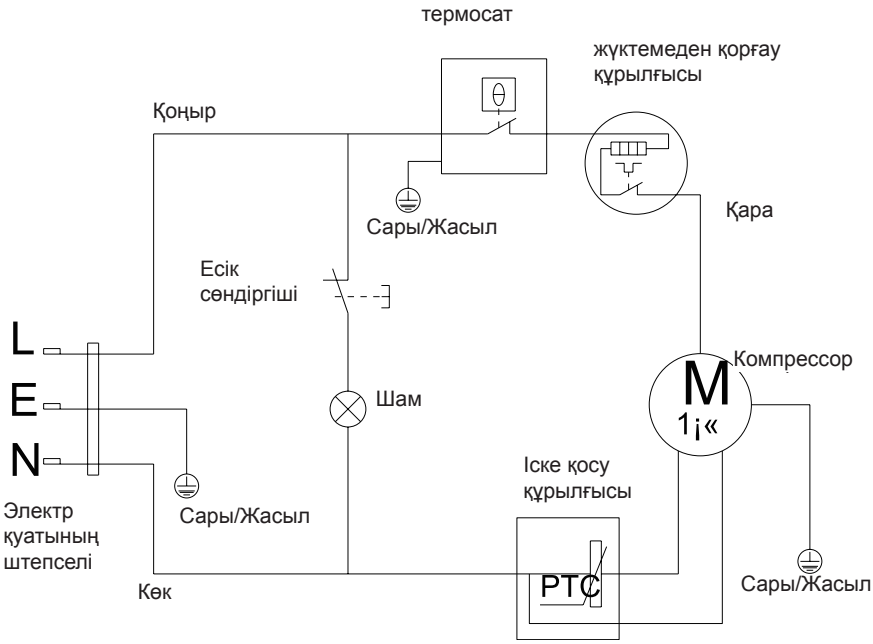

ТЕХНИКАЛЫҚ СИПАТТАМАЛАРЫ

Үлгісі:	ADRF225WBI
Климаттық класс	ST
Электр тоғымен зақымданудан қорғаудың класы	1
Жалпы нетто сыйымдылығы (л)	225
Мұздату камерасының нетто сыйымдылығы (л)	44
Санаттардың жұлдызшалармен таңбалануы	****
Мұздату бойынша өнімділігі	3 кг / 24 сағ
Атаулы кернеу / атаулы жиілік	220-240 В
Атаулы жиілігі	50 Гц
Атаулы тоқ (А)	0.6
Тұтынатын қуат (кВт-сағ/24 сағ)	0.67
Тоңазыту агенті, мөлшері	R600a (43 г)
Таза салмағы (кг)	54
Жалпы салмағы (кг)	58
Өлшемдері (Е Х Т Х Б)	540 x 535 x 1800
Шуыл деңгейі (дБ)	38

Ескертпелер: Технологияның үздіксіз дамуы мен өнімнің дизайнын жақсарту себебінен пайдаланушы нұсқаулығындағы мәліметтер өнімнің нақты сипаттамасынан сәл өзгеше болуы мүмкін. Бұйымның нәлінде (техникалық деректері бар тақтайшада) келтірілген деректер басым болып табылады.

Өндіруші:
«Асколи Кухонные Системы» ЖШҚ
Ресей, 129626, Мәскеу қ., Мир даңғылы, 106-үй, 321-кеңсе

Импорттаушы:
«Асколи Кухонные Системы» ЖШҚ
Ресей, Мәскеу, Мир Даңғылы, 106-үй, I-орынжай, 28-бөлме (№321).
Тел.: (495) 682-48-77