KIOXIA

# EXCERIA PLUS G2 Portable SSD Manual

**Included items**
Portable SSD (1 main unit, the “Product”), USB Type-C® to A cable (1), USB Type-C to C cable (1), Manual (this document)

**Read before use**
Before using our Products, please read the manual for the Product (this “Manual”), Safety Instructions and Warranty Statement (**personal.kioxia.com/support/warranty/**), and a user manual for the host device with which the Product is used (the “Host Device”). Please keep this Manual for future reference.
The latest product specification, the latest version of this document, “Safety Instructions”, “Warranty Statement” and “SSD Utility Management Software” can be found on the support page (**personal.kioxia.com/support/**).

**Mandatory actions**
- Plug the Product into a USB port.
  Plug this product directly to a USB port of a Windows PC, Mac, PS4 Pro/PS4 (hereinafter collectively referred to as PS4), PS5, Xbox Series X/S, iPad Air, iPad Pro, iPhone, or Android Smartphone/Tablet.
  Please visit our website for information on the required OS and devices version at (**personal.kioxia.com**).

- Keep the USB connector of the Product always clean.
  Use a soft, dry cloth for cleaning.

**USB interface**
- Compatible USB interface

| Supported host interface |
|---|
| USB 3.2 Gen 2 (formerly known as USB 3.1 Gen 2)/USB 3.2 Gen 1 (formerly known as USB 3.1 Gen 1/USB 3.0)/USB 2.0 (*1) |

*1: Read/write speeds differ depending on the Host Devices and each Product.

**Names and connection method (the illustrations are conceptual drawings)**

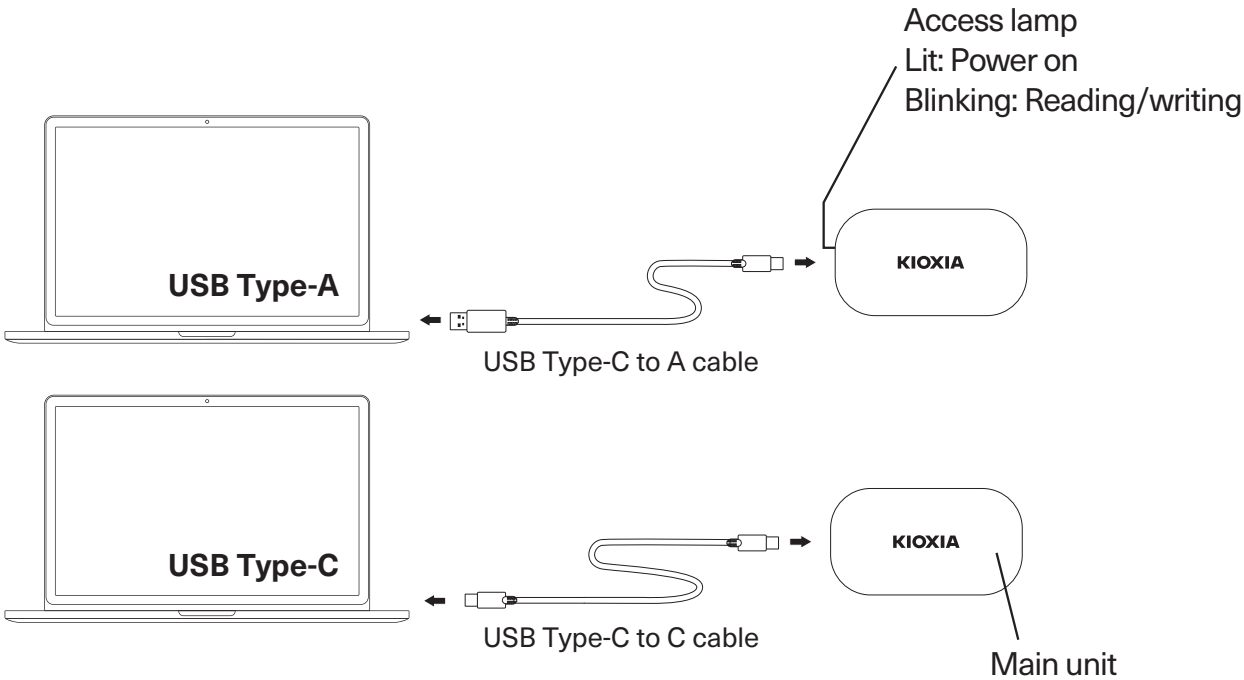


**●Plugging and unplugging**

To properly plug the Product into and unplug it from a compatible Host Device, follow the procedure in the user manual of the Host Device.

**Plugging:**

Plug the Product into a USB port on your Host Device according to the user manual of the Host Device.
Forced plugging can damage or break the Product and/or the USB port.
Orienting the Product properly, plug the Product into a USB port on a Host Device as far as it goes.
The Product will not work properly if plugged poorly or oriented improperly.

**Unplugging:**

Follow the steps below to unplug the Product from a USB port on a Host Device while the Host Device is up:
*The steps or descriptions may vary depending on the version of operating system.

**· Windows**

1. Click “Safely Remove Hardware” icon on the taskbar.
2. Click “Remove EXCERIA PLUS G2”.
3. Check “Remove Hardware” appearing on the window.
4. Unplug the Product.

**· Mac**

1. Drag and drop “KIOXIA” icon on the desktop to the trash icon.
2. Check that the “KIOXIA” icon is disappearing and inactive. Unplug the Product.

**· Other Host Devices**

1. Safely remove the product according to the user manual.

**Password lock function**

- The password lock function can be used by using “SSD Utility Management Software”. This function is available only on Windows. Please visit our website for information on the required OS version (**personal.kioxia.com/support/**).

**Privacy data**

- Please confirm details of the privacy policies of KIOXIA, its subsidiaries and affiliates by contacting those companies directly.
- The Product, once directly or indirectly returned to KIOXIA, may be analyzed for quality improvement purposes by KIOXIA or a company that provides components or services for the Product. Data that may still be remaining on the Product will be treated in confidence and will not be shared with any other third party. The returned Product and the data will be destroyed after the analysis.

**Export and import**

- Any export, re-export, import and re-import of the Product (the Product incorporates encryption hardware) , related software, software (including such as encryption function, but not limited to) you have installed on the Product and data you have written in the Product are strictly prohibited except in compliance with the Japanese Foreign Exchange and Foreign Trade Law, the U.S. Export Administration Regulations and all applicable export laws and regulations.



**DISPOSAL OF PRODUCTS**

This symbol indicates that this product must not be treated as household waste. By ensuring this product is disposed of correctly, you will help prevent potential negative consequences for the environment and human health, which could otherwise be caused by inappropriate waste handling of this product. For more detailed information about recycling of this product, please contact your local city office, your household waste disposal service or the shop where you

purchased the product.

EU Contact:
KIOXIA Europe GmbH,
Hansaallee 183, 40549 Düsseldorf, Germany

**Environmental labeling for packaging**
Separate collection. Check your local municipal guidelines.

PE Bag: Plastic (LDPE 4)




**LDPE**

Box and Tray: Paper(PAP 21)




**PAP**

## TECHNICAL SUPPORT

Need help?

Please contact us at our regional support page:

**personal.kioxia.com/support/**

Inquiry Form for Europe: europe.kioxia.com/en-europe/contact/agree

Mac, iPad Air, iPad Pro and iPhone are trademarks of Apple Inc.
USB Type-C is a trademark of USB Implementers Forum.
Android is a trademark of Google LLC.
Windows and Xbox are trademarks of the Microsoft group of companies.
All other company names, product names, and service names may be trademarks of their respective companies.
Designs and specifications are subject to change without notice.
© 2024 KIOXIA Corporation

## FCC Information

This equipment has been tested and found to comply with the limits for a Class B digital device, pursuant to part 15 of the FCC Rules. These limits are designed to provide reasonable protection against harmful interference in a residential installation. This equipment generates, uses and can radiate radio frequency energy and, if not installed and used in accordance with the instructions, may cause harmful interference to radio communications. However, there is no guarantee that interference will not occur in a particular installation. If this equipment does cause harmful interference to radio or television reception, which can be determined by turning the equipment off and on, the user is encouraged to try to correct the interference by one or more of the following measures:

- Reorient or relocate the receiving antenna.
- Increase the separation between the equipment and receiver.
- Connect the equipment into an outlet on a circuit different from that to which the receiver is connected.
- Consult the dealer or an experienced radio/TV technician for help.

## Caution

Changes or modifications made to this equipment, not expressly approved by KIOXIA Corporation or parties authorized by KIOXIA Corporation could void the user's authority to operate the equipment.

## FCC conditions

This device complies with part 15 of the FCC Rules. Operation is subject to the following two conditions: (1) This device may not cause harmful interference, and (2) this device must accept any interference received, including interference that may cause undesired operation.

## US Contact

| | |
|---|---|
| Name: | KIOXIA America, Inc. |
| Address: | 2610 Orchard Parkway,<br>San Jose, CA 95134, USA |
| Phone: | +1-408-526-2700 |

**For Australia and New Zealand:**

Warranty Period: Three (3) years from date of Purchase.
How to Obtain Service: Your proof of purchase is required to receive warranty service. If the Product fails during normal and proper use within its warranty period, return the Product to your place of purchase for replacement or refund. If your place of purchase is no longer trading contact the Support Centre.

The return of your product will result in loss of any user-generated data. It includes, but not limited to, for example: music, photos, videos, and other electronic documents. Please ensure you have made a back-up copy of any data saved on your product.

**Consumer Guarantees (Australia only)**

Our goods and services come with guarantees that cannot be excluded under the Australian Consumer Law. For major failures with the service, you are entitled:

- to cancel your service contract with us; and
- to a refund for the unused portion, or to compensation for its reduced value.

You are also entitled to choose a refund or replacement for major failures with goods. If a failure with the goods or a service does not amount to a major failure, you are entitled to have the failure rectified in a reasonable time. If this is not done, you are entitled to a refund for the goods and to cancel the contract for the service and obtain a refund of any unused portion. You are also entitled to be compensated for any other reasonably foreseeable loss or damage from a failure in the goods or service.

This Warranty is not intended to and does not limit your rights with respect to the Consumer Guarantees (in Australia) or Consumer Guarantees Act (in New Zealand).

# DE

**Mitgelieferte Artikel**
Tragbares SSD-Laufwerk (1 Hauptgerät, das „Produkt“), USB-Typ-C®-A-Kabel (1), USB Typ-C-C-Kabel (1), Anleitung (dieses Dokument)

**Vor der Verwendung lesen**
Lesen Sie bitte vor der Verwendung unserer Produkte die Anleitung für das Produkt (diese „Anleitung“), die Sicherheitsanweisungen und die Garantieerklärung (**personal.kioxia.com/support/warranty/**) sowie die Bedienungsanleitung für das Hostgerät, mit dem das Produkt verwendet wird (das „Hostgerät“). Bitte bewahren Sie diese Anleitung zum zukünftigen Nachschlagen auf.
Die aktuellsten Produktspezifikationen, die aktuellste Version dieses Dokuments, „Sicherheitsanweisungen“, „Garantieerklärung“ und „SSD-Utility-Verwaltungssoftware“ finden Sie auf der Supportseite (**personal.kioxia.com/support/**).

**Erforderliche Maßnahmen**
- Schließen Sie das Produkt an einen USB-Anschluss an.
  Schließen Sie dieses Produkt direkt an einen USB-Anschluss eines Windows-PCs, Macs, einer PS4 Pro/PS4 (nachfolgend gemeinsam als PS4 bezeichnet), PS5, Xbox der Serie X/S, eines iPad Air, iPad Pro, iPhone oder Android-Smartphones/Tablet-PCs an.
  Besuchen Sie bitte unsere Website für Informationen zur erforderlichen Version des Betriebssystems und der Geräte (**personal.kioxia.com**).

- Halten Sie den USB-Anschluss des Produkts stets sauber.
  Verwenden Sie zur Reinigung ein weiches, trockenes Tuch.

**USB-Schnittstelle**
- Kompatible USB-Schnittstelle

| Unterstützte Hostschnittstelle |
|---|
| USB 3.2 Gen 2 (früher auch USB 3.1 Gen 2 genannt)/USB 3.2 Gen 1 (früher auch USB 3.1 Gen 1/USB 3.0 genannt)/USB 2.0 (*1) |

*1: Die Lese-/Schreibgeschwindigkeiten sind von den Hostgeräten und dem jeweiligen Produkt abhängig.

**Namen und Anschlussmethode (Schematische Abbildungen)**

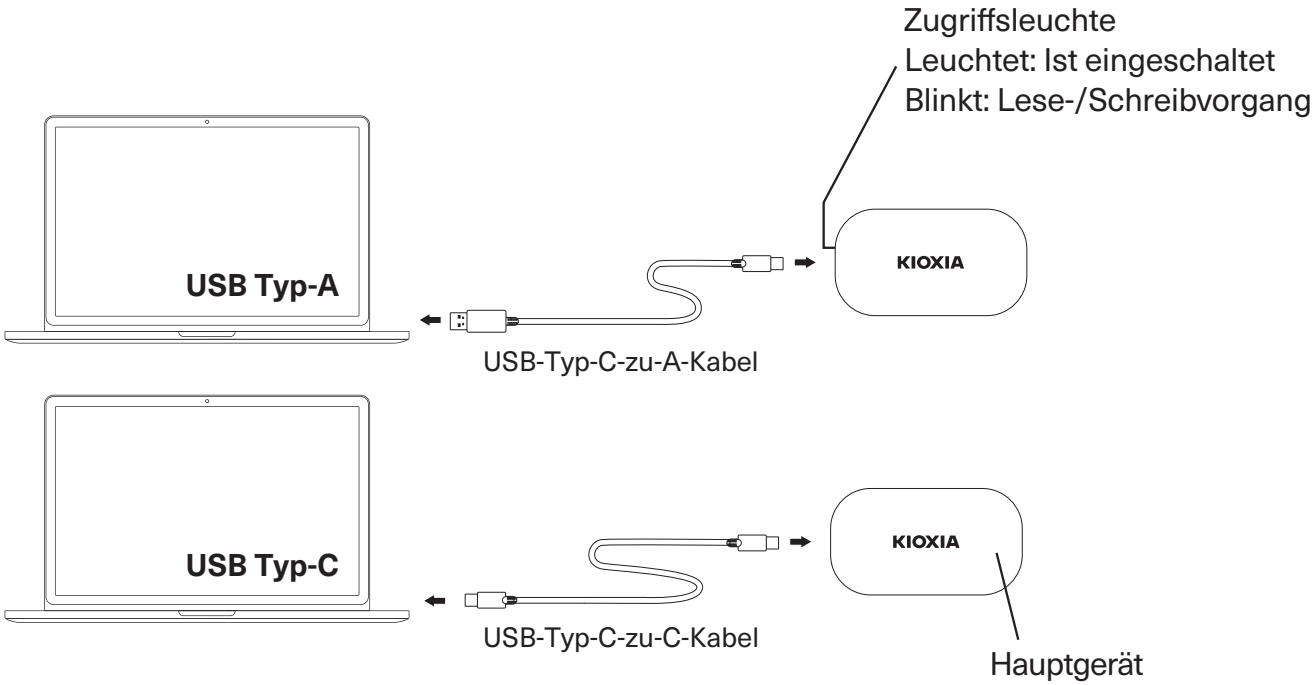


**●Anschließen und Abtrennen**

Befolgen Sie die Verfahrensweise in der Bedienungsanleitung des Hostgeräts, um das Produkt an ein kompatibles Hostgerät anzuschließen oder von einem kompatiblen Hostgerät abzutrennen.

**Anschließen:**

Schließen Sie das Produkt an einen USB-Anschluss Ihres Hostgeräts entsprechend der Bedienungsanleitung des Hostgeräts an.
Wenn Sie das Produkt gewaltsam anschließen, kann das Produkt und/oder der USB-Anschluss beschädigt werden oder zerbrechen.
Achten Sie auf die ordnungsgemäße Ausrichtung des Produkts und stecken Sie das Produkt so weit wie möglich in einen USB-Anschluss eines Hostgeräts hinein.
Das Produkt funktioniert nicht ordnungsgemäß, wenn es nicht ordnungsgemäß eingesteckt oder falsch ausgerichtet ist.

**Abtrennen:**

Befolgen Sie die nachfolgenden Schritte, um das Produkt vom USB-Anschluss eines Hostgeräts abzutrennen, während das Hostgerät in Betrieb ist:
*Die Schritte oder Beschreibungen sind von der Version des Betriebssystems abhängig.

**· Windows**

1. Klicken Sie in der Taskleiste auf das Symbol „Hardware sicher entfernen“.
2. Klicken Sie auf „EXCERIA PLUS G2 entfernen“.
3. Vergewissern Sie sich, dass „Hardware entfernen“ im Fenster angezeigt wird.
4. Trennen Sie das Produkt ab.

**· Mac**

1. Ziehen Sie das „KIOXIA“-Symbol auf dem Desktop auf das Papierkorbsymbol und legen Sie es dort ab.
2. Vergewissern Sie sich, dass das „KIOXIA“-Symbol ausgeblendet wird und inaktiv ist. Trennen Sie das Produkt ab.

**· Sonstige Hostgeräte**

1. Entfernen Sie das Produkt sicher entsprechend der Bedienungsanleitung.

**Passwortschutzfunktion**

- Die Passwortschutzfunktion kann mithilfe der „SSD-Utility-Verwaltungssoftware“ verwendet werden. Diese Funktion steht nur für Windows zur Verfügung. Besuchen Sie bitte unsere Website für Informationen zur erforderlichen Version des Betriebssystems (**personal.kioxia.com/support/**).

**Datenschutzinformationen**

- Bitte wenden Sie sich direkt an KIOXIA, seine Tochtergesellschaften oder Partnerunternehmen, um detaillierte Informationen zu deren Datenschutzrichtlinien zu erhalten.
- Sobald das Produkt direkt oder indirekt an KIOXIA zurückgegeben wurde, kann es von KIOXIA oder einem Unternehmen, das Komponenten oder Dienstleistungen für das Produkt bereitstellt, zu Zwecken der Qualitätsverbesserung analysiert werden. Daten, die möglicherweise noch auf dem Produkt vorhanden sind, werden vertraulich behandelt und nicht an Dritte weitergegeben. Das zurückgesendete Produkt und die Daten werden nach der Analyse vernichtet.

**Export und Import**

- Jeglicher Export, Re-Export, Import und Re-Import des Produkts (das Produkt enthält integrierte Verschlüsselungshardware), der zugehörigen Software, der auf dem Produkt installierten Software (einschließlich, aber nicht beschränkt auf Verschlüsselungsfunktionen) sowie der von Ihnen auf dem Produkt gespeicherten Daten ist strengstens untersagt, es sei denn, dies erfolgt in Übereinstimmung mit dem japanischen und dem Devisen- und Außenhandelsgesetz der Vereinigten Staaten.

Exportverwaltungsbestimmungen sowie alle anwendbaren Exportgesetzen und -vorschriften.



**ENTSORGUNG DES PRODUKTS**
Dieses Symbol weist darauf hin, dass das Produkt nicht über den Hausmüll entsorgt werden darf. Durch eine korrekte Entsorgung des Produkts verhindern Sie negative Folgen für die Umwelt und die menschliche Gesundheit, welche durch eine falsche Abfallbehandlung anderenfalls entstehen können. Ausführlichere Informationen zum Recycling dieses Produkts erhalten Sie von Ihrer Stadtverwaltung, Ihrem Hausmüllentsorger oder dem Geschäft, in dem Sie das Produkt gekauft haben.

CE

Kontakt in der EU:
KIOXIA Europe GmbH,
Hansaallee 183, 40549 Düsseldorf, Deutschland

**Umweltkennzeichnung für Verpackungen**
Getrennte Entsorgung. Überprüfen Sie die Richtlinien Ihrer lokalen Gemeinde.

PE-Beutel: Kunststoff (LDPE 4)




**LDPE**

Schachtel und Ablage: Papier (PAP 21)




**PAP**

**TECHNISCHE UNTERSTÜTZUNG**

Brauchen Sie Hilfe?

Nehmen Sie bitte auf unserer Supportseite für Ihre Region Kontakt mit uns auf:

**personal.kioxia.com/support/**

Anfrageformular: europe.kioxia.com/de-de/contact/agree

Designs und Spezifikationen können ohne vorherige Ankündigung geändert werden.

# EL

**Συμπεριλαμβανόμενα είδη**
Φορητός SSD (1 κύρια μονάδα, εφεξής το «Προϊόν»), Καλώδιο USB Type-C® σε A (1), Καλώδιο USB Type-C σε C (1), Εγχειρίδιο (το παρόν έγγραφο)

**Διαβάστε πριν από τη χρήση**
Πριν από τη χρήση των προϊόντων μας, διαβάστε το εγχειρίδιο για το Προϊόν (το παρόν «Εγχειρίδιο»), τις Οδηγίες για την Ασφάλεια και τη Δήλωση Εγγύησης (**personal.kioxia.com/support/warranty/**), καθώς και ένα εγχειρίδιο χρήσης για τη συσκευή κεντρικού υπολογιστή με την οποία χρησιμοποιείται το Προϊόν (εφεξής η «Συσκευή κεντρικού υπολογιστή»). Διατηρήστε αυτό το Εγχειρίδιο για μελλοντική αναφορά.
Οι πιο πρόσφατες προδιαγραφές του προϊόντος, η πιο πρόσφατη έκδοση του παρόντος εγγράφου, οι «Οδηγίες για την Ασφάλεια», η «Δήλωση Εγγύησης» και το «Βοηθητικό Λογισμικό Διαχείρισης SSD» διατίθενται στη σελίδα υποστήριξης (**personal.kioxia.com/support/**).

**Υποχρεωτικές ενέργειες**
- Συνδέστε το προϊόν σε μια θύρα USB.
  Συνδέστε αυτό το προϊόν απευθείας σε μια θύρα USB ενός Windows PC, Mac, PS4 Pro/PS4 (εφεξής αναφερόμενο συλλογικά ως PS4), PS5, Xbox Series X/S, iPad Air, iPad Pro, iPhone ή Android Smartphone/Tablet. Επισκεφθείτε τον ιστότοπό μας για πληροφορίες σχετικά με την απαιτούμενη έκδοση λειτουργικού συστήματος και των συσκευών (**personal.kioxia.com**).

- Διατηρείτε το βύσμα USB του Προϊόντος πάντα καθαρό.
  Χρησιμοποιήστε ένα μαλακό, στεγνό πανί για τον καθαρισμό.

**Διεπαφή USB**
- Συμβατή διεπαφή USB

| Υποστηριζόμενη διεπαφή κεντρικού υπολογιστή |
|---|
| USB 3.2 Gen 2 (πρώην γνωστό ως USB 3.1 Gen 2)/USB 3.2 Gen 1 (πρώην γνωστό ως USB 3.1 Gen 1/USB 3.0)/USB 2.0 (*1) |

*1: Οι ταχύτητες ανάγνωσης/εγγραφής διαφέρουν ανάλογα με τις συσκευές κεντρικού υπολογιστή και κάθε Προϊόν.

**Ονόματα και μέθοδος σύνδεσης (οι εικόνες είναι ενδεικτικά σχέδια)**

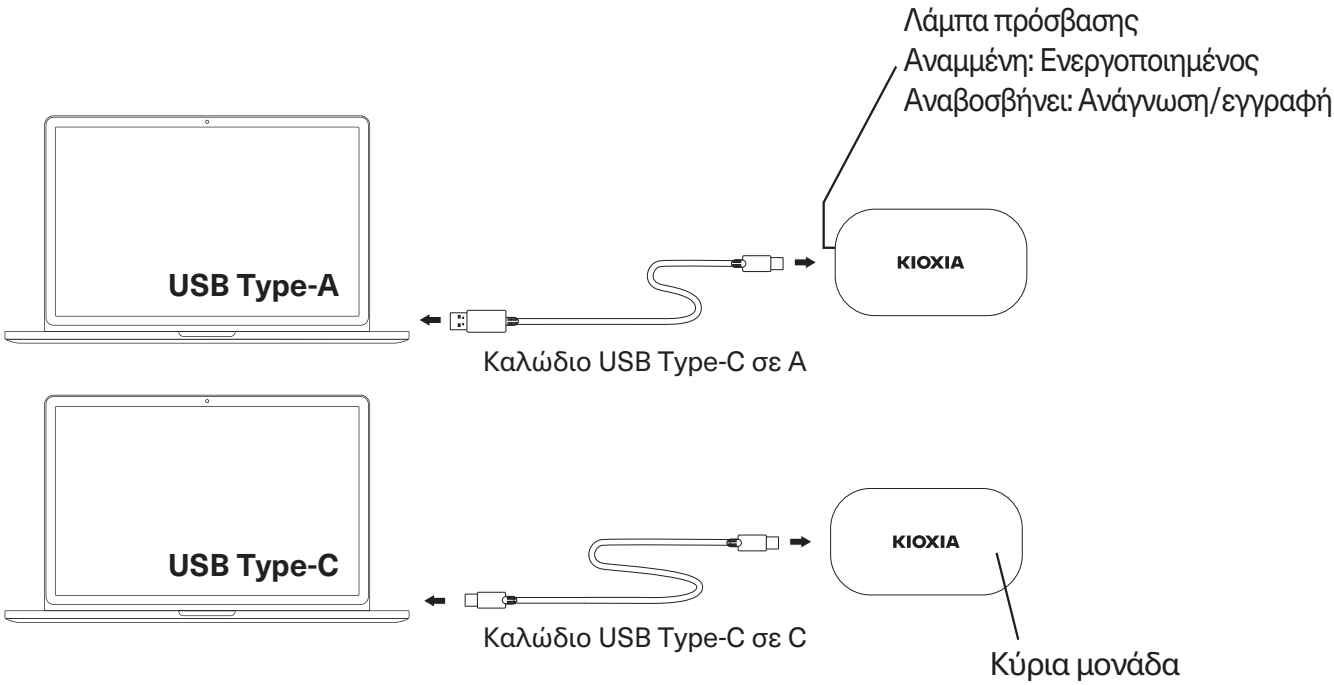


**●Σύνδεση και αποσύνδεση**

Για να συνδέσετε σωστά το προϊόν και να το αποσυνδέσετε από μια συμβατή συσκευή κεντρικού υπολογιστή, ακολουθήστε τη διαδικασία στο εγχειρίδιο χρήστη της συσκευής κεντρικού υπολογιστή.

**Σύνδεση:**

Συνδέστε το Προϊόν σε μια θύρα USB στη συσκευή κεντρικού υπολογιστή σύμφωνα με το εγχειρίδιο χρήσης της συσκευής κεντρικού υπολογιστή.
Η βίαιη σύνδεση μπορεί να προκαλέσει ζημιά ή να σπάσει το Προϊόν ή/και τη θύρα USB.
Προσανατολίστε σωστά το Προϊόν, συνδέστε το μέχρι τέρμα σε μια θύρα USB μιας συσκευής κεντρικού υπολογιστή.
Το Προϊόν δεν θα λειτουργήσει σωστά εάν δεν είναι σωστά συνδεδεμένο ή δεν έχει σωστό προσανατολισμό.

**Αποσύνδεση:**

Ακολουθήστε τα παρακάτω βήματα για να αποσυνδέσετε το Προϊόν από μια θύρα USB σε μια συσκευή κεντρικού υπολογιστή, όταν η συσκευή κεντρικού υπολογιστή είναι ενεργοποιημένη:

* Τα βήματα ή οι περιγραφές μπορεί να διαφέρουν ανάλογα με την έκδοση του λειτουργικού συστήματος.

**· Windows**

1. Κάντε κλικ στο εικονίδιο «Safely Remove Hardware» (Ασφαλής κατάργηση υλικού) στη γραμμή εργασιών.
2. Κάντε κλικ στο «Remove EXCERIA PLUS G2» (Κατάργηση EXCERIA PLUS G2).
3. Επιλέξτε «Remove Hardware» (Κατάργηση υλικού) που εμφανίζεται στο παράθυρο.
4. Αποσυνδέστε το προϊόν από την πρίζα.

**· Mac**

1. Μεταφέρετε και αποθέστε το εικονίδιο «KIOXIA» στην επιφάνεια εργασίας στο εικονίδιο του κάδου απορριμμάτων.
2. Ελέγξτε αν το εικονίδιο «KIOXIA» εξαφανίζεται και είναι ανενεργό. Αποσυνδέστε το προϊόν από την πρίζα.

**· Άλλες συσκευές κεντρικού υπολογιστή**

1. Αφαιρέστε με ασφάλεια το προϊόν σύμφωνα με το εγχειρίδιο χρήσης.

**Λειτουργία κλειδώματος με κωδικό πρόσβασης**

- Η λειτουργία κλειδώματος με κωδικό πρόσβασης μπορεί να χρησιμοποιηθεί με τη χρήση του «Βοηθητικού Λογισμικού Διαχείρισης SSD». Αυτή η λειτουργία είναι διαθέσιμη μόνο στα Windows. Επισκεφθείτε τον ιστότοπό μας για πληροφορίες σχετικά με την απαιτούμενη την έκδοση λειτουργικού συστήματος (**personal.kioxia.com/support/**).

**Δεδομένα απορρήτου**

- Επιβεβαιώστε τα στοιχεία των πολιτικών απορρήτου της KIOXIA, των θυγατρικών και των συνεργατών αυτής, επικοινωνώντας απευθείας με τις εν λόγω εταιρείες.
- Το Προϊόν, αφού επιστραφεί άμεσα ή έμμεσα στην KIOXIA, μπορεί να αναλυθεί από την KIOXIA ή από μια εταιρεία που παρέχει εξαρτήματα ή υπηρεσίες για το Προϊόν, για σκοπούς βελτίωσης της ποιότητας. Τα δεδομένα που ενδέχεται να έχουν παραμείνει στο προϊόν θα αντιμετωπίζονται ως εμπιστευτικά και δεν θα κοινοποιούνται σε τρίτους. Το επιστρεφόμενο Προϊόν και τα δεδομένα θα καταστραφούν μετά την ανάλυση.

**Εξαγωγή και εισαγωγή**

- Απαγορεύεται αυστηρά οποιαδήποτε εξαγωγή, επανεξαγωγή, εισαγωγή και επανεισαγωγή του Προϊόντος (συμπεριλαμβανομένης της λειτουργίας κρυπτογράφησης), του σχετικού λογισμικού, του λογισμικού (συμπεριλαμβανομένης της λειτουργίας κρυπτογράφησης αλλά όχι περιοριστικά) όπου έχετε εγκαταστήσει στο Προϊόν και των δεδομένων

που έχετε καταγεγραμμένα στο Προϊόν, εκτός εάν συμμορφώνεστε με τον ιαπωνικό νόμο περί ξένου συναλλάγματος και εξωτερικού εμπορίου, τις ρυθμιστικές διατάξεις των Η.Π.Α. σχετικά με τη διαχείριση εξαγωγών καθώς και με όλους τους ισχύοντες νόμους και κανονισμούς περί εξαγωγών.



**ΑΠΟΡΡΙΨΗ ΠΡΟΪΟΝΤΩΝ**

Αυτό το σύμβολο υποδεικνύει ότι αυτό το προϊόν δεν πρέπει να το χειρίζεστε ως οικιακό απόβλητο Με το να εξασφαλίσετε ότι αυτό το προϊόν θα απορριφθεί με τον κατάλληλο τρόπο, θα βοηθήσετε στην αποφυγή δυνητικά αρνητικών συνεπειών για το περιβάλλον και την ανθρώπινη υγεία, οι οποίες διαφορετικά μπορεί να προκληθούν λόγω μη-κατάλληλου χειρισμού αυτού του προϊόντος. Για πιο λεπτομερείς πληροφορίες σχετικά με την ανακύκλωση αυτού του προϊόντος, παρακαλούμε επικοινωνήστε με το τοπικό δημοτικό γραφείο, με την τοπική σας υπηρεσία διάθεσης απορριμάτων ή με το κατάστημα από όπου αγοράσατε το προϊόν.

CE

Επικοινωνία στην ΕΕ:
KIOXIA Europe GmbH,
Hansaallee 183, 40549 Düsseldorf, Germany

**Περιβαλλοντική ετικέτα για τη συσκευασία**

Ξεχωριστή αποκομιδή. Ελέγξτε τις κατευθυντήριες οδηγίες του δήμου σας.

Σακούλα συσκευασίας: Πλαστικό (LDPE 4)




**LDPE**

Κουτί και Δίσκος: Χαρτί (PAP 21)




**PAP**

**ΤΕΧΝΙΚΗ ΥΠΟΣΤΗΡΙΞΗ**

Χρειάζεστε βοήθεια;

Επικοινωνήστε μαζί μας στη σελίδα υποστήριξης της περιφέρειας στη διεύθυνση: **personal.kioxia.com/support/**

Φόρμα ερωτήσεων: europe.kioxia.com/el-gr/contact/agree

Τα σχέδια και οι προδιαγραφές μπορούν να αλλάξουν χωρίς προειδοποίηση.

# ES

**Artículos incluidos**
SSD portátil (1 unidad principal, el “Producto”), USB Type-C® - Cable A (1), USB Type-C - Cable C (1), Manual (este documento)

**Lea antes del uso**
Antes de utilizar nuestros Productos, lea el manual del Producto (este “Manual”), las Instrucciones de seguridad y la Declaración de garantía (**personal.kioxia.com/support/warranty/**) y el manual del usuario del dispositivo anfitrión con el que se utiliza el Producto (el “Dispositivo anfitrión”). Conserve este Manual para consultarlo en el futuro.
La última especificación del producto, la última versión de este documento, las “Instrucciones de seguridad”, la “Declaración de garantía” y el “Software de gestión de las utilidades del SSD” se pueden encontrar en la página de soporte (**personal.kioxia.com/support/**).

**Acciones obligatorias**
- Conecte el Producto en un puerto USB.
  Conecte este producto directamente a un puerto USB de un PC Windows, Mac, PS4 Pro/PS4 (de ahora en adelante denominados colectivamente PS4), PS5, Xbox Serie X/S, iPad Air, iPad Pro, iPhone o teléfono inteligente/tableta Android.
  Visite nuestro sitio web para obtener información sobre las versiones requeridas del SO y de los dispositivos (**personal.kioxia.com**).

- Mantenga el conector USB del Producto siempre limpio.
  Utilice un paño suave y seco para la limpieza.

**Interfaz USB**
- Interfaz USB compatible

| Interfaz del anfitrión compatible |
|---|
| USB 3.2 Gen 2 (conocido anteriormente como USB 3.1 Gen 2)/USB 3.2 Gen 1 (conocido anteriormente como USB 3.1 Gen 1/USB 3.0)/USB 2.0 (*1) |

*1: Las velocidades de lectura y escritura varían en función de los Dispositivos anfitriones y de cada Producto.

**Nombres y método de conexión (las ilustraciones son dibujos conceptuales)**

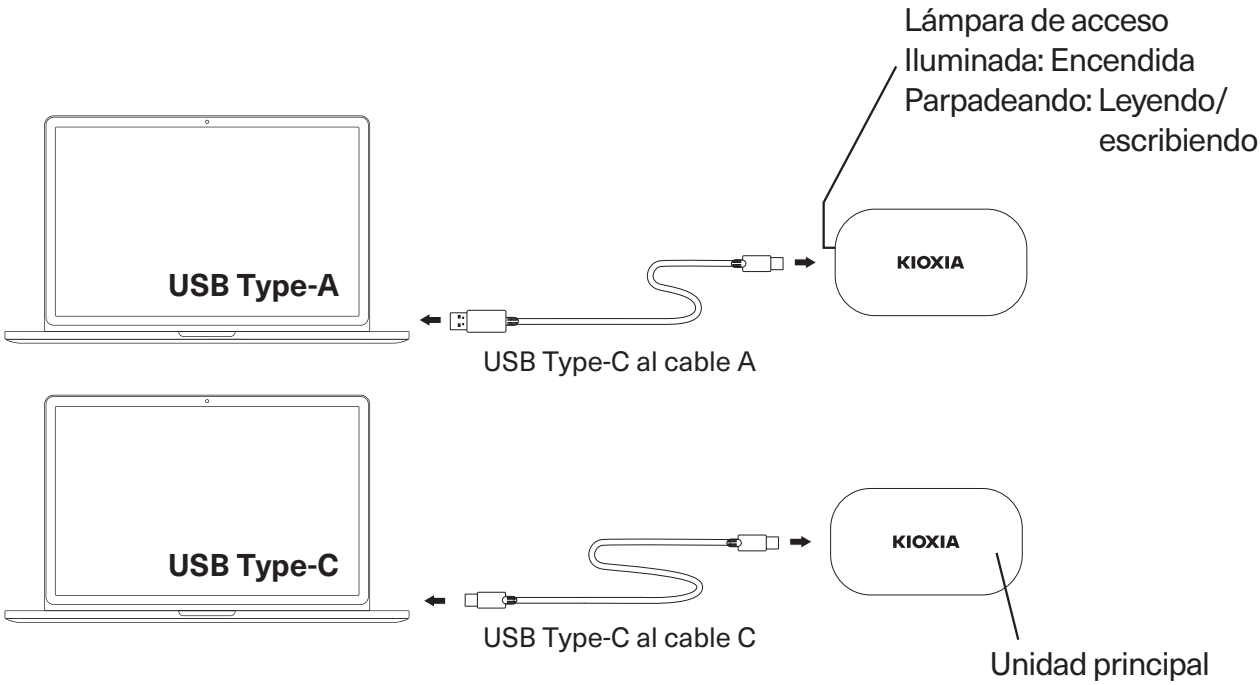


**●Conexión y desconexión**

Para conectar y desconectar correctamente el Producto de un Dispositivo anfitrión compatible, siga el procedimiento indicado en el manual del usuario del Dispositivo anfitrión.

**Conexión:**

Conecte el Producto a un puerto USB en su Dispositivo anfitrión de acuerdo con el manual de usuario del Dispositivo anfitrión.
La conexión forzada puede dañar o romper el Producto y/o el puerto USB.
Orientando el Producto correctamente, conecte el Producto a un puerto USB de un Dispositivo anfitrión hasta el fondo.
El Producto no funcionará correctamente si está mal conectado o mal orientado.

**Desconexión:**

Siga los pasos indicados a continuación para desconectar el Producto de un puerto USB en un Dispositivo anfitrión mientras el Dispositivo anfitrión está activo:
*Los pasos o descripciones pueden variar en función de la versión del sistema operativo.

**· Windows**

1. Haga clic en el icono “Quitar hardware con seguridad” en la barra de tareas.

2. Haga clic en “Quitar EXCERIA PLUS G2”.
3. Confirme que “Quitar hardware” aparece en la ventana.
4. Desenchufe el Producto.

**· Mac**

1. Arrastre y suelte el icono “KIOXIA” en el escritorio hasta el icono de la papelera.
2. Compruebe que el icono “KIOXIA” esté desapareciendo y esté inactivo. Desenchufe el Producto.

**· Otros Dispositivos anfitriones**

1. Retire el producto de forma segura de acuerdo con el manual del usuario.

**Función de bloqueo con contraseña**

- La función de bloqueo con contraseña se puede usar utilizando “Software de gestión de las utilidades del SSD”. Esta función solo está disponible en Windows. Visite nuestro sitio web para obtener información sobre la versión del SO requerida (**personal.kioxia.com/support/**).

**Datos personales**

- Confirme los detalles de las políticas de privacidad de KIOXIA, sus subsidiarias y filiales contactando directamente con dichas empresas.
- El Producto, una vez devuelto directa o indirectamente a KIOXIA, podrá ser analizado con fines de mejora de la calidad por KIOXIA o por una empresa que suministre componentes o servicios para el Producto. Los datos que puedan quedar en el Producto se tratarán de forma confidencial y no se compartirán con terceros. El Producto devuelto y los datos se destruirán tras el análisis.

**Exportación e importación**

- Está estrictamente prohibida toda exportación, reexportación, importación y reimportación del Producto (el Producto incorpora hardware de encriptación), software relacionado, software (incluyendo como la función de encriptación, pero sin limitarse a ella) que usted haya instalado en el Producto, así como los datos que usted haya escrito en el Producto, salvo en cumplimiento de la Ley de Divisas y Comercio Exterior de Japón, las Normas de la Administración de Exportaciones de EE. UU. y todas las leyes y normas aplicables en materia de exportación.

## DESECHO DE LOS PRODUCTOS

Este símbolo indica que este producto no se debe tratar como residuo doméstico. Garantizando que este producto se desecha correctamente contribuirá a evitar las consecuencias perjudiciales para el medio ambiente y para la salud de las personas provocadas por la incorrecta gestión de los desechos de este producto. Para obtener más información sobre el reciclaje de este producto, póngase en contacto con su oficina municipal, con la empresa encargada de la gestión de residuos o con el establecimiento donde adquirió el propio producto.

Contacto en la UE:
KIOXIA Europe GmbH,
Hansaallee 183, 40549 Düsseldorf, Alemania

**Etiquetado ambiental para embalaje**
Recogida por separado. Consulte las directrices municipales locales.

Bolsa de PE: Plástico (LDPE 4)




**LDPE**

Caja y Bandeja: Papel (PAP 21)




**PAP**

## SOPORTE TÉCNICO

¿Necesita ayuda?

Póngase en contacto con nosotros en nuestra página de soporte técnico regional: **personal.kioxia.com/support/**

Formulario de consulta: europe.kioxia.com/es-es/contact/agree

Los diseños y especificaciones están sujetos a cambios sin previo aviso.

**Éléments inclus**
SSD Portatif (1 unité principale, le « Produit »), USB Type-C® - Câble A (1), USB Type-C - Câble C (1), Manuel (ce document)

**Lire avant utilisation**
Avant d'utiliser nos produits, veuillez lire le manuel du produit (ce « Manuel »), les Instructions de sécurité et la Déclaration de garantie (**person.kioxia.com/support/warranty/**), ainsi que le manuel d'utilisation du dispositif hôte sur lequel le produit est utilisé (le « Périphérique hôte »). Veuillez conserver ce mode d'emploi pour vous y référer ultérieurement.
Vous pouvez trouver les dernières caractéristiques du produit, la dernière version de ce document, « Consignes de sécurité », « Déclaration de garantie » et « Logiciel de gestion de l'utilitaire SSD » sur la page d'assistance technique (**personal.kioxia.com/support/**).

**Actions obligatoires**
- Branchez le produit sur un port USB.
  Branchez ce produit directement sur le port USB d'un PC Windows, Mac, PS4 Pro/PS4 (ci-après collectivement dénommé PS4), PS5, Xbox Series X/S, iPad Air, iPad Pro, iPhone, ou Android Smartphone/Tablet.
  Veuillez visiter notre site Web pour obtenir des informations sur la version requise du système d'exploitation et des appareils (**personal.kioxia.com**).

- Veillez à ce que le connecteur USB du produit soit toujours propre.
  Utilisez un chiffon doux et sec pour le nettoyage.

**Interface USB**
- Interface USB compatible

| Interface hôte prise en charge |
|---|
| USB 3.2 Gen 2 (anciennement appelé USB 3.1 Gen 2)/USB 3.2 Gen 1 (anciennement appelé USB 3.1 Gen 1/USB 3.0)/USB 2.0 (*1) |

*1: Les vitesses de lecture/écriture diffèrent selon les périphériques hôtes et chaque produit.

**Noms et méthodes de connexion (les illustrations sont des schémas conceptuels)**

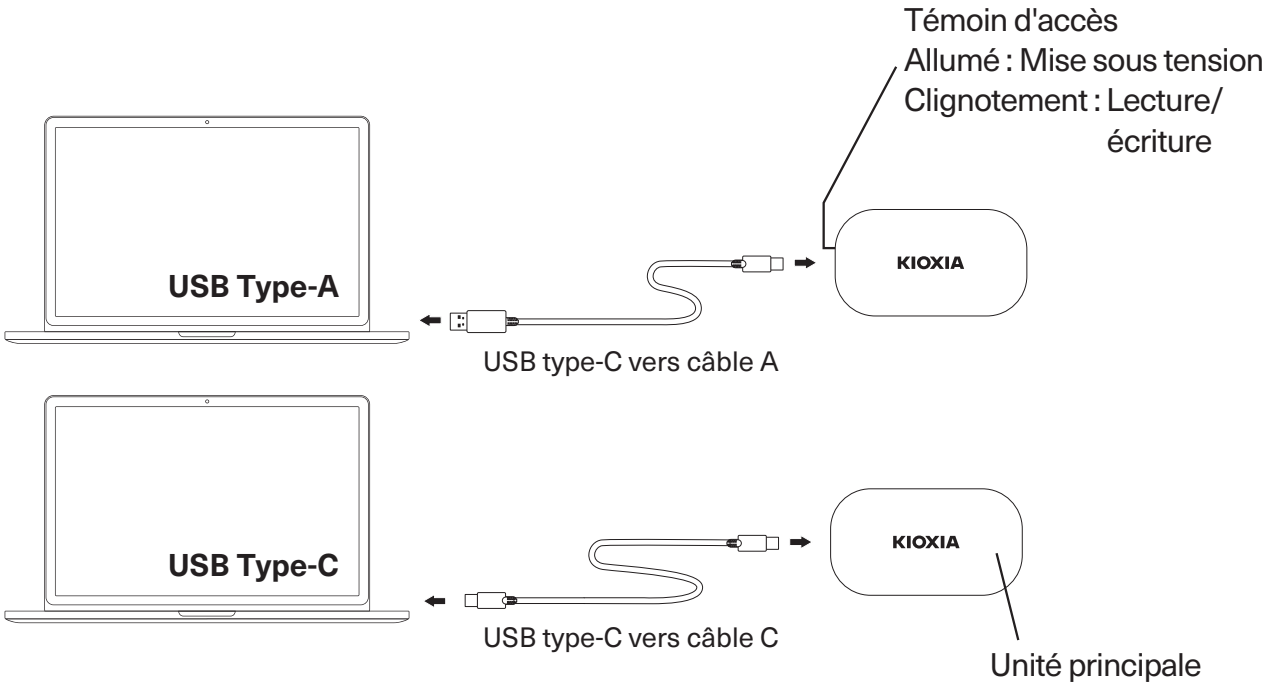


**●Branchement et débranchement**

Pour brancher correctement le produit et le débrancher d'un périphérique hôte compatible, suivez la procédure indiquée dans le manuel d'utilisation du périphérique hôte.

**Branchement :**

Branchez le produit sur un port USB conformément au manuel d'utilisation de votre périphérique hôte.
Un branchement forcé peut endommager ou entraîner une rupture du produit et/ou du port USB.
En orientant le produit correctement, branchez-le sur le port USB d'un périphérique hôte aussi loin que possible.
Le produit ne fonctionnera pas correctement s'il est branché ou orienté de manière incorrecte.

**Débranchement :**

Suivez les étapes ci-dessous pour débrancher le produit d'un port USB sur un périphérique hôte en le plaçant à la verticale :
*Les étapes ou descriptions peuvent varier en fonction de la version du système d'exploitation.

**· Windows**

1. Cliquez sur l'icône « Retirer le périphérique en toute sécurité » dans la barre des tâches.
2. Cliquez sur « Supprimer EXCERIA PLUS G2 ».
3. Vérifiez que le message « Retirer le matériel » apparaît dans la fenêtre.
4. Débranchez le produit.

**· Mac**

1. Faites glisser l'icône « KIOXIA » sur le bureau et déposez-la sur l'icône de la corbeille.
2. Vérifiez que l'icône « KIOXIA » n'est plus affichée et est inactive. Débranchez le produit.

**· Autres périphériques hôtes**

1. Retirez le produit en toute sécurité conformément au manuel d'utilisation.

**Fonction de verrouillage du mot de passe**

- La fonction de verrouillage de mot de passe peut être utilisée en utilisant « Logiciel de gestion de l'utilitaire SSD ». Cette fonction n'est disponible que sous Windows. Veuillez visiter notre site Internet pour plus d'informations sur la version requise du système d'exploitation (**personal.kioxia.com/support/**).

**Données à caractère confidentiel**

- Veuillez confirmer les détails des politiques de confidentialité de KIOXIA, de ses filiales et de ses sociétés affiliées en contactant directement ces sociétés.
- Le Produit, une fois retourné directement ou indirectement à KIOXIA, peut être analysé à des fins d'amélioration de la qualité par KIOXIA ou une société qui fournit des composants ou des services pour le Produit. Les données qui pourraient subsister sur le Produit seront traitées de manière confidentielle et ne seront partagées avec aucun tiers. Le Produit retourné et les données seront détruits après l'analyse.

**Exportation et importation**

- Toute exportation, réexportation, importation et réimportation du Produit (celui-ci intègre du matériel de cryptage), des logiciels associés, des logiciels (y compris, mais sans s'y limiter, les fonctions de cryptage) que vous avez installés sur le Produit et des données que vous avez écrites dans le Produit sont strictement interdites, sauf en conformité avec la loi japonaise sur les changes et le commerce extérieur, la réglementation américainerelative à l'administration des exportations et toutes les lois et réglementations applicables en matière d'exportation.

## ÉLIMINATION DES PRODUITS

Ce symbole indique que ce produit ne doit pas être traité comme un déchet ménager. En vous assurant que ce produit est éliminé correctement, vous contribuerez à éviter des conséquences potentiellement négatives pour l'environnement et la santé humaine, qui pourraient être causées par un traitement inapproprié de ce produit. Pour de plus amples informations concernant le recyclage de ce produit, veuillez contacter les autorités locales de votre région, les services de collecte des ordures ménagères ou la boutique où vous avez effectué votre achat.

Contact pour l'UE :
KIOXIA Europe GmbH,
Hansaallee 183, 40549 Düsseldorf, Allemagne




**Points de collecte sur www.quefairedemesdechets.fr**
**Privilégiez la réparation ou le don de votre appareil !**

**Étiquetage environnemental des emballages**
Collecte sélective. Veuillez consulter les directives de votre municipalité.

Sac en polyéthylène : Plastique (LDPE 4)




**LDPE**

Boîte et Plateau : Papier (PAP 21)




**PAP**

## ASSISTANCE TECHNIQUE

Vous avez besoin d'aide ?

Veuillez nous contacter sur notre page d'assistance régionale :
**personal.kioxia.com/support/**

Formulaire de demande: europe.kioxia.com/fr-fr/contact/agree

Les conceptions et les spécifications sont sujettes à changement sans préavis.

# IT

**Articoli inclusi**
SSD portatile (1 unità principale, il “prodotto”), cavo USB Type-C®- A (1), cavo USB Type-C - C (1), manuale (il presente documento)

**Leggere prima dell’uso**
Prima di utilizzare i nostri prodotti, leggere il manuale del prodotto (il presente “manuale”), le istruzioni per la sicurezza e la dichiarazione di garanzia (**personal.kioxia.com/support/warranty/**) e un manuale utente per il dispositivo host con il quale il prodotto viene utilizzato (il “dispositivo host”). Conservare questo Manuale come riferimento futuro.
Le ultime specifiche del prodotto, la versione più recente del presente documento, “Istruzioni per la sicurezza”, “Dichiarazione di garanzia” e “Software di gestione utility SSD” sono disponibili alla pagina di supporto (**personal.kioxia.com/support/**).

**Azioni obbligatorie**
- Collegare il prodotto a una porta USB.
  Collegare questo prodotto a una porta USB di un PC Windows PC, Mac, PS4 Pro/PS4 (d’ora in poi collettivamente denominati PS4), PS5, Xbox Series X/S, iPad Air, iPad Pro, iPhone, o di uno smartphone/tablet Android.
  Visitare il nostro sito Web per informazioni sulla versione del sistema operativo e dei dispositivi richiesti (**personal.kioxia.com**).

- Tenere sempre pulito il connettore USB del prodotto.
  Utilizzare un panno morbido e asciutto per la pulizia.

**Interfaccia USB**
- Interfaccia USB compatibile

| Interfaccia host supportata |
|---|
| USB 3.2 Gen 2 (precedentemente conosciuto come USB 3.1 Gen 2)/USB 3.2 Gen 1 (precedentemente conosciuto come USB 3.1 Gen 1/USB 3.0)/USB 2.0 (*1) |

*1: Le velocità di lettura/scrittura differiscono a seconda dei dispositivi host e di ciascun prodotto.

**Nomi e metodo di collegamento (le illustrazioni sono disegni concettuali)**

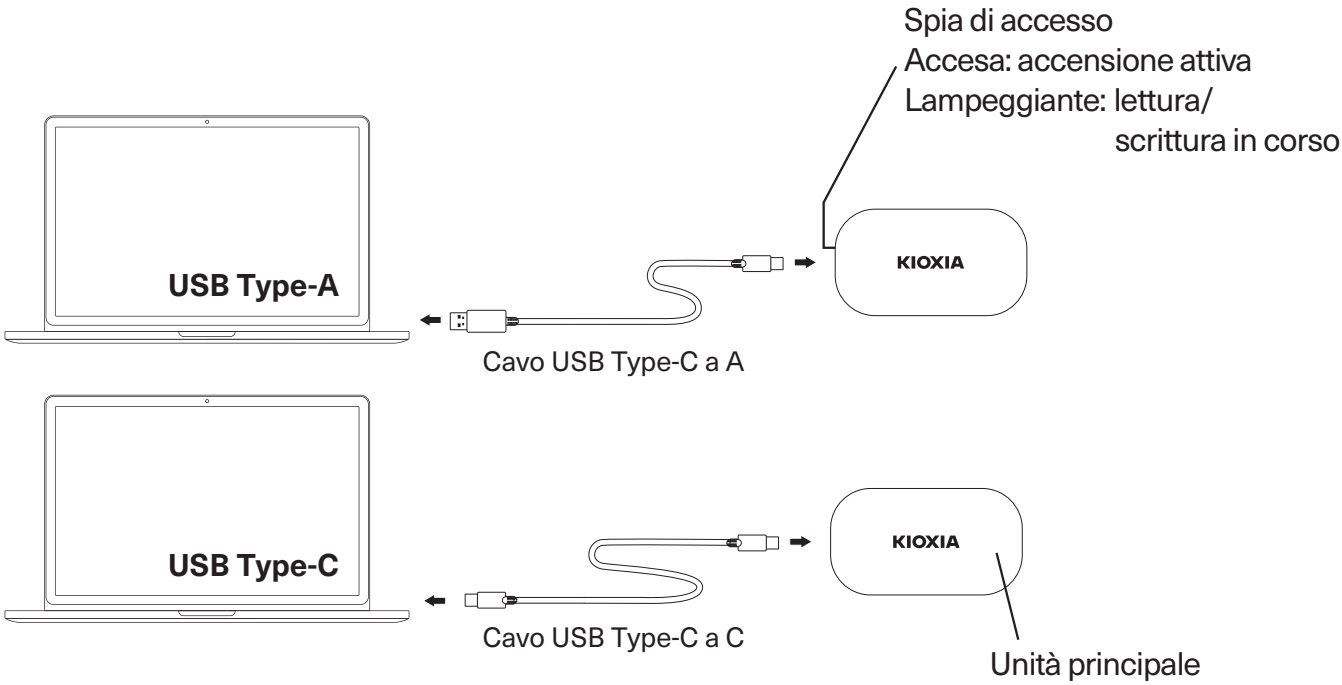


**●Collegamento e scollegamento**

Per collegare correttamente il prodotto e scollegarlo da un dispositivo host compatibile, seguire la procedura nel manuale dell'utente del dispositivo host.

**Collegamento:**

collegare il prodotto a una porta USB del dispositivo host secondo il manuale dell'utente del dispositivo host.
Il collegamento forzato può danneggiare o rompere il prodotto e/o la porta USB. Orientare il prodotto in modo corretto, inserirlo in una porta USB di un dispositivo host fino in fondo.
Il prodotto non funzionerà correttamente se collegato male o orientato in modo non corretto.

**Scollegamento:**

seguire i passaggi riportati di seguito per scollegare il prodotto da una porta USB di un dispositivo host mentre il dispositivo host è attivo:
*I passaggi o le descrizioni possono variare a seconda della versione del sistema operativo.

**· Windows**

1. Fare clic sull'icona "Rimozione sicura dell'hardware" sulla barra delle applicazioni.
2. Fare clic su "Rimuovi EXCERIA PLUS G2".

3. Selezionare “Rimuovi hardware” che appare sulla finestra.
4. Scollegare il prodotto.

**· Mac**

1. Trascinare l’icona “KIOXIA” sul desktop verso l’icona del cestino.
2. Verificare che l’icona “KIOXIA” scompaia e sia inattiva. Scollegare il prodotto.

**· Altri dispositivi host**

1. Rimuovere il prodotto in modo sicuro in base al manuale dell’utente.

**Funzione di blocco password**

- La funzione di blocco password può essere impiegata utilizzando “Software di gestione utility SSD”. Questa funzione è disponibile solo su Windows. Visitare il nostro sito web per informazioni sulla versione del sistema operativo richiesta (**personal.kioxia.com/support/**).

**Dati relativi alla privacy**

- Si prega di verificare i dettagli delle informative sulla privacy di KIOXIA, delle sue consociate e affiliate contattando direttamente le singole società.
- Il Prodotto, una volta restituito direttamente o indirettamente a KIOXIA, potrebbe essere analizzato per fini di miglioramento della qualità da KIOXIA o da società che forniscono componenti o servizi per il Prodotto. I dati che potrebbero essere ancora presenti sul Prodotto saranno trattati con riservatezza e non saranno condivisi con terzi. Il Prodotto restituito e i dati contenuti saranno distrutti dopo l’analisi.

**Esportazione e importazione**

- Qualsiasi esportazione, riesportazione, importazione e reimportazione del Prodotto (il Prodotto contiene un hardware di crittografia incorporato), del relativo software, dei software (inclusa, ma non solo, la funzione di crittografia) installati sul Prodotto e dei dati inseriti nel Prodotto sono severamente vietate se non in conformità alla Foreign Exchange and Foreign Trade Law del Giappone, all’ Export Administration Regulations degli Stati Uniti, nonché a tutte le leggi e i regolamenti applicabili in materia di esportazione.



**SMALTIMENTO DEI PRODOTTI**

L’uso di questo simbolo indica che questo prodotto non può essere trattato come un normale rifiuto domestico. Garantire il corretto smaltimento di questo prodotto, contribuisce a evitare potenziali conseguenze negative per l’ambiente e per la salute umana, conseguenze che si potrebbero verificare

con una gestione scorretta del prodotto al termine del ciclo di vita. Per informazioni più approfondite in merito al riciclaggio di questo prodotto contattare l'ufficio comunale di zona, il servizio di smaltimento rifiuti domestici o il negozio presso il quale è stato acquistato il dispositivo.

CE

Contatto UE:
KIOXIA Europe GmbH,
Hansaallee 183, 40549 Düsseldorf, Germania

**Etichettatura ambientale per gli imballaggi**
Raccolta differenziata. Verificare le linee guida comunali locali.

Sacchetto PE: plastica (LDPE 4)




**LDPE**

Scatola e vassoio: carta (PAP 21)




**PAP**

**SUPPORTO TECNICO**

C'è bisogno di aiuto?

Contattateci alla nostra pagina di supporto regionale:

**personal.kioxia.com/support/**

Modulo di richiesta: europe.kioxia.com/it-it/contact/agree

I modelli e le specifiche sono soggetti a modifiche senza preavviso.

# KO

포함된 품목
휴대형 SSD(본체 1개, “제품”), USB Type-C® - A 케이블(1), USB Type-C - C 케이블(1), 설명서(본 문서)

사용하기 전 주의사항
본 제품을 사용하기 전에 제품 설명서(본 “설명서”), 안전 지침 및 보증서(**personal.kioxia.com/support/warranty/**), 본 제품과 함께 사용하는 호스트 장치의 사용 설명서(“호스트 장치”)를 읽어 보십시오. 나중에 참조할 수 있도록 이 설명서를 보관하십시오.
최신 제품 사양, 본 문서, “안전 지침”, “보증서” 및 “SSD 유틸리티 관리 소프트웨어”의 최신 버전은 지원 페이지(**personal.kioxia.com/support/**)에서 확인할 수 있습니다.

필수 조치
- 제품을 USB 포트에 꽂습니다.
  본 제품을 Windows PC, Mac, PS4 Pro/PS4(이하 총칭해서 PS4라고 함), PS5, Xbox 시리즈 X/S, iPad Air, iPad Pro, iPhone 또는 Android 스마트폰/태블릿의 USB 포트에 직접 꽂으십시오.
  필요한 OS와 장치 버전에 대한 정보는 웹사이트를 참조하십시오(**personal.kioxia.com**).

- 제품의 USB 커넥터를 항상 깨끗하게 유지하십시오.
  부드러운 마른 천을 사용해서 청소하십시오.

USB 인터페이스
- 호환되는 USB 인터페이스

| 지원되는 호스트 인터페이스 |
| --- |
| USB 3.2 Gen 2(이전의 USB 3.1 Gen 2)/USB 3.2 Gen 1(이전의 USB 3.1 Gen 1/ USB 3.0)/USB 2.0 (*1) |

*1: 읽기/쓰기 속도는 호스트 장치와 각 제품마다 다릅니다.

이름 및 연결 방법(그림은 개념도임)

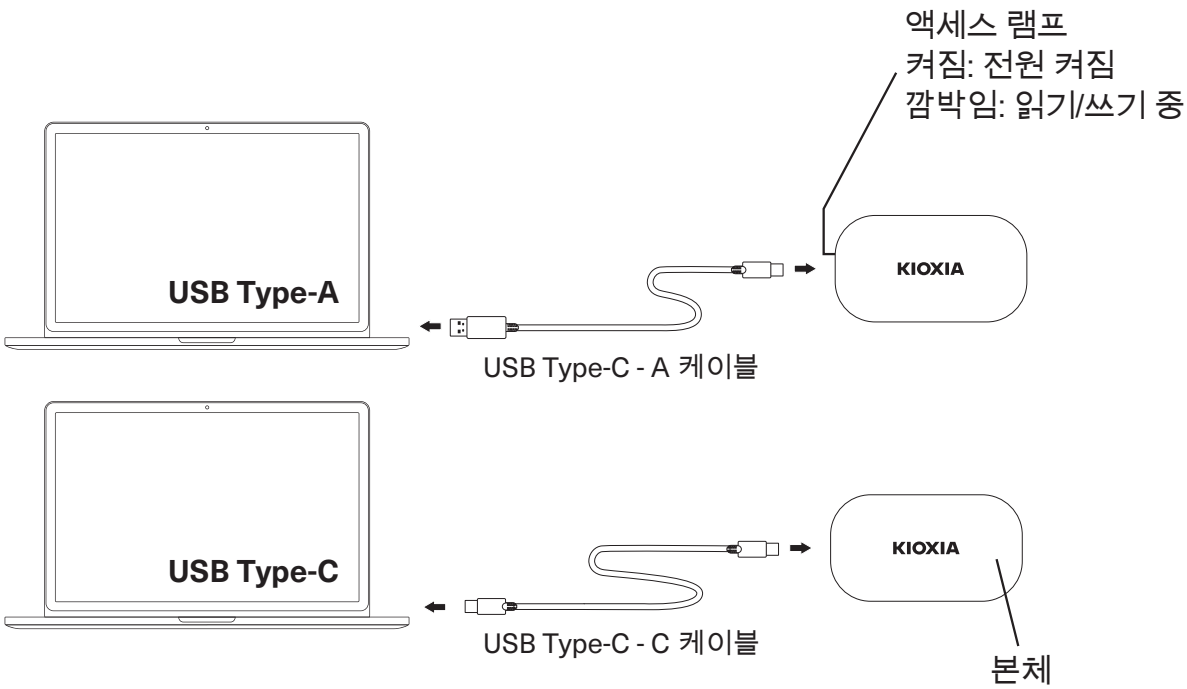


●연결 및 분리
제품을 호환되는 호스트 장치에 올바로 연결하고 분리하기 위해서는 호스트 장치의 사용자 설명서에 나온 절차를 따르십시오.

연결:
호스트 장치의 사용자 설명서에 따라 제품을 호스트 장치의 USB 포트에 꽂습니다. 플러그를 강제로 꽂으면 제품 및/또는 USB 포트가 손상되거나 파손될 수 있습니다. 제품의 방향을 올바로 해서 멈출 때까지 호스트 장치의 USB 포트에 제품을 꽂습니다.
제대로 연결되지 않거나 방향이 잘못되면 제품이 올바로 작동하지 않습니다.

분리:
호스트 장치가 작동 중일 때 호스트 장치의 USB 포트에서 제품을 분리하려면 아래의 단계를 따르십시오.
*단계 또는 설명은 운영 체제 버전에 따라 다를 수 있습니다.
· Windows
1. 작업 표시줄에서 “안전하게 하드웨어 제거” 아이콘을 클릭합니다.
2. “EXCERIA PLUS G2 제거”를 클릭합니다.
3. 창에 나타나는 “하드웨어 제거”를 확인합니다.
4. 제품을 분리합니다.
· Mac
1. 바탕화면의 “KIOXIA” 아이콘을 휴지통으로 끌어다 놓습니다.

2. “KIOXIA” 아이콘이 사라지고 비활성 상태인지 확인합니다. 제품을 분리합니다.
· 기타 호스트 장치
1. 사용자 설명서에 따라 제품을 안전하게 제거합니다.

비밀번호 잠금 기능

- “SSD 유틸리티 관리 소프트웨어”를 사용해 비밀번호 잠금 기능을 사용할 수 있습니다. 이 기능은 Windows에서만 사용할 수 있습니다. 필요한 OS 버전에 대한 정보는 웹사이트를 참조하십시오(**personal.kioxia.com/support/**).

개인정보 데이터

- KIOXIA, 자회사, 계열사의 개인정보 처리방침에 대한 자세한 내용은 해당 회사에 직접 문의하여 확인하시기 바랍니다.
- KIOXIA에 직간접적으로 반품된 제품은 KIOXIA 또는 제품의 구성 요소 또는 서비스를 제공하는 회사에서 품질 개선 목적으로 분석할 수 있습니다. 제품에 남아있을 수 있는 데이터는 기밀로 취급되며 다른 제3자와 공유되지 않습니다. 반품된 제품 및 데이터는 분석 후 파기됩니다.

수출 및 수입

- 제품(암호화 하드웨어 내장), 관련 소프트웨어, 본 제품에 설치된 소프트웨어 (암호화 기능 포함, 단 이에 국한되지 않음) 및 제품에 작성한 데이터의 수출, 재수출, 수입, 재수입은 일본 외국환 및 외국무역법, 미국 수출 관리 규정 및 모든 관련 수출법과 규정을 준수하는 경우를 제외하고는 엄격히 금지됩니다.



제품의 폐기
이 기호는 이 제품을 가정용 폐기물로 취급해서는 안 된다는 것을 나타냅니다. 제품이 올바르게 폐기되는지 확인하면 이 제품을 부적절하게 취급하여 발생하는 환경과 인체 건강에 부정적인 결과를 예방할 수 있습니다. 이 제품의 재활용에 관한 자세한 내용은 해당 지역 시청, 가정용 폐기물 처리 업체 또는 제품을 구매한 매장으로 문의하십시오.

사용자 안내문

| 기종 | 사용자 안내문 |
|---|---|
| B급 기기<br>(가정용 방송통신 기자재) | 이 기기는 가정용(B급) 전자파 적합기기로서 주로 가정에서 사용하는 것을 목적으로 하며 모든 지역에서 사용할 수 있습 니다. |

기술 지원

도움이 필요하십니까?

국가별 지원 페이지를 참조해 연락 주십시오: **personal.kioxia.com/support/**

디자인 및 사양은 예고 없이 변경될 수 있습니다.

**Meegeleverde items**
Draagbare SSD (1 hoofdunit, het „product"), USB Type-C® naar A-kabel (1), USB Type-C naar C-kabel (1), Handleiding (dit document)

**Lezen voor gebruik**
Lees voordat u onze producten gaat gebruiken de handleiding voor het product (deze „Handleiding"), de veiligheidsinstructies en garantieverklaring (**personal.kioxia.com/support/warranty/**) en een gebruikershandleiding voor het hostapparaat waarmee het product wordt gebruikt (het „Hostapparaat"). Bewaar deze Handleiding zodat u er later nog iets in kunt opzoeken.
De nieuwste productspecificatie, de nieuwste versie van dit document, de „Veiligheidsinstructies", de „Garantieverklaring" en de „SSD-hulpprogrammabeheersoftware", vindt u op de ondersteuningspagina (**personal.kioxia.com/support/**).

**Verplichte acties**
- Sluit het product aan op een USB-poort.
  Sluit dit product rechtstreeks aan op een USB-poort van een Windows PC, Mac, PS4 Pro/PS4 (hierna aangeduid als PS4), PS5, Xbox Series X/S, iPad Air, iPad Pro, iPhone of Android smartphone/tablet.
  Bezoek onze website voor informatie over het vereiste besturingssysteem en de versie van de apparaten (**personal.kioxia.com**).

- Houd de USB-connector van het product altijd schoon.
  Gebruik een zachte, droge doek voor het reinigen.

**USB-interface**
- Compatibele USB-interface

| Ondersteunde host-interface |
|---|
| USB 3.2 Gen 2 (voorheen bekend als USB 3.1 Gen 2)/USB 3.2 Gen 1 (voorheen bekend als USB 3.1 Gen 1/USB 3.0)/USB 2.0 (*1) |

*1: Lees-/schrijfsnelheden verschillen afhankelijk van de hostapparaten en elk product.

**Namen en aansluitingsmethode (de illustraties zijn concepttekeningen)**

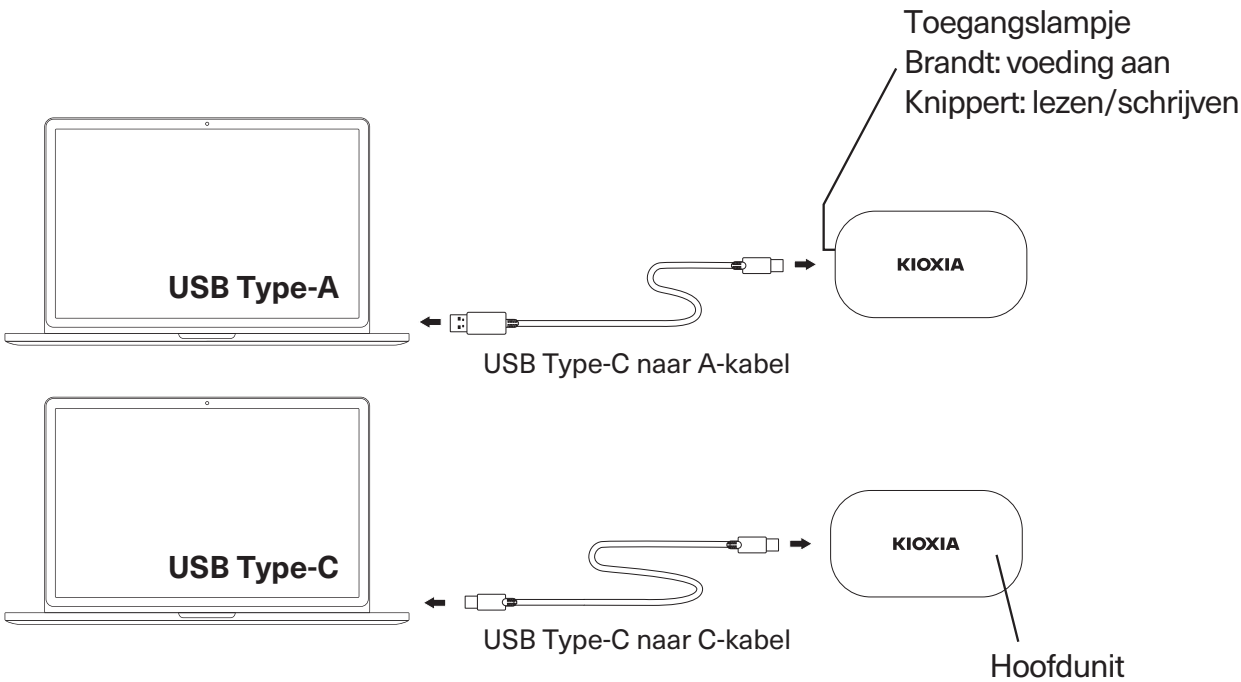


**●Aansluiten en loskoppelen**

Om het product op de juiste wijze aan te sluiten en los te koppelen van een compatibel hostapparaat, volgt u de procedure in de gebruikershandleiding van het hostapparaat.

**Aansluiten:**

Sluit het product aan op een USB-poort op uw hostapparaat volgens de gebruikershandleiding van het hostapparaat.
Geforceerde aansluiting kan het product en/of de USB-poort beschadigen of breken.
Plaats het product op de juiste manier en steek het zo ver mogelijk in een USB-poort op een hostapparaat.
Het product werkt niet goed als het niet goed is aangesloten of niet goed is geplaatst.

**Loskoppelen:**

Volg de onderstaande stappen om het product los te koppelen van een USB-poort op een hostapparaat terwijl het hostapparaat is ingeschakeld:
* De stappen of beschrijvingen kunnen variëren afhankelijk van de versie van het besturingssysteem.

**· Windows**

1. Klik op het pictogram „Hardware veilig verwijderen” op de taakbalk.

2. Klik op „EXCERIA PLUS G2 verwijderen”.
3. Controleer of „Hardware verwijderen” op het scherm verschijnt.
4. Koppel het product los.

**· Mac**

1. Sleep het pictogram „KIOXIA” op het bureaublad naar het prullenbakpictogram.
2. Controleer of het pictogram „KIOXIA” verdwijnt en niet actief is. Koppel het product los.

**· Andere hostapparaten**

1. Verwijder het product op een veilige manier volgens de gebruikershandleiding.

**Wachtwoordvergrendelingsfunctie**

- De wachtwoordvergrendelingsfunctie kan worden gebruikt met behulp van de „SSD-hulpprogrammabeheersoftware”. Deze functie is alleen beschikbaar in Windows. Bezoek onze website voor informatie over het vereiste besturingssysteem (**personal.kioxia.com/support/**).

**Privacygegevens**

- Bevestig de details van het privacybeleid van KIOXIA, haar dochterondernemingen en aan haar gelieerde bedrijven door rechtstreeks contact op te nemen met deze bedrijven.
- Het Product kan, nadat het direct of indirect aan KIOXIA is geretourneerd, worden geanalyseerd ten behoeve van kwaliteitsverbetering door KIOXIA of een bedrijf dat onderdelen of diensten voor het Product levert. Gegevens die mogelijk nog op het Product staan, worden vertrouwelijk behandeld en worden niet gedeeld met derden. Het geretourneerde Product en de gegevens worden na de analyse vernietigd.

**Exporteren en importeren**

- Het exporteren, opnieuw exporteren, importeren en opnieuw importeren van het Product (wanneer het Product is voorzien van coderende hardware), daaraan gerelateerde software, software (met inbegrip van, maar niet beperkt tot, coderingsfuncties) die u op het Product hebt geïnstalleerd en gegevens die u naar het Product hebt geschreven, is strikt verboden, tenzij dit in overeenstemming is met de Japanse Wet op deviezen en buitenlandse handel (Foreign Exchange and Foreign Trade Law), de Amerikaanse Regelgeving betreffende de administratie van exporten (U.S. Export Administration Regulations) en alle toepasselijke exportwetten en -voorschriften.

## VERWIJDEREN VAN PRODUCTEN

Dit symbool geeft aan dat dit product niet mag worden behandeld als huishoudelijk afval. Door dit product op de juiste manier weg te werpen helpt u bij het voorkomen van potentieel negatieve effecten op het milieu en de menselijke gezondheid die het gevolg zouden kunnen zijn van het verkeerd omgaan met dergelijk afval. Voor meer gedetailleerde informatie over het recyclen van dit product kunt u contact opnemen met uw gemeentehuis, uw afval-ophaaldienst, of met de winkel waar u het product heeft gekocht.

Contactgegevens EU:
KIOXIA Europe GmbH,
Hansaallee 183, 40549 Düsseldorf, Duitsland

**Milieulabels voor de verpakking**
Gescheiden inzameling. Controleer de plaatselijk geldende richtlijnen.

PE-zak: plastic (LDPE 4)




**LDPE**

Doos en lade: papier (PAP 21)




**PAP**

## TECHNISCHE ONDERSTEUNING

Hebt u hulp nodig?

Neemt u alstublieft contact met ons op via onze regionale ondersteuningspagina:
**personal.kioxia.com/support/**

Aanvraagformulier: europe.kioxia.com/nl-nl/contact/agree

Ontwerpen en specificaties kunnen zonder voorafgaande kennisgeving worden gewijzigd.

# PL

**Elementy w zestawie**
Przenośny kabel SSD (1 jednostka główna, „Produkt”), USB Typ-C® - Kabel A (1), USB Typ-C- Kabel C (1), Instrukcja (ten dokument)

**Przeczytać przed użyciem**
Przed rozpoczęciem korzystania z naszych produktów proszę zapoznać się z instrukcją tego produktu (niniejsza „Instrukcja Obsługi”), instrukcjami dotyczącymi bezpieczeństwa i oświadczeniem gwarancyjnym (**personal.kioxia.com/support/warranty/**) oraz instrukcją obsługi urządzenia głównego, wraz z którym produkt jest używany („Urządzenie Główne”). Należy zachować niniejszą instrukcję obsługi do wykorzystania w przyszłości.
Najnowsza specyfikacja produktu, najnowsza wersja niniejszego dokumentu, „Instrukcje dotyczące bezpieczeństwa”, „Oświadczenie gwarancyjne” i „Oprogramowanie do zarządzania narzędziem SSD” znajdują się na stronie wsparcia technicznego (**personal.kioxia.com/support/**).

**Działania obowiązkowe**
- Podłącz produkt do portu USB.
  Podłącz ten produkt bezpośrednio do portu USB komputera o oprogramowaniu Windows PC, Mac, PS4 Pro/PS4 (dalej określanych zbiorczo jako PS4), PS5, Xboxa Serii X/S, iPada Air, iPada Pro, iPhone lub Smartfona/Tableta z systemem Android.
  Odwiedź naszą stronę internetową, aby uzyskać informacje na temat wymaganej wersji systemu operacyjnego i urządzeń (**personal.kioxia.com**).

- Złącze USB urządzenia musi być zawsze czyste.
  Do czyszczenia używać miękkiej, suchej ściereczki.

**Interfejs USB**
- Kompatybilny interfejs USB

| Obsługiwany interfejs hosta |
|---|
| USB 3,2 Gen 2 (wcześniej znany jako USB 3,1 Gen 2)/USB 3,2 Gen 1 (znany jako USB 3,1 Gen 1/USB 3,0)/USB 2,0 (*1) |

*1: Prędkości odczytu/zapisu różnią się w zależności od urządzeń głównych i każdego produktu.

**Nazwy i sposób podłączenia (ilustracje są rysunkami koncepcyjnymi)**

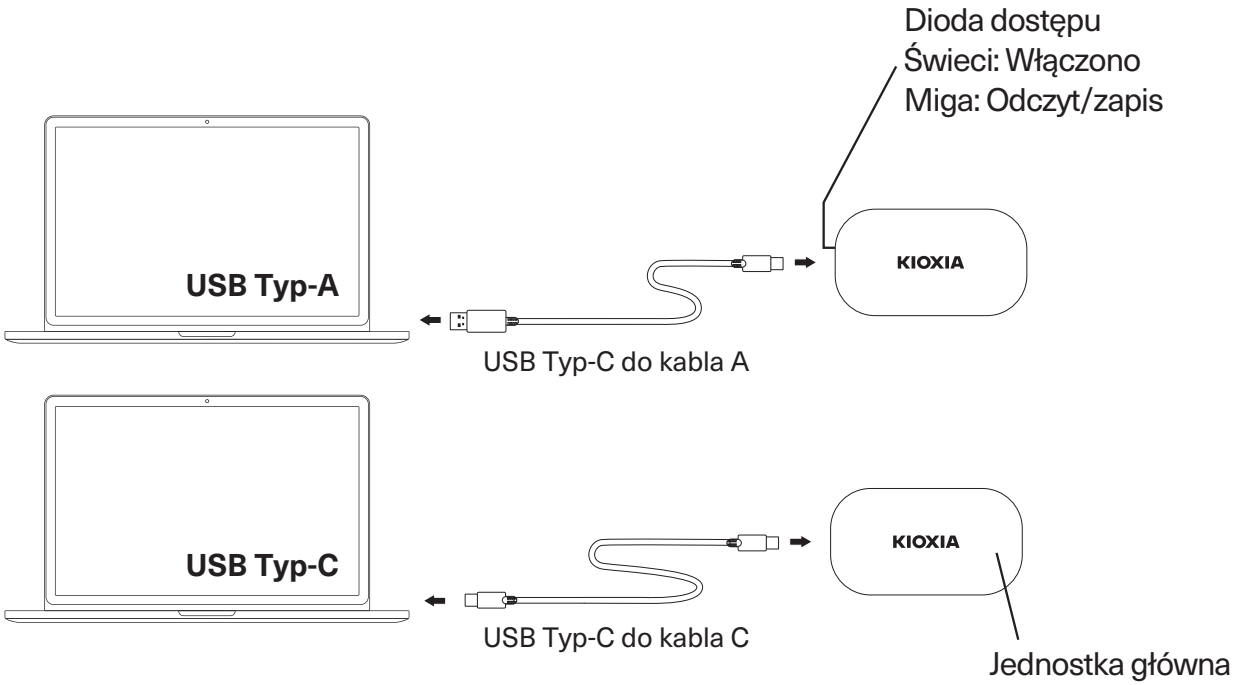


**●Podłączanie i odłączanie**

Aby prawidłowo podłączyć i odłączyć produkt od kompatybilnego urządzenia głównego, należy postępować zgodnie z procedurą opisaną w instrukcji obsługi urządzenia głównego.

**Podłączanie:**

Podłącz produkt do portu USB w urządzeniu głównym zgodnie z instrukcją obsługi urządzenia głównego.
Wymuszone podłączenie może spowodować uszkodzenie lub zerwanie produktu i/lub portu USB.
Ustawiając produkt w sposób prawidłowy, podłącz produkt do portu USB urządzenia głównego, aż poczujesz opór.
Produkt nie będzie działać poprawnie, jeśli jest źle podłączony lub źle ustawiony.

**Odłączanie:**

Postępuj zgodnie z poniższymi krokami, aby odłączyć produkt od portu USB na urządzeniu będącym urządzeniem głównym, gdy urządzenie główne jest uruchomione:
* Kroki i opisy mogą się różnić w zależności od wersji systemu operacyjnego.

**· Windows**

1. Kliknij ikonę „Bezpieczne usuwanie sprzętu” na pasku zadań.

2. Kliknij „Usuń EXCERIA PLUS G2”.
3. Sprawdź, czy w oknie pojawia się komunikat „Usuń sprzęt”.
4. Odłącz produkt.

**· Mac**

1. Przeciągnij ikonę „KIOXIA” na pulpicie i upuść na ikonę kosza.
2. Sprawdź, czy ikona „KIOXIA” zniknęła i nie jest aktywna. Odłącz produkt.

**· Inne urządzenia główne**

1. Bezpiecznie usuń produkt zgodnie z instrukcją obsługi.

**Funkcja blokady hasłem**

- Funkcja blokady hasłem może być użyta za pomocą „Oprogramowania do zarządzania narzędziem SSD”. Ta funkcja jest dostępna tylko w systemie Windows. Odwiedź naszą stronę internetową, aby uzyskać informacje na temat wymaganej wersji systemu operacyjnego (**personal.kioxia.com/support/**).

**Dane dotyczące ochrony prywatności**

- Szczegóły prowadzonej przez firmę KIOXIA oraz jej spółki zależne i stowarzyszone polityki ochrony prywatności prosimy potwierdzać, kontaktując się bezpośrednio z tymi firmami.
- Produkt, po bezpośrednim lub pośrednim zwrocie do KIOXIA, może zostać przeanalizowany w celu poprawy jakości przez KIOXIA lub firmę dostarczającą komponenty lub usługi związane z Produktem. Dane, które mogą pozostać w Produkcie, będą traktowane jako poufne i nie będą udostępniane żadnym innym stronom trzecim. Zwrócony Produkt i dane zostaną zniszczone po zakończeniu analizy.

**Eksport i import**

- Jakikolwiek eksport, reeksport, import i reimport Produktu (Produkt jest wbudowanym urządzeniem szyfrującym), powiązanego oprogramowania, oprogramowania (w tym, między innymi, funkcji szyfrowania) zainstalowanego w Produkcie oraz danych zapisanych w Produkcie są surowo zabronione, z wyjątkiem przypadków zgodnych z japońskim prawem dewizowym i handlu zagranicznego, amerykańskimi przepisami eksportowymi oraz wszystkimi obowiązującymi przepisami i regulacjami eksportowymi.



## UTYLIZACJA PRODUKTU

Ten symbol wskazuje, że produktu nie można traktować jak odpadów z gospodarstwa domowego. Zapewniając, że produkt zostanie odpowiednio zutylizowany pomożesz zapobiec potencjalnym negatywnym konsekwencjom dla środowiska i zdrowia ludzkiego, które wystąpią w przypadku niewłaściwego wyrzucania produktu do śmieci. W celu uzyskania bardziej szczegółowych informacji dotyczących recyklingu produktu prosimy skontaktować się z władzami lokalnymi, firmą utylizacji odpadów lub sklepem, w którym dokonano zakupu produktu.

CE

Informacje kontaktowe na terenie UE:
KIOXIA Europe GmbH,
Hansaallee 183, 40549 Düsseldorf, Germany (Niemcy)

**Etykiety środowiskowe dla opakowań**
Oddzielna utylizacja. Należy sprawdzić lokalne wytyczne władz miejskich.

Worek PE: plastik (LDPE 4)




**LDPE**

Pudełko i tacka: papier (PAP 21)




**PAP**

## POMOC TECHNICZNA

Potrzebujesz pomocy?

Skontaktuj się z nami na naszej stronie wsparcia regionalnego:

**personal.kioxia.com/support/**

Formularz zapytania: europe.kioxia.com/pl-pl/contact/agree

Projekty i specyfikacje mogą ulec zmianie bez uprzedzenia.

# PT

**Itens incluídos**
Unidade SSD portátil (1 unidade principal, o “Produto”), cabo USB Type-C® - A (1), cabo USB Type-C- C (1), manual (este documento)

**Ler antes de usar**
Antes de usar os nossos Produtos, leia o manual do Produto (este “Manual”), Instruções de Segurança e Declaração de Garantia (**personal.kioxia.com/support/warranty/**) e um manual do utilizador para o dispositivo host com o qual o Produto é usado (o “Dispositivo Host”). Guarde este manual para futura referência.
As especificações mais recentes do produto, a versão mais recente deste documento, “Instruções de segurança”, “Declaração de garantia” e “Software de gestão do utilitário SSD”, podem ser encontradas na página de assistência (**personal.kioxia.com/support/**).

**Ações obrigatórias**
- Ligue o produto a uma porta USB.
  Ligue este produto diretamente a uma porta USB de um PC Windows, Mac, PS4 Pro/PS4 (doravante referido como PS4), PS5, Xbox da Série X/S, iPad Air, iPad Pro, iPhone, ou Smartphone/Tablet Android.
  Visite o nosso site para obter informações sobre as versões necessárias do SO e dos dispositivos (**personal.kioxia.com**).

- Mantenha o conector USB do produto sempre limpo.
  Utilize um pano macio e seco para a limpeza.

**Interface USB**
- Interface USB compatível

| Interface host suportada |
|---|
| USB 3.2 Gen 2 (anteriormente conhecido como USB 3.1 Gen 2)/USB 3.2 Gen 1 (anteriormente conhecido como USB 3.1 Gen 1/USB 3.0)/USB 2.0 (*1) |

*1: As velocidades de leitura/gravação diferem dependendo dos Dispositivos Host e de cada Produto.

**Nomes e método de ligação (as ilustrações são desenhos conceptuais)**

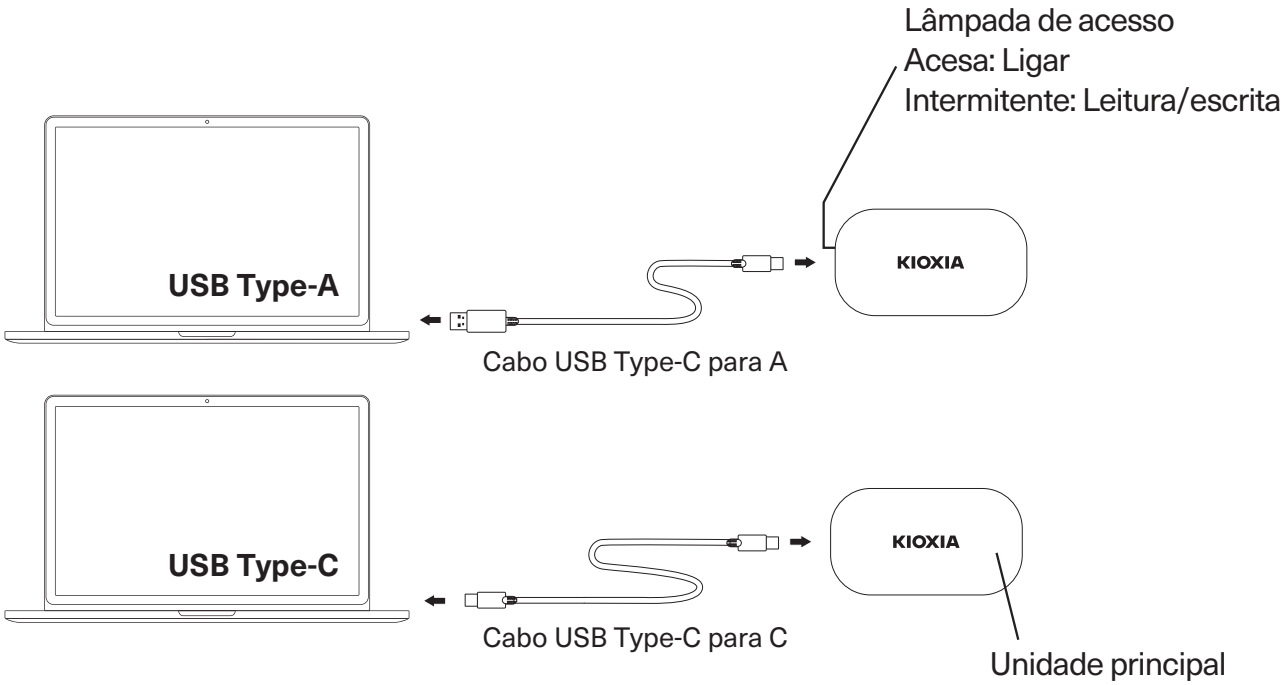


**●Ligar à porta e desligar da porta**

Para ligar e desligar o produto corretamente a um Dispositivo Host compatível, siga o procedimento no manual do utilizador do Dispositivo Host.

**Ligar à porta:**

Conecte o produto a uma porta USB do seu Dispositivo Host de acordo com o manual do utilizador do Dispositivo Host.
Ligar de forma forçada pode danificar ou partir o produto e/ou a porta USB.
Orientando o produto corretamente, ligue-o a uma porta USB de um dispositivo anfitrião até ao fim.
O produto não funcionará corretamente se estiver mal ligado à porta ou orientado de forma inadequada.

**Desligar da porta:**

Siga os passos abaixo para desligar o produto de uma porta USB num dispositivo anfitrião enquanto o dispositivo anfitrião estiver ativo:
*Os passos ou descrições podem variar dependendo da versão do sistema operativo.

**· Windows**

1. Clique no ícone “Remover hardware com segurança” na barra de tarefas.
2. Clique em “Remover EXCERIA PLUS G2”.
3. Confirme que “Remover hardware” aparece na janela.

4. Desligue o produto da porta.

**· Mac**

1. Arraste e largue o ícone “KIOXIA” no ambiente de trabalho para o ícone do lixo.
2. Verifique se o ícone “KIOXIA” desapareceu e está inativo. Desligue o produto da porta.

**· Outros dispositivos anfitriões**

1. Remova o produto com segurança de acordo com o manual do utilizador.

**Função de bloqueio com palavra-passe**

- A função de bloqueio com palavra-passe pode ser usada com “Software de gestão do utilitário SSD”. Esta função está disponível apenas no Windows. Visite o nosso site para obter informações sobre a versão do SO necessária (**personal.kioxia.com/support/**).

**Dados de privacidade**

- Confirme os detalhes das políticas de privacidade da KIOXIA, de suas subsidiárias e afiliadas contactando diretamente essas empresas.
- O Produto, uma vez devolvido direta ou indiretamente à KIOXIA, pode ser analisado para fins de melhoria da qualidade pela KIOXIA ou por uma empresa que forneça componentes ou serviços para o Produto. Os dados que ainda podem estar no Produto serão tratados de forma confidencial e não serão partilhados com terceiros. O Produto devolvido e os dados serão destruídos após a análise.

**Exportação e importação**

- Qualquer exportação, reexportação, importação e reimportação do Produto (o Produto é um hardware de encriptação incorporado), softwares relacionados, softwares (incluindo a função de encriptação, mas não limitado a) que tenha instalado no Produto e dados que tenha inserido no Produto são estritamente proibidos, exceto em conformidade com a Lei Japonesa de Comércio Externo e de Câmbio, e todas as leis e regulamentos de exportação aplicáveis dos Regulamentos de Administração de Exportação dos EUA.



**ELIMINAÇÃO DOS PRODUTOS**

A utilização deste símbolo indica que este produto não pode ser tratado como resíduo doméstico. Ao assegurar que este produto é eliminado de forma correta, irá ajudar a prevenir potenciais consequências negativas para o ambiente e a saúde humana, que de outro modo podem ser causadas

pelo manusamento de resíduos inapropriado deste produto. Para informações mais detalhadas sobre a reciclagem deste produto, contacte o seu gabinete municipal local, o seu serviço de eliminação de resíduos domésticos ou a loja onde adquiriu o produto.

CE

Contacto na UE:
KIOXIA Europe GmbH,
Hansaallee 183, 40549 Düsseldorf, Alemanha

**Etiquetagem ambiental para embalagem**
Recolha separada. Verifique as diretrizes municipais locais.

Saco PE: Plástico (LDPE 4)




**LDPE**

Caixa e Bandeja: Papel (PAP 21)




**PAP**

## ASSISTÊNCIA TÉCNICA

Precisa de ajuda?

Contacte-nos na nossa página de assistência regional:

**personal.kioxia.com/support/**

Formulário de consulta: europe.kioxia.com/pt-pt/contact/agree

Os desenhos e especificações estão sujeitos a alterações sem aviso prévio.

**Прилагаемые элементы**
Портативный SSD (1 главный блок, «изделие»), USB Type-C® - кабель A (1), USB Type-C - кабель C (1), руководство (данный документ)

**Прочтите перед использованием**
Перед использованием изделий ознакомьтесь с руководством по эксплуатации данного изделия (данное «руководство»), инструкцией по технике безопасности и гарантийными обязательствами (**personal.kioxia.com/support/warranty/**) и руководством пользователя хост-устройства, с которым используется изделие («хост-устройство»). Сохраните данное Руководство, для того чтобы обращаться к нему в будущем.
Новейшую спецификацию изделия, новейшую версию данного документа, «Инструкции по безопасности», «Гарантийные обязательства» и «ПО управления утилитой SSD» можно найти на странице поддержки (**personal.kioxia.com/support/**).

**Обязательные действия**
- Подключите изделие к порту USB.
  Подключите данное изделие непосредственно к порту USB ПК на платформе Windows, Mac, PS4 Pro/PS4 (далее PS4), PS5, Xbox серии X/S, iPad Air, iPad Pro, iPhone или смартфону/планшету на платформе Android.
  Посетите наш веб-сайт для получения информации о требуемой версии ОС и информации о версии устройства (**personal.kioxia.com**).

- Поддерживайте чистоту USB-разъема изделия.
  Для очистки используйте мягкую, сухую ткань.

**USB-интерфейс**
- Совместимый интерфейс USB

| Поддерживаемый интерфейс хоста |
|---|
| USB 3.2 пок. 2 (ранее известно как USB 3.1 пок. 2)/USB 3.2 пок. 1 (ранее известно как USB 3.1 пок. 1/USB 3.0)/USB 2.0 (*1) |

*1: Скорость чтения/записи зависит от хост-устройств и каждого изделия.

**Названия и способ подключения (на иллюстрациях изображены концептуальные чертежи)**

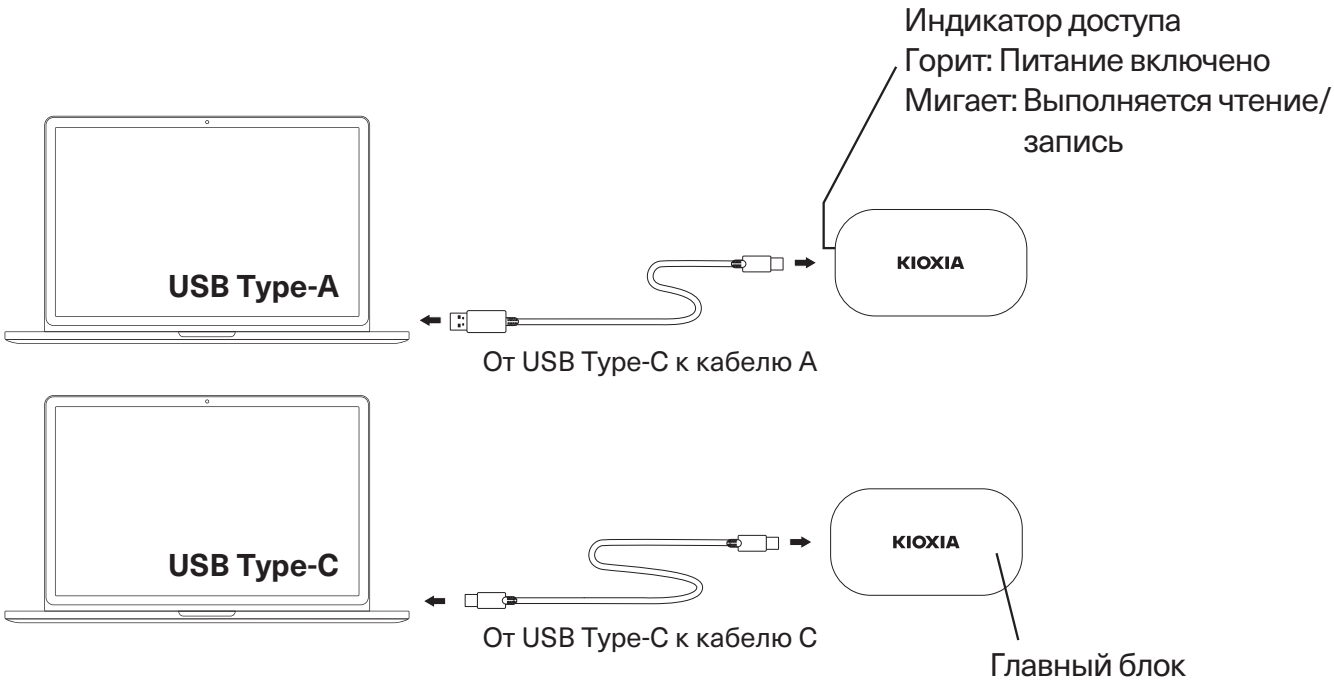


**●Подключение и отключение питания**

Чтобы правильно подключить изделие и отсоединить его от совместимого хост-устройства, выполните процедуру, описанную в руководстве пользователя хост-устройства.

**Подключение к сети:**

Подключите устройство к USB-порту вашего хост-устройства к хост-устройству согласно руководству пользователя.
Принудительное подключение может привести к повреждению прибора и/или порта USB.
Расположите изделие надлежащим образом и подключите его к порту USB на хост-устройстве (насколько это возможно).
Изделие не будет работать должным образом, если оно подключено ненадлежащим образом или неправильно расположено.

**Отключение:**

Выполните следующие действия, чтобы отсоединить изделие от USB-порта на хост-устройстве, когда хост-устройство включено:
*Шаги или описания могут различаться в зависимости от версии операционной системы.

**· Windows**

1. На панели задач щелкните значок «Безопасное извлечение устройства».
2. Нажмите «Удалить EXCERIA PLUS G2».
3. Убедитесь, что в окне отображается «Удалить оборудование».
4. Отключите изделие от электросети.

**· Mac**

1. Перетащите значок «KIOXIA» на рабочем столе в корзину.
2. Убедитесь, что пиктограмма «KIOXIA» исчезла и неактивна. Отключите изделие от электросети.

**· Другие хост-устройства**

1. Безопасно извлеките изделие в соответствии с положениями руководства пользователя.

**Функция блокировки пароля**

- Функцию блокировки пароля можно использовать, используя «ПО управления утилитой SSD». Эта функция доступна только для Windows. Посетите наш веб-сайт для получения информации о требуемой версии ОС (**personal.kioxia.com/support/**).

**Конфиденциальные данные**

- Для уточнения информации о политике конфиденциальности компании KIOXIA, ее дочерних компаний и аффилированных лиц, пожалуйста, обращайтесь непосредственно в эти компании.
- Продукт, прямо или косвенно возвращенный компании KIOXIA, может быть подвергнут анализу компанией KIOXIA или компанией, предоставляющей компоненты или услуги для данного Продукта, в целях улучшения качества. Данные, которые могут остаться на Продукте, будут обрабатываться с соблюдением конфиденциальности и не будут передаваться никаким третьим лицам. После проведения анализа возвращенный Продукт и данные будут уничтожены.

**Экспорт и импорт**

- Любой экспорт, реэкспорт, импорт и реимпорт Продукта (Продукт оснащён встроенным аппаратным шифровальным средством), сопутствующего программного обеспечения, программного обеспечения (включая, помимо прочего, функции шифрования), установленного вами на Продукте, и данных, записанных вами на Продукт, строго запрещен, за исключением случаев, предусмотренных Законом о валюте и внешней торговле Японии, Правилами экспортного контроля США и всеми применимыми законами и

правилами в отношении экспорта.



## УТИЛИЗАЦИЯ ИЗДЕЛИЙ

Этот символ означает, что данное изделие не подлежит утилизации вместе с бытовыми отходами. Обеспечивая надлежащую утилизацию данного изделия, вы помогаете предотвращать возможные отрицательные последствия для окружающей среды и здоровья людей, которые могли бы в противном случае быть вызваны ненадлежащей утилизацией данного изделия. За более подробными сведениями о переработке данного изделия просим обращаться к местным властям, в службу утилизации бытовых отходов или в магазин, где было приобретено изделие.

**Экологическая маркировка на упаковке**
Раздельный сбор. Следуйте местным правилам вашего муниципального образования.

Полиэтиленовый пакет: пластик (LDPE 4)




**LDPE**

Коробка и подложка: бумага (PAP 21)




**PAP**

Страна / регион происхождения
Страна / регион происхождения товара указаны на товаре и его упаковке.
Дата изготовления
Дата изготовления указана на товаре и его упаковке.

## ТЕХНИЧЕСКАЯ ПОДДЕРЖКА

Требуется помощь?

Пожалуйста, напишите нам на странице региональной поддержки:

**personal.kioxia.com/support/**

Дизайн и технические характеристики могут быть изменены без предварительного уведомления.

Производитель **KIOXIA Corporation**

3-1-21, Сибаура, район Минато, Токио 108-0023, Япония
Адрес может измениться.

**隨附的品項**
行動固態硬碟 (1台主機，本「產品」)、USB Type-C®轉A轉接線 (1)、USB Type-C轉C轉接線 (1)、使用說明書 (本文件)

**使用前請仔細閱讀**
使用本產品之前，請閱讀本產品的使用說明書 (本「使用說明書」)、安全說明和保固聲明 (**personal.kioxia.com/support/warranty/**) 以及與本產品一起使用的主機裝置 (「主機裝置」) 的使用者說明書。請妥善保存本使用說明書以供將來參考。
最新的產品規格、本文件的最新版本、「安全說明」、「保固聲明」和「SSD Utility 管理軟體」可在支援頁面 (**personal.kioxia.com/support/**) 上找到。

**必要動作**
- 將本產品插入USB連接埠。
  將本產品直接插入Windows PC、Mac、PS4 Pro/PS4 (以下統稱PS4)、PS5、Xbox Series X/S、iPad Air、iPad Pro、iPhone或Android智慧型手機/平板電腦的USB連接埠。
  請造訪我們的網站 (**personal.kioxia.com**) 以獲取有關所需作業系統和設備版本的資訊。

- 隨時保持本產品的USB連接器清潔。使用柔軟的乾布進行清潔。

**USB介面**
- 相容的USB介面

| 支援的主機介面 |
| --- |
| USB 3.2 Gen 2 (先前稱為USB 3.1 Gen 2) /USB 3.2 Gen 1 (先前稱為USB 3.1 Gen 1/USB 3.0) /USB 2.0 (*1) |

*1: 讀/寫速度因主機裝置和各別產品而異。

## 名稱及連接方法 (插圖為示意圖)

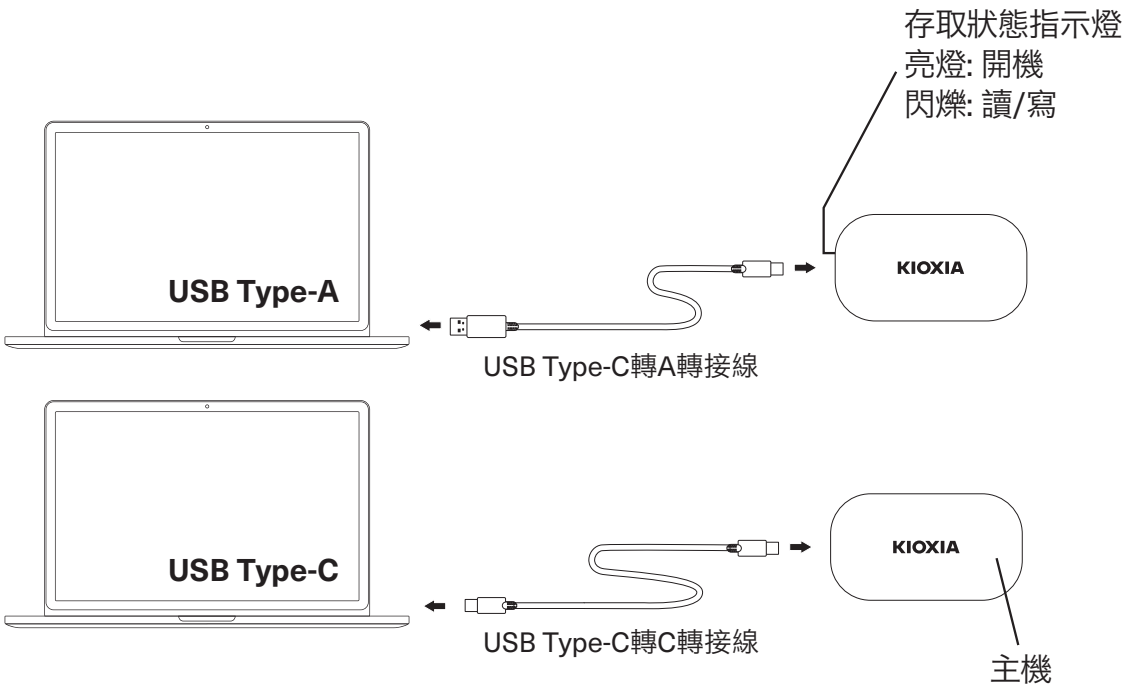


### ●插拔

要將本產品正確插入相容的主機裝置以及從其拔出，請遵循主機裝置使用者說明書中所載步驟。

**插入:**

按照主機裝置使用者說明書將本產品插入主機裝置上的USB連接埠。
強行插入可能會損壞或破壞本產品和/或USB連接埠。
正確擺放本產品，將本產品盡可能插入主機設備上的USB連接埠。
如果插入不當或擺放不正確，本產品將無法正確運作。

**拔出:**

當主機裝置啟動時，請按照以下步驟從主機裝置上的USB連接埠拔出本產品:
*步驟或說明可能因作業系統版本而異。

**· Windows**

1. 點擊工作列上的「安全地移除硬體」圖示。
2. 點擊「移除EXCERIA PLUS G2」。
3. 點選出現在視窗上的「移除硬體」。
4. 拔出本產品。

**· Mac**

1. 將桌面上的「KIOXIA」圖示拖曳至垃圾桶圖示。
2. 檢查「KIOXIA」圖示是否消失和停用。拔出本產品。

**· 其他主機裝置**

1. 按照使用者說明書安全地移除本產品。

**密碼鎖定功能**

- 可利用「SSD Utility 管理軟體」來使用密碼鎖定功能。此功能僅可在Windows上使用。請造訪我們的網站以獲取有關所需作業系統版本的資訊（**personal.kioxia.com/support/**）。

**隱私資料**

- 請直接聯繫 KIOXIA 及其子公司、相關集團公司，以確認隱私權政策詳細資訊。
- 若直接或間接退回產品至 KIOXIA 時，可能將由 KIOXIA 或提供產品零組件的公司，或提供產品服務的公司，以改善品質之目的予以分析。可能留存於產品中的資料將保密處理，不會分享予任何第三方。退回的產品及資料將在分析後銷毀。

**出口及進口**

- 除非符合日本外國外匯及外國貿易法、美國出口管理法規，以及所有適用的出口法律及法規，否則嚴禁對產品（包括加密硬體）、相關軟體、安裝於產品上之軟體（包括但不限於加密功能），以及您於產品中寫入的資料，有任何出口、再出口、進口及再進口行為。



**產品處置**

此標記表示本產品不得作為家庭垃圾處理。確保正確處置本產品將有助於防止對環境和人體健康造成的潛在負面影響，不當地廢物處理本產品可能造成此類影響的產生。有關本產品回收的更多詳細資訊，請聯繫您當地的公務機關、家庭垃圾處置服務單位或您購買本產品的商店。

**技術支援**

需要協助？

請利用我們的區域支援頁面聯繫我們: **personal.kioxia.com/support/**

如設計及規格有任何變更，恕不另行通知。

**Dahil olan öğeler**
Taşınabilir SSD (1 ana ünite, “Ürün”), USB Type-C® - A kablosu (1), USB Type-C - C kablosu (1), Kılavuz (bu belge)

**Kullanmadan önce okuyun**
Ürünlerimizi kullanmadan önce, lütfen Ürünün kılavuzunu (bu “Kılavuz”), Güvenlik Talimatlarını ve Garanti Beyanını (**personal.kioxia.com/support/warranty/**) ve Ürünün birlikte kullanıldığı ana cihazın (“Ana Cihaz”) kullanıcı kılavuzunu okuyun. Lütfen bu Kılavuzu ileride başvurmak üzere saklayın.
En son ürün özellikleri, bu belgenin en son versiyonu, “Güvenlik Talimatları”, “Garanti Beyanı” ve “SSD Utility Management Software” destek sayfasında (**personal.kioxia.com/support/**) bulunabilir.

**Zorunlu işlemler**
- Ürünü bir USB portuna takın.
  Bu ürünü doğrudan bir Windows PC, Mac, PS4 Pro/PS4 (buradan itibaren toplu olarak PS4 olarak anılacaktır), PS5, Xbox Series X/S, iPad Air, iPad Pro, iPhone veya Android Akıllı Telefon/Tablet USB portuna takın.
  Gerekli işletim sistemi ve cihaz sürümü ile ilgili bilgi için lütfen web sitemizi ziyaret edin (**personal.kioxia.com**).

- Ürünün USB konektörünü her zaman temiz tutun.
  Temizlik için yumuşak ve kuru bir bez kullanın.

**USB arabirimi**
- Uyumlu USB arabirimi

| Desteklenen ana cihaz arabirimi |
|---|
| USB 3.2 Gen 2 (eski adıyla USB 3.1 Gen 2 olarak bilinir)/USB 3.2 Gen 1 (eski adıyla USB 3.1 Gen 1/USB 3.0 olarak bilinir)/USB 2.0 (*1) |

*1: Okuma/yazma hızları Ana Cihazlara ve her Ürüne göre farklılık gösterir.

**İsimleri ve bağlantı yöntemi (resimler konsept çizimleridir)**

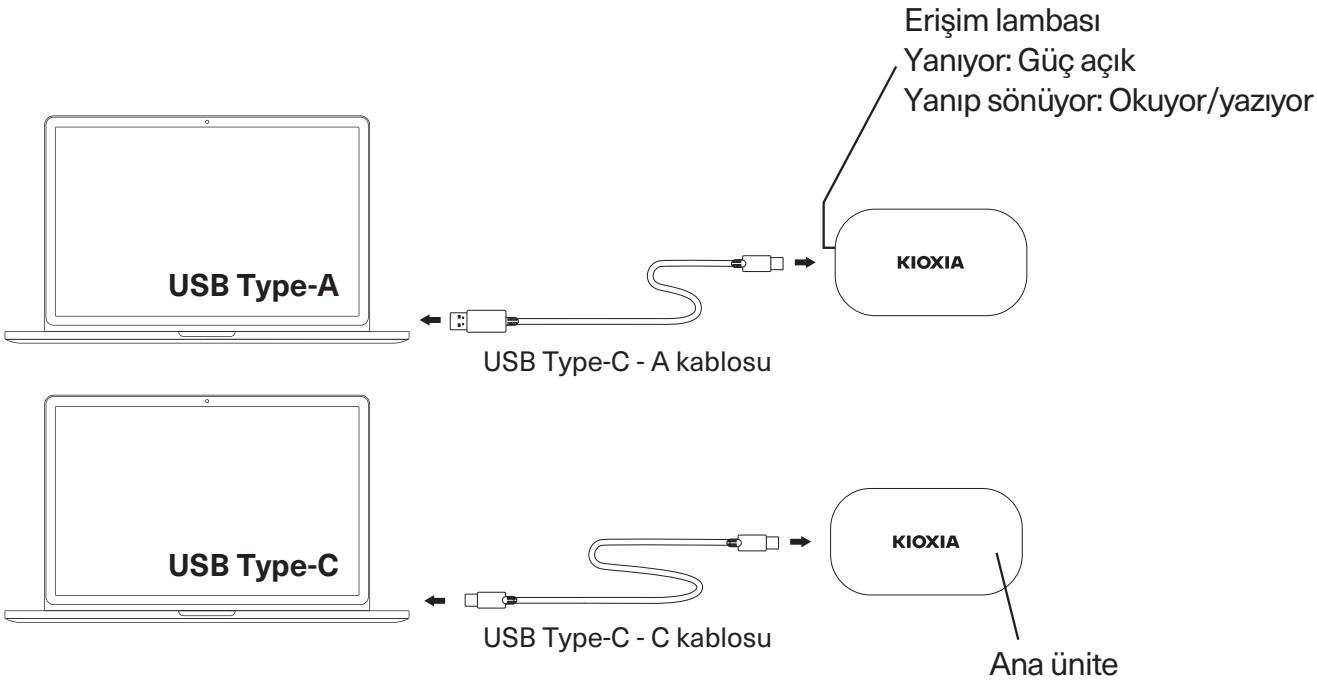


**●Takma ve çıkarma**

Ürünü düzgün bir şekilde uyumlu bir Ana Cihaza takmak ve Ana cihazdan çıkarmak için Ana Cihazın kullanıcı kılavuzundaki prosedürü izleyin.

**Takma:**

Ürünü, Ana Cihazın kullanıcı kılavuzuna göre Ana Cihazınızın bir USB portuna takın.
Zorla takmak Ürüne ve/veya USB portuna zarar verebilir veya Ürünü ve/veya USB portunu bozabilir.
Ürünü doğru şekilde yönlendirerek Ürünü bir Ana Cihazın bir USB portuna sonuna kadar takın.
Ürün yetersiz bir şekilde takılmışsa veya yanlış yönlendirilmişse düzgün çalışmayacaktır.

**Çıkarma:**

Ana Cihaz açıkken Ürünü Ana Cihazdaki bir USB portundan çıkarmak için aşağıdaki adımları izleyin:
*Adımlar veya açıklamalar işletim sisteminin sürümüne göre farklılık gösterebilir.

**· Windows**

1. Görev çubuğundaki “Donanımı Güvenle Kaldır” simgesine tıklayın.
2. “EXCERIA PLUS G2’yı Kaldır” öğesine tıklayın.
3. Pencerede görünen “Donanımı Kaldır” öğesini işaretleyin.

4. Ürünü çıkarın.

**· Mac**

1. Masaüstündeki “KIOXIA” simgesini geri dönüşüm kutusu simgesine sürükleyip bırakın.
2. “KIOXIA” simgesinin gözden kaybolduğunu ve etkin olmadığını kontrol edin. Ürünü çıkarın.

**· Diğer Ana Cihazlar**

1. Ürünü kullanıcı kılavuzuna göre güvenli bir şekilde çıkarın.

**Şifre kilitleme işlevi**

- Şifre kilitleme işlevi, “SSD Utility Management Software” kullanılarak kullanılabilir. Bu işlev yalnızca Windows’ta kullanılabilir. Gerekli işletim sistemi sürümü ile ilgili bilgi için lütfen web sitemizi ziyaret edin (**personal.kioxia.com/support/**).

**Gizlilik verileri**

- Lütfen KIOXIA, iştirakleri ve bağlı kuruluşlarının gizlilik politikalarının ayrıntılarını doğrudan bu şirketlerle iletişime geçerek teyit edin.
- Ürün, doğrudan veya dolaylı olarak KIOXIA’ya iade edildikten sonra, KIOXIA veya Ürün için bileşen veya hizmet sağlayan bir şirket tarafından kalite iyileştirme amacıyla analiz edilebilir. Ürün üzerinde kalmış olabilecek veriler gizli tutulacak ve başka herhangi bir üçüncü tarafla paylaşılmayacaktır. İade edilen Ürün ve veriler analizden sonra imha edilecektir.

**İhracat ve ithalat**

- Ürünün (Ürün, şifreleme donanımı içerir), ilgili yazılımın, Ürüne yüklediğiniz yazılımın (şifreleme işlevi gibi ancak bunlarla sınırlı olmamak üzere) ve Ürüne yazdığınız verilerin herhangi bir şekilde ihraç edilmesi, yeniden ihraç edilmesi, ithal edilmesi ve yeniden ithal edilmesi, Japonya Döviz ve Dış Ticaret Kanunu, ABD İhracat İdaresi Yönetmelikleri ve tüm geçerli ihracat yasaları ve yönetmeliklerine uyulması haricinde kesinlikle yasaktır.



**ÜRÜNLERİN BERTARAF EDİLMESİ**

Bu sembol, bu ürünün evsel atık olarak işlem görmemesi gerektiğini gösterir. Bu ürünün doğru bir şekilde bertaraf edilmesini sağlayarak, aksi takdirde bu ürünün yanlış atık uygulamarından kaynaklanabilecek çevre ve insan sağlığı için muhtmel olumsuz sonuçların önlenmesine yardım edeceksiniz. Bu ürünün geri dönüştürülmesi hakkında daha ayrıntılı bilgi için lütfen yerel yönetimizle, evsel atıkları bertaraf

etme hizmetinizle veya ürünü satın aldığınız mağazayla irtibata geçin.

CE

AB İletişim:
KIOXIA Europe GmbH,
Hansaallee 183, 40549 Düsseldorf, Germany

**Ambalajlar için çevre etiketleri**
Ayrı toplama. Yerel belediye yönergelerinizi kontrol edin.

PE Poşet: plastik (LDPE 4)




**LDPE**

Kutu ve tepsi: kağıt (PAP 21)




**PAP**

**TEKNİK DESTEK**

Yardıma ihtiyacınız mı var?

Lütfen bölgesel destek sayfamızdan bizimle iletişim kurun:

**personal.kioxia.com/support/**

Tasarımlar ve teknik özellikler önceden haber verilmeksizin değiştirilebilir.

**العناصر المشمولة**
محرك أقراص ذو حالة صلبة (SSD) (عدد 1 وحدة رئيسية، "المنتج")، ®USB Type-C - عدد 1 كابل A، USB Type-C - عدد 1 كابل C، دليل مستخدم (هذا المستند)

**اقرأ قبل الاستخدام**
قبل استخدام منتجاتنا، يرجى قراءة دليل المنتج (هذا "الدليل")، وتعليمات الأمان، وبيان الضمان (**personal.kioxia.com/support/warranty/**) ودليل مستخدم للجهاز المضيف الذي يتم استخدام المنتج معه ("الجهاز المضيف").يُرجى الاحتفاظ بهذا الدليل للرجوع إليه في المستقبل.
يمكن العثور على أحدث المواصفات للمنتج، وأحدث إصدار من هذا الدليل، و"إرشادات الأمان"، و"بيان الضمان" و "برنامج الأداة المساعدة لإدارة محرك الأقراص ذو الحالة الصلبة SSD" على صفحة الدعم (**personal.kioxia.com/support/**).

**إجراءات إلزامية**
- قم بتوصيل المنتج بمنفذ USB.
قم بتوصيل المنتج مباشرة بمنفذ USB لجهاز Windows PC، أو Mac، أو PS4 Pro/PS4 (المشار إليها فيما بعد إجمالا بعبارة PS4)، أو PS5، أو Xbox Series X/S، أو iPad Air، أو iPad Pro، أو iPhone، أو جهاز لوحي/هاتف ذكي عامل بنظام Android.
يرجى زيارة موقعنا على الإنترنت للحصول على معلومات حول إصدارات نظام التشغيل والأجهزة المطلوبة (**personal.kioxia.com**).

- حافظ دائمًا على نظافة موصل USB للمنتج.
استخدم قطعة قماش ناعمة وجافة للتنظيف.

**واجهة USB**
- واجهة USB متوافقة

| واجهة الجهاز المضيف المدعومة |
| --- |
| USB 3.2 Gen 2 (المعروف سابقًا باسم USB 3.1 Gen 2)/USB 3.2 Gen 1 (المعروف سابقًا باسم USB 3.1 Gen 1/USB 3.0)/USB 2.0 (*1) |

*1: تختلف سرعات القراءة/الكتابة حسب الأجهزة المضيفة وكل منتج.

**الأسماء وطريقة الاتصال (الرسوم التوضيحية هي رسومات تصورية)**

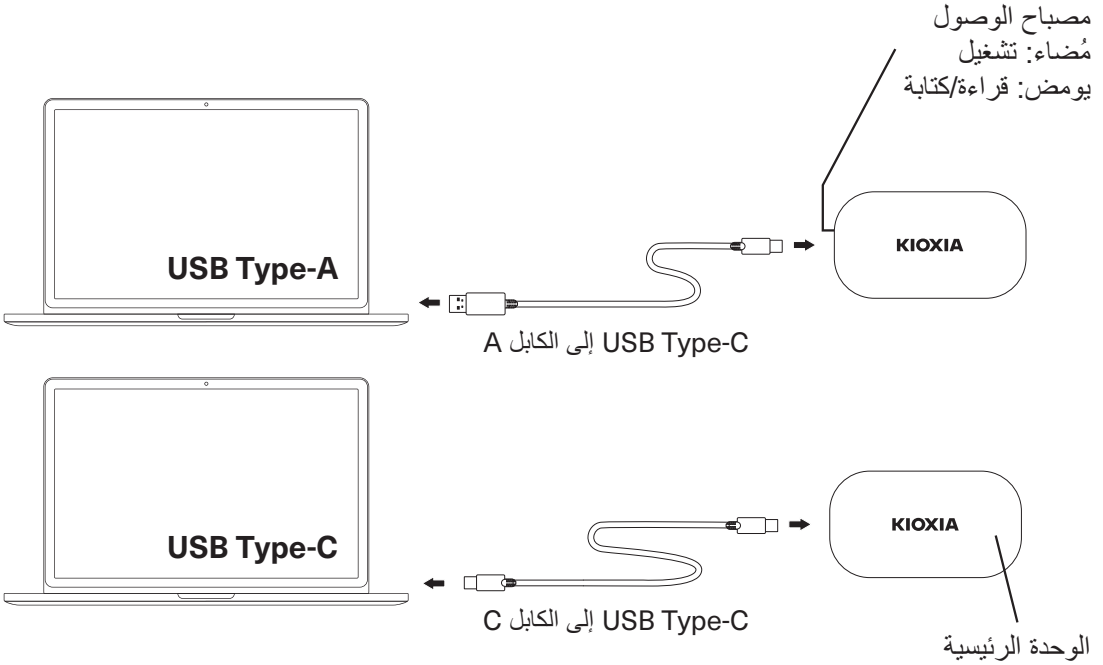


**● توصيل وفصل الجهاز**

لتوصيل المنتج بشكلٍ صحيح وفصله من جهاز مضيف متوافق، اتبع الإجراء الموجود في دليل المستخدم الخاص بالجهاز المضيف.

**توصيل الجهاز:**

قم بتوصيل المنتج بمنفذ USB على الجهاز المضيف الخاص بك وفقًا لدليل المستخدم الخاص بالجهاز المضيف.
يمكن أن يؤدي التوصيل القسري إلى تلف أو كسر المنتج و/أو منفذ USB.
قم بتوجيه المنتج بشكلٍ صحيح، ثم إدخال طرف التوصيل إلى منفذ USB على الجهاز المضيف إلى أقصى حد يصل إليه.
لن يعمل المنتج بشكلٍ صحيح إذا تم توصيله بشكلٍ سيئ أو تم توجيهه بشكلٍ غير صحيح.

**فصل الجهاز:**

اتبع الخطوات أدناه لفصل المنتج من منفذ USB على الجهاز المضيف أثناء تشغيل الجهاز المضيف:
*قد تختلف الخطوات أو الأوصاف وفقًا لإصدار نظام التشغيل.

**· Windows**

1. انقر فوق رمز "إزالة الجهاز بأمان" على شريط المهام.
2. أنقر فوق "إزالة EXCERIA PLUS G2".
3. تحقق من رسالة "إزالة الأجهزة" التي تظهر على النافذة.
4. افصل المنتج.

**· Mac**

1. قم بسحب وإسقاط أيقونة "KIOXIA" الموجودة على سطح المكتب في أيقونة سلة المهملات.
2. تأكد من اختفاء رمز "KIOXIA" وأنه غير نشط. افصل المنتج.

**· الأجهزة المضيفة الأخرى**

1. قم بإزالة المنتج بأمان وفقًا لدليل المستخدم.

**وظيفة القفل بكلمة مرور**

• يمكن استخدام وظيفة قفل كلمة المرور باستخدام "برنامج الأداة المساعدة لإدارة محرك الأقراص ذو الحالة الصلبة SSD".

هذه الوظيفة متاحة فقط في نظام التشغيل Windows. يرجى زيارة موقعنا على الإنترنت للحصول على معلومات حول إصدار نظام التشغيل المطلوب (**personal.kioxia.com/support/**).

**بيانات الخصوصية**

- يرجى التأكد من تفاصيل سياسات خصوصية KIOXIA وشركاتها الفرعية والشركات التابعة لها بالتواصل مع تلك الشركات مباشرة.
- قد تقوم شركة KIOXIA أو أي شركة تقدم مكونات أو خدمات للمنتج بتحليل المنتج لأغراض تحسين الجودة بعد إرجاعه إليها بشكل مباشر أو غير مباشر. سيتم التعامل مع البيانات التي قد تتبقى في المنتج بسرية ولن تتم مشاركتها مع أية أطراف ثالثة. سيتم إتلاف المنتج الذي تم إرجاعه والبيانات الموجودة فيه بعد التحليل.

**التصدير والاستيراد**

- يحظر تمامًا تصدير وإعادة تصدير واستيراد وإعادة استيراد المنتج (المنتج هو أجهزة تشفير مدمجة) والبرامج ذات الصلة والبرامج (بما في ذلك وظيفة التشفير على سبيل المثال لا الحصر) التي قمت بتثبيتها على المنتج والبيانات التي قمت بكتابتها على المنتج إلا بما يتوافق مع قانون الصرف الأجنبي والتجارة الخارجية الياباني ولوائح إدارة التصدير الأمريكية وجميع قوانين ولوائح التصدير المعمول بها.



**التخلص من المنتجات**

يشير هذا الرمز إلى أن هذا المنتج يجب ألا يعامل كنفايات منزلية. عن طريق التأكّد من التخلّص من هذا المُنتَج بطريقة صحيحة فإنك تساعد على منع إمكانية تعرّض البيئة وصحة البشر لعواقب سلبية قد تنشأ عن التعامل غير الصحيح مع المخلّفات فيما يخصّ هذا المُنتج. لمزيد من المعلومات التفصيلية حول إعادة تدوير هذا المنتج، يرجى الاتصال بالمكتب المحلي في مدينتك أو خدمات التخلص من النفايات المنزلية أو المحل الذي اشتريت منه المنتج.

**العلامات البيئية الخاصة بالتغليف**

يتم جمعها بشكل منفصل. راجع توجيهات بلديتك المحلية.

كيس البولي إيثيلين: بلاستيك (LDPE 4)  العلبة والصينية: ورق (PAP 21)




LDPE




PAP

**الدعم الفني**

تحتاج مساعدة؟

يرجى الاتصال بنا على صفحة الدعم الإقليمية الخاصة بنا: **personal.kioxia.com/support/**

تخضع التصاميم والمواصفات للتغيير بدون إشعار مسبق.