1-1. Первый Запуск Ноутбука GIGABYTE

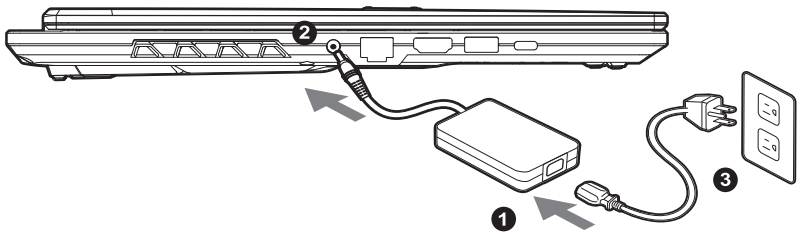

1 Подключите шнур питания к блоку питания переменного тока.

2 Подключите блок питания переменного тока к входному разъему постоянного тока ноутбука.

3 Подключите шнур питания к сети.

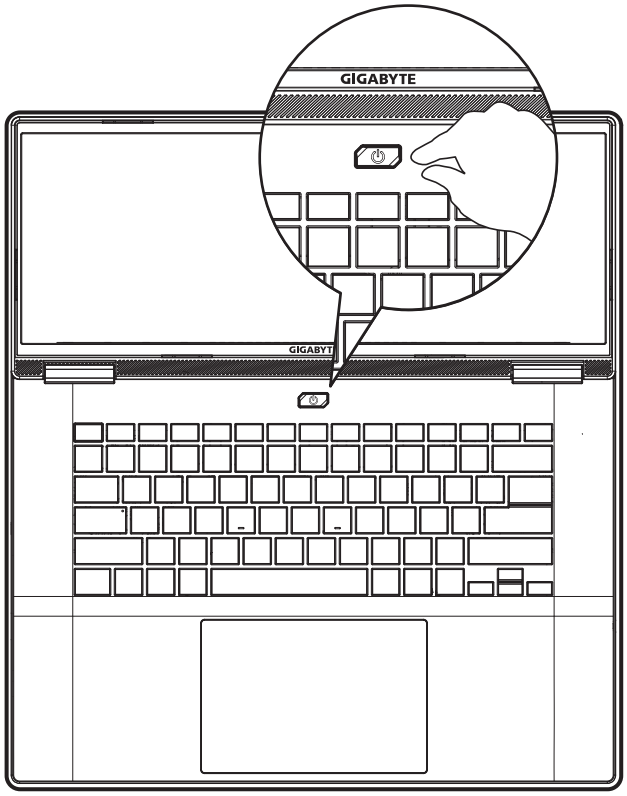

1-2. Switching on the Power1-2. Включение Ноутбука

Включив ноутбук в первый раз, не выключайте устройство до тех пор, пока не завершится настройка операционной системы. Пожалуйста, обратите внимание, что функция настройки громкости звука не будет работать до завершения установки Windows®.

ВНИМАНИЕ:

- Перед первым включением убедитесь, что ваш ноутбук подключен к блоку питания с заземлением.
- При использовании ноутбука от сети, розетка должна быть расположена рядом с устройством и быть легко доступной.
- Найдите маркировку о входном и выходном напряжении на Вашем ноутбуке и удостоверьтесь, что она совпадает с информацией о входном/выходном напряжении блока питания. Некоторые ноутбуки имеют различные значения напряжения в зависимости от артикула модели.
- Информация о блоке питания:
  - Входное напряжение: 100-240 В
  - Частота входного напряжения: 50-60 Гц
  - Выходное напряжение: 20V, 7.5A

* Внешний вид товаров и их спецификации могут отличаться в разных странах. Мы рекомендуем проверить информацию о продаваемых в Вашей стране товарах, их внешнем виде и спецификациях у местных дистрибьюторов.

* Хотя мы стремимся представить максимально точную и полную информацию на момент публикации, мы оставляем за собой право вносить изменения без предварительного уведомления.

2. Знакомство С Ноутбуком GIGABYTE

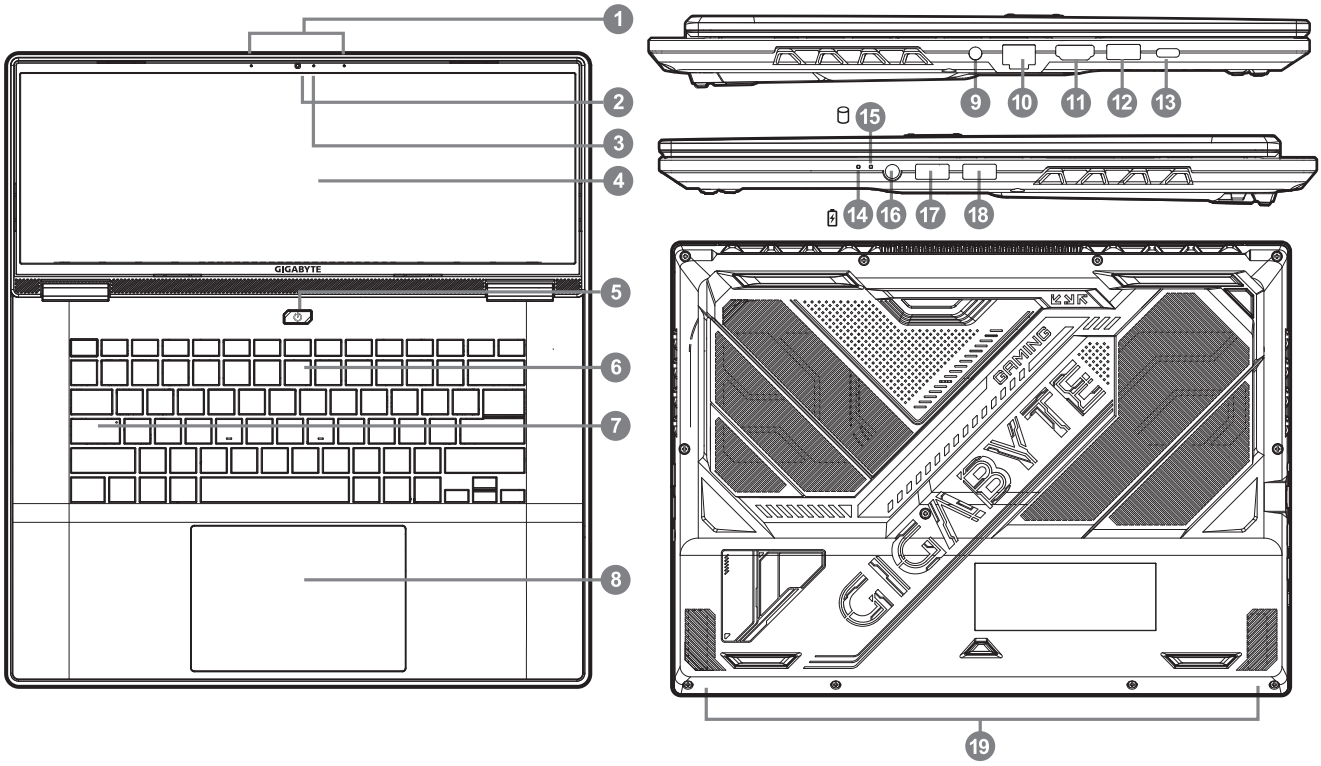

1	Микрофон
2	Вебкамера
3	Индикатор веб-камеры
4	Дисплей
5	Кнопка Включения
6	Клавиатура
7	Светодиод Caps Lock
8	Сенсорная панель
9	Разъем для блока питания
10	Порт Сетевой (LAN)
11	Порт HDML 2.1 HDMI™ HIGH-DEFINITION MULTIMEDIA INTERFACE
12	Порт USB 3.2 (USB типа A)
13	Порт USB 4 (USB тип C) Поддержка DP 1. / PD 3.0
14	Индикатор питания *
15	Индикатор активности накопителя **
16	Комбинированный аудио разъем
17	Порт USB 2.0 (USB тип A)
18	Порт USB 3.2 (USB типа A)
19	Динамики

* Индикатор питания
Индикатор активен: ноутбук находится во включенном состоянии"
* Индикатор активности накопителя
Мигает: накопитель занят обработкой данных (операции чтения/записи)"

ВНИМАНИЕ:

- Не извлекайте встроенный литиевый аккумулятор. Если Вам нужна помощь, пожалуйста, обратитесь к авторизованному представителю GIGABYTE.
- Не устанавливайте ноутбук на наклонной поверхности или в местах, где возможны вибрации, а также не рекомендуется использовать ноутбук в таких местах длительное время. Это увеличивает риск поломки или повреждения устройства.
- Не храните ноутбук в местах попадания прямых солнечных лучей и при температуре более 45°C (112°F), например, в салоне автомобиля. Есть опасность расширения и износа литий-ионного аккумулятора.
- Не используйте ноутбук в местах с плохой вентиляцией, как например, на кровати, на подушке для сна или диванной подушке, а также нельзя использовать ноутбук в помещении с подогревом пола, так как это может привести к перегреву компьютера. Следите за тем, чтобы отверстия для вентиляции ноутбука (сбоку или снизу) не были закрыты, особенно в условиях, описанных выше. Если вентиляционные отверстия заблокированы, это может представлять опасность и привести к перегреву ноутбука.

Горячие Клавиши

В компьютере используются горячие клавиши или комбинации клавиш для доступа к большинству элементов управления компьютера, таких как яркость экрана и настройка громкости. Чтобы активировать горячие клавиши, нажмите и удерживайте клавишу <Fn> до того как нажимать другую клавишу комбинации.

Комбинация Клавиш	Функция	Описание
Fn+ESC	Функцыя разблакоўкі/ блакіроўкі	Разблокировка/блокировка функции (только переключение F1~F12, клавиша функции по умолчанию первой)
Fn+F1	Переключатель Динамиков	Уменьшить громкость звука
Fn+F2	Убавить Громкость	Reduceți volumul sunetului.
Fn+F3	Прибавить Громкость	Увеличить громкость звука
Fn+F4	Выключэнне/уключэнне мікрафона	Выключэнне/уключэнне мікрафона
Fn+F5	Уменьшить Яркость	Уменьшить яркость экрана
Fn+F6	Увеличить Яркость	Увеличить яркость экрана
Fn+F7	Настройки системы питания	Настройки системы питания (ECO/Баланс/Производительность)
Fn+F8	Переключатель Дисплея	Переключить вывод изображения между встроенным экраном, внешним монитором (если он подключен) или обоими
Fn+F9	Переключатель Сенсорной Панели	Включить и выключить встроенную сенсорную панель
Fn+F10	Режим Полета	Включение / отключение функции режима полета.
Fn+F11	Скриншот	Скриншот: Shift+Win+S
Fn+F12	Голос в	Голос в
Fn+GiMate	Центр управления GiMate	Открыть центр управления GiMate

Инструкция По Восстановлению

Система Восстановления (Восстановление операционной системы вашего ноутбука)

В случае возникновения проблем с операционной системой ноутбука, Вы можете воВ случае возникновения проблем с операционной системой ноутбука, Вы можете восстановить систему до заводских установок при помощи запасной полной версии ОС, которая хранится в закрытом разделе базы данных вашего ноутбукасстановить систему до заводских установок при помощи запасной полной версии ОС, которая хранится в закрытом разделе базы данных вашего ноутбука.

ВНИМАНИЕ

- - если база данных отключена или закрытый раздел ее удален, опция восстановления системы будет недоступна и потребуется услуга восстановления.
- Опция восстановления системы доступна только для устройств с предустановленной ОС. Устройства с ОС EFI SHELL не имеют доступа к функции восстановление ОС.

Запуск функции Восстановление системы

Функция восстановления системы предустановлена перед отправкой ноутбука с завода. Меню опций позволяет запустить функцию Восстановление системы для того, чтобы восстановить ОС до заводских конфигураций.
Краткая инструкция ниже показывает как запустить функцию Восстановление системы.

Готово

Убедитесь, что ваше устройство подключено к сети. Это займет всего несколько минут.

Инструкция по Восстановлению

1 Выключите и перезагрузите ваш ноутбук.

2



3 Выберите «Troubleshoot», чтобы войти в настройки восстановления.

(Также Вы можете выбрать «Continue», для выхода из системы восстановления и перейти к загрузке Система для резервного копирования файлов или данных.)

Существуют две опции для восстановления системы

- Reset this PC - Переустановка системы
  Вы можете выбрать сохранить или удалить ваши файлы и переустановить Windows без потери ваших файлов.
- Smart Recovery -
  Установки вашего ПК будут возвращены к заводским установкам по умолчанию.
  ВНИМАНИЕ: Все персональные данные и файлы будут удалены.

4 Smart Recovery

Функция восстановления будет активирована, и Вы увидите кнопки опций восстановления в окне. Нажмите “Yes”/Да для начала работы.

ВНИМАНИЕ

- При выборе “Recovery” / Восстановление, ваши личные данные и файлы будут удалены как только ноутбук начнет процедуру восстановления, а операционная система будет восстановлена к заводским настройкам по умолчанию.
- Индикатор прогресса появится в окне с началом работы процесса восстановления. Пожалуйста, убедитесь, что Ваш ноутбук подключен к сети питания через AC адаптер и не выключайте ноутбук.

После завершения системы восстановления, пожалуйста, нажмите “Завершить” / Выключить.

5



Расширенные настройки



System Restore Восстановление системы

Используйте точку восстановления, ранее созданную на вашем ПК, для восстановления Windows.



System Image Recovery Восстановление образа системы

Восстановление Windows с помощью конкретного файла образа системы.



Startup Repair Устранение проблем загрузки

Устранить проблемы, не позволяющие Windows загрузиться.



Command Prompt Командная строка

Использовать командную строку для продвинутого устранения неполадок.



UEFI Firmware Settings Настройки прошивки UEFI

Изменить настройки прошивки UEFI вашего ПК.



Startup Setting Настройки запуска

Изменить настройки запуска Windows.

Приложение

■ Сервисное обслуживание:

Информацию о гарантии и сервисном обслуживании, а также сопутствующую информацию см. на гарантийном талоне или на веб-сайте сервисного обслуживания GIGABYTE по следующей ссылке:
https://www.gigabyte.com/Support/Laptop

■ Часто задаваемые вопросы:

Список часто задаваемых вопросов можно найти, перейдя по ссылке
https://www.gigabyte.com/Support/Faq

Импортер / юридическое лицо, принимающее претензии на территории Республики Казахстан: ТОО «DNS QAZAQSTAN (ДНС КАЗАХСТАН)», г. Астана, район Сарыарка, пр. Сарыарка, здание 12, Республика Казахстан. Адрес электронной почты: info@dns-shop.kz

1-1. GIGABYTE ноутбугін алғаш рет қосу

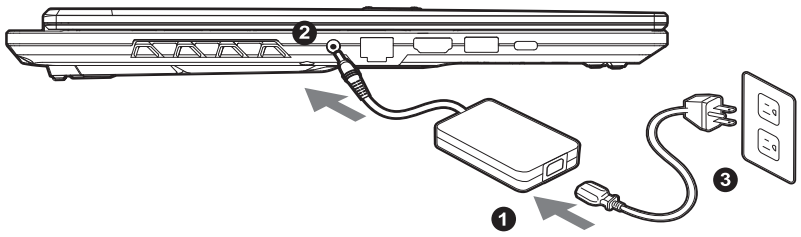

1 Қуат сымын айнымалы ток қуат адаптеріне қосыңыз.

2 Айнымалы ток қуат адаптерін ноутбуктің тұрақты ток кіріс қосқышына қосыңыз.

3 Қуат сымын желіге қосыңыз.

1-2. Ноутбукті қосу

Ноутбукті бірінші рет қосқан кезде, операциялық жүйені баптау аяқталғанға дейін құрылғыны өшірмеңіз. Назар аударыңыз: Windows® орнатуы аяқталғанға дейін дыбыс деңгейін баптау функциясы жұмыс істемейді.

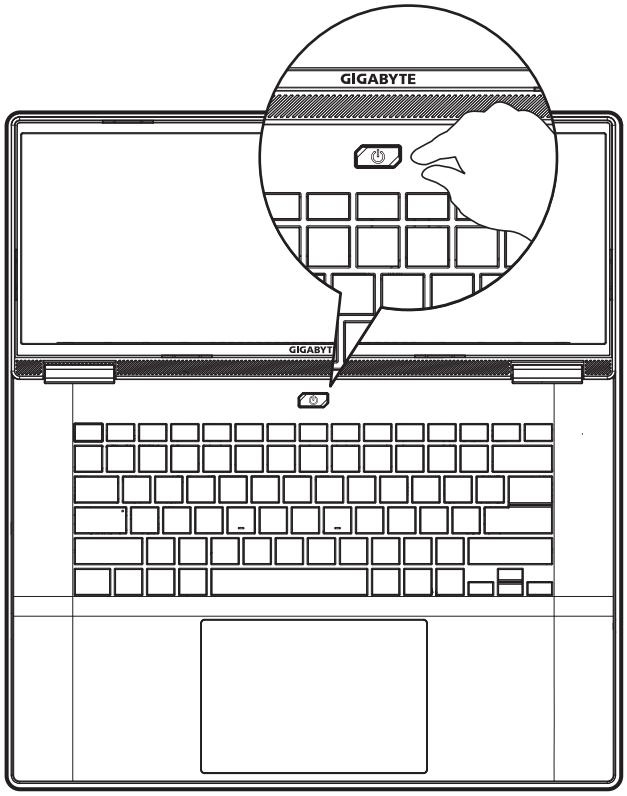

НАЗАР АУДАРЫҢЫЗ:

- Бірінші рет қосар алдында ноутбуктің жерге тұйықталған қуат адаптеріне қосылғанына көз жеткізіңіз.
- Ноутбукті желіден пайдаланғанда розетка құрылғының жанында және оңай қолжетімді болуы тиіс.
- Ноутбугіңіздегі кіріс және шығыс кернеуі туралы таңбалауды тауып, оның қуат адаптерінің кіріс/шығыс кернеуі туралы ақпаратқа сәйкес келетініне көз жеткізіңіз. Кейбір ноутбуктерде кернеу мәндері модель артикулына байланысты әртүрлі болады.
- Қуат адаптері туралы ақпарат:
  - Кіріс кернеуі: 100-240 В
  - Кіріс кернеуінің жиілігі: 50-60 Гц
  - Шығыс кернеуі: 20V, 7.5A

* Тауарлардың сыртқы түрі мен техникалық сипаттамалары әртүрлі елдерде өзгеше болуы мүмкін. Өз еліңізде сатылатын тауарлар, олардың сыртқы түрі мен техникалық сипаттамалары туралы ақпаратты жергілікті дистрибьюторлардан тексеруді ұсынамыз.
* Жарияланған сәтте ақпаратты барынша дәл және толық беруге тырысқанымызбен, алдын ала ескертусіз өзгерістер енгізу құқығын өзімізде қалдырамыз.

2. GIGABYTE ноутбугімен танысу

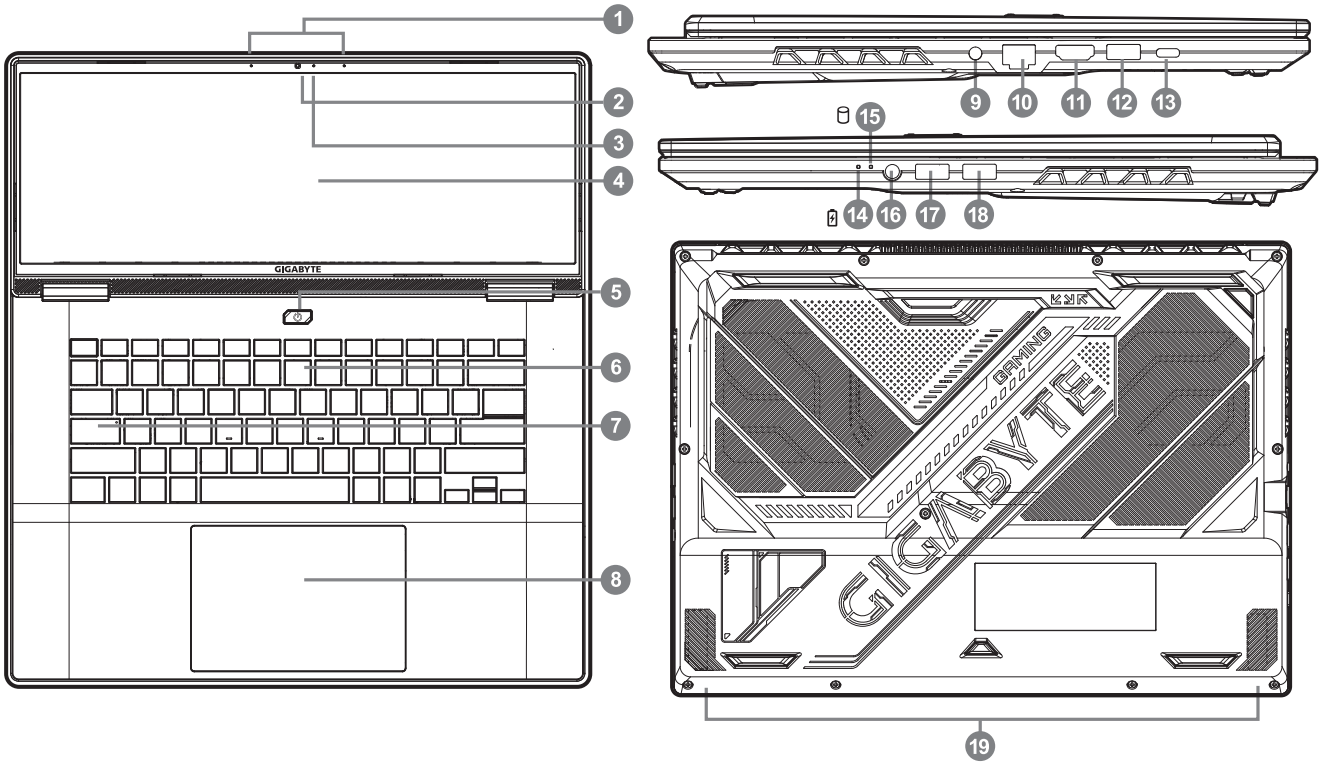

1	Микрофон
2	Веб-камера
3	Веб-камера индикаторы
4	Дисплей
5	Қосу батырмасы
6	Пернетақта
7	Caps Lock жарықдиоды
8	Сенсорлық тақта
9	Қуат адаптерінің қосқышы
10	Желілік порт (LAN)
11	HDMI 2.1 порты
12	USB 3.2 порты (A типті USB)
13	USB 4 порты (C типті USB) DP 1. / PD 3.0 қолдауы
14	Қуат индикаторы *
15	Жинақтауыш белсенділігінің индикаторы *
16	*Аралас аудио қосқышы
17	USB 2.0 порты (A типті USB)
18	USB 3.2 порты (A типті USB)
19	Динамиктер

* Қуат индикаторы
Индикатор жанып тұр: ноутбук қосулы күйде"

* Жинақтауыш белсенділігінің индикаторы
Жыпылықтайды: жинақтауыш деректерді өңдеумен айналысуда (оқу/жазу операциялары)"

НАЗАР АУДАРЫҢЫЗ:

- Кіріктірілген литий аккумуляторын шығармаңыз. Көмек қажет болса, GIGABYTE уәкілетті өкіліне жүгініңіз.
- Ноутбукті көлбеу бетке немесе дірілі болуы мүмкін жерлерге орнатпаңыз, сондай-ақ ноутбукті мұндай жерлерде ұзақ уақыт пайдалану ұсынылмайды. Бұл құрылғының бұзылу немесе зақымдану қаупін арттырады.
- Ноутбукті күн сәулесі тікелей түсетін жерлерде және 45°C (112°F) жоғары температурада, мысалы, автокөлік салонында сақтамаңыз. Литий-иондық аккумулятордың кеңеюі мен тозу қаупі бар.
- Ноутбукті желдетілуі нашар жерлерде, мысалы, төсекте, ұйықтауға арналған жастықта немесе диван жастығында пайдаланбаңыз, сондай-ақ едені жылытылатын бөлмеде де пайдалануға болмайды, себебі бұл компьютердің қызып кетуіне әкелуі мүмкін. Ноутбуктің желдету тесіктері (бүйірінде немесе астыңғы жағында) жабылып қалмауын, әсіресе жоғарыда сипатталған жағдайларда, қадағалаңыз. Желдету тесіктері бітеліп қалса, бұл қауіпті болуы және ноутбуктің қызып кетуіне әкелуі мүмкін.

Жылдам пернелер

Компьютерде экран жарықтығы және дыбыс деңгейін баптау сияқты компьютерді басқарудың көптеген элементтеріне қол жеткізу үшін жылдам пернелер немесе пернелер тіркесімдері пайдаланылады. Жылдам пернелерді белсендіру үшін тіркестегі басқа пернені басар алдында <Fn> пернесін басып, ұстап тұрыңыз.

Пернелер тіркесімі	Функция	Сипаттамасы
Fn+ESC	Функцияны бұғаттан шығару/бұғаттау	Функцияны бұғаттан шығару/бұғаттау (тек F1~F12, әдепкі бойынша функция пернесі бірінші)
Fn+F1	Динамиктер ауыстырғышы	Дыбыс деңгейін төмендету
Fn+F2	Дыбыс деңгейін азайту	Дыбыс деңгейін төмендету.
Fn+F3	Дыбыс деңгейін арттыру	Дыбыс деңгейін көтеру
Fn+F4	Микрофонды өшіру/қосу	Микрофонды өшіру/қосу
Fn+F5	Жарықтықты азайту	Экран жарықтығын азайту
Fn+F6	Жарықтықты арттыру	Экран жарықтығын арттыру
Fn+F7	Қуат жүйесінің баптаулары	Қуат жүйесінің баптаулары (ECO/Баланс/Өнімділік)
Fn+F8	Дисплей ауыстырғышы	Кескін шығаруды кіріктірілген экран, сыртқы монитор (қосылған болса) немесе екеуі арасында ауыстыру
Fn+F9	Сенсорлық тақта ауыстырғышы	Кіріктірілген сенсорлық тақтаны қосу және өшіру
Fn+F10	Ұшақ режимі	Ұшақ режиміндегі функцияны қосу / өшіру.
Fn+F11	Скриншот	Скриншот: Shift+Win+S
Fn+F12	Дауыс	Дауыс
Fn+GiMate	GiMate басқару орталығы	GiMate басқару орталығын ашу

Қалпына келтіру нұсқаулығы

Қалпына келтіру жүйесі (ноутбугіңіздің операциялық жүйесін қалпына келтіру)

Ноутбуктің операциялық жүйесінде ақаулар туындаған жағдайда, жүйені ноутбуктің дерекқорының жабық бөлімінде сақталған ОЖ-нің сақтық толық нұсқасы арқылы зауыттық баптауларға дейін қалпына келтіре аласыз.



НАЗАР АУДАРЫҢЫЗ

- Егер дерекқор ажыратылса немесе оның жабық бөлімі жойылса, жүйені қалпына келтіру опциясы қол жетімсіз болады және қалпына келтіру қызметі қажет болады.
- Жүйені қалпына келтіру опциясы тек алдын ала орнатылған ОЖ бар құрылғыларға қолжетімді. EFI SHELL ОЖ бар құрылғыларда ОЖ-ні қалпына келтіру функциясына қол жетімділік жоқ.

Жүйені қалпына келтіру функциясын іске қосу

Жүйені қалпына келтіру функциясы ноутбук зауыттан жөнелтілгенге дейін орнатылған. Опциялар мәзірі ОЖ-ні зауыттық конфигурацияға қайтару үшін «Жүйені қалпына келтіру» функциясын іске қосуға мүмкіндік береді.
Төмендегі қысқаша нұсқаулық «Жүйені қалпына келтіру» функциясын қалай іске қосу керегін көрсетеді.



Дайын

Құрылғының желіге қосылғанына көз жеткізіңіз. Бұл бірнеше минутты ғана алады.

Қалпына келтіру нұсқаулығы

1 Ноутбукті өшіріп, қайта қосыңыз.

2



3 Қалпына келтіру баптауларына кіру үшін «Troubleshoot» тармағын таңдаңыз.
(Сондай-ақ «Continue» таңдап, қалпына келтіру жүйесінен шығып, файлдарды немесе деректерді сақтық көшіру жүйесін жүктеуге көшуге болады.)

Жүйені қалпына келтірудің екі опциясы бар

- Reset this PC - Жүйені қайта орнату
  Файлдарды сақтауды немесе жоюды таңдап, файлдарды жоғалтпай Windows жүйесін қайта орната аласыз.
- Smart Recovery -
  ДК баптаулары әдепкі зауыттық баптауларға қайтарылады.
  НАЗАР АУДАРЫҢЫЗ: барлық жеке деректер мен файлдар жойылады.

4 Smart Recovery

Қалпына келтіру функциясы белсендіріледі, терезеде қалпына келтіру опцияларының батырмалары көрінеді. Жұмысты бастау үшін “Yes”/Иә батырмасын басыңыз.

НАЗАР АУДАРЫҢЫЗ

- “Recovery” / Қалпына келтіру опциясын таңдағанда, ноутбук қалпына келтіру рәсімін бастаған сәтте жеке деректеріңіз бен файлдарыңыз жойылады, ал операциялық жүйе әдепкі зауыттық баптауларға қалпына келтіріледі.
- Қалпына келтіру процесі басталғанда терезеде орындалу барысының индикаторы пайда болады. Ноутбуктің AC адаптері арқылы қуат желісіне қосылғанына көз жеткізіңіз және ноутбукті өшірмеңіз.

Жүйені қалпына келтіру аяқталғаннан кейін “Аяқтау” / Өшіру батырмасын басыңыз.

5

Кеңейтілген баптаулар

System Restore Жүйені қалпына келтіру

Windows жүйесін қалпына келтіру үшін ДК-де бұрын жасалған қалпына келтіру нүктесін пайдаланыңыз.

System Image Recovery Жүйе бейнесін қалпына келтіру

Жүйе бейнесінің нақты файлы арқылы Windows жүйесін қалпына келтіру.

Startup Repair Жүктеу ақауларын түзету

Windows жүктелуіне кедергі болатын ақауларды жою.

Command Prompt Пәрмен жолы

Күрделі ақауларды жою үшін пәрмен жолын пайдалану.

UEFI Firmware Settings UEFI микробағдарлама баптаулары

ДК-нің UEFI микробағдарлама баптауларын өзгерту.

Startup Setting Іске қосу баптаулары

Windows іске қосу баптауларын өзгерту.

Қосымша

■ Қызмет көрсету:

Кепілдік және қызмет көрсету туралы ақпаратты, сондай-ақ қатысты ақпаратты кепілдік талонынан немесе GIGABYTE қызмет көрсету веб-сайтынан мына сілтеме бойынша қараңыз:
https://www.gigabyte.com/Support/Laptop

■ Жиі қойылатын сұрақтар:

Жиі қойылатын сұрақтар тізімін мына сілтеме бойынша табуға болады:
https://www.gigabyte.com/Support/Faq

Импорттаушы / Қазақстан Республикасында талаптар қабылдайтын заңды тұлға: «DNS QAZAQSTAN (ДНС КАЗАХСТАН)» ЖШС, Астана қ., Сарыарқа ауданы, Сарыарқа даңғ., 12 ғим., Қазақстан Республикасы. Электрондық пошта мекен-жайы: info@dns-shop.kz