24LEM-1047/TS2C
32LEM-1047/TS2C

43LEM-1047/FTS2C

v4.0

ТЕЛЕВИЗОР ЦВЕТНОГО ИЗОБРАЖЕНИЯ ЖИДКОКРИСТАЛЛИЧЕСКИЙ (LED)

(LED ЖК-телевизор со встроенным цифровым ТВ-тюнером)

Приложение к руководству по эксплуатации

прочитайте внимательно перед эксплуатацией

СОДЕРЖАНИЕ

Информация о сертификате соответствия _____ 2
Схема сборки подставки_____ 3
Общий вид панелей управления _____ 4
Подключение к внешним устройствам
(игровая приставка, dvd-плеер и т.п.) _____ 5
Подключение к персональному компьютеру
и к усилителю_____ 5
Подключение наушников и антенного кабеля_____ 5
Технические характеристики _____ 6

ИНФОРМАЦИЯ О СЕРТИФИКАТЕ СООТВЕТСТВИЯ

Товар сертифицирован.
Товар соответствует требованиям нормативных документов:
ТР ТС 004/2011 «О безопасности низковольтного оборудования»;
ТР ТС 020/2011 «Электромагнитная совместимость технических средств».

ИНФОРМАЦИЯ О ДЕКЛАРАЦИИ СООТВЕТСТВИЯ

Товар (прибор, изделие) соответствует требованиям:
ТР ЕАЭС 037/2016 «Об ограничении применения опасных веществ в изделиях электротехники и радиоэлектроники» принят Решением Совета Евразийской экономической комиссии от 18 октября 2016 г. N 113.

При отсутствии копии нового сертификата в коробке спрашивайте копию у продавца.
Полную информацию о сертификате соответствия вы можете получить у продавца, по телефону горячей линии или на сайте www.bbk.ru.

HDMI®
HIGH-DEFINITION MULTIMEDIA INTERFACE

Для модели 24LEM-1047/TS2C

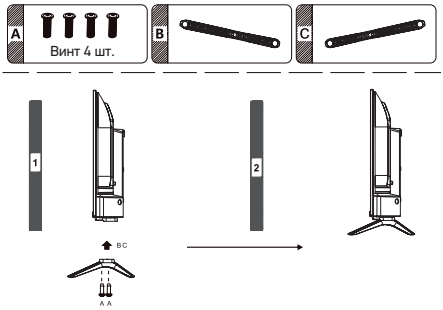

Для модели 43LEM-1047/FTS2C

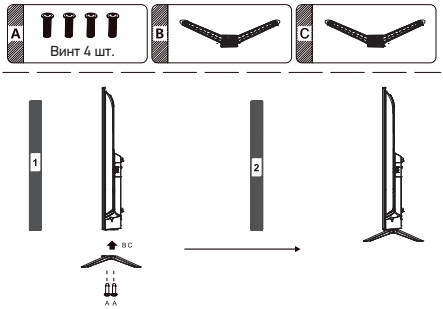

* Изображения являются схематичными и могут отличаться от реальных.

ОБЩИЙ ВИД ПАНЕЛЕЙ УПРАВЛЕНИЯ*

Для модели 24LEM-1047/TS2C

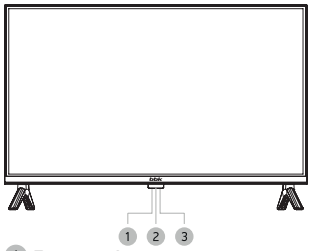

1. **Датчик инфракрасного излучения пульта ДУ**
2. **Индикатор питания**
3. **Клавиша** ⏻
   Рабочий режим/режим ожидания.

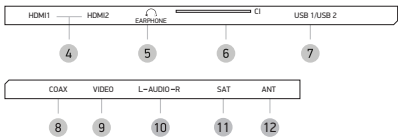

4. **Разъемы HDMI**
   Интерфейсы для передачи сигнала высокой четкости.
5. **Разъем** 🎧
   Разъем для подключения наушников.
6. **CI-слот**
   Предназначен для подключения модуля условного доступа.
7. **USB2.0-порты**
8. **COAXIAL**
   Разъем коаксиального цифрового аудиовыхода.
9. **Композитный видеовход**
10. **Стереофонический аудиовход**
11. **Разъем для подключения спутниковой антенны**
12. **Разъем для подключения TV-антенны**

Для модели 43LEM-1047/FTS2C

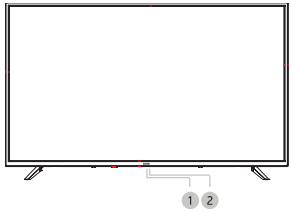

1. **Датчик инфракрасного излучения пульта ДУ**
2. **Индикатор питания**
3. **CI-слот**
   Предназначен для подключения модуля условного доступа.

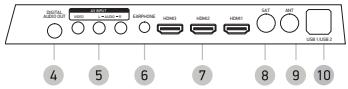

4. **DIGITAL AUDIO OUT**
   Разъем коаксиального цифрового аудиовыхода.
5. **Аудиовидеовход AV**
6. **Разъем** 🎧
   Разъем для подключения наушников.
7. **Разъемы HDMI**
   Интерфейсы для передачи сигнала высокой четкости.
8. **Разъем для подключения спутниковой антенны**
9. **Разъем для подключения TV-антенны**
10. **USB2.0-порт**

---

* На рисунках схематично изображены панели телевизора. Внешний вид модели может отличаться от представленного в зависимости от спецификации.

** Наличие или отсутствие разъемов, а также их количество зависит от спецификации ТВ.

ПОДКЛЮЧЕНИЕ К ВНЕШНИМ УСТРОЙСТВАМ (ИГРОВАЯ ПРИСТАВКА, DVD-ПЛЕЕР И Т.П.)

ВНИМАНИЕ!
- Перед подключением убедитесь, что все компоненты выключены.
- Внимательно прочитайте инструкцию по подключению.

Метод A
Для подключения композитного видеосигнала и аудиосигнала используйте соответствующий AV-переходник для подключения к разъему AV на боковой панели телевизора.

Метод B
Для просмотра каналов высокого разрешения с внешнего спутникового ресивера используйте разъем HDMI для подключения к телевизору.

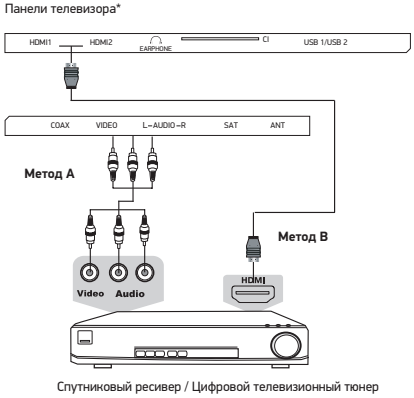

Спутниковый ресивер / Цифровой телевизионный тюнер

ПОДКЛЮЧЕНИЕ К ПЕРСОНАЛЬНОМУ КОМПЬЮТЕРУ И К УСИЛИТЕЛЮ

ВНИМАНИЕ!
- Перед подключением убедитесь, что все устройства выключены.

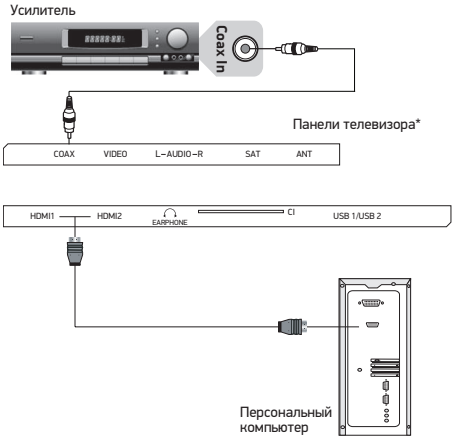

ПОДКЛЮЧЕНИЕ НАУШНИКОВ И АНТЕННОГО КАБЕЛЯ

ВНИМАНИЕ!
- Перед подключением убедитесь, что все устройства выключены.

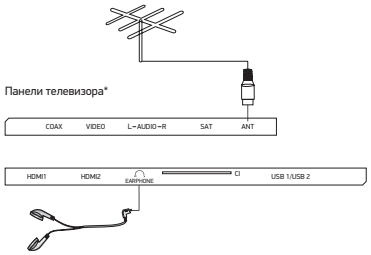

* Изображения являются схематичными и могут отличаться от реальных.

	Модель		24LEM-1047/TS2C
Дисплей	Диагональ (см)		60
	Тип		TFT
	Класс		II (ISO 13406-2)
	Соотношение сторон		16:9
	Угол обзора по горизонтали/вертикали (°)		178/178
	Максимальное разрешение		1366x768
	Время отклика (мс)		8
	Яркость (Кд/м)		180
	Контрастность		3000:1
	Число цветов (млн)		16,7
Входы*	Видео	HDMI	2
	Другие	RF (75 Ом тип IEC)	1
		Sat (подключение спутникового ТВ)	1
		USB2.0-порт	2
		CI-слот	1
		Аудиовидеовход	1
Выходы*	Аудио	Для подключения наушников	1
		Коаксиальный цифровой	1
Телевизионная система	Цифровое ТВ		DVB-T/T2, DVB-C (MPEG2/4), DVB-S/S2
	Аналоговое ТВ		PAL, SECAM DK, I, BG, L
Поддерживаемые разрешения	Видеовходы	HDMI	DVI-HDMI: RGB/60 Гц 800x600 1024x768 HDMI-HDMI: YUV/50 Гц 576p 720p 1080i YUV/60 Гц 480i 480p 720p 1080i
Класс защиты от поражения электрическим током			II
Параметры питания (В, Гц)			~ 220-240, 50/60
Потребляемая мощность (Вт)			40
Удельная мощность рабочего режима (Вт/см²)			0,026
Потребляемая мощность в режиме ожидания (Вт)			0,5
Потребляемая мощность в выключенном режиме (Вт)			0
Тип шнура питания			несъемный
Температурные требования**	Эксплуатация (°C)		+10...+35
	Хранение (°C)		+5...+40
	Транспортировка (°C)		-20...+50
Требования к влажности**	Эксплуатация (%)		10-80 (нет конденсата)
	Хранение и транспортировка (%)		5-95 (нет конденсата)
Размер для настенного крепления VESA (мм) (Тип болтов)			100x0 (M6)
Размеры устройства (мм)	Без подставки		536x326x76
	С подставкой		536x364x166
Вес устройства (кг)	С подставкой		2,2

• Мы постоянно улучшаем качество нашей продукции, поэтому дизайн, функциональное оснащение, алгоритмы работы, комплектация и технические характеристики изделия могут быть изменены без предварительного уведомления.
• Некоторые файлы, записанные в любом из поддерживаемых форматов на любом из совместимых типов носителей, могут не воспроизводиться или воспроизводиться некорректно из-за особенностей их записи, кодирования.
• Указанные в инструкции технические характеристики LED-панели, наличие, отсутствие или количество разъемов, размер и вес упаковки зависят от комплектации ТВ и могут быть отличными от информации на вебсайте.

* Наличие или отсутствие разъемов зависит от комплектации ТВ.
** Продукция должна храниться в сухих, проветриваемых складских помещениях при температуре не ниже +5°C.

	Модель		43LEM-1047/FTS2C
Дисплей	Диагональ (см)		109
	Тип		TFT
	Класс		II (ISO 13406-2)
	Соотношение сторон		16:9
	Угол обзора по горизонтали/вертикали (°)		178/178
	Максимальное разрешение		1920x1080
	Время отклика (мс)		8,5
	Яркость (Кд/м)		230
	Контрастность		3000:1
	Число цветов (млн)		16,7
Входы*	Видео	HDMI	3
	Другие	RF (75 Ом тип IEC)	1
		Sat (подключение спутникового ТВ)	1
		USB2.0-порт	2
		CI-слот	1
		Аудиовидеовход	1
Выходы*	Аудио	Для подключения наушников	1
		Коаксиальный цифровой	1
Телевизионная система	Цифровое ТВ		DVB-T/T2, DVB-C (MPEG2/4), DVB-S/S2
	Аналоговое ТВ		PAL, SECAM DK, I, BG, L
Поддерживаемые разрешения	Видеовходы	HDMI	DVI-HDMI: RGB/60 Гц 800x600 1024x768 HDMI-HDMI: YUV/50 Гц 576p 720p 1080i YUV/60 Гц 480i 480p 720p 1080i 1080p
Класс защиты от поражения электрическим током			II
Параметры питания (В, Гц)			~ 220-240, 50/60
Потребляемая мощность (Вт)			90
Удельная мощность рабочего режима (Вт/см²)			0,018
Потребляемая мощность в режиме ожидания (Вт)			0,5
Потребляемая мощность в выключенном режиме (Вт)			0
Тип шнура питания			несъемный
Температурные требования**	Эксплуатация (°, С)		+5...+35
	Хранение (°, С)		+5...+40
	Транспортировка (°, С)		-20...+40
Требования к влажности**	Эксплуатация (%)		10-80 (нет конденсата)
	Хранение и транспортировка (%)		5-95 (нет конденсата)
Размер для настенного крепления VESA (мм) (Тип болтов)			200x200 (M6)
Размеры устройства (мм)	Без подставки		970x565x82
	С подставкой		970x609x237
Вес устройства (кг)	С подставкой		6

• Мы постоянно улучшаем качество нашей продукции, поэтому дизайн, функциональное оснащение, алгоритмы работы, комплектация и технические характеристики изделия могут быть изменены без предварительного уведомления.
• Некоторые файлы, записанные в любом из поддерживаемых форматов на любом из совместимых типов носителей, могут не воспроизводиться или воспроизводиться некорректно из-за особенностей их записи, кодирования.
• Указанные в инструкции технические характеристики LED-панели, наличие, отсутствие или количество разъемов, размер и вес упаковки зависят от комплектации ТВ и могут быть отличными от информации на вебсайте.

* Наличие или отсутствие разъемов зависит от комплектации ТВ.
** Продукция должна храниться в сухих, проветриваемых складских помещениях при температуре не ниже +5°C.