MACHENIKE

MK-CF25F300M

Игровой монитор с QD-MiniLED матрицей



Руководство по эксплуатации RU

Пайдаланушы нұсқаулығы KZ

MK-CF25F300M

Игровой монитор с QD-MiniLED матрицей

Благодарим вас за выбор монитора Machenike.

Пожалуйста, внимательно прочитайте это руководство перед началом работы с вашим устройством и сохраните его для дальнейшего использования. Изображения, используемые в данном руководстве, служат для демонстрации функций устройства и могут незначительно отличаться от действительности.

Производитель оставляет за собой право на внесение изменений в данное руководство без предварительного уведомления.

Данный продукт предназначен исключительно для бытового использования и не может применяться в промышленных или коммерческих целях. Перевозить и хранить продукт необходимо в заводской упаковке согласно указанным на ней манипуляционным знакам. При погрузке, разгрузке и транспортировке соблюдайте осторожность. Транспорт и хранилища должны обеспечивать защиту продукта от атмосферных осадков и механических повреждений.

При обнаружении неисправностей в работе прибора следует немедленно прекратить его использование и передать в ближайший сервисный центр компании HAIER для тестирования, замены или ремонта. В целях безопасности все работы по ремонту и обслуживанию устройства должны выполняться только представителями уполномоченных сервисных центров компании HAIER.

Адреса и телефоны сервисных центров можно узнать на сайте haieronline.ru или по телефону 8 800 250 40 36

Меры предосторожности

Внимательно прочитайте следующие инструкции, и действуйте в соответствии с этими правилами во избежание возникновения опасности или нарушения закона.

Информация о значении логотипа WEEE (утилизация электрического и электронного оборудования):

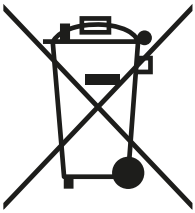

Логотип WEEE на изделии или его упаковке указывает на то, что это изделие запрещено утилизировать или перерабатывать с бытовыми отходами. Вы несете ответственность за доставку всех ваших электронных устройств или электрического оборудования в пункт сбора опасных отходов для их последующей утилизации. Сбор и правильная утилизация электронных устройств и электрического оборудования — залог сохранения природных ресурсов. Переработка электронных устройств и электрического оборудования обеспечивает сохранение здоровья человека и чистоту окружающей среды.

Розетка для подключаемого оборудования должна быть установлена вблизи оборудования и должна быть легко доступна.

HDMI — мультимедийный интерфейс высокой четкости, а также товарный знак HDMI Licensing Administrator, Inc., зарегистрированный в Соединенных Штатах и других странах

- Изделие подходит для использования в нетропических зонах на высоте ниже 2000 метров над уровнем моря.
- Не допускайте ударов монитора от падения на землю или иного сильного воздействия.
- Не используйте устройство в условиях слишком низкой или слишком высокой температуры (< 35 °C), при высокой влажности или запыленности в течение продолжительного времени.
- Не подвергайте монитор воздействию прямых солнечных лучей.
- Не подвергайте устройство воздействию сильных магнитных полей или статического электричества.

- В случае попадания на устройство воды или иной жидкости немедленно выключите его и не используйте до тех пор, пока не высохнет.
- Не чистите монитор с помощью моющих средств, содержащих химические элементы, или с использованием другой жидкости, чтобы избежать повреждений, вызванных коррозией и влагой. Если необходимо очистить поверхность, используйте сухую мягкую ткань.
- Наша компания не несет ответственности за потерю или удаление данных из изделия, вызванные неисправной работой программного обеспечения и оборудования, техническим обслуживанием или любым другим обстоятельством.
- Не разбирайте устройство самостоятельно во избежание потери права на гарантийное обслуживание.
- Руководство по началу работы и соответствующее программное обеспечение могут быть обновлены в любое время. Для самостоятельной загрузки обновленной версии посетите веб сайт haieronline.ru/support, иным образом уведомления не предоставляются.
- Соблюдайте все предостережения и инструкции, обозначенные на мониторе.
- Не используйте аксессуары, не рекомендованные производителем, так как это может привести к опасности.
- Не размещайте монитор вблизи источников воды, таких как ванны, умывальники, кухонные раковины, стиральные машины, влажные подвалы или плавательные средства.
- Не ставьте монитор на неустойчивую платформу или столешницу, если монитор упадет и травмирует кого-либо или повредит сам монитор.
- Используйте только рекомендованные производителем или проданные вместе с монитором крепления для установки на стол, настенную панель или полку, следуйте инструкциям производителя и используйте одобренные производителем крепления.
- При установке на стену или полку следуйте инструкциям производителя и используйте одобренные производителем монтажные инструменты.

- Пазы и отверстия на корпусе или его задней и нижней части предназначены для вентиляции, а также служат для обеспечения надежной работы устройства и предотвращения ее перегрева. Они также служат для обеспечения надежной работы аппарата и предотвращения его перегрева.
- Не ставьте монитор на кровать, диван, ковер или другую подобную поверхность во избежание блокировки охлаждающих отверстий.
- Не ставьте монитор рядом или сверху источника тепла, например, радиатора. Не встраивайте монитор в нишу или мебель, если она не оборудовано достаточной вентиляцией.
- Монитор следует использовать только с тем типом источника питания, который указан на его заводской табличке. Если у вас возникли вопросы относительно типа используемого источника питания, обратитесь к дилеру.
- Не оставляйте шнур питания в месте, где он может быть случайно задет пользователями.
- В качестве дополнительной защиты выключайте питание, когда монитор не используется; отключайте блок питания от розетки, чтобы предотвратить скачки напряжения на мониторе через шнур питания.
- Не перегружайте розетку и не удлиняйте шнур питания, иначе это может привести к пожару или поражению электрическим током.
- Не допускайте попадания посторонних предметов в пазы корпуса во избежание возникновения точек высокого напряжения или короткого замыкания деталей и возникновения пожара или поражения электрическим током.
- Если монитор неисправен, не открывайте корпус, не ремонтируйте монитор самостоятельно, обратитесь в центр послепродажного обслуживания для проверки и ремонта
- В следующих случаях сначала отключите монитор от розетки и обратитесь в центр послепродажного обслуживания для проверки и ремонта:

  — Шнур питания или вилка питания повреждены.
  — На монитор пролита жидкость.
  — На монитор попали дождь и вода.
  — Вы уронили монитор и повредили корпус
  — Изображение на мониторе не соответствует ожиданиям и вы использовали все возможности встроенного меню для настройки.

Описание, внешний вид и комплектация продукта

Перед использованием продукта внимательно прочитайте данное руководство и сохраните его.

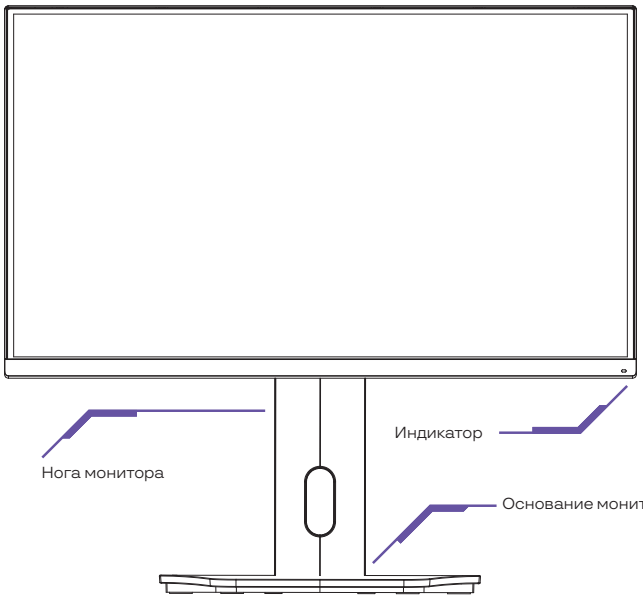

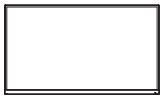

Экран монитора

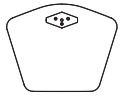

Основание монитора

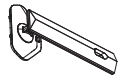

Нога монитора



Руководство по эксплуатации



Кабель питания



Кабель Display Port



Кабель HDMI



Отчет о калибровке

Сборка монитора

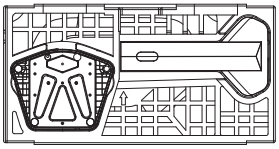

1 Откройте картонную коробку, достаньте монитор вместе с пенопластовыми вставками и положите всё на ровный стол, не вынимая устройство из пенопластового вкладыша.

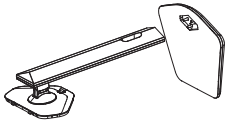

2 Возьмите ногу монитора и основание монитора и соедините их в месте крепления.

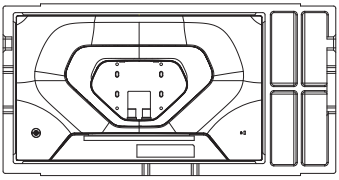

3 Снимите верхний пенопластовый вкладыш, достаньте экран монитора из полиэтиленового пакета и откройте паз для ноги монитора на задней части экрана.

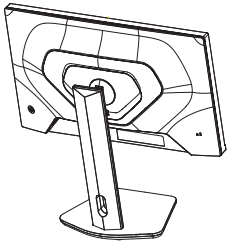

4 Совместите фиксатор на ноге монитора и паз на задней части экрана. Нажмите на кронштейн до упора, пока защёлки полностью не зафиксируются.

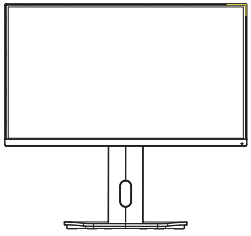

5 Поднимите собранный монитор на основание вручную и поставьте его вертикально на ровную поверхность стола.

Примечание: во избежание повреждения экрана не нажимайте на экран руками, когда устройство стоит вертикально.

MACHENIKE

Монтаж монитора на стену

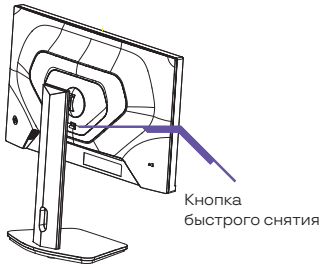

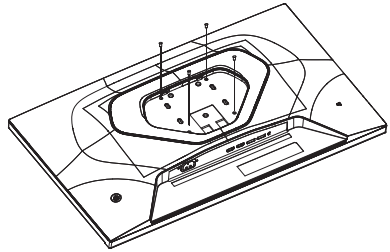

1 Отведите кнопку быстрого снятия вверх, чтобы освободить фиксатор кронштейна; затем поднимите его вверх, чтобы отсоединить ногу монитора от экрана.

2 Совместите кронштейн для настенного крепления с монтажными отверстиями на мониторе и затяните его с помощью крепёжных винтов (как показано на рисунке).

Примечание: расстояние между монтажными отверстиями кронштейна для настенного крепления, совместимого с данным прибором составляет 100×100 мм.

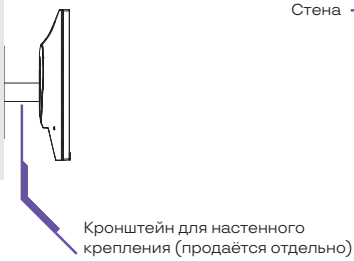

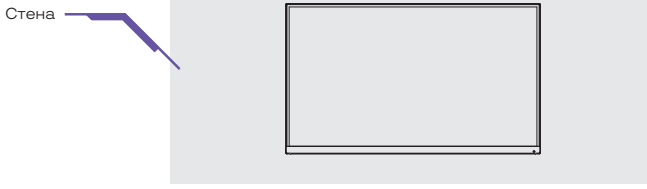

3 Для фиксации собранного устройства на стену обратитесь к инструкции по эксплуатации кронштейна для настенного крепления.

Примечание: во избежание повреждения экрана не надавливайте на экран руками во время установки.

Регулировка положения экрана

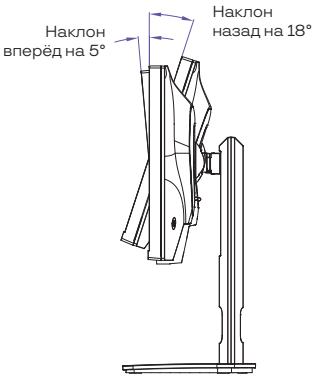

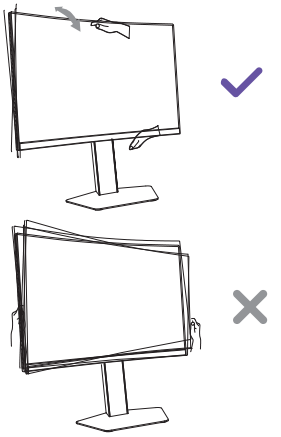

Регулировка положения экрана

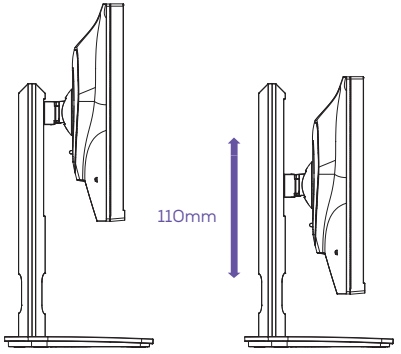

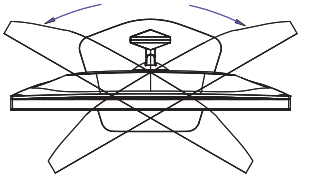

Регулировка по высоте

Регулируйте высоту монитора, нажимая на верхнюю часть монитора. Диапазон регулировки по высоте — 110 мм.

Поворот

Поворот в портретном режиме: +/−90° (условие: максимально высокое положение экрана, максимальный угол наклона экрана, не касается рабочего стола).

Примечание: не надавливайте сильно на экран пальцами и не хватайтесь за левую или правую стороны, чтобы отрегулировать угол наклона.

Подключение монитора

1. Выключите компьютер и отключите кабель питания
2. Подсоедините видеокабель к соответствующему разъему задней панели монитора с одной стороны и к ПК/ноутбуку с другой стороны.
3. Подключите адаптер питания к разъёму на задней стороне монитора и включите адаптер в сеть
4. Включите компьютер и монитор с помощью кнопок питания. Если изображение появилось — подключение выполнено правильно. Если изображения нет — проверьте все разъёмы подключения и выбор сигнала.

Интерфейсы монитора

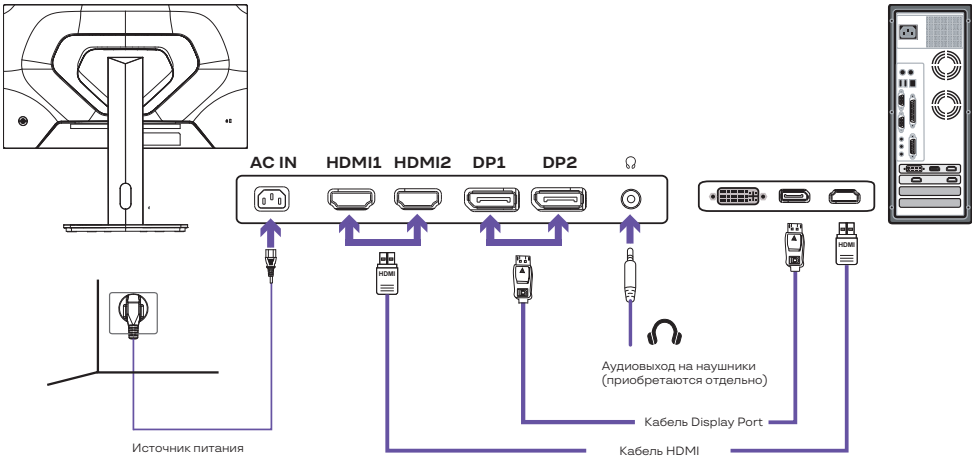

Соединение по кабелю HDMI: разрешение 1920×1080, поддержка частоты обновления до 320 Гц. Соединение по кабелю Display Port: 1920×1080, поддержка частоты обновления до 240 Гц

Краткое OSD меню монитора

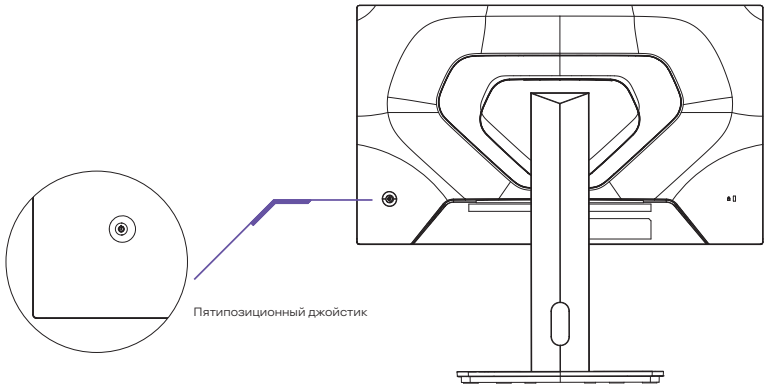

Действие клавишей		Результат	Описание
		На экране нет экранного меню	Экранное меню появилось на экране
Короткое нажатие вперёд		Вызов экранного меню	Выбор пункта меню/Удерживайте клавишу меню в течение 5 секунд, чтобы разблокировать
Короткое нажатие вверх и вниз			Переключиться между пунктами меню/изменить значение
Короткое нажатие влево			Назад

Кнопка питания



Короткое нажатие на кнопку в центре: включение устройства. Длительное нажатие на кнопку в центре (3–5 секунд): выключение устройства.

Индикатор питания

- ● Чёрный свет (горит): устройство выключено.
- ○ Синий свет (горит): устройство включено.
- ◌ Жёлтый свет (мигает): устройство в режиме сна.

Структура меню модели MK-CF25F300M

В таблице ниже указана структура экранного меню монитора с комментариями по настройкам.

Уровень 1	Уровень 2	Уровень 3	Уровень 4	По умолчанию
Источник сигнала	DP1			
	DP2			
	HDMI1			
	HDMI2			
Игра	AdaptiveSync	Выкл		Выкл
		Вкл		
	Время отклика	Выкл		Выкл
		Стандарт		
		Быстрое		
		Очень быстрое		
	Счетчик FPS	Выкл		Выкл
		Вкл		
	Игр. Прицел	Выкл		Выкл
		Прицел1		
		Прицел2		
		Прицел3		
		Прицел4		
	Таймер	Выкл		Выкл
		15:00		

Уровень 1	Уровень 2	Уровень 3	Уровень 4	По умолчанию
Игра	Таймер	30:00:00		Выкл
		45:00:00		
		60:00:00		
	HDR	Выкл		Выкл
		Вкл		
	MPRT	Выкл		Выкл
		Вкл		
	Local Dimming	Выкл		Стандарт
		Стандарт		
		Средний		
		Высокий		
Изображение	Яркость	0-100		60
	Контрастность	0-100		70
	Баланс теней	0-100		50
	Резкость	0-100		50
	DCR	Выкл		Выкл
		Вкл		
	Соотн-е сторон	Широкоэкран.		Широкоэкран.
		4:3		
		1:1		
		Авто		
Расширенные настройки изображения	Цв. модель	Стандарт		Стандарт
		SRGB		
		DCI-P3		
		Чтение		

Уровень 1	Уровень 2	Уровень 3	Уровень 4	По умолчанию
Расширенные настройки изображения	Цвет. темпер.	Кино		Стандарт
		Игра		
		FPS		
		RTS		
		Теплая		Нейтральн.
		Нейтральн.		
		Холодная		
		Пользовательск.	R 0-100	
			G 0-100	
			B 0-100	
	Оттенок	0-100		50
	Насыщенность	0-100		50
	Low Blue Light	0-100		0
Звук	Без звука	Выкл		Выкл
		Вкл		
	Громкость	0-100		50
OSD меню	Язык	English		Русский
		Русский		
	Гор. поз. OSD	0-100		100
	Верт. поз. OSD	0-100		0
	Прозрачн. OSD	0-100		20
	Вр. блок. OSD	0-100		20
Другое	Внешн. освещ.	Выкл		Вкл
		Вкл		
	Сброс			

Технические характеристики MK-CF25F300M

Модель	MK-CF25F300M
Дисплей	
Диагональ экрана	24.5"
Тип панели	Fast IPS
Тип подсветки панели	QD-MiniLED
Количество зон подсветки	384
Соотношение сторон	16:9
Поддержка HDR	HDR1000
Разрешение	1920×1080
Цветовое покрытие	99% sRGB, 97% DCI-P3
ΔE<2	Да
Яркость (нит)	SDR - 600 нит HDR - 1000 нит
Контрастность	1000:1
Динамическая контрастность	1000000:1 (Typ)
Углы обзора (Гориз./Верт.)	178° / 178°
Глубина цвета	8 бит
Количество цветов	16.7 млн

Время отклика	5,9 мс (GtG), 1 мс (OD) 0.5 мс (MPRT)
Частота обновления дисплея	320 Гц
Покрытие дисплея	Матовое
Безрамочный дизайн	3-х сторонний
Интерфейсы и порты	
HDMI 1.4	Нет
HDMI 2.0	2 (до 240 Гц)
DP 1.2	Нет
DP 1.4	1 (до 320 Гц)
USB	Нет
VGA	Нет
DVI	Нет
Аудиовыход mini jack	Да
Встроенные динамики	Нет
Дополнительно	
USB-C, мощность	Нет
KVM-переключение для нескольких устройств	Нет
PIP/PBP, картинка в картинке	Нет
Подсветка задней крышки монитора	Нет

ШИМ	Нет
Регулировки стенда	
Регулирование угла поворота	-30°~+30°
Регулирование угла наклона	-5°~+20°
Вращение дисплея	90°
Настройка высоты	0-120 мм
VESA	100 x 100
Параметры дисплея	
Энергопотребление, Вт	< 65
Потребление в режиме сна	<0.5 Вт
Потребление в выкл. состоянии	<0.3 Вт
Адаптер питания	Встроенный
Размер адаптера питания, мм	-
Кабели в комплекте	
Длина кабеля питания	1.5 м
Длина кабеля HDMI в комплекте	1.8 м
Длина кабеля DP	1.8 м
Кабель USB A-B, длина	Нет
Кабель USB-C, длина	Нет
Программные настройки	
Выбор цветовой температуры	Да

Технология защиты зрения Low Blue Light	Да
Adaptive Sync	Да
Overdrive	Да
Game Plus	Да

Комплектация

- Монитор
- Подставка монитора
- Инструкция по эксплуатации
- Гарантийный талон
- Кабель питания
- Кабель HDMI 1.8 м
- Кабель DP 1.8 м

Обслуживание клиентов

Мы рекомендуем обращаться в службу поддержки клиентов компании Haier, а также использовать оригинальные запасные части. Если у вас возникли проблемы с вашей бытовой техникой, пожалуйста, сначала изучите раздел «Устранение неисправностей». Если вы не нашли решения про блемы, пожалуйста, обратитесь к вашему официальному дилеру или в наш колл-центр:

8-800-250-43-05 (РФ), 8-10-800-20-00-17-06 (РБ)

Также на сайте machenike.ru вы можете оставить заявку на обслуживание и найти ответы на часто задаваемые вопросы. Обращаясь в наш сервисный центр, пожалуйста, подготовьте следующую информацию, которую вы можете найти на паспортной табличке и в чеке:

Модель:
Серийный номер:
Дата продажи:

Также, пожалуйста, проверьте наличие гарантии и документов о продаже. Важно: отсутствие на приборе серийного номера делает невозможной для производителя идентификацию прибора и, как следствие, его гарантийное обслуживание. Запрещается удалять с прибора заводские идентифицирующие таблички. Отсутствие заводских табличек может стать причиной отказа выполнения гарантийных обязательств. В настоящий документ могут быть внесены изменения без предварительного уведомления. Производитель оставляет за собой право вносить изменения в конструкцию и комплектацию изделия без дополнительного уведомления.

MK-CF25F300M

QD-MiniLED матрицасы бар ойынға арналған монитор

Machenike мониторын таңдағаныңыз үшін алғыс білдіреміз. Құрылғыңызбен жұмыс жасауды бастамас бұрын осы нұсқаулықты мұқият оқып шығыңыз және оны болашақта пайдалану үшін сақтап қойыңыз. Осы нұсқаулықта пайдаланатын суреттер құрылғының функцияларын көрсету үшін қолданылады және шынайыдан сәл өзгеше болуы мүмкін.

Өндіруші алдын ала ескертусіз осы нұсқаулыққа өзгерістер енгізу құқығын өзіне қалдырады.

Бұл өнім тек тұрмыстық пайдалануға арналған және оны өнеркәсіптік немесе коммерциялық мақсаттарда пайдалануға болмайды. Өнімді қаптамасында көрсетілген манипуляциялық белгілерге сәйкес зауыттық қаптамасында тасымалдау және сақтауқажет. Тиеу, түсіру және тасымалдау кезінде сақ болыңыз. Көлік пен қойма өнімнің атмосфералық жауын-шашыннан және механикалық зақымдалудан қорғалуын қамтамасыз етуі тиіс.

Аспаптың жұмысында ақаулықтар анықталған жағдайда оны пайдалануды дереу тоқтатып, тестілеу, ауыстыру немесе жөндеу үшін HAIER компаниясының жақын жердегі сервистік орталығына тапсыру керек. Қауіпсіздік мақсатында құрылғыға жөндеуді және оған қызмет көрсету бойынша барлық жұмыстарды тек қана HAIER компаниясының уәкілетті сервистік орталықтарының өкілдері жүргізуі тиіс.

Сервистік орталықтардың мекенжайлары мен телефондарын haieronline.kz сайтынан немесе 8 800 070 01 29 телефоны арқылы табуға болады.

Сақтық шаралары

WEEE логотипінің мағынасы туралы ақпарат (электрлік және электронды жабдықты кәдеге жарату):

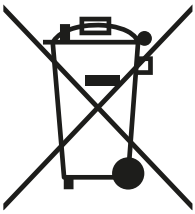

Бұйымдағы немесе оның қаптамасындағы WEEE логотипі бұл бұйымды тұрмыстық қалдықтармен бірге кәдеге жаратуға немесе қайта өңдеуге тыйым салынатындығын көрсетеді. Сіз барлық электрондық құрылғыларыңыз немесе электр жабдықтарыңызды кейіннен кәдеге жарату үшін қауіпті қалдықтарды жинау орнына жеткізуге жауаптысыз. Электрондық құрылғылар мен электр жабдықтарын жинау және дұрыс кәдеге жарату — табиғи ресурстарды сақтаудың кепілі. Электрондық құрылғылар мен электр жабдықтарын қайта өңдеу адам денсаулығы мен қоршаған ортаның тазалығын сақтауды қамтамасыз етеді.

Қосылатын жабдыққа арналған розетка жабдықтың жанында орнатылуы керек және оңай қолжетімді болуы тиіс.

HDMI — бұл жоғары айқындықтағы мультимедиялық интерфейс, сондай-ақ HDMI Licensing Administrator, Inc. компаниясының тауар белгісі. Ол Америка Құрама Штаттарында және басқа елдерде тіркелген.

- Бұйым теңіз деңгейінен 2000 метрден төмен тропикалық емес аймақтарда қолдануға жарамды.
- Монитордың жерге құлауынан немесе басқа да қатты әсерден соққыларына жол бермеңіз.
- Құрылғыны ұзақ уақыт ішінде тым төмен немесе тым жоғары температурада (< 35°C), жоғары ылғалдылықта немесе шаңдану жағдайында пайдаланбаңыз.
- Мониторды тікелей күн сәулесінің әсеріне ұшыратпаңыз.
- Құрылғыны күшті магнит өрістеріне немесе статикалық электр қуатының әсеріне ұшыратпаңыз.
- Құрылғыға су немесе басқа сұйықтық тиген жағдайда оны дереу өшіріп, құрғағанша пайдаланбаңыз.

- Коррозия мен ылғалдың салдарынан болатын зақымдануларды болдырмау үшін мониторды химиялық элементтері бар жуғыш заттармен немесе басқа сұйықтықты пайдалану арқылы тазаламаңыз. Беткейді тазалау қажет болса, құрғақ, жұмсақ матаны пайдаланыңыз.
- Біздің компания бағдарламалық жасақтама мен жабдықтың дұрыс жұмыс істемеуінен, техникалық қызмет көрсетуден немесе кез-келген басқа жағдайдан туындаған деректердің жоғалуы немесе бұйымнан жойылуы үшін жауап бермейді.
- Кепілдік қызмет көрсету құқығын жоғалтпау үшін құрылғыны өз бетіңізше бөлшектемеңіз.
- Жұмысты бастау жөніндегі нұсқаулық пен тиісті бағдарламалық жасақтама кез келген уақытта жаңартылуы мүмкін. Жаңартылған нұсқаны өз бетіңізше жүктеу үшін www.haieronline.kz/support веб-сайтына кіріңіз, басқаша түрде хабарламалар берілмейді.
- Мониторда көрсетілген барлық ескертулер мен нұсқауларды орындаңыз.
- Өндіруші ұсынбаған аксессуарларды пайдаланбаңыз, себебі бұл қауіпке әкелуі мүмкін.
- Мониторды ванналар, қол жуғыштар, ас үй шұңғылшалары, кір жуғыш машиналар, дымқыл жертөлелер немесе жүзу құралдары сияқты су көздеріне жақын орналастырмаңыз.
- Монитор құлап, біреуді жарақаттаса немесе монитордың өзіне зақым келтіретін болса, мониторды тұрақсыз платформаға немесе үстелдің үстіне қоймаңыз.
- Үстелге, қабырға панеліне немесе сөреге орнату үшін өндіруші ұсынған немесе монитормен бірге сатылған бекіткіштерді ғана пайдаланыңыз, өндірушінің нұсқауларын орындаңыз және өндіруші мақұлдаған бекіткіштерді пайдаланыңыз.
- Қабырғаға немесе сөреге орнатқан кезде өн дірушінің нұсқауларын орындаңыз және өндіруші мақұлдаған монтаждау құралдарын пайдаланыңыз.
- Корпустағы немесе оның артқы және төменгі бөлігіндегі ойықтар мен тесіктер желдетуге арналған, сонымен қатар құрылғының сенімді жұмыс істеуін қамтамасыз ету және оның қызып кетуіне жол бермеу үшін қызмет

етеді. Олар сондай-ақ аппараттың сенімді жұмысын қамтамасыз ету және оның қызып кетуіне жол бермеу үшін қызмет етеді.

- Салқындату саңылауларының бітелуіне жол бермеу үшін мониторды төсекке, диванға, кілемге немесе басқа ұқсас беткейге қоймаңыз.
- Мониторды радиатор сияқты жылу көзінің жанына немесе үстіне қоймаңыз. Егер жеткілікті желдетумен жабдықталмаған болса, мониторды текшеге немесе жиһазға кіріктірмеңіз.
- Мониторды тек оның зауыттық тақтайшасында көрсетілген қуат көзінің түрімен ғана пайдалану керек. Егер сізде қолданылатын қуат көзінің түріне қатысты сұрақтарыңыз болса, дилерге хабарласыңыз.
- Қуат сымын пайдаланушылар кездейсоқ тиіп кетуі мүмкін жерде қалдырмаңыз.
- Қосымша қорғаныс ретінде монитор пайдаланылмаған кезде қуат көзін өшіріңіз; қуат сымы арқылы монитордағы кернеудің секірісін болдырмау үшін қуат блогын розеткадан ажыратыңыз.
- Розетканы шамадан тыс жүктемеңіз немесе қуат сымын ұзартпаңыз, әйтпесе бұл өртке немесе электр тогының соғуына әкелуі мүмкін.
- Бөлшектердің жоғары кернеу немесе қысқа тұйықталу нүктелерінің пайда болуын және өрт немесе электр тогының соғуын болдырмау үшін бөгде заттардың корпустың ойықтарына түсуіне жол бермеңіз.
- Егер монитор ақаулы болса, корпусты ашпаңыз, мониторды өз бетіңізше жөндемеңіз, тексеру және жөндеу үшін сатудан кейінгі қызмет көрсету орталығына хабарласыңыз
- Келесі жағдайларда алдымен мониторды розеткадан ажыратып, тексеру және жөндеу үшін сатудан кейінгі қызмет көрсету орталығына хабарласыңыз:
  - Қуат сымы немесе қуат ашасы зақымдалған.
  - Мониторға сұйықтық төгілген.
  - Мониторға жаңбыр мен су тиген.
  - Сіз мониторды құлатып, корпусты зақымдадыңыз
  - Монитордағы сурет күткендей емес және сіз баптау үшін кірістірілген мәзірдің барлық мүмкіндіктерін пайдаландыңыз.v

Сипаттама, сыртқы көрінісі және өнімнің жинақтамасы

Өнімді пайдаланар алдында осы нұсқаулықты мұқият оқып шығыңыз және оны сақтаңыз.

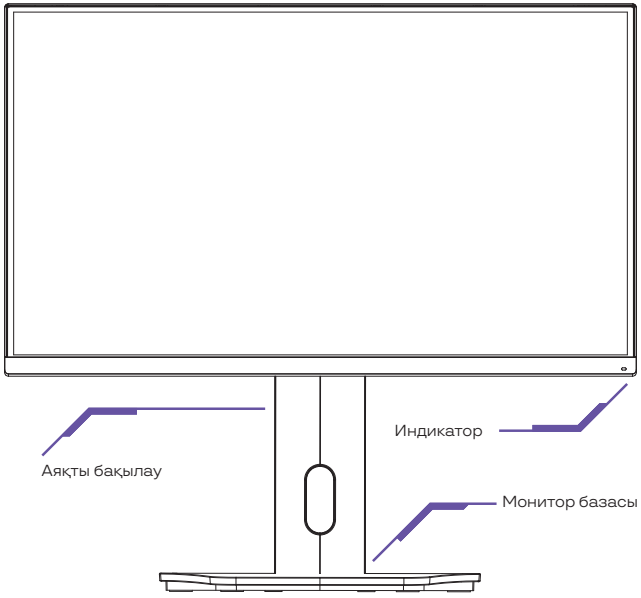

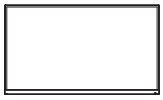

Монитор экраны

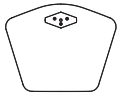

Монитор базасы

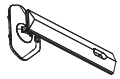

Аяқты бақылау



Пайдаланушы нұсқаулығы



Қуат кабелі



Display Port кабелі



HDMI кабелі



Калибрлеу туралы есеп

Мониторды жинау

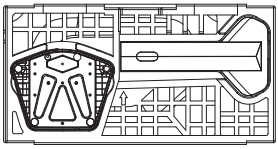

1 Картон қорапты ашып, мониторды және оның көбікті ендірмелерін алып тастаңыз және құрылғыны көбікті ендірмеден шығармай, жалпақ үстелге қойыңыз.

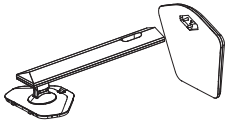

2 Монитордың аяғы мен негізін алып, оларды бекіту нүктесінде жалғаңыз.

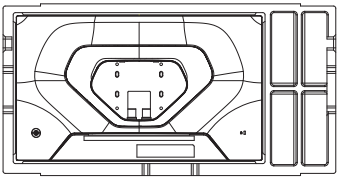

3 Үстіңгі көбікті төсемесін алып тастаңыз, монитор экранын пластик пакетінен алыңыз және экранның артқы жағындағы монитор аяқ ұясын ашыңыз.

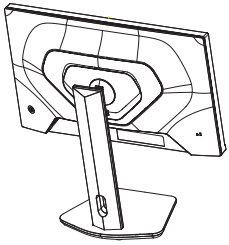

4 Монитордың табанындағы ілмекті экранның артқы жағындағы ойықпен туралаңыз. Ысырмалар толығымен бекітілгенше кронштейнді мықтап басыңыз.

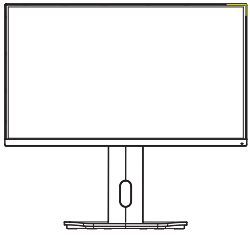

5 Жиналған мониторды негізге қолмен көтеріп, тегіс үстел бетіне тік қойыңыз.

Экранды зақымдамау үшін, құрылғы тік тұрған кезде экранды қолыңызбен баспаңыз.

Мониторды қабырғаға орнату

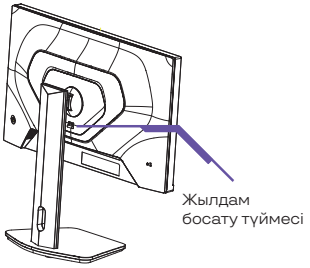

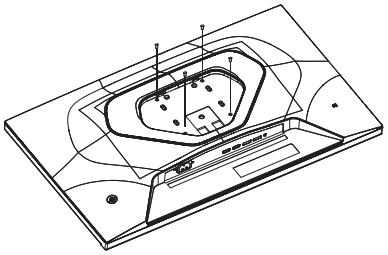

1 Кронштейн құлыбын босату үшін жылдам босату түймесін жоғары тартыңыз, содан кейін монитор аяғын экраннан ажырату үшін оны көтеріңіз.

2 Қабырғаға бекіту кронштейнін монитордағы бекіту тесіктерімен туралап, бекіту бұрандаларымен қатайтыңыз (суретте көрсетілгендей).

Осы өніммен үйлесімді қабырғаға бекіту кронштейнінің бекіту тесіктері арасындағы қашықтық 100×100 мм.

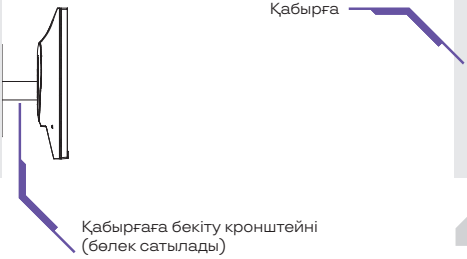

3 Жиналған құрылғыны қабырғаға бекіту үшін қабырғаға бекіту кронштейнінің пайдалану нұсқауларын қараңыз.

Ескертпе: экранды зақымдамау үшін, орнату кезінде экранға қолыңызбен қысым жасамаңыз.

Экранның орналасуын реттеу

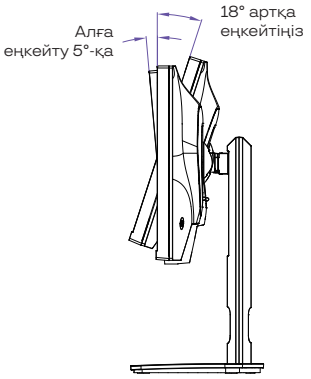

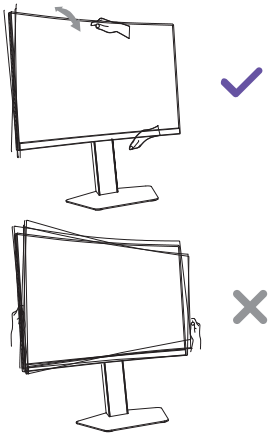

Экранның орналасуын реттеу

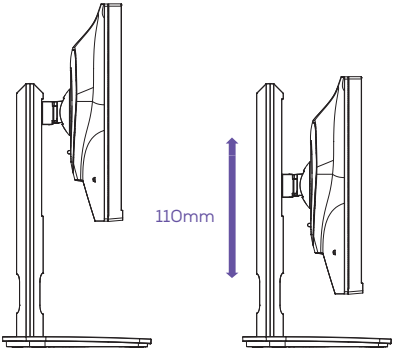

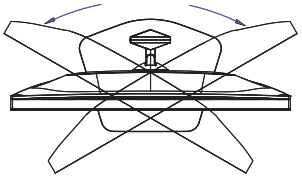

Биіктікті реттеу

Монитордың жоғарғы жағын басу арқылы монитордың биіктігін реттеңіз.

Айналдыру

Портреттік режимдегі айналу: +/−90° (жағдайы: максималды позиция, максималды еңкею бұрышы, жұмыс үстеліне тимейді).

Примечание: бұрышты реттеу үшін экранды саусақтарыңызбен қатты баспаңыз немесе сол немесе оң жақтарынан ұстамаңыз.

Мониторды қосу

1. Компьютерді өшіріп, қуат сымының розеткасынан штепсельді алыңыз.

2. Бейне кабелін монитордың артқы жағындағы тиісті қосқышқа бір жағынан, ал екінші жағынан ПК/ноутбукқа қосыңыз.

3. Қуат сымын монитордың артқы жағындағы тұрақты ток кіріс ұясына қосыңыз, ал қуат сымының екінші ұшын жақын маңдағы розеткаға қосыңыз.

4. Компьютер мен монитордың қуатын қосыңыз. Егер мониторда сурет пайда болса, онда байланыс дұрыс орындалады. Егер дисплейде сурет болмаса, барлық кабельдерді тексеру керек.

Монитор интерфейстері

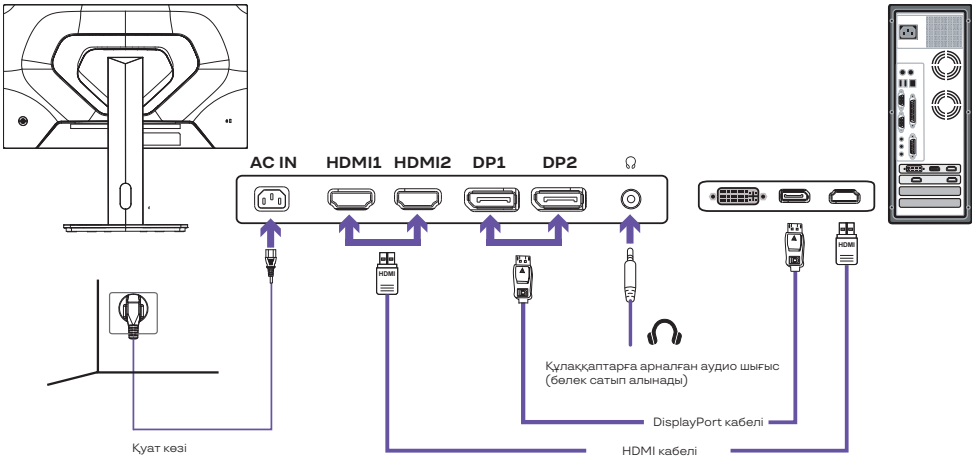

Кабелінің қосылымы : 1920×1080 ажыратымдылық, 320 Гц дейінгі жаңарту жиілігін қолдайды. Кабелінің қосылымы : 1920×1080, 240 Гц дейінгі жаңарту жиілігін қолдайды

Монитордың қысқаша OSD мәзірі

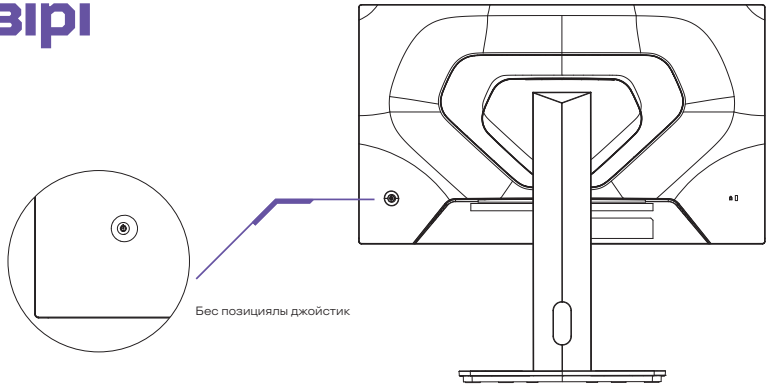

Негізгі әрекет	Нәтиже	Сипаттама
	Экранда экрандық мәзір жоқ	Экрандағы мәзір экранда пайда болды
Қысқа алға басыңыз		Мәзір элементін таңдаңыз/құлпын ашу үшін мәзір пернесін 5 секунд ұстап тұрыңыз
Қысқа басуды жоғары көтеру	Экрандағы мәзірді шақыру	Арасында ауысу /мәнді өзгерту
Қысқа басыңыз		Артқа

Қуат түймесі

Ортадағы түйме: қысқа басу — құрылғыны қосу.
Ортадағы түйме: ұзақ басу (3–5 секунд) — құрылғыны өшіру.

Қуат индикаторы

- ● Қара жарық (қосулы): құрылғы өшірілген.
- ○ Көк жарық (қосулы): құрылғы қосулы.
- ◌ Сары жарық (жыпылықтайды): құрылғы ұйқы режимінде.

MK-CF25F300M epic моделінің мәзір құрылымы

Төмендегі кестеде орнату туралы түсініктемелері бар Экрандық Мәзір құрылымы көрсетілген.

1 деңгей	2 деңгей	3 деңгей	4 деңгей	Әдепкі параметрлер
Сигнал көзі	DP1			
	DP2			
	HDMI1			
	HDMI2			
Ойын	AdaptiveSync	Өшіру		Өшіру
		Қосу		
	Жауап уақыты	Өшіру		Өшіру
		Стандартты		
		Жылдам		
		Өте жылдам		
	FPS саншылығы	Өшіру		Өшіру
		Қосу		
	Ойын айқасы	Өшіру		Өшіру
		Айқас 1		
		Айқас 2		
		Айқас 3		
		Айқас 4		
	Айқас таймері	Өшіру		Өшіру
		15:00		

1 деңгей	2 деңгей	3 деңгей	4 деңгей	Әдепкі параметрлер
Ойын	Айқас таймері	30:00:00		Өшіру
		45:00:00		
		60:00:00		
	HDR	Өшіру		Өшіру
		Қосу		
	MPRT	Өшіру		Өшіру
		Қосу		
	Жергілік күңеңдеу	Өшіру		Стандартты
		Стандартты		
		Орташа		
		Жоғары		
Сурет параметрлері	Ояулығы	0-100		60
	Контрастілігі	0-100		70
	Күндіктің балансы	0-100		50
	Сұрықтығы	0-100		50
	DCR	Өшіру		Өшіру
		Қосу		
	Аспект пропорциясы	Кең экран		Кең экран
		4:3		
		1:1		
		Авто		
Сурет сапасын түзету	Түс режимі	Стандартты		Стандартты
		sRGB		
		DCI-P3		
		Оқу		

1 деңгей	2 деңгей	3 деңгей	4 деңгей	Әдепкі параметрлер
Сурет сапасын түзету	Түс режимі	Кино		Стандартты
		Ойын		
		FPS		
		RTS		
	Түс температурасы	Жылы		Бейтарап
		Бейтарап		
		Салқын		
		Пайдаланушы	R 0-100	
			G 0-100	
			B 0-100	
	Өндіру	0-100		50
	Сатурация	0-100		50
	Төмен көк жарық	0-100		0
Дыбыс	Дыбыссыз	Өшіру		Өшіру
		Қосу		
	Дыбыс деңгейі	0-100		50
OSD параметрлері	Тіл	English		Русский
		Русский		
	OSD көлденең орны	0-100		100
	OSD түлік орны	0-100		0
	OSD мөлдіктігі	0-100		20
	OSD көрсету уақыты	0-100		20
Басқа параметрлер	Атмосфера жарықтандыруы	Өшіру		Қосу
		Қосу		
	Ысыру			

MK-CF25F300M
техникалық сипаттамалары

Модель	MK-CF25F300M
Дисплей	
Экран диагоналі	24.5"
Панель түрі	Fast IPS
Панель жарықтандыру түрі	QD-MiniLED
Жарықтандыру аймақтарының саны	384
Ішінің қатынасы	16:9
HDR қолдау	HDR1000
Ажырамалығы	1920×1080
Түс ауқымы	99% sRGB, 97% DCI-P3
ΔE<2	Иә
Жарықтығы (нит)	SDR - 600 нит HDR - 1000 нит
Контрастты	1000:1
Динамикалық контрастты	1000000:1 (Тур)
Көру бұрыштары (Гор./Верт.)	178° / 178°
Түс тереңдігі	8 бит
Түстердің саны	16.7 млн

Жауап уақыты	5,9 мс (GtG), 1 мс (OD) 0.5 мс (MPRT)
Дисплей жаңартау жиілігі	320 Гц
Дисплей қапталуы	Матовый
Шеңбер ішінің дизайны	3 қабатты
Интерфейстер және портты	
HDMI 1.4	Жоқ
HDMI 2.0	2 (240 Гцқа дейін)
DP 1.2	Жоқ
DP 1.4	1 (320 Гцқа дейін)
USB	Жоқ
VGA	Жоқ
DVI	Жоқ
Аудио шығысы mini jack	Иә
Ішінде барлық динамик	Жоқ
Қосымша	
USB-C, қуаты	Жоқ
Бірнеше құрылғы үшін KVM ауыстыру	Жоқ
PIP/PBP, суреттің ішіндегі сурет	Жоқ
Мониторы арқалығы жарықтандыру	Жоқ

ШИМ	Жоқ
Тік ыңғайлау	
VESA	-30°~+30°
Регулирование угла наклона	-5°~+20°
Вращение дисплея	90°
Настройка высоты	0-120 мм
VESA	100×100
Қуат	
Электр тұтынуы, Вт	< 65
Ұйқы режимінде тұтыну	<0.5 Вт
Өшірілген күйде тұтыну	<0.3 Вт
Қуат адаптері	Ішіне орнатылған
Қуат адаптерінің өлшемі, мм	-
Комплектке кіреді кабельдер	
Қуат кабелінің ұзындығы	1.5 м
HDMI кабелінің ұзындығы комплектке	1.8 м
DP кабелінің ұзындығы	1.8 м
USB A-B кабелі, ұзындығы	Жоқ
USB-C кабелі, ұзындығы	Жоқ
Бағдарламалық параметрлер	
Түстің температурасын таңдау	Иә

Low Blue Light көз қорғау технологиясы	Иә
Adaptive Sync	Иә
Overdrive	Иә
Game Plus	Иә

Жиынтығы

- Монитор
- Монитор тірегі
- Пайдаланушы нұсқаулығы
- Кепілдік картасы
- Қуат кабелі
- HDMI кабелі (1,8 м)
- DP кабелі (1,8 м)

КЛИЕНТТЕРГЕ ҚЫЗМЕТ КӨРСЕТУ

Біз Haier компаниясының клиенттерді қолдау қызметіне, сон-дай-ақ түпнұсқалық қосалқы бөлшектерін пайдалануға кеңес береміз. Егер тұрмыстық техникаңыздың ақаулары туындаса, алдымен «Ақауларды жою» бөлімін оқып шығыңыз. Егер де сіз ақауыңыздың шешімін таба алмасаңыз, сіздің ресми дилеріңізге немесе біздің байланыс орталығымызға жүгініңіз:

8–800–070–01–29 (РК)

haieronline.kz сайтында сіз қызмет көрсетуге өтініш қал-дыра аласыз және жиі қойылатын сұрақтарға жауап таба аласыз. Қызмет көрсету орталығына хабарласқан кезде, төмендегі ақпа-ратты дайындаңыз, оны паспорт тақтайшасынан немесе түбіртек-тен табуға болады:

Үлгісі:
Сериялық нөмірі:
Сатылған күні:

Сондайақ, кепілдік пен сату туралы құжаттардың баржоғын тек серіңіз. Маңызды: аспапта сериялық нөмірінің болмауы өндіруші үшін аспапты сәйкестендіруді және нәтижесінде кепілдік қызмет көрсетуді мүмкін емес етеді. Аспаптан зауыттық сәйкестендіру тақтайшарын алып тастауға тыйым салы Зауыттық тақтай шалардың болмауы кепілдік міндеттемелерді орындаудан бас тартуға себеп болуы мүмкін. Осы құжатқа алдын ала ескертусіз өзгерістер енгізілуі мүмкін. Өндіруші қосымша ескертусіз бұйымның құрастырымы мен жиынтықтылығына өзгерістер енгізу құқығын өзіне қалдырады.

RU

Изготовитель, страна производства, дата производства и гарантийный срок указаны на упаковке. Перед использованием устройства внимательно прочтите это руководство пользователя и сохраните его для дальнейшего использования.

Изготовитель:
«Haier Overseas Electric Appliances Corp. Ltd.», Room S401, Haier Brand building, Haier Industry park Hi-tech Zone, Laoshan District, Qingdao, China

Уполномоченная организация / импортер:
ООО «ХАР», 121099, город Москва, Новинский бульвар, дом 8, этаж 16, офис 1601.

Уполномоченная организация в Республике Казахстан: ТОО «Хайер Мидл Эйжа», 050000, город Алматы, Медеуский район, Проспект Достык, дом 210.

Сделано в Китае

KZ

Дайындаушы, өндіріс елі, өндіріс күні және кепілдік мерзімі қаптамада көрсетілген. Құрылғыны пайдаланбас бұрын, осы пайдалану жөніндегі нұсқаулықты мұқият оқып шығып, алдағы уақытта пайдалану үшін сақтап қойыңыз.

Өндіруші: «Haier Overseas Electric Appliances Corp. Ltd.», Room S401, Haier Brand building, Haier Industry park Hi-tech Zone, Laoshan District, Qingdao, China

Қазақстан Республикасындағы уәкілетті ұйым/ импорттаушы:
«Хайер Мидл Эйжа» ЖШС, 050000, Алматы қаласы, Медеу ауданы, Достық даңғылы, 210 ғимарат.

Қытайда жасалған