TCL 505

Руководство пользователя

280033297
Отпечатано в КНР

Руководство пользователя

tcl.com

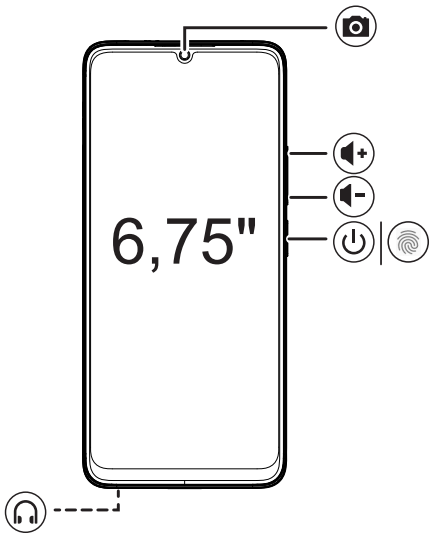
6,75"

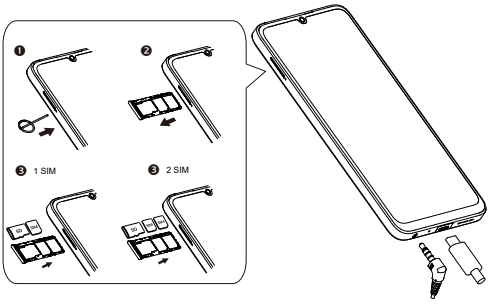
1
2
3 1 SIM
3 2 SIM

Меры безопасности

Перед началом эксплуатации устройства внимательно прочитайте эту главу. Производитель не несет ответственности за ущерб, причинённый в результате эксплуатации устройства, не соответствующей правилам, приведённым в данном руководстве.

- Не пользуйтесь устройством, если автомобиль не припаркован. Использование устройства во время вождения является незаконным во многих странах.
- Соблюдайте ограничения на использование, установленные для определенных мест (больницы, самолёты, заправочные станции, школы и т.д.).
- Всегда выключайте переводите в режим «В самолёте» устройство перед посадкой в самолет.
- Не включайте устройство на территории медицинских учреждений, кроме специально отведенных мест.
- Выключайте устройство, когда вы находитесь вблизи газовых хранилищ или легковоспламеняющихся жидкостей.

  Строго соблюдайте правила использования мобильных устройств, вывешенные на складах ГСМ, бензозаправочных станциях, химических заводах или в любом ином месте, где имеется риск взрыва.
- Выключите мобильное устройство в местах проведения взрывных работ и в местах с уведомлениями о том, что устройства связи и электронные устройства должны быть выключены, чтобы избежать помех взрывным работам.

  Пожалуйста, проконсультируйтесь с врачом и производителем устройства, чтобы определить, может ли использование устройства оказывать воздействие на работу вашего медицинского устройства. Следите за тем, чтобы включенное устройство находилось на расстоянии не менее чем 15 см от медицинских приборов, таких как кардиостимулятор, инсулиновый инжектор и т.д.
- Не позволяйте детям использовать устройство и/или играть с ним и аксессуарами без присмотра взрослых.
- Для уменьшения воздействия радиоволн рекомендуется:
  - использовать устройство в условиях хорошего приема сигнала, как указано на его экране (четыре или пять делений индикатора);
  - использовать комплект громкой связи;
  - разумно использовать устройство, особенно это касается детей и подростков, например, избегая ночных звонков и ограничивая частоту и продолжительность звонков;
  - держите устройство подальше от живота беременных женщин и нижней части живота подростков.
- Защищайте устройство от воздействия неблагоприятных внешних условий (влажности, дождя, попаданий жидкости внутрь, пыли, морского воздуха и т.п.). Производитель рекомендует эксплуатировать устройство при температуре от 0 °C до +40 °C. При температуре свыше +40 °C изображение на экране может выглядеть смазанным. Это временная проблема, не представляющая опасности и не являющаяся дефектом.
- Используйте только батареи, зарядные устройства и аксессуары, совместимые с вашей моделью устройства.
- Не используйте поврежденное устройство, например устройство с треснутым дисплеем или сильно помятой задней крышкой, так как это может привести к травме или причинению ущерба.

- Не оставляйте устройство подключенным к зарядному устройству с полностью заряженным аккумулятором в течение длительного периода времени, так как это может привести к перегреву и сокращению срока службы аккумулятора.
- Не спите с устройством и не держите его в постели. Не кладите устройство под одеяло, подушку или под тело, особенно при подключении к зарядному устройству, так как это может привести к перегреву устройства.



ЗАЩИТА СЛУХА

Для предотвращения возможного повреждения слуха не следует слушать музыку на большой громкости в течение длительного времени. Будьте осторожны, поднося устройство к уху при включенной громкой связи.

ЛИЦЕНЗИОННАЯ ИНФОРМАЦИЯ



Bluetooth SIG, Inc. лицензировала и сертифицировала TCL T509A, номер декларации Bluetooth D061527



Сертификация Wi-Fi Alliance

Утилизация и переработка отходов

Выбрасывая устройство и аккумуляторную батарею, соблюдайте действующее в вашей стране законодательство по охране окружающей среды.

Этот знак на вашем устройстве, аккумуляторной батарее и различных аксессуарах обозначает, что после того, как вы перестали ими пользоваться и хотите их выбросить, эти устройства нужно сдать в специальные центры сбора отходов, такие как:



- городские свалки, снабжённые специальными баками для сбора данных устройств;
- баки для сбора электронных отходов в пунктах продажи.

Впоследствии эти отходы будут переработаны, что позволит избежать выбросов вредных веществ в окружающую среду.

В странах Европейского Союза Центры сбора электронных отходов доступны для всех и бесплатны. Любая аппаратура, помеченная таким знаком, должна быть сдана в центры сбора.

В странах, не входящих в Европейский Союз Если в вашей стране существуют соответствующие центры сбора и переработки электронных отходов, помеченная этим знаком аппаратура не должна выкидываться с бытовым мусором, а должна сдаваться в эти центры сбора для дальнейшей переработки.

Батарея

Согласно правилам авиаперевозок, батарея вашего устройства не заряжена полностью. Рекомендуем зарядить батарею полностью перед первым использованием устройства.

- не вскрывайте аккумуляторную батарею (это создает риск токсичных испарений и ожогов),
- для устройств с несъёмной аккумуляторной батареей не пытайтесь извлечь или заменить аккумуляторную батарею;
- не протыкайте и не разбирайте батарею, не замыкайте её полюса;
- для цельных устройств не пытайтесь открыть или проткнуть заднюю крышку;

- не бросайте аккумуляторную батарею в огонь или в бытовой мусор, не подвергайте её воздействию температур свыше +60°C, это может привести к взрыву или утечке воспламеняющейся жидкости или газа. Точно так же воздействие на батарею крайне низкого давления воздуха может привести к взрыву или утечке горючей жидкости или газа. Используйте аккумуляторную батарею только по назначению. Никогда не используйте поврежденные батареи.

ОСТОРОЖНО: СУЩЕСТВУЕТ РИСК ВЗРЫВА, ЕСЛИ АККУМУЛЯТОРНАЯ БАТАРЕЯ ЗАМЕНЕНА БАТАРЕЕЙ НЕВЕРНОГО ТИПА. УТИЛИЗИРУЙТЕ ИСПОЛЬЗОВАННЫЕ БАТАРЕИ В СООТВЕТСТВИИ С ИНСТРУКЦИЯМИ.

Сетевое зарядное устройство[1]

Сетевые адаптеры, предназначенные для вашего устройства, работают при температурах от 0 °C до +40 °C.

Они полностью отвечают стандартам безопасности, установленным для информационно-технологического и офисного оборудования. Они также соответствуют директиве 2009/125/ЕС. Из-за различий в спецификациях на электротехническое оборудование, действующих в разных странах, приобретенный в одной стране сетевой адаптер может не работать в другой стране. Использовать сетевые адаптеры для посторонних целей запрещается.

Модель: UT-681E-5200MY

Входное напряжение: 100~240 В

Частота переменного тока на входе: 50/60 Гц

Выходное напряжение: 5,0 В

Выходной ток: 2,0 А

Выходная мощность: 10 Вт

Средняя активная эффективность: 79 %

Потребляемая мощность без нагрузки: 0,1 Вт

По экологическим причинам в зависимости от приобретенного вами устройства зарядное устройство может не входить в комплект поставки. Питание устройства осуществляется с помощью большинства USB-кабелей с вилкой USB Type-C.

Для правильной зарядки вашего устройства вы можете использовать любое зарядное устройство, если оно соответствует всем применимым стандартам безопасности ИТ-оборудования и оргтехники при соблюдении минимальных требований, перечисленных выше.

Пожалуйста, не используйте зарядные устройства, которые не являются безопасными или не соответствуют вышеуказанным спецификациям.

Декларация о соответствии Директиве по радиооборудованию

CE

Настоящим TCL Communication Ltd. заявляет, что радиооборудование типа TCL T509A соответствует Директиве 2014/53/ЕС. Полный текст декларации соответствия ЕС можно получить в Интернете по следующему адресу: https://www.tcl.com/global/en/EC_DOC.

[1] Если продается вместе с устройством, в зависимости от приобретаемого устройства.

Электромагнитное излучение

Данноеустройство соответствует международным стандартам, регламентирующим предельные уровни воздействия радиоволн на человека.

В стандартах, определяющих допустимый уровень воздействия радиоволн, используется показатель, именуемый удельным коэффициентом поглощения электромагнитной энергии (Specific Absorption Rate, или SAR). Для мобильных устройств установлено предельное значение SAR, равное 2 Вт/кг при использовании непосредственно возле головы и при ношении на теле, и 4 Вт/кг при использовании в руках.

В целях соблюдения требований по ограничению воздействия радиочастотного излучения рекомендуется использовать одобренные производителем аксессуары, такие как чехол, и держать устройство на расстоянии в 5 мм от вашего тела. Обратите внимание: в режиме ожидания данное устройство также является источником радиочастотного излучения.

Максимальное значение SAR для данной модели и условия, при которых оно было зарегистрировано		
При использовании непосредственно возле головы	GSM 900 МГц + Wi-Fi 5 ГГц + Bluetooth	1,27 Вт/кг
При ношении на теле (5 мм)	GSM 900 МГц + Wi-Fi 2,4 ГГц	1,65 Вт/кг
При использовании в руках (0 мм)	LTE Band 7+ Wi-Fi 2,4 ГГц	3,00 Вт/кг

Диапазон частот и максимальная мощность радиочастоты

Характеристики радиоизлучения:

GSM 900 МГц: 33,50 дБм

GSM 1800 МГц: 30,50 дБм

UMTS B1 (2100 МГц): 24,00 дБм

UMTS B8 (900 МГц): 24,00 дБм

LTE FDD B1/3/7 (2100/1800/2600 МГц): 24,50 дБм

LTE FDD B8/28 (900/700 МГц): 25,00 дБм

LTE TDD B38/40 (2600/2300 МГц): 24,50 дБм

Bluetooth 2,4 ГГц: 8,89 дБм

Bluetooth LE 2,4 ГГц: -3,35 дБм

Wi-Fi 802.11 b/g/n 2,4 ГГц: 17,67 дБм

802.11 a/n/ac 5150 – 5350 МГц: 18,95 дБм

802.11 a/n/ac 5470 – 5725 МГц: 18,74 дБм

802.11 a/n/ac 5725 – 5875 МГц: 13,51 дБм

Ограничения:

Данное оборудование может использоваться во всех европейских странах. Диапазон 5150–5250 МГц Wi-Fi 5 ГГц можно использовать внутри и снаружи помещений только в том случае, если оборудование не подключено к стационарной установке или внешнему корпусу дорожных транспортных средств, объекту стационарной инфраструктуры или стационарной наружной антенне. Диапазон 5250–5350 МГц Wi-Fi 5 ГГц можно использовать только внутри зданий. Диапазон 5470–5725 МГц Wi-Fi 5 ГГц не может использоваться в дорожных транспортных средствах, поездах, самолетах или беспилотных летательных аппаратах в следующих странах:

	BE	BG	CZ	DK	DE	EE	IE	EL	ES	FR	HR
	IT	CY	LV	LT	LU	HU	MT	NL	AT	PL	PT
	RO	SI	SK	FI	SE	NO	IS	LI	CH	TR	UK (NI)

	Другие страны						
	UK						

На это радиооборудование также распространяются определенные ограничения при его размещении на рынке в Соединенном Королевстве (Великобритания):

В соответствии с соответствующими законодательными требованиями Великобритании, диапазон частот от 5150 до 5350 МГц ограничен использованием внутри помещений в Соединенном Королевстве.

Общая информация

- **Адрес в Интернете:** tcl.com
- **Горячая линия:** Перейдите на наш веб-сайт https://www.tcl.com/global/en/support-mobile или откройте приложение «Центр поддержки» на своем устройстве, чтобы найти местный номер горячей линии и авторизованный ремонтный центр в вашей стране.
- **Руководство пользователя:** Перейдите на веб-сайт tcl.com, чтобы загрузить полное руководство пользователя для вашего устройства.

  Кроме того, на нашем сайте вы можете просмотреть раздел «Часто задаваемые вопросы» или задать вопрос, связавшись с нами напрямую по электронной почте.
- **Производитель:** TCL Communication Ltd.
- **Адрес:** 5/F, Здание 22E, 22 Сайенс Парк Ист Авеню, Гонконг Сайенс Парк, Шатин, Нью Территориз, Гонконг, Китай.
- **Электронная маркировка:** Перейдите в меню **Настройки > Нормы безопасности** или, находясь в приложении **Телефон**, с помощью номеронабирателя введите код *#07#, чтобы просмотреть информацию о модели устройства, его производителе и сертификации [1].

Обновление ПО

Стоимость подключения, связанная с поиском, загрузкой и установкой обновлений ПО для операционной системы вашего мобильного устройства зависит от выбранного вами тарифного плана оператора связи. Обновления будут загружены автоматически, но для их установки потребуется ваше разрешение.

Отказ от установки обновления может повлиять на производительность устройства и подвергнуть его уязвимостям безопасности. Для получения дополнительной информации об обновлении программного обеспечения перейдите на веб-сайт tcl.com.

Заявление о конфиденциальности при использовании устройства

Любые персональный данные, которыми вы поделились с TCL Communication Ltd., будут обрабатываться в соответствии с нашим Уведомлением о конфиденциальности. Вы можете посмотреть наше Уведомление о конфиденциальности, посетив наш веб-сайт: https://www.tcl.com/global/en/communication-privacy-policy

[1] Зависит от страны

Заявление об освобождении от ответственности

Между описанием в руководстве пользователя и действительными функциями устройства могут наблюдаться некоторые расхождения в зависимости от версии программного обеспечения или от особенностей услуг вашего оператора связи. Компания TCL Communication Ltd. не несет юридической ответственности за любые различия, если таковые имеются, и за их последствия.

Ограниченная гарантия

Как потребитель Вы можете иметь юридические (установленные законом) права, помимо прав, указанных в настоящей Ограниченной гарантии, добровольно предоставляемой Производителем, например, права по законам о защите прав потребителей страны, в которой Вы проживаете («Права потребителей»). В настоящей Ограниченной гарантии излагаются определенные ситуации, в которых Производитель будет или не будет выполнять гарантийные обязательства в отношении устройства TCL. Настоящая Ограниченная гарантия не ограничивает и не исключает никакие Ваши Права потребителя, касающиеся устройства TCL.

Для получения дополнительной информации об ограниченной гарантии перейдите на веб-сайт
https://www.tcl.com/global/en/warranty

В случае обнаружения дефекта, нарушающего нормальную работу устройства, следует незамедлительно проинформировать своего поставщика и передать ему устройство вместе с документом, подтверждающим покупку.

Условия эксплуатации

1. Транспортирование

Транспортирование абонентских терминалов, абонентских радиостанций, портативных (планшетных) компьютеров, персональных носимых мониторов, маршрутизаторов (роутеров) и персональных ЭВМ (ноутбуков) должно производиться:

- железнодорожным транспортом – в крытых вагонах;
- автомобильным транспортом – в закрытых машинах;
- самолётами – в герметизированных отсеках.

Изделия должны сохранять работоспособность и параметры после транспортирования в упакованном виде.

2. Условия хранения

Хранить при температуре от 0 до +45 °C.

Не допускать попадания прямых солнечных лучей и влаги.

3. Маркировка

Маркировка наносится на упаковку и корпус изделия и содержит, в том числе, наименование модели, IMEI, наименование производителя и информацию о дате производства в формате CKZ, где:

- C – День производства, C – 12 число;
- K – Месяц производства, K – июль;
- Z - Год производства, Z – 2016 год.

День	Код
1	1
2	2
3	3
4	4
5	5
6	6
7	7
8	8
9	9
10	A
11	B
12	C
13	D
14	E
15	F
16	G
17	H
18	I
19	J
20	K
21	L
22	M
23	N
24	O
25	P
26	Q
27	R
28	S
29	T
30	U
31	V

Месяц	Код
Январь	E
Февраль	F
Март	G
Апрель	H
Май	I
Июнь	J
Июль	K
Август	L
Сентябрь	M
Октябрь	N
Ноябрь	O
Декабрь	P

Год	Код
2010	T
2011	U
2012	V
2013	W
2014	X
2015	Y
2016	Z
2017	A
2018	B
2019	C
2020	D
2021	E
2022	F
2023	G
2024	H

4. Правила утилизации

При достижении конца срока эксплуатации изделия все его материалы могут быть переработаны. Утилизировать упаковку и инструкцию по эксплуатации необходимо согласно местным правилам по утилизации, сами изделия подлежат отдельной утилизации.

Не уничтожайте изделия вместе с неотсортированными городскими отходами!

Технические характеристики

Платформа	MTK G36 (MT6765X)
ОС	Android 14
Память	(Расширение ОЗУ 4 ГБ + 4 ГБ) + 128 ГБ Наличие в комплекте microSD карты до 512 ГБ зависит от рынка сбыта
Вес	190 г
Размеры	168,29 x 76,67 x 8,32 мм
Экран	HD+ 720X1600 20:9
Сеть	2G/3G/4G
Bluetooth	Bluetooth 5.1
USB	Разъем Type-C 2.0
Камера	Основная камера: 50 МП (основной режим и Macro)+ 2 МП (D) Dual Фронтальная камера: 5 МП