Кронштейн для СВЧ-печей AC-MWH402

aceline

Руководство по эксплуатации

Назначение изделия

Универсальный кронштейн для СВЧ-печей предназначен для размещения на нем бытовой СВЧ-печи.

Меры предосторожности

- Входящие в комплект крепежные изделия предназначены исключительно для крепления к поверхностям из бетона, кирпича и массива дерева.
- Не превышайте максимальную рекомендованную нагрузку на изделие.
- Проверьте точность установки с помощью строительного уровня.
- Не рекомендуется установка на поверхности из гипсокартона, фанеры и прочих не монолитных поверхностей, т.к. комплект крепежа для этого не подходит.

Установка

Необходимые инструменты (не входят в комплект поставки)

- Длинная крестовая отвертка или шуруповерт.
- Строительный водный или лазерный уровень.
- Перфоратор.
- Маркер/карандаш.
- Молоток.

Установка

1. Подготовьте отверстия в стене:
   - Приложите основание кронштейна к стене и выровняйте основание по горизонту с помощью уровня либо строительного лазера.
   - Нанесите маркером разметку будущих отверстий в стене.
   - Используя перфоратор, просверлите отверстия в стене на 1–2 см длиннее дюбеля.
   - Забейте дюбели в отверстия при помощи молотка.

   Внимание! Дюбели используются только при креплении на бетонные и кирпичные стены. Для деревянных стен их использование не требуется.
2. Соедините основание с консолью при помощи болтов M5 × 50 и гаек M5.
3. Прикрутите основание кронштейна с помощью шуруповерта, используя шурупы 5 × 60.

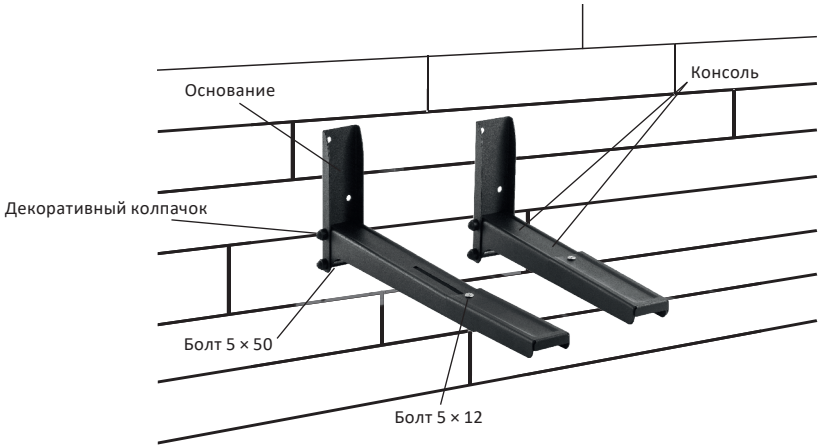

Технические характеристики

- Модель: AC-MWH402.
- Торговая марка: Aceline.
- Материал: металл.
- Максимальная нагрузка: 40 кг.
- Минимальное расстояние от стены: 313 мм.
- Максимальное расстояние от стены: 413 мм.
- Область применения: бытовое.

Комплектация

- Кронштейн.
- Комплект крепежа:
  - Дюбель 8 × 50 — 4 шт.
  - Шуруп 5 × 60 — 4 шт.
  - Колпачок декоративный (пластик) — 4 шт.
  - Гайка М5 (обычная) — 6 шт.
  - Болт М5 × 50 — 4 шт.
- Руководство по эксплуатации.

Правила и условия монтажа, хранения, перевозки (транспортировки), реализации и утилизации

- Правила и условия монтажа изделия описаны в разделе «Установка» данного руководства по эксплуатации.
- Хранение устройства должно производиться в упаковке в отапливаемых помещениях у изготовителя и потребителя при температуре воздуха от +5 °С до +40 °С и относительной влажности воздуха не более 80%. В помещениях не должно быть агрессивных примесей (паров кислот, щелочей), вызывающих коррозию.
- Перевозка устройства должна осуществляться в сухой среде.
- Устройство требует бережного обращения, оберегайте его от воздействия пыли, грязи, ударов, влаги, огня и т.д.
- Реализация изделия должна производиться в соответствии с местным законодательством.
- Утилизация данного изделия должна быть осуществлена согласно местным нормам и правилам по переработке отходов. Обеспечивая правильную утилизацию данного продукта, Вы помогаете предотвратить нанесение потенциального вреда окружающей среде и здоровью человека в результате неконтролируемого выброса отходов и рационально использовать материальные ресурсы. Более подробную информацию о пунктах приема и утилизации данного продукта можно получить в местных муниципальных органах или на предприятии по вывозу бытового мусора.
- При обнаружении неисправности изделия следует немедленно обратиться в авторизованный сервисный центр или утилизировать изделие.

Информация о гарантии

Производитель гарантирует бесперебойную работу изделия в течение всего гарантийного срока, а также отсутствие дефектов в материалах и сборке. Гарантийный период исчисляется с момента приобретения изделия и распространяется только на новые продукты. В гарантийное обслуживание входит бесплатный ремонт или замена элементов, вышедших из строя не по вине потребителя в течение гарантийного срока при условии эксплуатации изделия согласно руководству пользователя. Ремонт или замена элементов производится на территории уполномоченных сервисных центров.

Срок гарантии: 12 мес.
Срок эксплуатации: 24 мес.

Актуальный список сервисных центров: https://www.dns-shop.ru/service-center/

Дополнительная информация

Изготовитель: ООО «КС-ГРУПП».
426008, Россия, г. Ижевск, ул. Пушкинская, д. 268.

Сделано в России.

Спецификации, информация о продукте и его внешний вид могут быть изменены без предварительного уведомления пользователя в целях улучшения качества нашей продукции.

Товар изготовлен (мм.гггг): _____ V.1