aceline

Руководство по эксплуатации

Аэрогриль
AF-1606G

Содержание

Назначение устройства **4**

Меры предосторожности **4**

Технические характеристики **5**

Комплектация **5**

Схема устройства **6**

Инструкция по эксплуатации **7**

Панель управления 7

Программы приготовления 8

Перед первым использованием 9

Эксплуатация 9

Общие рекомендации 10

Чистка и уход **10**

Возможные проблемы и их решение **10**

Правила и условия монтажа, хранения, перевозки (транспортировки), реализации и утилизации **12**

Дополнительная информация **12**

Уважаемый покупатель!

Благодарим Вас за выбор нашей продукции.
Мы рады предложить Вам изделия и устройства, разработанные и изготовленные в соответствии с высокими требованиями к качеству, функциональности и дизайну. Перед началом эксплуатации внимательно прочитайте данное руководство, в котором содержится важная информация, касающаяся Вашей безопасности, а также рекомендации по правильному использованию продукта и уходу за ним. Позаботьтесь о сохранности настоящего руководства и используйте его в качестве справочного материала при дальнейшей эксплуатации изделия.

Назначение устройства

Аэрогриль предназначен для приготовления блюд при помощи потоков горячего воздуха.

Меры предосторожности

- Внимательно прочитайте данное руководство перед использованием устройства и сохраните его для дальнейших обращений.
- Перед подключением устройства к источнику питания убедитесь, что напряжение Вашей домашней электросети соответствует его техническим характеристикам.
- Незамедлительно отключите устройство от электросети в случае его неисправности. Не включайте устройство при наличии на нем видимых повреждений, а также в случае повреждения шнура или вилки. Обратитесь в авторизованный сервисный центр.
- Не используйте устройство в случае повреждения шнура питания, вилки или других деталей. Следите, чтобы шнур или штепсельная вилка не касались горячих поверхностей.
- Не тяните и не перемещайте устройство за шнур питания. Не сгибайте и не наматывайте шнур вокруг устройства. Также не допускайте, чтобы шнур питания перегибался через край столешницы, касался горячих поверхностей или острых углов.
- Не погружайте устройство, шнур питания, электрическую вилку в воду и другие жидкости во избежание поражения электрическим током и получения травм.
- Не прикасайтесь к устройству, электрической вилке и/или шнуру питания мокрыми руками.
- Не размещайте устройство и шнур питания вблизи нагревательных элементов, газовых конфорок и т.д.
- Не помещайте пустую стеклянную чашу в нагретое устройство.
- Не накрывайте устройство во время работы и не блокируйте вентиляционные отверстия во избежание перегрева и поломки.
- Не наливайте в чашу аэрогриля масло. Это может привести к возгоранию.
- Не вскрывайте устройство и не ремонтируйте его самостоятельно. Обслуживание и ремонт должны производиться только квалифицированными специалистами авторизованного сервисного центра.

- Устройство не предназначено для управления с помощью внешнего таймера или отдельной системы дистанционного управления.
- Во избежание риска возникновения пожара не размещайте данное устройство в непосредственной близости от легковоспламеняющихся жидкостей, материалов и объектов (например, занавесок).
- Размещайте устройство только на ровных и стабильных поверхностях на расстоянии по меньшей мере 10 см от стен и других объектов.
- Во время работы устройства не приближайте лицо и руки к отверстию вывода пара, так как это может привести к ожогу.
- Перед очисткой и хранением всегда давайте устройству полностью остыть.
- Всегда отключайте устройство от сети, если оно не используется, перед очисткой, сборкой и разборкой.
- Соблюдайте осторожность при обращении с устройством: некоторые участки поверхности нагреваются до высокой температуры, что может привести к ожогам.
- По окончании использования отключите устройство от сети.
- Если из устройства выходит черный дым, немедленно отключите его от сети. Дождитесь, пока перестанет выходить дым.
- Во время работы устройство сильно нагревается и производит пар. Во время извлечения чаши не подставляйте свои лицо и руки под пар.
- Не кладите никакие предметы сверху на аэрогриль.
- Устройство не предназначено для использования детьми и лицами с ограниченными физическими, сенсорными или умственными способностями, кроме случаев, когда над ними осуществляется контроль другими лицами, ответственными за их безопасность. Не позволяйте детям играть с устройством.
- Устройство не предназначено для использования в коммерческих целях.

Технические характеристики

- Модель: AF-1606G.
- Торговая марка: Aceline.
- Параметры питания: 220–240 В ~ 50–60 Гц.
- Мощность: 1600 Вт.
- Объем чаши: 6 л.
- Диапазон рабочей температуры: 50–200 °C.
- Тип управления: сенсорное.
- Длина шнура питания: 1 м.
- Класс защиты от поражения эл. током: I.
- Класс пылевлагозащиты: IPX0.
- Тип крепления шнура питания: Y.
- Область применения: бытовое.

Комплектация

- Устройство.
- Решетка для гриля.
- Стеклянная чаша.
- Крышка для чаши.
- Руководство по эксплуатации.

Схема устройства

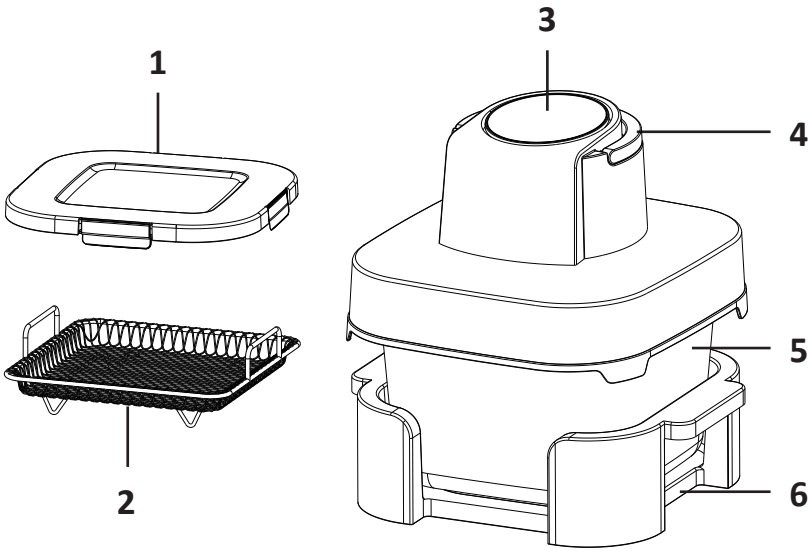

1. Крышка для чаши.
2. Решетка для гриля.
3. Панель управления.
4. Ручка.
5. Стеклянная чаша.
6. Корпус.

Инструкция по эксплуатации

Панель управления

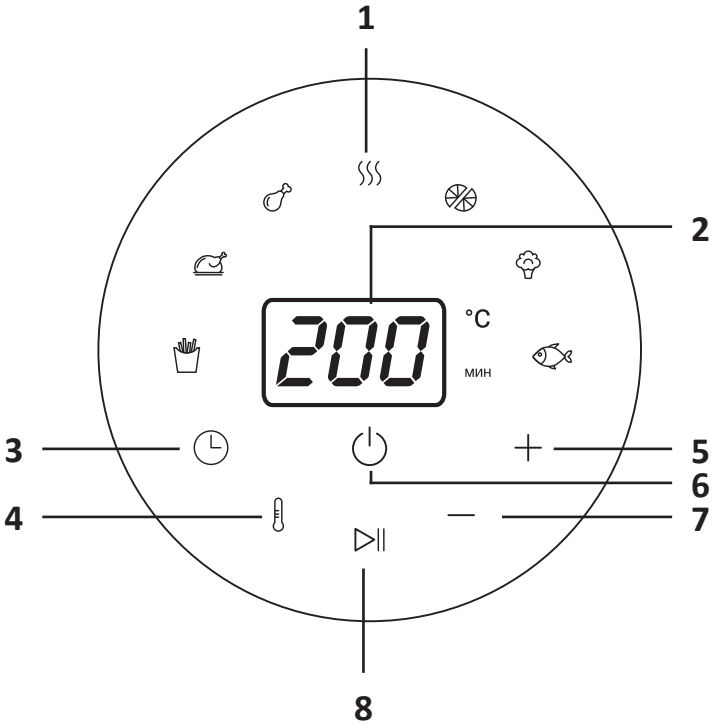

1. Кнопки программ приготовления (см. раздел «Программы приготовления»).
2. Дисплей.
3. Кнопка выбора длительности приготовления.
4. Кнопка питания.
5. Кнопка выбора температуры.
6. Кнопка увеличения длительности/температуры.
7. Кнопка уменьшения длительности/температуры.
8. Кнопка «Старт/Пауза».

Программы приготовления

Программа	Длительность приготовления по умолчанию	Температура по умолчанию
Картофель фри	18 мин	200 °C
Курица	30 мин	200 °C
Куриные ножки	20 мин	200 °C
Подогрев	15 мин	150 °C
Сушка	360 мин	60 °C
Овощи	10 мин	160 °C
Рыба	10 мин	180 °C

Перед первым использованием

- Уберите упаковочные материалы с устройства.
- Тщательно помойте все аксессуары. Обратитесь к разделу «Чистка и уход».
- Поместите устройство на ровную устойчивую поверхность.

Внимание! Во время первого использование от устройства может исходить запах и немного дыма. Это нормальное явление, которое вскоре пропадет. Обеспечьте достаточную вентиляцию вокруг устройства.

Эксплуатация

1. Подключите устройство к сети. Устройство будет находиться в режиме ожидания.
   Примечание: когда устройство находится в режиме ожидания, горит только индикатор кнопки питания «⏻».
2. Поместите ингредиенты в чашу устройства и вставьте ее в аэрогриль.
3. Нажмите кнопку питания «⏻».
4. На дисплее сначала отобразится температура по умолчанию (180 °C), потом длительность приготовления по умолчанию (15 мин).
5. При необходимости настройте температуру и длительность приготовления при помощи кнопок «+» и «−».
6. Вместо этого Вы также можете нажать кнопку желаемой программы приготовления (см. раздел «Программы приготовления»). Индикатор выбранной программы начнет мигать. На дисплее сначала отобразится температура программы, потом длительность ее приготовления по умолчанию.
7. При необходимости Вы можете настроить температуру и длительность приготовления при помощи кнопок «+» и «−».
8. Нажмите кнопку «▷II», чтобы начать приготовление.
   Примечания
   - Нажмите кнопку «▷II» или выньте чашу, чтобы приостановить приготовление.
   - Нажмите кнопку питания «⏻», чтобы прекратить приготовление. Устройство перейдет в режим ожидания.
   - Если во время работы устройство отключается от сети, то при последующем подключении к сети оно возобновит приготовление.
9. По окончании приготовления на дисплее отобразится «00», и раздастся звуковой сигнал. Двигатель устройства прекратит работу через 1 минуту.
10. После того, как аэрогриль остынет, он перейдет в режим ожидания.

Внимание! Во избежание ожогов не прикасайтесь к стеклянной чаше во время приготовления и примерно 30 минут после. Держите за ручку на корпусе устройства.

Регулировка температуры

- Нажмите кнопку « 🌡 » и настройте температуру при помощи кнопок «+» и «−» при необходимости.
- Доступный диапазон температуры составляет от 50 до 200 °C.
- Шаг изменения температуры равен 10 °C.

Регулировка длительности приготовления

- Нажмите кнопку «◷» и настройте длительность приготовления при помощи кнопок «+» и «−» при необходимости.
- Доступный диапазон длительности приготовления составляет от 1 до 60 мин.
- Шаг изменения длительности равен 1 минуте.

Общие рекомендации

- Чем меньше блюдо, тем меньше его время приготовления, и наоборот.
- Переверните/встряхните ингредиенты на середине времени приготовления, чтобы блюдо приготовилось более равномерно.
- Не готовьте в аэрогриле слишком жирные блюда.
- Блюда, которые можно приготовить в духовом шкафу, также подходят для готовки в аэрогриле.

Чистка и уход

- Очищайте устройство после каждого использования.
- Перед чисткой всегда отключайте устройство от сети давайте ему полностью остыть. Чтобы стеклянная чаша остыла быстрее, извлеките ее из аэрогриля.
- У решетки и внутри устройства есть антипригарное покрытие. Не очищайте их и стеклянную чашу при помощи абразивных моющих средств и металлических губок.
- Протирайте устройство снаружи влажной тканью.
- Очищайте чашу и решетку с помощью горячей воды и губки с моющим средством для посуды.
- Чашу и решетку также можно мыть в посудомоечной машине.
- Если чаша или решетка сильно загрязнены, предварительно замочите их в горячей воде со средством для мытья посуды на 10 минут.
- Очищайте нагревательный элемент при помощи щеточки.

Возможные проблемы и их решение

Проблема	Причина	Решение
Устройство не работает	Устройство не подключено к сети	Вставьте вилку устройства в розетку
Чаша не вставляется в устройство до конца	В чаше слишком много ингредиентов	Не заполняйте чашу выше максимальной отметки
Из устройства выходит белый дым	Вы готовите жирное блюдо	При готовке подобных блюд не устанавливайте температуру выше 180 °C
	Внутри устройства или на его аксессуарах остался жир с прошлого использования	Очищайте устройство и аксессуары после каждого использования

Проблема	Причина	Решение
Блюдо приготовилось не до конца / подгорело	Выбраны неправильные температура и длительность приготовления	Устанавливайте длительность и температуру приготовления, основываясь на рецептах и собственном опыте
	В чаше слишком много ингредиентов	Не готовьте слишком много ингредиентов за 1 раз. Меньшее количество готовится более равномерно
	Некоторые ингредиенты необходимо встрясти/ перемешать во время приготовления	Перемешивайте ингредиенты во время приготовления для равномерной прожарки
Жареное блюдо получилось не хрустящим	Вы использовали продукты, предназначенные для приготовления во фритюрнице	Выбирайте подходящие продукты для приготовления. Также можно нанести немного растительного масла для хрустящей корочки
Картофель фри прожарился неравномерно	Вы не подготовили картофель к жарке	Замочите порезанный картофель в миске с водой на 30 минут. После чего извлеките его и просушите бумажным полотенцем
	Вы использовали несвежий картофель	Используйте только свежий картофель
Картофель фри получился не хрустящим	Количество воды и масла влияют на результат приготовления	Хорошо высушите картофель, прежде чем добавлять в него масло
		Порежьте картофель на более тонкие ломтики
		Добавьте побольше масла

Примечание: если вышеуказанные способы решения Вам не помогли, обратитесь в авторизованный сервисный центр.

Правила и условия монтажа, хранения, перевозки (транспортировки), реализации и утилизации

- Устройство не требует какого-либо монтажа или постоянной фиксации.
- Хранение устройства должно производиться в упаковке в отапливаемых помещениях у изготовителя и потребителя при температуре воздуха от 5 °С до 40 °С и относительной влажности воздуха не более 80%. В помещениях не должно быть агрессивных примесей (паров кислот, щелочей), вызывающих коррозию.
- Перевозка устройства должна осуществляться в сухой среде.
- Устройство требует бережного обращения, оберегайте его от воздействия пыли, грязи, ударов, влаги, огня и т.д.
- Реализация устройства должна производиться в соответствии с местным законодательством.
- После окончания срока службы изделия его нельзя выбрасывать вместе с обычным бытовым мусором. Вместо этого оно подлежит сдаче на утилизацию в соответствующий пункт приема электрического и электронного оборудования для последующей переработки и утилизации в соответствии с федеральным или местным законодательством. Обеспечивая правильную утилизацию данного продукта, Вы помогаете сберечь природные ресурсы и предотвращаете ущерб для окружающей среды и здоровья людей, который возможен в случае ненадлежащего обращения. Более подробную информацию о пунктах приема и утилизации данного продукта можно получить в местных муниципальных органах или на предприятии по вывозу бытового мусора.
- При обнаружении неисправности устройства следует немедленно обратиться в авторизованный сервисный центр или утилизировать устройство.

Дополнительная информация

Изготовитель: Юйяо Хайшэн Плэстик энд Метал Продактс Ко., Лтд.
Промзона Саньциши Таун, Юйяо, г. Нинбо, пров. Чжэцзян, Китай.
Сделано в Китае.
Manufacturer: Yuyao Haisheng Plastic & Metal Products Co., Ltd.
Sanqishi Town Industry Zone, Yuyao City, Ningbo City, Zhejiang Province, China.
Импортер в России / уполномоченное изготовителем лицо: ООО «ДНС Ритейл».
690068, Россия, Приморский край, г. Владивосток, проспект 100-летия Владивостока, дом 155, корпус 3, офис 5.
Адрес электронной почты: dnsretail@mail.dlogistix.com

Товар соответствует требованиям ТР ТС (ЕАЭС).

Спецификации, информация о продукте и его внешний вид могут быть изменены без предварительного уведомления пользователя в целях улучшения качества нашей продукции.

Товар изготовлен (мм.гггг): _____ V.1

Гарантийный талон

SN/IMEI: _____

Дата постановки на гарантию:_____

Производитель гарантирует бесперебойную работу устройства в течение всего гарантийного срока, а также отсутствие дефектов в материалах и сборке. Гарантийный период исчисляется с момента приобретения изделия и распространяется только на новые продукты.
В гарантийное обслуживание входит бесплатный ремонт или замена элементов, вышедших из строя не по вине потребителя в течение гарантийного срока при условии эксплуатации изделия согласно руководству пользователя. Ремонт или замена элементов производится на территории уполномоченных сервисных центров.

Срок гарантии: 12 мес.
Срок эксплуатации: 24 мес.

Актуальный список сервисных центров по адресу:
https://www.dns-shop.ru/service-center/

Гарантийные обязательства и бесплатное сервисное обслуживание не распространяются на перечисленные ниже принадлежности, входящие в комплектность товара, если их замена не связана с разборкой изделия:

- Элементы питания (батарейки) для ПДУ (Пульт дистанционного управления).
- Соединительные кабели, антенны и переходники для них, наушники, микрофоны, устройства «HANDS-FREE»; носители информации различных типов, программное обеспечение (ПО) и драйверы, поставляемые в комплекте (включая, но не ограничиваясь ПО, предустановленным на накопитель на жестких магнитных дисках изделия), внешние устройства ввода-вывода и манипуляторы.
- Чехлы, сумки, ремни, шнуры для переноски, монтажные приспособления, инструменты, документацию, прилагаемую к изделию.
- Расходные материалы и детали, подвергающиеся естественному износу.

Производитель не несет гарантийных обязательств в следующих случаях:

- Истек Гарантийный срок.
- Если изделие, предназначенное для личных (бытовых, семейных) нужд, использовалось для осуществления предпринимательской деятельности, а также в иных целях, не соответствующих его прямому назначению.
- Производитель не несет ответственности за возможный материальный, моральный и иной вред, понесенный владельцем изделия и/или третьими лицами, вследствие нарушения требований руководства пользователя при использовании, несоблюдения рекомендаций по установке и обслуживанию изделия, правил подключения (короткие замыкания, возникшие также в результате воздействия несоответствующего сетевого напряжения, как на само изделие, так и на изделия, сопряженные с ним), хранении и транспортировки изделия.
- Все случаи механического повреждения: сколы, трещины, деформации, следы ударов, вмятины, замятия и др., полученные в процессе эксплуатации изделия.
- Имеются следы сторонней модификации, несанкционированного ремонта лицами, не уполномоченными для проведения таких работ. Если дефект вызван изменением конструкции или схемы изделия, подключением внешних устройств, не предусмотренных Производителем, использованием устройства, не имеющего сертификата соответствия согласно местному законодательству.
- Если дефект изделия вызван действием непреодолимой силы (природных стихий, пожаров, наводнений, землетрясений, бытовых факторов и прочих ситуаций, не зависящих от Производителя), либо действиями третьих лиц, которые Производитель не мог предвидеть.
- Дефект вызван попаданием внутрь изделия посторонних предметов, инородных тел, веществ, жидкостей, насекомых или животных, воздействием агрессивных сред, высокой влажности, высоких температур, которые привели к полному или частичному выходу из строя изделия.
- Отсутствует или не соответствует идентификация изделия (серийный номер). Если повреждения (недостатки) вызваны воздействием вредоносного программного обеспечения; установкой, сменой или удалением паролей (кодов), приведшим к отсутствию доступа к программным ресурсам изделия, без возможности их сброса/восстановления, ввиду отсутствия предоставления данной услуги поставщиком ПО.
- Если дефекты работы вызваны несоответствием стандартам или техническим регламентам питающих, кабельных, телекоммуникационных сетей, мощности радиосигнала, в том числе из-за особенностей рельефа и других подобных внешних факторов, использования изделия на границе или вне зоны действия сети.
- Если повреждения вызваны использованием нестандартных (неоригинальных) и/или некачественных (поврежденных) расходных материалов, принадлежностей, запасных частей, элементов питания, носителей информации различных типов (включая CD, DVD диски, карты памяти, SIM-карты, картриджи).
- Если недостатки вызваны получением, установкой и использованием несовместимого контента (мелодии, графика, видео и другие файлы, приложения Java и подобные им программы).
- На ущерб, причиненный другому оборудованию, работающему в сопряжении с данным изделием.

aceline