aceline

Руководство по эксплуатации

Вентилятор
AFF-125

Уважаемый покупатель!

Благодарим Вас за выбор нашей продукции.
Мы рады предложить Вам изделия и устройства, разработанные и изготовленные в соответствии с высокими требованиями к качеству, функциональности и дизайну. Перед началом эксплуатации внимательно прочитайте данное руководство, в котором содержится важная информация, касающаяся Вашей безопасности, а также рекомендации по правильному использованию продукта и уходу за ним. Позаботьтесь о сохранности настоящего руководства и используйте его в качестве справочного материала при дальнейшей эксплуатации изделия.

Назначение устройства

Вентилятор предназначен для вентиляции помещений.

Меры предосторожности

- Перед подключением устройства к электросети убедитесь, что напряжение сети соответствует техническим характеристикам устройства.
- Не используйте устройство с поврежденным шнуром питания или вилкой. Если шнур питания поврежден, его замена должна производиться изготовителем, сотрудником авторизованного сервисного центра или другим квалифицированным специалистом.
- Не прокладывайте шнур питания в местах, где на него могут наступить или споткнуться о него.
- Отключайте устройство от сети, держась за вилку, не тяните за сам шнур.
- Выключайте устройство и отключайте его от электросети, если оно не используется, а также перед очисткой и обслуживанием.
- Используйте устройство только на ровной и устойчивой поверхности.
- Не используйте устройство вне помещений. Устройство предназначено исключительно для бытового использования.
- Не используйте и не храните устройство в местах, где на него может попасть вода или другие жидкости, в том числе в ванной комнате и вблизи открытых окон.
- Не погружайте устройство в воду или другие жидкости.
- Не очищайте устройство, пока оно подключено к электросети.
- Не прикасайтесь к вращающимся лопастям крыльчатки и не вставляйте посторонние предметы через защитную решетку во время работы вентилятора.
- Устройство не предназначено для использования детьми и лицами с ограниченными физическими, сенсорными или умственными способностями, кроме случаев, когда над ними осуществляется контроль другими лицами, ответственными за их безопасность. Не позволяйте детям играть с устройством.
- Устройство не предназначено для использования в коммерческих целях.

Технические характеристики

- Модель: AFF-125.
- Торговая марка: Aceline.
- Мощность устройства: 125 Вт.
- Параметры питания: 220–240 В ~ 50 Гц.
- Воздушный поток: 4438 м³/ч.
- Количество скоростей: 3.
- Количество лопастей: 3.
- Диаметр крыльчатки: 494 мм.
- Уровень шума: 70 дБ.
- Материал корпуса: металл.
- Регулировка наклона.
- Угол наклона: 120°.
- Класс защиты от поражения электрическим током: I.
- Степень защиты от пыли и влаги: IPX0.
- Тип крепления шнура питания: Y.
- Область применения: бытовое.

Комплектация

- Устройство.
- Руководство по эксплуатации.

Схема устройства

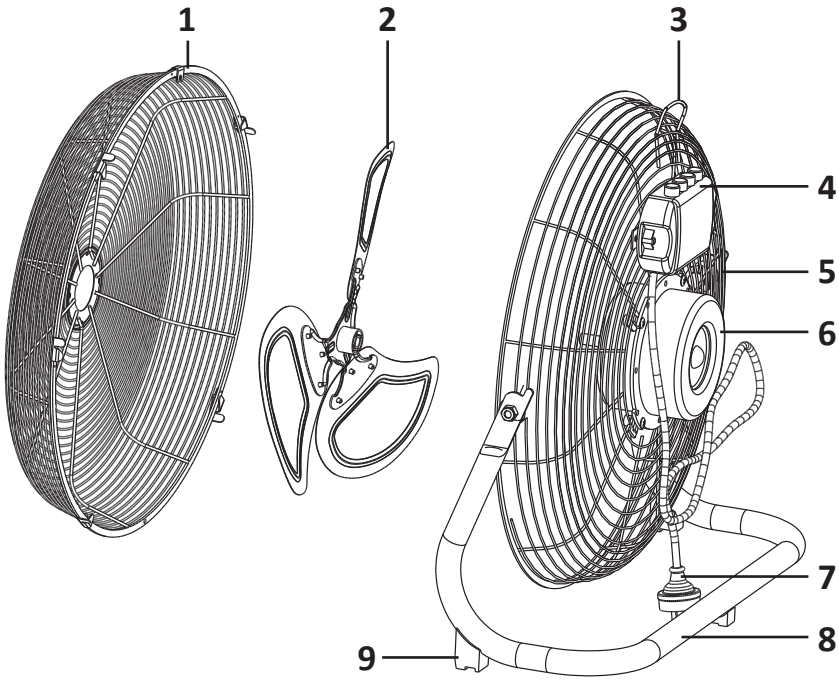

1. Передняя защитная решетка.
2. Крыльчатка.
3. Ручка для переноски.
4. Кнопки регулировки скорости.
5. Задняя защитная решетка.
6. Двигатель.
7. Шнур питания.
8. Основание.
9. Резиновые опоры.

Инструкция по эксплуатации

Включение и регулировка скорости

1. Установите вентилятор на ровную и устойчивую поверхность.
2. Подключите устройство к электросети.
3. Нажмите нужную кнопку регулировки скорости:
   - 0 — выключено.
   - 1 — низкая скорость.
   - 2 — средняя скорость.
   - 3 — высокая скорость.
4. Чтобы выключить устройство, нажмите кнопку «0» и отключите устройство от электросети.

Регулировка наклона

Вы можете изменять направление воздушного потока, регулируя угол наклона вентилятора.

1. Выключите устройство и отключите его от электросети.
2. Удерживая корпус вентилятора, осторожно наклоните его вперед или назад до необходимого положения.
3. Убедитесь, что вентилятор надежно зафиксирован в выбранном положении.

Примечание: максимальный угол регулировки наклона составляет 120°. Не прилагайте чрезмерных усилий при регулировке.

Обслуживание и уход

- Перед очисткой выключите устройство и отключите его от электросети.
- Протирайте корпус двигателя и основание чистой сухой тканью.
- Для очистки защитных решеток и лопастей крыльчатки используйте мягкую ткань или губку, слегка смоченную водой.
- Не распыляйте жидкости на устройство и не погружайте его в воду или другие жидкости.
- Перед использованием убедитесь, что все очищенные детали полностью высохли.

Очистка крыльчатки и защитных решеток

1. Выключите вентилятор и извлеките вилку из розетки.
2. Открутите предохранительный винт с гайкой в нижней части защитной решетки.
3. Осторожно освободите фиксаторы, соединяющие переднюю и заднюю защитные решетки, и снимите переднюю решетку.
4. При необходимости открутите крепежный винт, фиксирующий крыльчатку на валу двигателя, и снимите крыльчатку.
5. Протрите защитные решетки и лопасти крыльчатки слегка влажной губкой.
6. Дождитесь полного высыхания деталей.
7. Установите крыльчатку и переднюю защитную решетку в обратном порядке, надежно закрепив все крепежные элементы.

Внимание! Не включайте вентилятор без установленной защитной решетки. Перед началом эксплуатации убедитесь, что все детали надежно закреплены.

Возможные проблемы и их решения

Проблема	Возможная причина	Решение
Устройство не включается	Плохой контакт вилки с розеткой	Убедитесь, что вилка надежно вставлена в розетку. Попробуйте подключить устройство к другой исправной розетке
	Повреждение шнура питания	Прекратите эксплуатацию устройства и обратитесь в авторизованный сервисный центр
Посторонний шум во время работы	Ослаблено крепление крыльчатки	Выключите устройство, отключите его от электросети и проверьте крепление крыльчатки
	Неисправность подшипников двигателя, попадание посторонних предметов внутрь устройства или неисправность электрических компонентов	Прекратите эксплуатацию устройства и обратитесь в авторизованный сервисный центр
Сильная вибрация крыльчатки	Ослаблено крепление крыльчатки	Выключите устройство, отключите его от электросети и проверьте крепление
	Деформация лопастей	Прекратите эксплуатацию устройства и обратитесь в авторизованный сервисный центр

Внимание! Если вышеперечисленные способы устранения неисправностей не помогают, немедленно прекратите использование устройства и обратитесь в авторизованный сервисный центр. Не разбирайте и не ремонтируйте устройство самостоятельно.

Правила и условия монтажа, хранения, перевозки (транспортировки), реализации и утилизации

- Устройство не требует какого-либо монтажа или постоянной фиксации.
- Хранение устройства должно производиться в упаковке в отапливаемых помещениях у изготовителя и потребителя при температуре воздуха от +5 °С до +40 °С и относительной влажности воздуха не более 80%. В помещениях не должно быть агрессивных примесей (паров кислот, щелочей), вызывающих коррозию.
- Перевозка устройства должна осуществляться в сухой среде.
- Устройство требует бережного обращения, оберегайте его от воздействия пыли, грязи, ударов, влаги, огня и т.д.
- Реализация устройства должна производиться в соответствии с местным законодательством.
- После окончания срока службы устройства его нельзя выбрасывать вместе с обычным бытовым мусором. Вместо этого оно подлежит сдаче на утилизацию в соответствующий пункт приема электрического и электронного оборудования для последующей переработки и утилизации в соответствии с федеральным или местным законодательством. Обеспечивая правильную утилизацию данного продукта, Вы помогаете сберечь природные ресурсы и предотвращаете ущерб для окружающей среды и здоровья людей, который возможен в случае ненадлежащего обращения. Более подробную информацию о пунктах приема и утилизации данного продукта можно получить в местных муниципальных органах или на предприятии по вывозу бытового мусора.
- При обнаружении неисправности устройства следует немедленно обратиться в авторизованный сервисный центр или утилизировать устройство.

Дополнительная информация

Изготовитель: Уиндрим Электрик Эпплайенс Ко., Лтд.
Крыло 1, Чайна Констракшн Интеллиджент Мэньюфэкчеринг Парк, ср. шоссе Синхуа №8, д. Синча, Цзюньань, р-н Шуньдэ, г. Фошань, пров. Гуандун, Китай.

Manufacturer: Windream Electric Appliance Co.,Ltd.
Phase 1, China Construction Intelligent Manufacturing Park, No.8 Xinghua Middle Road, Xingcha Village, Jun'an Town, Shunde District, Foshan City, Guangdong Province, P.R. China.

Сделано в Китае.

Импортер в России / уполномоченное изготовителем лицо: ООО «ДНС Ритейл». 690068, Россия, Приморский край, г. Владивосток, проспект 100-летия Владивостока, дом 155, корпус 3, офис 5.
Адрес электронной почты: dnsretail@dlogistix.com

Товар соответствует требованиям ТР ТС (ЕАЭС).

Спецификации, информация о продукте и его внешний вид могут быть изменены без предварительного уведомления пользователя в целях улучшения качества нашей продукции.

Товар изготовлен (мм.гггг): _____v.1

Гарантийный талон

SN/IMEI: _____

Дата постановки на гарантию:_____

Производитель гарантирует бесперебойную работу устройства в течение всего гарантийного срока, а также отсутствие дефектов в материалах и сборке. Гарантийный период исчисляется с момента приобретения изделия и распространяется только на новые продукты.
В гарантийное обслуживание входит бесплатный ремонт или замена элементов, вышедших из строя не по вине потребителя в течение гарантийного срока при условии эксплуатации изделия согласно руководству пользователя. Ремонт или замена элементов производится на территории уполномоченных сервисных центров.

Срок гарантии: 12 мес.
Срок эксплуатации: 36 мес.

Актуальный список сервисных центров по адресу:
https://www.dns-shop.ru/service-center/

Гарантийные обязательства и бесплатное сервисное обслуживание не распространяются на перечисленные ниже принадлежности, входящие в комплектность товара, если их замена не связана с разборкой изделия:

- Элементы питания (батарейки) для ПДУ (Пульт дистанционного управления).
- Соединительные кабели, антенны и переходники для них, наушники, микрофоны, устройства «HANDS-FREE»; носители информации различных типов, программное обеспечение (ПО) и драйверы, поставляемые в комплекте (включая, но не ограничиваясь ПО, предустановленным на накопитель на жестких магнитных дисках изделия), внешние устройства ввода-вывода и манипуляторы.
- Чехлы, сумки, ремни, шнуры для переноски, монтажные приспособления, инструменты, документацию, прилагаемую к изделию.
- Расходные материалы и детали, подвергающиеся естественному износу.

Производитель не несет гарантийных обязательств в следующих случаях:

- Истек Гарантийный срок.
- Если изделие, предназначенное для личных (бытовых, семейных) нужд, использовалось для осуществления предпринимательской деятельности, а также в иных целях, не соответствующих его прямому назначению.
- Производитель не несет ответственности за возможный материальный, моральный и иной вред, понесенный владельцем изделия и/или третьими лицами, вследствие нарушения требований руководства пользователя при использовании, несоблюдения рекомендаций по установке и обслуживанию изделия, правил подключения (короткие замыкания, возникшие также в результате воздействия несоответствующего сетевого напряжения, как на само изделие, так и на изделия, сопряженные с ним), хранении и транспортировки изделия.
- Все случаи механического повреждения: сколы, трещины, деформации, следы ударов, вмятины, замятия и др., полученные в процессе эксплуатации изделия.
- Имеются следы сторонней модификации, несанкционированного ремонта лицами, не уполномоченными для проведения таких работ. Если дефект вызван изменением конструкции или схемы изделия, подключением внешних устройств, не предусмотренных Производителем, использованием устройства, не имеющего сертификата соответствия согласно местному законодательству.
- Если дефект изделия вызван действием непреодолимой силы (природных стихий, пожаров, наводнений, землетрясений, бытовых факторов и прочих ситуаций, не зависящих от Производителя), либо действиями третьих лиц, которые Производитель не мог предвидеть.
- Дефект вызван попаданием внутрь изделия посторонних предметов, инородных тел, веществ, жидкостей, насекомых или животных, воздействием агрессивных сред, высокой влажности, высоких температур, которые привели к полному или частичному выходу из строя изделия.
- Отсутствует или не соответствует идентификация изделия (серийный номер). Если повреждения (недостатки) вызваны воздействием вредоносного программного обеспечения; установкой, сменой или удалением паролей (кодов), приведшим к отсутствию доступа к программным ресурсам изделия, без возможности их сброса/восстановления, ввиду отсутствия предоставления данной услуги поставщиком ПО.
- Если дефекты работы вызваны несоответствием стандартам или техническим регламентам питающих, кабельных, телекоммуникационных сетей, мощности радиосигнала, в том числе из-за особенностей рельефа и других подобных внешних факторов, использования изделия на границе или вне зоны действия сети.
- Если повреждения вызваны использованием нестандартных (неоригинальных) и/или некачественных (поврежденных) расходных материалов, принадлежностей, запасных частей, элементов питания, носителей информации различных типов (включая CD, DVD диски, карты памяти, SIM-карты, картриджи).
- Если недостатки вызваны получением, установкой и использованием несовместимого контента (мелодии, графика, видео и другие файлы, приложения Java и подобные им программы).
- На ущерб, причиненный другому оборудованию, работающему в сопряжении с данным изделием.

Для заметок

aceline