Пайдалану бойынша нұсқаулық

aceline

Флипчарт тақтасы
BW-F70100
Сақтық шаралары

- Тұншығу қаупін болдырмау үшін қаптаманың элементтері мен бөлшектерін кішкентай балалардың қолы жетпейтін жерде сақтаңыз.
- Тек өніммен бірге жеткізілетін құрамдастарды қолданыңыз.
- Өнімді пайдалану кезінде температура мен ылғалдылықтың күрт өзгеруінен, сондай-ақ тікелей күн сәулесінің әсерінен аулақ болыңыз.
- Бұл өнімнің құрылымына ешқандай өзгерістер енгізбеңіз.
- Өнімді тек берілген нұсқаулыққа сәйкес құрастырыңыз.
- Бұл өнімді пайдалану кезінде магниттік маркер жабынының зақымдалуын болдырмаңыз.
- Жазуларды ұзақ уақытқа қалдыру ұсынылмайды. Әр қолданғаннан кейін тақтаны мұқият тазалау керек.
- Тұрақты маркерді пайдалану ұсынылмайды, оны әдеттегі губкамен сүрту мүмкін емес.

Жинақталым

- Флипчарт тақтасы (70x100 см).
- Алюминий жақтау.
- Науа.
- Блокнот қысқышы.
- Губка және магниттер.

Қосымша ақпарат

Өндіруші: Хэшань Сити Цзиньбовэнь Индастриал Компани Лимитед.
№ 71 (2), үшінші өнеркәсіп паркі, Хэчэн, Хэшань қ., Қытай.
Қытайда жасалған.

Импорттаушы / Қазақстан Республикасында талаптар қабылдайтын заңды тұлға: «DNS QAZAQSTAN (ДНС КАЗАХСТАН)» ЖШС.
Астана қ., Сарыарқа ауданы, Сарыарқа даңғ., 12 ғим., Қазақстан Республикасы
Электрондық пошта мекен-жайы: info@dns-shop.kz

Өнім сапасын жақсарту үшін сипаттамалар, өнім туралы ақпарат және оның сыртқы түрі пайдаланушыға алдын ала ескертусіз өзгертілуі мүмкін.

Кепілдік мерзімі: 12 ай.
Пайдалану мерзімі: 60 ай.
Сервистік орталықтардың өзекті тізімі: https://www.dns-shop.kz/service-center/

Өндіріс күні пайдаланушы нұсқаулығының орыс тіліндегі нұсқасында көрсетілген. V.3

Құрастыру

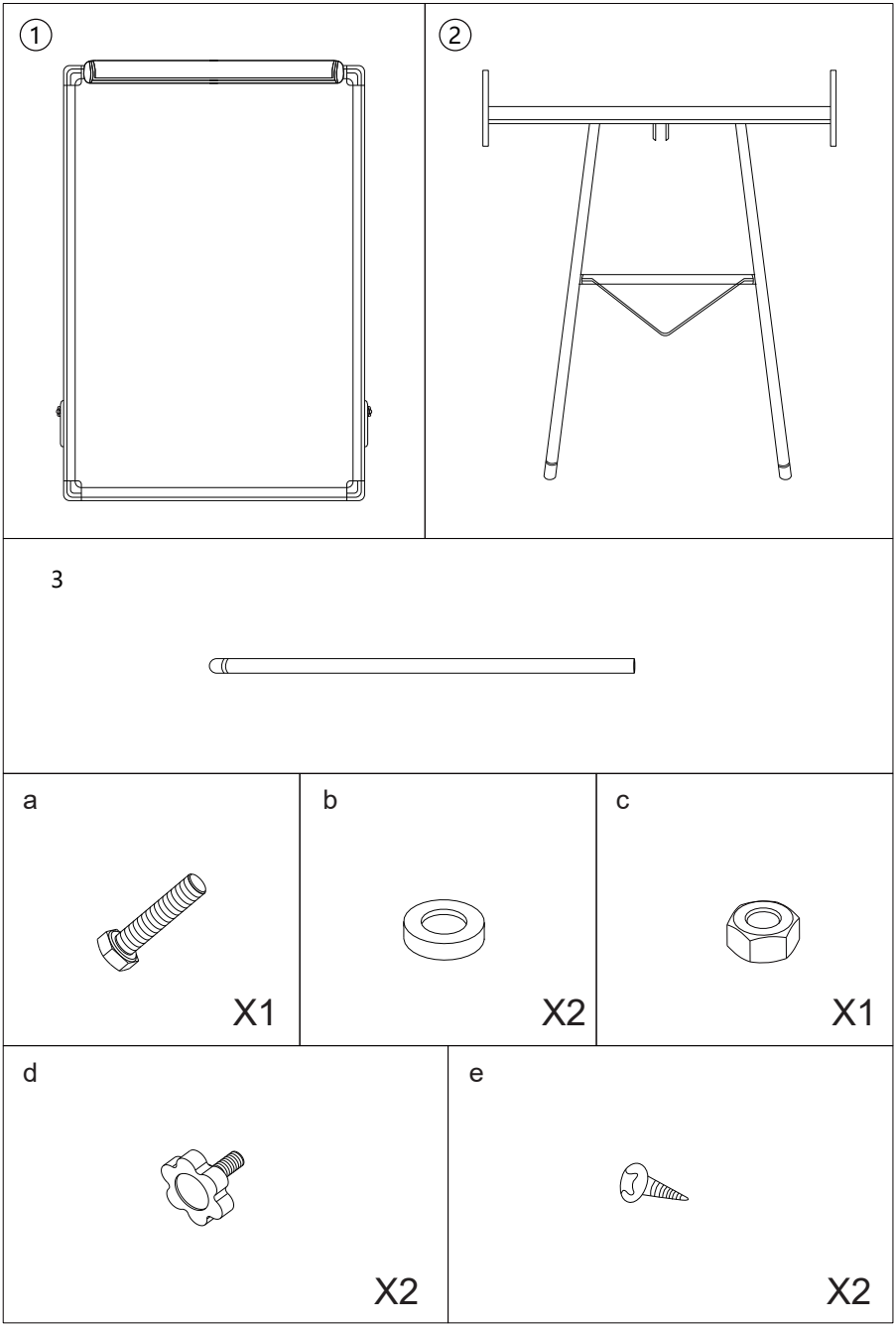

1

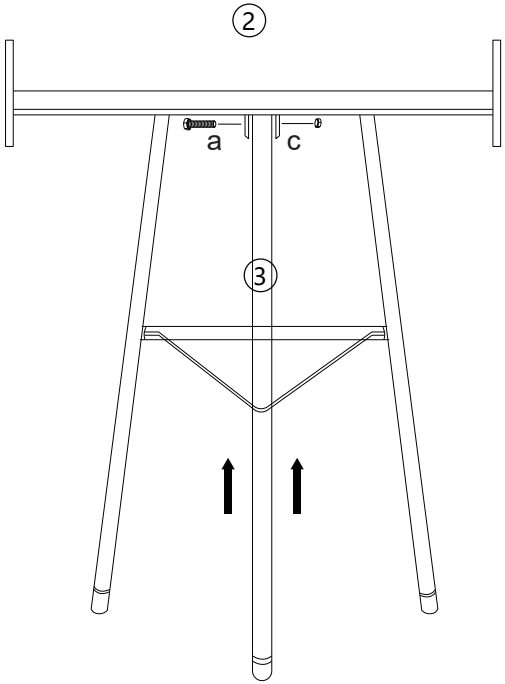

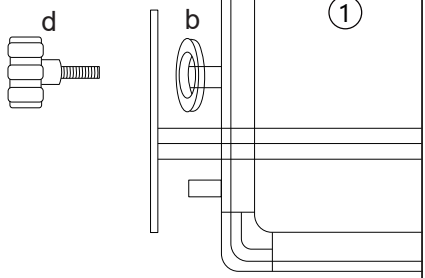

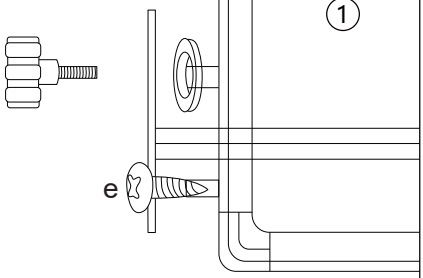
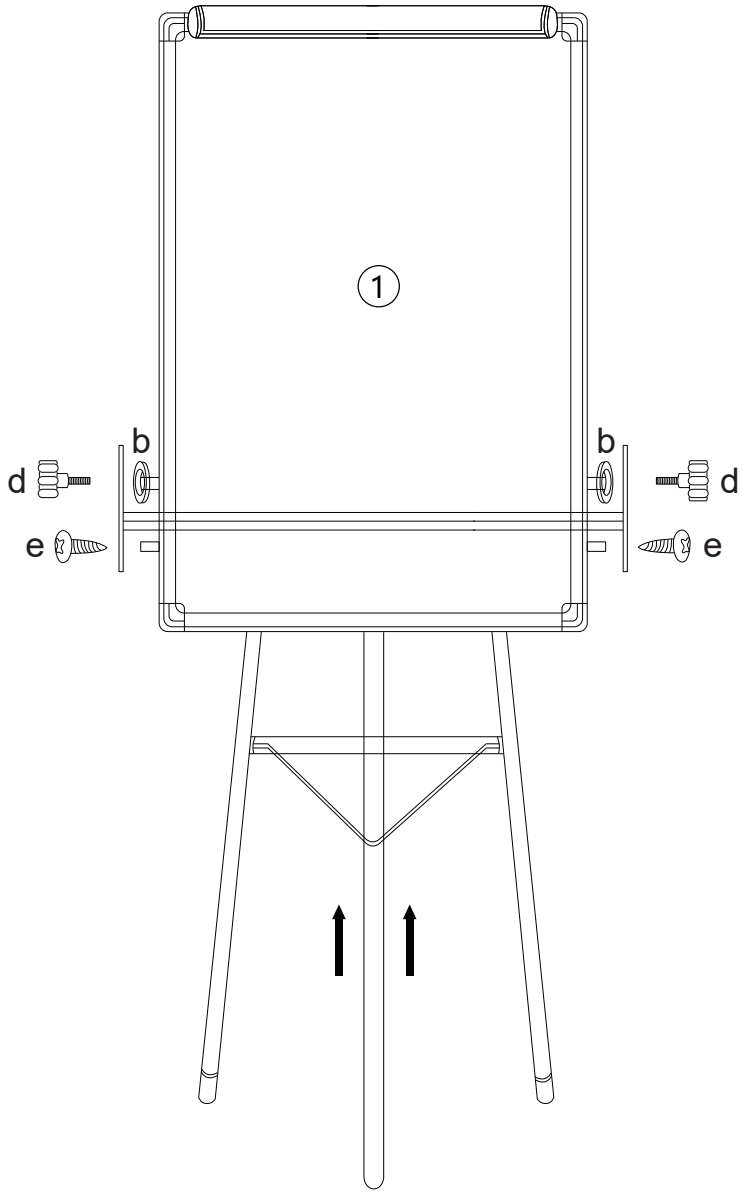
2