aceline

Пайдалану бойынша нұсқаулық

Аккумуляторлы тізбекті
шағын ара
OBS CCSBL15/20

Мазмұны

Құрылғы мақсаты 4

Сақтық шаралары 4
Жұмыс орнындағы қауіпсіздік 4
Жеке қауіпсіздік 4
Электр қауіпсіздігі 5
Сыни бас тартулар тізімі 5
Қызметкерлердің ықтимал қате әрекеттері 5
Өнімнің қызмет ету мерзімі 5
Шекті күйлердің критерийлері 5
Құралды дұрыс пайдалану 5
Аккумулятор батареясымен жұмыс істеу бойынша ұсыныстар (Li-pol/Li-ion) 6

Техникалық сипаттамалары 8

Жинақталым 8

Құрылғы схемасы 9

Құрастыру 10
Майды құю 12

Аккумуляторды пайдалану 12
Орнату 12
Алу 12
Аккумуляторды зарядтау 13
Техникалық сипаттамалары 15

Пайдалану 16
Жұмысты іске қосу/тоқтату 16
Пайдалану бойынша ұсыныстар 16

Тазалау және күтім 17
Әр қолданғаннан кейін 17
Әр сегіз сағат жұмыстан кейін 17

Ықтимал мәселелер және олардың шешімдері 18

Орнату, сақтау, тасымалдау (тасу), өткізу және кәдеге жарату ережелері мен шарттары 19

Қосымша ақпарат 20

Құрметті сатып алушы!

Біздің өнімдерді таңдағаныңыз үшін рахмет.
Біз сізге жоғары сапа, функционалдылық және дизайн талаптарына сәйкес әзірленген және жасалған өнімдер мен құрылғыларды ұсынуға қуаныштымыз. Пайдалануды бастамас бұрын, сіздің қауіпсіздігіңізге қатысты маңызды ақпаратты, сондай-ақ өнімді дұрыс пайдалану және күту бойынша ұсыныстарды қамтитын осы нұсқаулықты мұқият оқып шығыңыз. Осы нұсқаулықтың сақталуына назар аударыңыз және оны өнімді одан әрі пайдалану кезінде анықтамалық материал ретінде пайдаланыңыз.

Құрылғы мақсаты

Аккумуляторлы тізбекті шағын ара — аккумулятордан жұмыс істейтін, ағашты кесуге (аралауға) арналған портативті электромеханикалық ара, кескіш элемент ретінде тізбек қолданылады.

Сақтық шаралары

Жұмыс орнындағы қауіпсіздік

- Жұмыс орны жақсы жарықтандырылған және таза болуы керек. Тәртіпсіздік немесе жұмыс орнының жарықтандырылмаған аймақтары апаттарға әкелуі мүмкін.
- Бұл электр құралымен жанғыш сұйықтықтар, жанғыш газдар немесе шаң бар бөлмеде жұмыс жасамаңыз. Жұмыс кезінде, сондай-ақ қосу және өшіру кезінде құрал ұшқын шығарады, бұл шаңның немесе будың тұтануына әкелуі мүмкін.
- Электр құралымен жұмыс істеу кезінде жұмыс орныңызға жақын балаларды және бөгде адамдарды кіргізбеңіз. Сіз электр құралын басқаруды жоғалтуыңыз мүмкін.
- Бұл құралды жанғыш және жарылғыш заттардың жанында, жоғары ылғалдылық деңгейінде, жаңбыр кезінде, сондай-ақ бөгде адамдардан 5 метрден аз қашықтықта пайдаланбаңыз.
- Тек күндізгі жарықта немесе жақсы жасанды жарықта жұмыс жасаңыз.

Жеке қауіпсіздік

- Мұқият болыңыз, не істеп жатқаныңызды қадағалаңыз және электр құралын мұқият бастаңыз. Электр құралын шаршаған күйде немесе дәрі-дәрмектердің әсерінен, алкогольдік немесе есірткілік мас күйінде пайдаланбаңыз. Электр құралымен жұмыс істеу кезінде назар аудармаудың бір сәті ауыр жарақатқа әкелуі мүмкін.
- Жұмыс түріне байланысты жеке қорғаныс құралдарын (бетперде, сырғанамайтын табаны бар аяқ киім, қорғаныш дулыға немесе есту мүшелерін қорғау құралдары) қолдану жарақат алу қаупін азайтады.
- Қолайлы жұмыс киімін киіңіз. Кең киім мен әшекейлерді киюге болмайды. Шашыңызды, киіміңізді және қолғаптарыңызды қозғалатын бөліктерден алыс ұстаңыз.

- Электр құралының байқаусызда қосылуын болдырмаңыз. Электр құралын қуат көзіне және/немесе аккумуляторға қоспас бұрын құрылғының өшірілгеніне көз жеткізіңіз. Қосылған құралды қосқыштан ұстап тұрмаңыз.
- Орнату құралын немесе сомын кілттерін электр құралын қоспас бұрын алып қойыңыз. Электр құралының айналатын бөлігінде тұрған құрал немесе кілт жарақатқа әкелуі мүмкін.
- Құралмен жұмыс істеу үшін табиғи емес позаны қабылдамаңыз. Әрқашан тұрақты қалыпты ұстаныңыз және тепе-теңдікті сақтаңыз. Осының арқасында сіз электр құралын күтпеген жағдайларда жақсы басқара аласыз.
- Электр қуаты өшкен кезде немесе электр құралы өз бетінше өшкен кезде құрылғыны дереу өшіріңіз. Егер кернеу өшкен кезде электр құралы қосулы күйінде қалса, қуат қайта берілгенде ол өз бетінше іске қосылады, бұл пайдаланушының денсаулығына зиян келтіруі және/немесе мүліктік шығынға әкелуі мүмкін.
- Пайдалану ережелерін, сондай-ақ қауіпсіздік ережелерін сақтамау электр тогының соғуына, өртке және/немесе ауыр жарақатқа әкелуі мүмкін. Өндіруші және оның уәкілетті өкілдері осы нұсқаулықтың талаптарын сақтамай, құралды пайдаланудан туындаған зиян үшін жауап бермейді.

Электр қауіпсіздігі

- Жерге тұйықталған беттермен (құбырлармен, жылыту элементтерімен, ас үй плиталарымен және тоңазытқыштармен) дененің жанасуын болдырмаңыз. Денеңізді жерге тұйықтау электр тогының соғу қаупін арттырады.
- Электр құралын жаңбыр мен ылғалдан қорғаңыз. Судың электр құралына енуі электр тогының соғу қаупін арттырады.

Сыни бас тартулар тізімі

- Қатты ұшқын кезінде қолдануға болмайды.
- Қатты діріл пайда болған кезде қолдануға болмайды.
- Өнім корпусынан тікелей түтін шыққан кезде қолдануға болмайды.

Қызметкерлердің ықтимал қате әрекеттері

- Зақымдалған тұтқасы немесе зақымдалған қорғаныс элементтері бар құралды пайдалануға тыйым салынады.
- Жаңбыр кезінде құралды ашық жерде пайдалануға тыйым салынады.
- Су корпусқа түскен кезде құралды пайдалануға тыйым салынады.

Өнімнің қызмет ету мерзімі

- Өнімнің қызмет ету мерзімі — 2 жыл.
- Көрсетілген қызмет мерзімі тұтынушы осы нұсқаулықтың талаптарын сақтаған жағдайда жарамды.

Шекті күйлердің критерийлері

Өнімнің корпусы зақымдалған.

Құралды дұрыс пайдалану

- Құрылғы коммерциялық мақсатта пайдалануға арналмаған.

- Ақаулы қосқышы бар құралмен жұмыс жасамаңыз. Қосылмайтын немесе өшірілмейтін құрал қауіпті және оны жөндеу керек.
- Құралды баптауды бастамас бұрын, керек-жарақтарды ауыстырар алдында, сондай-ақ құралды сақтауға алып қоймас бұрын оның өшірулі екеніне көз жеткізіңіз.
- Құралды онымен таныс емес немесе осы нұсқаулықты оқымаған адамдардың пайдалануына жол бермеңіз.
- Құрылғы балалар мен физикалық, сенсорлық немесе ақыл-ой қабілеті шектеулі адамдар үшін, олардың қауіпсіздігіне жауапты басқа адамдар бақылайтын жағдайларды қоспағанда, пайдалануға арналмаған. Балаларға құрылғымен ойнауға рұқсат бермеңіз.
- Осы нұсқауларға сәйкес құралды, керек-жарақтарды, саптамаларды және т.б. қолданыңыз. Жұмыс шарттары мен орындалатын жұмысты ескеріңіз. Көзделмеген жұмыстарға арналған құралдарды пайдалану қауіпті жағдайларға әкелуі мүмкін.
- Пайдаланылмаған құрал құрғақ, жабық жерде сақталуы керек.

Аккумулятор батареясымен жұмыс істеу бойынша ұсыныстар (Li-pol/Li-ion)

Құрметті пайдаланушы, бұл құрылғы қуат көзі ретінде литий негізіндегі аккумуляторды пайдаланатынына назарыңызды аударамыз. Төмендегі ақпаратты мұқият оқып шығыңыз: ол аккумулятордың қызмет ету мерзімін ұзартуға және оны пайдалану кезіндегі жағымсыз салдарлардың алдын алуға көмектеседі.

Аккумулятор сыйымдылығы және зарядтау-разрядтау циклдерінің саны

Құрылғыны ұзақ уақыт сақтау және пайдалану кезінде аккумулятор (бұдан әрі мәтін бойынша — «АКБ») заряд пен сыйымдылықты жоғалтуға бейім. 300 зарядтау-разрядтау циклінен кейін (құрылғыны шамамен бір жыл пайдаланғаннан кейін) АКБ сыйымдылығы номиналдының 80%-на дейін төмендеуі мүмкін. 400 зарядтау-разрядтау циклінен кейін АКБ сыйымдылығы номиналды сыйымдылықтың 60%-на дейін төмендеуі мүмкін. Көрсетілген шектерде және уақыт кезеңдерінде сыйымдылықтың ішінара төмендеуі — ақау болып табылмайтын АКБ-ның табиғи тозуы.

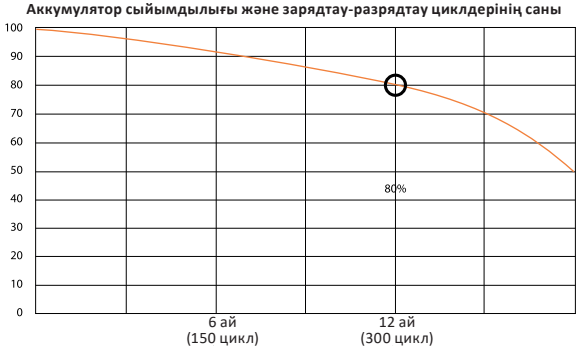

АКБ-ның табиғи тозуы

АКБ құрылғыдан бөлек сақталса да зарядын жоғалтады. Өздігінен разрядталу айына шамамен 5%-ды құрайды. АКБ құрылымы бойынша ұзаққа төзімді емес және пайдаланылғанына немесе пайдаланылмағанына қарамастан үнемі нашарлайды. Бұл нашарлау температура неғұрлым жоғары болса және заряд мөлшері «оңтайлыдан» (сақталу тұрғысынан) неғұрлым алыс болса, соғұрлым қарқынды болады, ал «оңтайлы» заряд 40%-ға тең деп есептеледі. Басқаша айтқанда, егер АКБ пайдаланылмаса, зарядты 40–50% деңгейінде ұстаған жөн.

Тек түпнұсқа зарядтау құрылғысын пайдаланыңыз

Батареяны зарядтау/разрядтау мүмкіндігін оған орнатылған контроллер басқарады. Li-ion үшін сыртқы зарядтау құрылғыларындағы мәжбүрлі «жылдам зарядтау» режимдері қатаң тыйым салынады, өйткені зарядтау және разрядтау токтары шектеулі.
Li-ion батареяларында «жад әсері» деп аталатын әсер жоқ. Аккумуляторларды разрядтауды/зарядтауды зарядтың кез келген деңгейінен бастауға болады.
Көптеген құрылғыларда зарядтау/разрядтау дәрежесіне шектеу бар — мысалы, заряд 90%-дан жоғары болса, контроллер аккумуляторды зарядтауға мүмкіндік бермеуі мүмкін. Сондай-ақ ол элементтердің істен шығуына жол бермей, аккумулятордың толық разрядталуына да мүмкіндік бермейді. Құрылғы электр желісінен жұмыс істесе де, Li-ion батареясы айына кемінде бір рет толық зарядтау/разрядтау циклінен өтуі тиіс («батареяның разрядталуы туралы» хабарлама пайда болғанға дейін). Батареяны толық разрядтауға жеткізуге болмайды. Li-ion аккумуляторы разрядталған күйде ұзақ сақталғанда тез нашарлайды. Егер бұл орын алса, оны бірден зарядтауға қойыңыз. Егер батарея 2 апта және одан да көп уақыт разрядталған күйде болса, батарея элементтерінде сыйымдылықтан айырылудың қайтымсыз үдерісі жүреді, соның салдарынан батареяның өзі істен шығады.

Зақымдану іздері бар батареяларды бөлшектемеңіз, өртемеңіз немесе пайдаланбаңыз

Ешқандай жағдайда батареяларды өз бетінше бөлшектеуге және олардың элементтерін зарядтауға болмайды. Жөндеу немесе қызмет көрсету үшін мамандандырылған қызмет көрсету орталықтарына хабарласыңыз.
Элементтердің тесілуі немесе мыжылуы ішкі қысқа тұйықталуға, содан кейін өрт пен жарылысқа әкелуі мүмкін. Литийдің жоғары температурадан балқуы да жарылысқа әкелуі мүмкін. Саңылаусыздығы бұзылғанда элементтің ішіне су кіруі немесе атмосфералық ылғал конденсациялануы мүмкін, бұл сутектің бөлінуімен жүретін реакцияға және өртке әкелуі мүмкін. Батареяның ағымдағы күйін, мысалы, кез келген құрылғыда дерлік бар батарея күйінің индикаторынан көре аласыз (оның орналасқан жерін және жұмыс қағидатын сатып алған кезде нақтылаңыз).

Температура режимін сақтаңыз

Батареялар қалыпты ауа ылғалдылығында +15 °C-тан +35 °C-қа дейінгі температурада зарядталған күйде сақталуы керек. Батареялар өте жоғары (+40 °C-тан жоғары) және өте төмен (-10 °C-тан төмен) қоршаған орта температурасында ұзақ уақыт жұмыс істеуге жол бермейді. Батареяны тікелей күн сәулесінің астында қалдыруға болмайды.

Назар аударыңыз!

- Сақ болыңыз, зақымдалған батареялар зиянды заттарды шығаруы мүмкін.
- Егер батарея ауыстырылатын (алынбалы) болса, оның жұмыс қабілеттілігіне қатысты мәселелер анықталған кезде қызмет көрсету орталығына хабарласу керек (кепілдік мерзімін кепілдік талонынан қараңыз). Егер батарея алынбайтын болса (АКБ құрылғының ажырамас бөлігі болып табылады), кепілдік құрылғының өзіне қолданылатындай әрекет етеді. Сондай-ақ қызмет көрсету орталығына хабарласу қажет. Ақаулы батареяны жөндеуге неғұрлым ертерек берсеңіз, оны ең аз шығынмен қалпына келтіру мүмкіндігі соғұрлым жоғары болады.
- Аккумулятордың жұмыс уақыты көптеген басқа факторларға байланысты, нақты жұмыс уақыты көрсетілгенге сәйкес келмеуі мүмкін.
- Аккумулятор зарядтау циклдерінің шектеулі санына мүмкіндік береді және біраз уақыттан кейін ауыстыруды қажет етуі мүмкін (аккумуляторға шектеулі кепілдік шарттарын кепілдік талонынан қараңыз). Аккумулятордың жұмыс уақыты пайдалану режиміне және баптауларға байланысты.

Техникалық сипаттамалары

- Үлгісі: CCSBL15/20.
- Сауда белгісі: Aceline.
- Аккумулятор:
  - Түрі: Li-ion;
  - Кернеуі: 20 В;
  - Сыйымдылығы: 2 А·сағ.
- Адаптер:
  - Ең жоғары қуаты: 30 Вт;
  - Қуат параметрлері (кіріс): 100–240 В ~ 50–60 Гц;
  - Қуат параметрлері (шығыс): 5/9 В ⎓ 3 А; 12 В ⎓ 2,5 А; 15 В ⎓ 2 А; 20 В ⎓ 1,5 А.
  - Электр тогының соғуынан қорғау класы: II.
- Шина ұзындығы: 15/20 см.
- Тізбек қадамы: 6,35 мм (1/4’’).
- Шинаның ойық ені: 1,1 мм (0,043’’).
- Тізбек буындарының саны: 37/46.
- Батарея индикаторы.
- Тізбектің керілуін кілтсіз реттеу.
- Таза салмағы: 0,925 кг.
- Қолдану саласы: тұрмыстық.

Жинақталым

- Құрылғы.
- Type-C — Type-C USB кәбілі.
- Аккумулятор батареясы.*
- Адаптер.
- Шина және тізбек (15 см).
- Шина және тізбек (20 см).
- Қауіпсіздік көзілдірігі.

* Болуы, үлгісі және саны жеткізілім жинағына байланысты.

- Қолғаптар.
- Егеу.
- Кейс.
- Пайдалану бойынша нұсқаулық.

Құрылғы схемасы

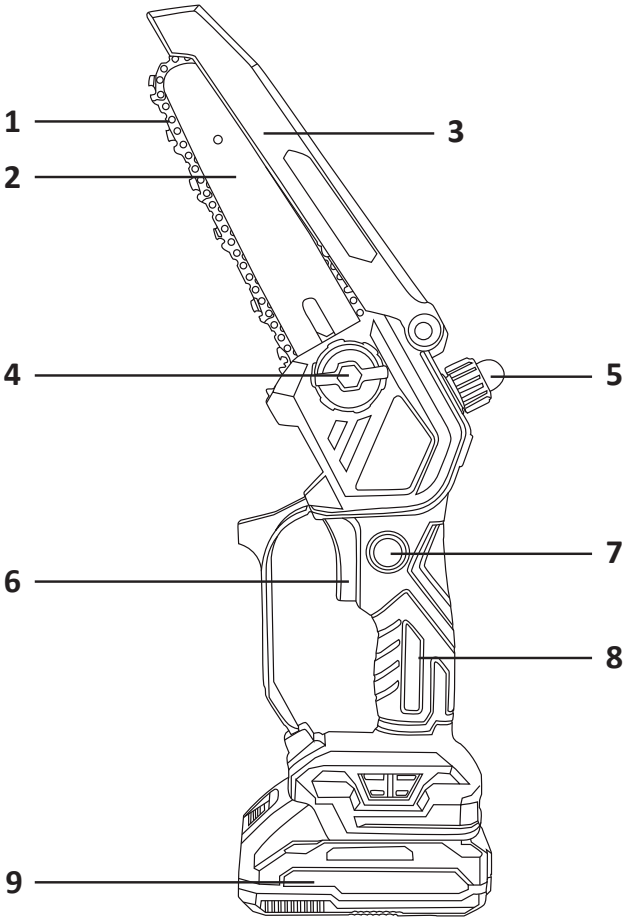

1. Тізбек.
2. Шина.
3. Қорғаныс қаптамасы.
4. Тізбектің керілу реттегіші.
5. Майлы бөлім қақпағы.
6. Қуат батырмасы.
7. Сақтандырғыш батырмасы.
8. Тұтқа.
9. Аккумулятор.

Құрастыру

1. Шинаны құралға бағыттауыш өзек шинадағы бұрамалармен бір сызықта орналасқан тесікке кіретіндей етіп орнатыңыз, төменде көрсетілгендей.

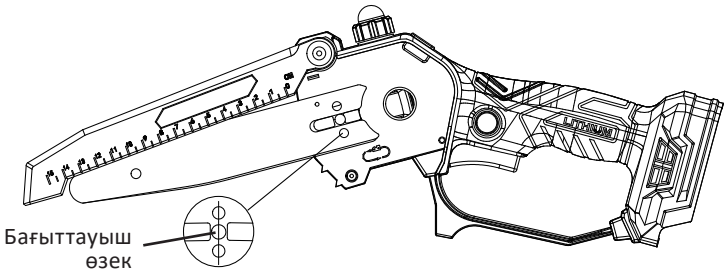

2. Тізбекті бағыттауыш шинаға кигізіңіз: жетекші буындар шина ойығына кіретіндей етіп салыңыз.

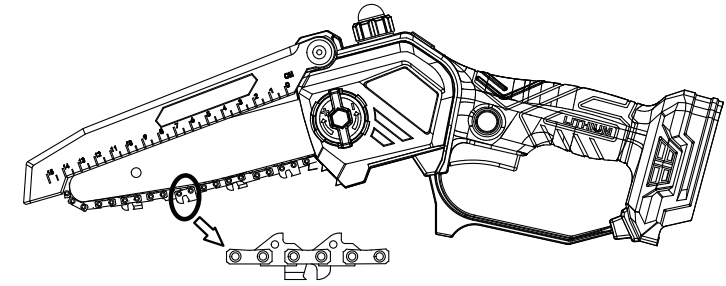

Ескертулер

- Тізбектің кескіш тістері алға қараған болуы тиіс.
- Бұл ара тізбектің керілуін реттеу механизмімен жабдықталған. Шинаны орнатқанда реттеу блогының шина шетіндегі тиісті орнату тесігіне кіргеніне көз жеткізіңіз.
- Құралға тек кері соққыдан қорғанысы бар тізбектерді орнатыңыз.

3. Қақпақты шина мен жұлдызшаға оның барлық шығыңқы жерлері корпустағы ойықтармен сәйкес келетіндей, ал шина арқылы өтетін бағыттауыш өзек тұтқаның тесігіне кіретіндей етіп орнатыңыз.

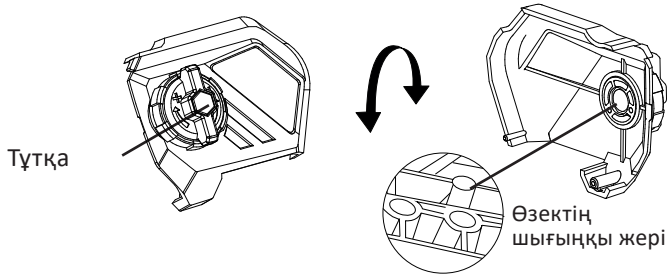

4. Қақпақты бекіту үшін бағыттауыш өзектің шығыңқы жерін тесікке толық батырып, қақпақты басыңыз.

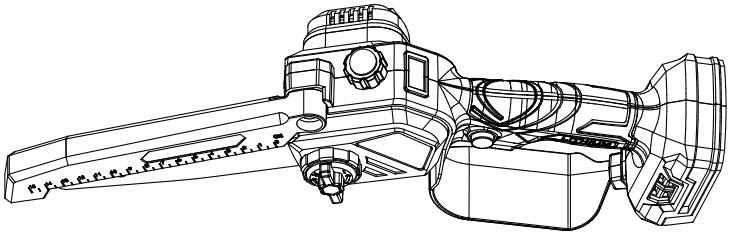

5. Тізбектің керілуін реттеу үшін бүйір қақпақтағы тұтқаны сағат тілімен бұраңыз — тізбек керіледі. Сағат тіліне қарсы бұрағанда (босатқанда) керілу күрт азайып, тізбек салбырап қалады.

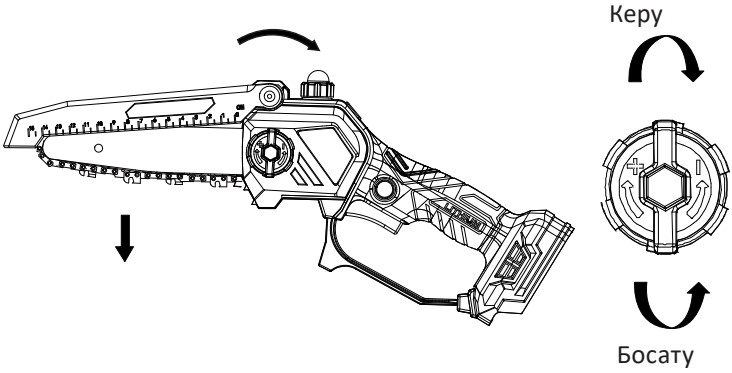

6. Сыртқы алты қырлы гайканы тұқыр кілтпен тартыңыз.

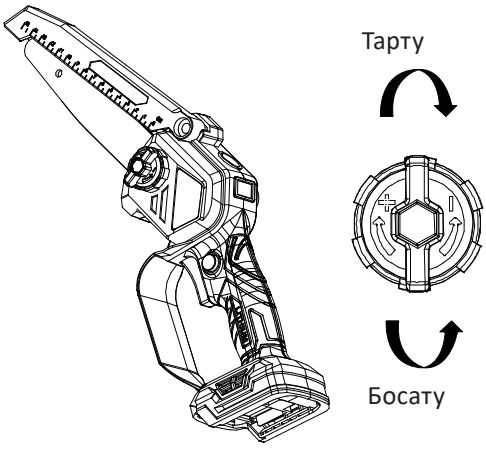

Майды құю

1. Майлы бөлімнің қақпағын сағат тіліне қарсы бұрап шығарыңыз.
2. Бөлімді майлау майымен ең жоғары белгіге дейін толтырыңыз.
3. Қақпақты тығыз жабылғанша сағат тілімен бұраңыз (құралдарсыз).

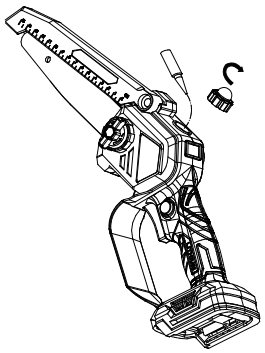

Назар аударыңыз!

- Тек тізбекті араларға арнайы арналған экологиялық қауіпсіз, биологиялық ыдырайтын майларды пайдалану ұсынылады. Регенерацияланған немесе пайдаланылған майды қолданбаңыз — бұл құралдың бұзылуына әкелуі және оған кепілдіктің жоғалуына себеп болуы мүмкін. Жарамдылық мерзімі өткен майды қолданбаңыз.
- Майды ең жоғары белгіден жоғары құймаңыз. Жоғары температурада май кеңейетіндіктен, шетіне дейін шамамен 5 мм саңылау қалдырыңыз.
- Құралмен жұмыс істей бастамас бұрын ағып кетудің жоқтығын тексеріңіз.

Аккумуляторды пайдалану

Орнату

- Аккумуляторды құрал тұтқасының ұшындағы бағыттауыштармен сәйкестендіріп, толық бекітілгенше салыңыз.
- Аккумулятордың қосқышқа сенімді бекітілгеніне көз жеткізіңіз. Әйтпесе ол жұмыс кезінде түсіп кетіп, жазатайым оқиға қаупін тудыруы мүмкін.

Алу

Аккумулятордағы бекіту батырмасын басып, оны ұстап тұрып, аккумулятор блогын шығарыңыз.

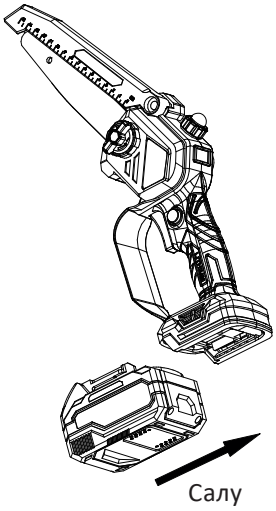

Назар аударыңыз!

- Аккумуляторды тек құрал өшірулі болғанда ғана орнатыңыз/алыңыз.
- Аккумуляторды орнату/алу кезінде оның құлауын, бұзылуын және пайдаланушының жарақат алуын болдырмау үшін оны да, құралды да мықтап ұстаңыз.

Аккумуляторды зарядтау

Аккумуляторды USB кәбілін қосу мүмкіндігі бар кез келген зарядтау құрылғысынан немесе Aceline сауда белгісінің зарядтау-слайдерінде зарядтауға болады.

Назар аударыңыз! Аккумулятордың толық қуатын қамтамасыз ету үшін оны бірінші рет пайдаланар алдында толық зарядтау ұсынылады.

Зарядтау құрылғысы — слайдер

1. Аккумуляторды электр құралынан ажыратыңыз. Ол үшін аккумулятордағы бекіту батырмасын басып, абайлап шығарыңыз.



2. Зарядтау құрылғысын желіге қосыңыз — жасыл индикатор жанады.
3. Аккумуляторды зарядтау құрылғысына салып, қосылымның дұрыстығына көз жеткізіңіз. Индикатор қызыл түспен жанып, зарядтау жүріп жатқанын көрсетеді.
4. Зарядтау аяқталғанда индикатор жасыл түспен жанады. Зарядтау құрылғысын желіден ажыратып, аккумуляторды шығарыңыз.

Назар аударыңыз! Зарядтағышты желіден ажыратқан кезде сымды тартпаңыз.

1. Қызыл индикатор — зарядталуда.
2. Жасыл индикатор — зарядталған.



ЕСКЕРТУ: осы нұсқаулықта көрсетілген схемалар нақты құрылғыдан өзгеше болуы мүмкін.

Кәбіл арқылы зарядтау

1. Type-C кәбілінің бір ұшын батарея портына қосыңыз.
2. Екінші ұшын желілік адаптерге қосыңыз.
3. Адаптерді желіге қосыңыз.
4. Зарядтау аяқталғаннан кейін батареядағы барлық 3 индикатор жанады.

Ескертулер

- Ақаулы адаптерді немесе зарядтау кәбілін пайдаланбаңыз, өйткені бұл аккумулятордың істен шығуына әкелуі мүмкін.
- Зарядтау кезінде АКБ корпусы қызып кетуі мүмкін, бұл қалыпты жағдай.





Аккумулятор зарядының күйі

Аккумулятордың қалған зарядын көрсету үшін төмендегідей заряд деңгейін көрсететін батырманы басыңыз.

Заряд деңгейінің индикаторы	Қалған заряд
	70–100%
	30–70%
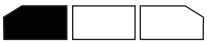	5–30%



ЕСКЕРТУ: заряд қалдығының нақты мәнінде ± 2% қателік бар.

Техникалық сипаттамалары

Аккумуляторлық батарея				
Үлгісі	**A15**	**A20**	**A30**	**A40**
Сауда белгісі	Aceline			
Аккумулятор түрі	Li-ion			
Кернеу	20 В			
Li-ion батарея сыйымдылығы	1,5 А·сағ	2,0 А·сағ	3,0 А·сағ	4,0 А·сағ
Шаң-ылғалдан қорғау класы	IPX0			IP10
Зарядтағышпен үйлесімділік	Aceline CE24 / USB шығысы бар зарядтау құрылғысы			
Қолдану саласы	Тұрмыстық			

Зарядтау құрылғысы	
Үлгісі	**CE24**
Сауда белгісі	Aceline
Номиналды қоректену кернеуі	20 В
Желі параметрлері	220–240 В ~ 50 Гц
Макс. заряд тогы	3 А
Батареялармен үйлесімділік	Aceline A15 / Aceline A20 / Aceline A30 / Aceline A40
Қорғау дәрежесі	IPX0
Қорғау класы	II
Қолдану саласы	Тұрмыстық

Пайдалану

Жұмысты іске қосу/тоқтату

1. Сақтандырғыш батырмасын (1) басып тұрыңыз.
2. Араны қосу үшін қуат батырмасын (2) басып, ұстап тұрыңыз. Сәтті іске қосылғанда сақтандырғыш батырмасын жіберуге болады.
3. Өшіру үшін қуат батырмасын жіберіңіз.

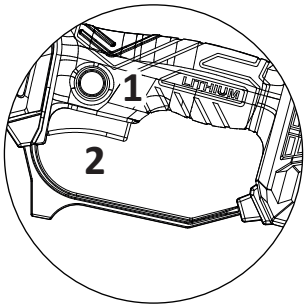

Пайдалану бойынша ұсыныстар

Назар аударыңыз!

- Пайдалану алдында қолайлы жұмыс киімін киіп, құрылғының жарамды екеніне көз жеткізіңіз.
- Тізбекті тексеріп, қажет болса оның керілуін реттеңіз. Майысқан/өткірлігі кеткен тістер анықталса, тізбекті ауыстырыңыз.
- Қосқышы ақаулы құралды пайдаланбаңыз (батырманы жібергеннен кейін ара 0,5 секундтан кешіктірмей жұмысын тоқтатуы тиіс).
- Сақтандырғыштың конструкциясын оны бұғаты ашылған күйде бекіту мақсатында қандай да бір жолмен өзгертуге әрекет жасамаңыз — бұл құралдың байқаусызда қосылу және ауыр жарақат алу қаупін тудырады.

Аралау алдында

- Қорғаныс қаптамасының дұрыс орнатылғанын тексеріңіз. Құралды қаптамасыз пайдаланбаңыз.
- Дайындаманы тізбекпен жанасқанда секіріп кетуі немесе оның айналуын тоқтатуы мүмкін жасырын металл қосындылар мен басқа заттардың болуына алдын ала қарап шығыңыз.

Аралау үдерісі

- Құралмен жұмыс істегенде бос қолыңызды кесу аймағынан кемінде 15 см қашықтықта ұстаңыз. Қолдарды, сондай-ақ дененің басқа бөліктері мен киім заттарын кескіш жиектің жанына ешқашан қоймаңыз.
- Жуан бұтақтар мен дайындамаларды аралау кезінде шамадан тыс күш салмаңыз. Құралға ұсынылған жүктемеден асу шинаның деформациясына және тізбектің қысылып қалуына әкелуі мүмкін.

- Ірі бұтақты/бөлшекті кесу қажет болса, алдымен егеу жасаңыз. Оның диаметрінің 1/3 бөлігін шинаның жоғарғы жағымен төменнен жоғары қарай кесіңіз, содан кейін қалған 2/3 бөлігін шинаның төменгі жағымен жоғарыдан төмен қарай кесіп бітіріңіз.
- Ұзын бұтақтарды құлауын бақылау үшін бөліктеп кесіңіз.
- Кесу соңында шина кесілетін бөлшекке сүйенуін тоқтатқанда араны басқарудан айырылу қаупі артады — аралаудың бүкіл үдерісі бойы сақ болыңыз.
- Араны кесіктен тек тізбек айналып тұрғанда ғана шығарыңыз — бұл тізбектің ағашта қысылып қалуының алдын алады.
- Шинаның ұшымен араламаңыз.
- Аралауды бастамас бұрын ара тірегін бұтаққа/дайындамаға тығыз басыңыз — бұл кесу басында оның бақыланбайтын ығысуының алдын алады.
- Суық/ылғалды ауа райында жұмыс істегенде аккумуляторды су өткізбейтін қаппен қорғау ұсынылады (жеткізілім жинағына кірмейді).
- Жаңбыр астында ешқашан жұмыс істемеңіз.
- Жұмыс барысында қуаттың төмендегенін немесе кесіктің тегіс еместігін байқасаңыз, аккумулятордың заряд деңгейін және араның өткірлігін тексеріңіз.

Жұмыс аяқталғаннан кейін

- Қуат батырмасын жіберіп, құралдың жұмысын тоқтатқанына көз жеткізіңіз.
- Аккумуляторды ажыратыңыз.
- Құралды сақтау үшін құрғақ жерге қойыңыз. Оны арнайы кейсте сақтау ұсынылады.

Тазалау және күтім

Назар аударыңыз! Аккумулятор орнатылған құралды тазаламаңыз немесе оған қызмет көрсетпеңіз.

Әр қолданғаннан кейін

- Тізбекті түксіз шүберекпен сүртіңіз. Содан кейін оған майлағыш және коррозияға қарсы спрей жағыңыз.
- Құрал корпусындағы желдету тесіктерін тексеріп, қажет болса қоқыстан тазалаңыз.
- Корпусты сәл дымқыл жұмсақ шүберекпен сүртіңіз. Тұрақты кір болса, шүберекті сабын ерітіндісімен суландырыңыз.
- Құрылғыны шашыраудан сақтаңыз және тазалау үшін суға батырмаңыз.
- Агрессивті тазалағыш заттар мен еріткіштерді қолданбаңыз.

Әр сегіз сағат жұмыстан кейін

Бүйір қақпақты алып, ағаш үгіндісінен тазалаңыз:
- жетекші жұлдызша бөлімі;
- қозғалтқыштың салқындату қабырғалары;
- тізбектің керілу механизмі.

Ықтимал мәселелер және олардың шешімдері

Мәселе	Ықтимал себеп	Шешім
Ара жұмыс істемейді	Аккумулятор дұрыс орнатылмаған	Аккумулятордың құрал тұтқасының ұшындағы тиісті қосқышқа мықтап кіргеніне көз жеткізіңіз
	Аккумулятор заряды таусылды	Аккумуляторды зарядтаңыз
Аккумулятор зарядталмайды	Қуат жоқ	Аккумулятордың зарядтау құрылғысына тығыз салынғанын / зарядтау кәбілінің қосқышқа тығыз салынғанын тексеріңіз
		Зарядтау құрылғысының жарамды желілік розеткаға қосылғанына көз жеткізіңіз
Ара жұмыс барысында қызып кетеді	Тізбектің керілуі тым күшті	Тізбекті босатыңыз
	Тізбек жеткіліксіз майланған	Арнайы бөлімге майды уақтылы құйып тұрыңыз. Тізбекті майлау үшін тек ұсынылған майды пайдаланыңыз
Аралаудың тиімділігі төмен	Тізбектің керілуі дұрыс емес	Керілуді «Құрастыру» бөліміндегі нұсқауларға сәйкес реттеңіз
	Аралау тізбегінің өткірлігі кеткен немесе зақымдалған	Тізбекті ауыстырыңыз
	Тізбек дұрыс орнатылмаған	Тізбекті шинаға оның жоғарғы жағындағы кескіш тістер алға қарайтындай етіп салыңыз
Ара күтпеген жерден жұмысын тоқтатты	Аккумулятор заряды таусылды	Аккумуляторды зарядтауға қойыңыз. Құралмен жұмыс істей бастамас бұрын аккумуляторды толық зарядтау ұсынылады
	Араның немесе аккумулятордың қызып кетуі	Араны өшіріп, салқындауына мүмкіндік беріңіз

Орнату, сақтау, тасымалдау (тасу), өткізу және кәдеге жарату ережелері мен шарттары

- Құрылғыны орнату ережелері мен шарттары осы пайдалану нұсқаулығының «Құрастыру» бөлімінде сипатталған.
- Құрылғыны өндірушіде және тұтынушыда қаптамада, жылытылатын үй-жайларда, ауа температурасы +5 °С-тан +40 °С-қа дейін және ауаның салыстырмалы ылғалдылығы 80%-дан аспайтын жағдайда сақтау қажет. Үй-жайларда коррозия тудыратын агрессивті қоспалар (қышқыл, сілті буы) болмауы тиіс.
- Құрылғыны құрғақ ортада тасымалдау қажет.
- Құрылғы ұқыпты қарауды талап етеді, оны шаңнан, кірден, соққыдан, ылғалдан, оттан және т.б. сақтаңыз.
- Құрылғыны өткізу жергілікті заңнамаға сәйкес жүргізілуі тиіс.
- Өнімнің қызмет ету мерзімі аяқталғаннан кейін оны қарапайым тұрмыстық қоқыспен бірге тастауға болмайды. Оның орнына, ол жергілікті заңнамаға сәйкес кейіннен қайта өңдеу және кәдеге жарату үшін электр және электрондық жабдықты қабылдайтын тиісті пункте тапсырылуға тиіс. Осы өнімді дұрыс кәдеге жарата отырып, сіз табиғи ресурстарды сақтауға және дұрыс пайдаланбаған жағдайда болуы мүмкін қоршаған ортаға және адамдардың денсаулығына келетін зиянның алдын алуға көмектесесіз. Осы өнімді қабылдау және кәдеге жарату пункттері туралы толығырақ ақпаратты жергілікті муниципалдық органдардан немесе тұрмыстық қоқысты шығаруды жүзеге асыратын кәсіпорыннан алуға болады.
- Құрылғының ақауы анықталған жағдайда дереу уәкілетті қызмет көрсету орталығына жүгіну немесе құрылғыны кәдеге жарату керек.

Қосымша ақпарат

Өндіруші: Юнкан Жуньта Пауэр Тулз Ко., Лтд.
Линши тас жолы №289, Чэнси өндірістік аймағы, Юнкан қ., Чжэцзян пров., Қытай.

Manufacturer: Yongkang Runta Power Tools Co., Ltd.
No.289 Lingshi Road, Chengxi Industrial Zone, Yongkang City, Zhejiang Province, China.

Қытайда жасалған.

Импорттаушы / Қазақстан Республикасында талаптар қабылдайтын заңды тұлға: «DNS QAZAQSTAN (ДНС КАЗАХСТАН)» ЖШС, Астана қ., Сарыарқа ауданы, Сарыарқа даңғ., 12 ғим., Қазақстан Республикасы.

Электрондық пошта мекенжайы: info@dns-shop.kz

Тауар ТР ТС (ЕАЭО) талаптарына сәйкес келеді.

Өнім сапасын жақсарту мақсатында сипаттамалар, өнім туралы ақпарат және оның сыртқы түрі пайдаланушыға алдын ала хабарламай өзгертілуі мүмкін.

Өндіріс күні пайдаланушы нұсқаулығының орыс тіліндегі нұсқасында көрсетілген. v.1

Кепілдік талоны

SN/IMEI: _____

Кепілдікке қойылған күні:_____

Өндіруші құрылғының бүкіл кепілдік мерзімі ішінде үздіксіз жұмыс істейтініне, сондай-ақ материалдары мен құрастырылуында ақаулардың жоқтығына кепілдік береді. Кепілдік мерзімі өнімді сатып алған сәттен бастап есептеледі және тек жаңа өнімдерге қолданылады.
Кепілдік қызмет көрсету кепілдік мерзімі ішінде тұтынушының кінәсінен болмаған себептермен істен шыққан элементтерді тегін жөндеуді немесе ауыстыруды қамтиды, бұл ретте өнім пайдаланушы нұсқаулығына сәйкес пайдаланылуы тиіс. Элементтерді жөндеу немесе ауыстыру уәкілетті қызмет көрсету орталықтарының аумағында жүргізіледі.

Кепілдік мерзімі: 12 ай.
Пайдалану мерзімі: 24 ай.

Қызмет көрсету орталықтарының өзекті тізімі келесі мекенжай бойынша:
https://www.dns-shop.kz/service-center/

Кепілдік міндеттемелер мен тегін қызмет көрсету тауардың жиынтығына кіретін төменде аталған керек-жарақтарға, егер оларды ауыстыру өнімді бөлшектеумен байланысты болмаса, қолданылмайды:

- ҚБ пульті (қашықтан басқару пульті) үшін қуат элементтері (батареялар).
- Жалғағыш кәбілдер, антенналар және оларға арналған ауыстырғыштар, құлаққаптар, микрофондар, «HANDS-FREE» құрылғылары; жиынтықта берілетін әртүрлі типтегі ақпарат тасымалдағыштар, бағдарламалық қамтамасыз ету (БҚ) және драйверлер (өнімнің қатты магниттік дискілеріндегі жинақтағышта алдын ала орнатылған БҚ-ны қоса алғанда, бірақ онымен шектелмей), сыртқы енгізу-шығару құрылғылары және манипуляторлар.
- Қаптар, сөмкелер, белдіктер, тасуға арналған сымдар, орнату құрал-жабдықтары, құралдар, өнімге қоса берілетін құжаттама.
- Табиғи тозуға ұшырайтын шығыс материалдары мен бөлшектер.

Өндіруші мына жағдайларда кепілдік міндеттемелерін көтермейді:

- Кепілдік мерзімі аяқталған.
- Жеке (тұрмыстық, отбасылық) қажеттіліктерге арналған өнім кәсіпкерлік қызметті жүзеге асыру үшін, сондай-ақ оның тікелей мақсатына сәйкес келмейтін өзге мақсаттарда пайдаланылған.
- Өндіруші өнімді пайдалану кезінде пайдаланушы нұсқаулығының талаптарын бұзу, өнімді орнату және оған қызмет көрсету жөніндегі ұсынымдарды, қосу ережелерін (өнімнің өзіне де, онымен байланысты өнімдерге да сәйкес келмейтін желілік кернеудің әсері нәтижесінде туындаған қысқа тұйықталулар), өнімді сақтау және тасымалдау кезінде өнім иесі және/немесе үшінші тұлғалар шеккен ықтимал материалдық, моральдық және өзге де зиян үшін жауапты болмайды.
- Өнімді пайдалану барысында алынған механикалық зақымданудың барлық жағдайлары: сынықтар, жарықтар, деформациялар, соққы іздері, ойықтар, мыжылулар және т.б.
- Бөгде түрлендірудің, осындай жұмыстарды жүргізуге уәкілетті емес адамдардың рұқсатсыз жөндеуінің іздері бар. Егер ақаулық конструкцияны немесе өнімнің схемасын өзгерту, Өндіруші қарастырмаған сыртқы құрылғыларды қосу, жергілікті заңнамаға сай сәйкестік сертификаты жоқ құрылғыны пайдалану салдарынан туындаған болса.
- Егер өнімнің ақауы еңсерілмейтін күштің (табиғат апаттары, өрттер, су тасқындары, жер сілкіністері, тұрмыстық факторлар және Өндірушіге байланысты емес өзге де жағдайлар) әсерінен немесе Өндіруші алдын ала болжай алмайтын үшінші тұлғалардың әрекетінен туындаған болса.
- Ақау өнімнің ішіне бөгде заттардың, бөгде денелердің, заттардың, сұйықтықтардың, жәндіктердің немесе жануарлардың түсуінен, агрессивті орталардың, жоғары ылғалдылықтың, жоғары температуралардың әсерінен туындап, өнімнің толық немесе ішінара істен шығуына әкелген.
- Өнімнің сәйкестендірілуі (сериялық нөмірі) жоқ немесе сәйкес келмейді. Зақымданулар (кемшіліктер) зиянды бағдарламалық қамтамасыздандырудың әсерінен; БҚ жеткізушісі бұл қызметті ұсынбайтындықтан, өнімнің бағдарламалық ресурстарына қолжетімділіктің болмауына және оларды қайта орнату/қалпына келтіру мүмкіндігінің жоқтығына әкелген құпиясөздерді (кодтарды) орнатудан, ауыстырудан немесе жоюдан туындаған болса.
- Жұмыс ақаулары қуат беру, кәбілдік, телекоммуникациялық желілердің стандарттарға немесе техникалық регламенттерге сәйкес келмеуінен, радиосигнал қуатынан, оның ішінде жер бедерінің ерекшеліктері мен өзге де осындай сыртқы факторлардан, өнімді желі қамту аймағының шекарасында немесе одан тыс жерде пайдаланудан туындаған болса.
- Егер зақымданулар стандартты емес (түпнұсқалық емес) және/немесе сапасыз (зақымданған) шығыс материалдарын, керек-жарақтарды, қосалқы бөлшектерді, қуат беру элементтерін, әртүрлі үлгідегі ақпарат тасымалдағыштарды (CD, DVD дискілерді, жад карталарын, SIM карталарын, картриджерді қоса алғанда) пайдаланудан туындаса.
- Егер кемшіліктер үйлесімсіз контентті (әуендер, графика, бейне және басқа файлдар, Java қосымшалары және соларға ұқсас бағдарламалар) алудан, орнатудан және пайдаланудан туындаған болса.
- Осы өніммен ұштастыра жұмыс істейтін өзге жабдыққа келтірілген залалға.

aceline