aceline

Пайдаланушы нұсқаулығы

Электр шырынсыққыш Aceline CP-01



Мазмұны

Құрылғының қолданылуы 5

Сақтық шаралары 5

Құрылғы сызбасы 6

Құрастыру 6

Техникалық деректері 6

Пайдалану жөніндегі нұсқаулық 7
Жеміс/көкөністі дайындау 7
Пайдалану 7
Пайдалы кеңестер 7

Тазалау және күтімі 7

Монтаждау, сақтау, тасу (тасымалдау), сату және кәдеге жарату шарттары мен ережелері 8

Қосымша ақпарат 8

Құрметті сатып алушы!

«Aceline» сауда белгісімен шығарылатын өнімді таңдағаныңыз үшін алғыс білдіреміз Сапасына, функционалдылығы мен дизайнына қойылатын жоғары талаптарға сәйкес өндіріліп жасалған өнімдер мен құрылғыларды ұсынуға қуаныштымыз. Қолданар алдында қауіпсіздігіңізге қатысты маңызды ақпарат, сондай-ақ өнімді дұрыс пайдалану мен күту жөніндегі ұсыныстардан тұратын нұсқаулықты мұқият оқып шығыңыз. Осы нұсқаулықты сақтап, өнімді пайдаланған кезде анықтамалық материал ретінде қолданыңыз.

Құрылғының қолданылуы

Электр шырынсыққыш жаңа піскен цитрус жемістерінен шырын алуға арналған.

Сақтық шаралары

- Құрылғыны қоспас бұрын, онда көрсетілген кернеу жергілікті қуат көзінің жерлендірілген кернеуіне сәйкес келетініне көз жеткізіңіз.
- Құрылғы тегіс, тұрақты және құрғақ жерге орнатылуы тиіс.
- Қауіпсіздігіңіз үшін қуат сымының ашасын жерлендіруші түйспесі бар екі полюсті розеткаға қосу қажет. Қуат беру жүйесіндегі розеткаңыздың дұрыс және сенімді жерлендірілгеніне көз жеткізіңіз және мұқият тексеріп алыңыз.
- Ашаны розеткаға абайлап тығыңыз.
- Құрылғының қыздырғыш элементтерден (мысалы, газ немесе электр плитасы) алыс орналасқанына көз жеткізіңіз, кәбілдің иілмеуін тексеріңіз.
- Ешбір жағдайда құрылғыны өзіңіз жөндеуге немесе бөлшектеуге талпынбаңыз. Уәкілетті қызмет көрсету орталығына хабарласыңыз.
- Кәбілі немесе ашасы зақымдалған құрылғыны пайдалануға тыйым салынады.
- Құрылғы кез-келген цитрусты жемістерді сығуға арналған, құрылғыға бөгде заттарды салмаңыз, сондай-ақ құрылғыны басқа мақсаттарда пайдаланбаңыз.
- Құрылғы балалардың және физикалық, сенсорлық немесе ақыл-ой қабілеті шектеулі адамдардың пайдалануына арналмаған. Аталған адамдар құрылғыны олардың қауіпсіздігіне жауапты басқа тұлғалардың бақылауымен ғана пайдалана алады. Балаларға құрылғымен ойнауға рұқсат бермеңіз.
- Егер тиегіш сауыт құрылғы корпусына дұрыс бекітілмесе, құрылғыны қоспаңыз.
- Қуат кәбілі ашасын су қолмен ұстауға болмайды.
- Жұмыс істеп тұрған құрылғыны тасымалдауға немесе бөлшектеуге тыйым салынады.

- Жұмыс кезінде құрылғының қозғалмалы бөлшектеріне саусағыңызды және/немесе басқа бөгде заттарды тигізбеңіз.
- Құрылғының максималды үздіксіз жұмыс уақыты — 15 секунд. Егер құрылғы бұдан ұзақ уақыт пайдаланылса, қызып кетеді, бұл құрылғының бұзылуына әкелуі мүмкін.
- Құрылғыны немесе оның қуат кәбілін суға немесе басқа сұйықтыққа салмаңыз.
- Құрылғыны қолданып болғаннан кейін оны қуат көзінен ажыратыңыз. Ашаны розеткадан алғанда сымынан тартып суырмаңыз, үнемі ашаны ұстап қана тартыңыз.
- Егер құрылғыны пайдалану кезінде жағымсыз иіс байқалса, дереу құрылғыны сөндіріп, ашасын розеткадан суырыңыз және уәкілетті өкілге хабарласыңыз.

Құрылғы сызбасы

1. Қақпақ.
2. Үлкен саптама.
3. Кіші саптама.
4. Күнжара сүзгісі.
5. Қосымша сүзгі.
6. Шырын құмырасы.
7. Қозғалтқыш блогы.
8. Ашасы бар қуат сымы.

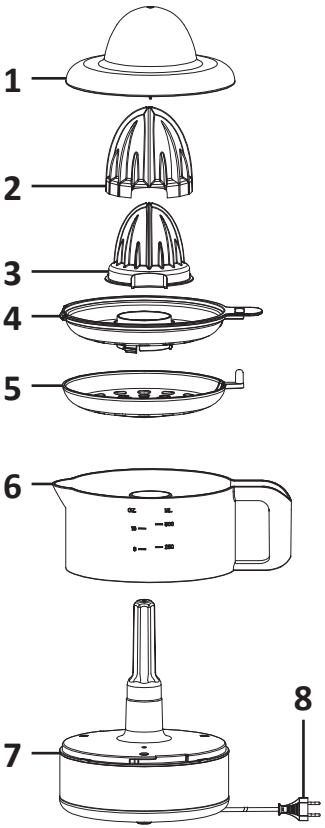

Құрастыру

1. Қозғалтқыш блогын тегіс, тұрақты жерге орнатыңыз.
2. Қозғалтқыш блогына шырын құмырасын орнатыңыз.
3. Құрылғының қалған бөліктерін құмыраға құрылғы сызбасына сәйкес орнатыңыз.
4. Құрылғы пайдаланылуға дайын.

Назар аударыңыз: бірінші қолданар алдында алынбалы бөлшектерді жылы сумен шайған жөн.

Техникалық деректері

- Үлгісі: CP-01.
- Қуат параметрлері: 220-240 В, 50 Гц.
- Қуаты: 30 Вт.
- Құмыра көлемі: 0,5 л.
- Жылдамдық саны: 1.
- Қолдану саласы: тұрмыстық.

Пайдалану жөніндегі нұсқаулық

Жеміс/көкөністі дайындау

- Шырын сықпас бұрын жемісті міндетті түрде жуыңыз.
- Жемісті екі бірдей бөлікке кесіңіз.
- Майда сүйектерден тазалау қажет емес.

Пайдалану

1. Құрылғының құрғақ екеніне көз жеткізіңіз.
2. Құрылғыны электр желісіне қосыңыз.
3. Жеміс жартысын саптамаға салып, басыңыз. Білік айналып, шырын сыға бастайды.
   Назар аударыңыз: қозғалтқыштың бұғатталуы немесе зақымдалуына жол бермеу үшін жемісті басқанда артық күш салмаңыз.
4. Күнжара контейнері мен шырын құмырасын уақытылы босатып отырыңыз.
5. Қосымша електегі реттегішті қосу арқылы шырынның тығыздығын (жеміс жұмсағы болса) қадағалаңыз.
   Назар аударыңыз: Өнімділігі жоғары болу үшін білік екі бағытта кезек-кезек айнала алады.

Ескертпе:
- бірінші рет қолданар алдында, азыққа тиетін барлық бөлшектерді міндетті түрде шайып, құрғатыңыз;
- үздіксіз жұмыс циклы 15 секундтан аспауы тиіс. Бір циклдан кейін 15 секундқа үзіліс жасаңыз. Он циклдан кейін құрылғы сууына 30 минут қажет.

Пайдалы кеңестер

- Балғын жемістерді ғана пайдаланыңыз.
- Шырынды артығымен дайындамаған жөн. Жемістердегі дәрумендер мен антиоксиданттар жарық пен ауаның әсерінен тез ыдырап кетеді. Қолданар алдында дайындалған шырынды ішкеніңіз аса пайдалы болады.
- Жеміс күнжарасын көмештер мен бәліштер әзірлеу үшін қолдануға болады.

Тазалау және күтімі

- Тазалау алдында өнімнің қуат кәбілін розеткадан үнемі ажыратыңыз.
- Қозғалтқыш блогын суға немесе басқа сұйықтықтарға батырмаңыз.
- Қозғалтқыш блогын сәл дымқыл жұмсақ шүберекпен сүртіп, содан кейін құрғатыңыз.
- Сүзгіні, күнжара контейнері мен басқа алынбалы бөлшектерді жылы суға қолмен жууға болады.
- Тазалау үшін абразивті жуғыш заттарды немесе өткір заттарды пайдаланбаңыз.
- Сақтауға қоймас бұрын құрылғының барлық бөліктерін жақсылап құрғатыңыз.

Монтаждау, сақтау, тасу (тасымалдау), сату және кәдеге жарату шарттары мен ережелері

- Құрылғы ешқандай монтаждауды немесе жиі қайталап бекітуді қажет етпейді.
- Құрылғы өндірушіде және тұтынушыда ауа температурасы 5 °C-ден 40 °C-ге дейін және салыстырмалы ылғалдылығы 80 %-дан аспайтын жылытылатын орынжайларда қаптамасында сақталуы тиіс. Орынжайларда коррозияға әкелетін агресивтік қоспалар болмауы керек (қышқыл булары, сілтілер).
- Құрылғыны құрғақ ортада тасымалдау қажет.
- Құрылғы мұқият пайдалануды қажет етеді, оны шаң, кір, соққы, ылғал, от және т.б. қорғаңыз.
- Құрылғы Қазақстан Республикасының қолданыстағы заңнамасына сәйкес сатылуы тиіс.
- Егер құрылғы ақаулығы анықталса, дереу уәкілетті қызмет көрсету орталығына хабарласыңыз немесе құрылғыны кәдеге жаратыңыз.
- Бұл өнімді кәдеге жарату жергілікті қалдықтарды өңдеу шартары мен ережелеріне сәйкес орындалуы тиіс. Осы өнімнің дұрыс кәдеге жаратылуын қамтамасыз ете отырып, сіз бақыланбайтын қалдықтар тастаудан қоршаған ортаға және адам денсаулығына тиетін ықтимал зиянға жол бермейсіз және материалдық ресурстарды тұрақты пайдалануға көмектесесіз. Осы өнімді қабылдау және кәдеге жарату орындары туралы толығырақ ақпарат алу үшін жергілікті муниципалдық органға немесе тұрмыстық қалдықтарды шығаратын компанияға хабарласыңыз.

Қосымша ақпарат

Өндіруші: Гуандун Синьбао Электрикал Эпплайенсис Холдингс Ко., Лтд. Чжэнхэ оңтүстік тас жолы, Лэлю, Шуньдэ ауданы, Фошань қ., Гуандун пров., Қытай.

Қытайда жасалған.

Импортер / юр. лицо, принимающее претензии в Казахстане:
ТОО «ДНС КАЗАХСТАН», г. Нур-Султан, р-н Сарыарка, пр-т Сарыарқа, зд. 12, Казахстан.
Импорттаушы / Қазақстанда шағымдар қабылдайтын заңды тұлға:
«DNS QAZAQSTAN (ДНС КАЗАХСТАН)» ЖШС, Нұр-Сұлтан қаласы, Сарыарқа ауданы, Даңғылы Сарыарқа, ғимарат 12, Қазақстан.

Өнім Кеден одағының техникалық регламенті талаптарына сәйкес:
- ТР ТС 020/2011 «Техникалық құралдардың электромагниттік үйлесімділігі»;
- ТР ТС 004/2011 «Төменгі вольтты жабдықтардың қауіпсіздігі туралы».

Тауар Еуразиялық экономикалық одақтың ЕАЭО ТР 037/2016 «Электротехника және радиоэлектроника бұйымдарында қауіпті заттардың қолданылуын шектеу туралы» техникалық регламенті талаптарына сәйкес.

Өнімнің сыртқы түрі, оның сипаттамалары және құрамдалуы ескертусіз өзгертілуі мүмкін.

Өндіріс күні пайдаланушы нұсқаулығының орыс тіліндегі нұсқасында көрсетілген. V.1

Кепілдік талоны

SN/IMEI: _____

Кепілдікке қойылған күні: _____

Өндіруші бүкіл кепілдік мерзімі бойы құрылғының үздіксіз жұмысына, сондай-ақ материалдар мен құрастыруда ақаулардың болмауына кепілдік береді. Кепілдік мерзімі сатып алынған күннен басталады және тек жаңа өнімдерге қатысты қолданылады.
Өнім пайдаланушы нұсқаулығына сәйкес қолданылып, кепілдік мерзімі ішінде оның істемей қалуы тұтынушы кесірінен болмаса, кепілдік қызметі бойынша ақысыз жөндеу немесе элементтерін ауыстыру ұсынылады. Жөндеу немесе элементтерді ауыстыру уәкілетті қызмет көрсету орталықтары аумағында жүзеге асырылады.

Кепілдік мерзімі: 12 ай.
Пайдалану мерзімі: 24 ай.

Қызмет көрсету орталықтарының соңғы тізімі:
https://www.dns-shop.ru/service-center/

Кепілдік міндеттемелері және ақысыз қызмет көрсету, егер оларды ауыстыру өнімді бөлшектеуге байланысты болмаса, өнімге кіретін келесі керек-жарақтарға қолданылмайды:

- ҚБП-на (қашықтан басқару пульті) арналған қуат элементтері (батареялар).
- Жалғастырғыш кәбілдер, антенналар және оларға арналған жалғастырғыш тетіктер, құлаққаптар, микрофондар, «HANDS-FREE» құрылғылары; түрлі типтегі ақпарат сақтау құралдары, бағдарламалық жасақтама (БЖ) және жинаққа енгізілген драйверлер (өнімнің қатты диск жетегінде алдын ала орнатылған БЖ қосқанда, бірақ онымен шектелмей), сыртқы енгізу-шығару құрылғылары және манипуляторлар.
- Қаптамалар, сөмкелер, белбеулер, тасымалдау баулары, құрастыру құралдары, құрал-саймандар, өніммен бірге жеткізілетін құжаттар.
- Табиғи тозуға ұшырайтын шығыс материалдары мен бөлшектер.

Келесі жағдайларда өндірушіге кепілдік міндеттемелері жүктелмейді:

- Кепілдік мерзімі аяқталса.
- Егер жеке (тұрмыстық, отбасылық) қажеттіліктерге арналған өнім кәсіпкерлік қызмет мақсатында, сондай-ақ оның тікелей қызметіне сәйкес келмейтін басқа мақсаттарда пайдаланылған болса.
- Пайдалану кезінде пайдаланушы нұсқаулығының талаптарын бұзу, орнату және техникалық қызмет көрсету, қосу ережелерін (сонымен қатар өнімнің өзіне, онымен байланысты өнімдерге де электр желісінің сәйкессіз кернеуіне байланысты туындаған қысқа тұйықталу), өнімді сақтау және тасымалдау жөніндегі ұсыныстарды орындамау нәтижесінде өнім иесінің және/немесе үшінші тұлғалардың ықтимал материалдық, моральдық және басқа зиян шегуіне өндіруші жауап бермейді.
- Механикалық зақымдануына байланысты барлық жағдайлар: өнімді пайдалану кезінде алынған кетіктер, жарықшақтар, деформациялар, соққы іздері, ойықтар, майысулар және т.б.
- Жөндеу жұмыстарын жүргізуге өкілеттілігі жоқ тұлғалар өзге түрлендірулер енгізген, рұқсатсыз жөндеген болса. Егер ақаулық өнімнің құрылымы немесе схемасының өзгертілуі, өндірушімен қамтамасыз етілмеген сыртқы құрылғылардың қосылуы, Қазақстан Республикасының заңнамасымен бекітілген сәйкестік сертификаты жоқ құрылғыны пайдалану салдарынан пайда болса.
- Егер өнім ақаулығы тежеусіз күш әрекеті жағдайларынан (табиғи апаттар, өрттер, су тасқыны, жер сілкінісі, тұрмыстық факторлар және өндірушінің бақылауынан тыс басқа жағдайлар) немесе өндіруші болжай алмаған үшінші тұлғалардың әрекеттерінен туындаған болса. Өнімге бөгде нәрселер, бөтен денелер, заттар, сұйықтықтар, жәндіктер немесе жануарлардың енуінен, агресивтік орта, жоғары ылғалдылық, жоғары температура әсерінен туындаған ақаулық, өнімнің толық немесе ішінара бұзылуына әкелген болса.
- Өнімнің сәйкестендірілуі (сериялық нөмірі) жоқ болса, әлде сәйкес келмесе. Егер зақымдалу (кемшіліктер) зиянды бағдарламалық жасақтаманың әсерінен болса; құпиясөздерді (кодтар) орнату, өзгерту немесе жою салдарынан арылту/қалпына келтіру мүмкіндігі жоғалып, өнімнің бағдарламалық ресурстары қолжетімсіз болса, себебі бұл бағдарламалық жасақтама жеткізушісі тарапынан мұндай қызмет қарастырылмаған.
- Егер жұмыс ақаулары қуат беруші, кәбілдік, телекоммуникациялық желілердің, радиосигналдық қуаттың стандарттар немесе техникалық регламенттерге сәйкес келмеуінен туындаса, соның ішінде жер бедерінің ерекшеліктері және басқа да осыған ұқсас сыртқы факторларға байланысты, өнімді желі әрекет аймағынан тыс немесе шекара жерлерде пайдалану салдарынан болса.
- Егер зақымдалу стандарттан тыс (түпнұсқа емес) және/немесе сапасыз (бүлінген) шығыс материалдары, керек-жарақтар, қосалқы бөлшектер, қуаттандыру құралдары, түрлі ақпарат тасымалдағыштарын (соның ішінде CD, DVD дискілер, жад карталары, SIM карталары, картридждер) пайдалану салдарынан болса.
- Егер кемшіліктер сәйкес келмейтін мазмұнды (әуендер, графика, бейнелер және басқа файлдар, Java қосымшалары және оған ұқсас бағдарламалар) қабылдау, орнату және пайдалану салдарынан туындаса.
- Осы өніммен бірге жұмыс істейтін басқа жабдыққа зақым келген болса.


aceline