aceline

Руководство по эксплуатации

Посудомоечная машина
FD60-6101

КРАТКОЕ РУКОВОДСТВО

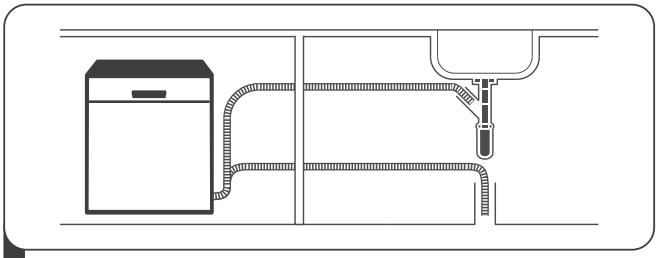

1 Установите и подключите посудомоечную машину.

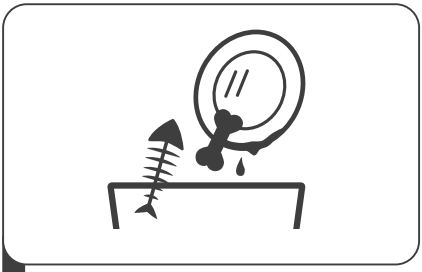

2 Очистите посуду от крупных остатков пищи.

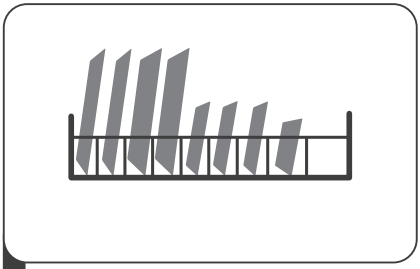

3 Загрузите посуду.

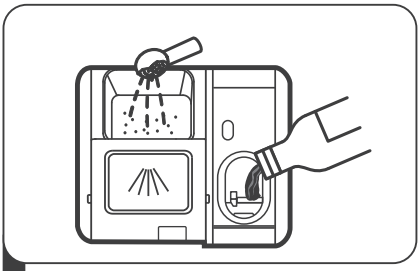

4 Добавьте моющее средство, ополаскиватель и соль для посудомоечных машин.

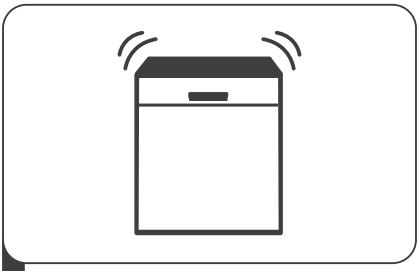

5 Включите устройство, выберите программу мойки для запуска цикла мойки.

СОДЕРЖАНИЕ

НАЗНАЧЕНИЕ УСТРОЙСТВА 6

МЕРЫ ПРЕДОСТОРОЖНОСТИ 6

Требования к заземлению розетки 8

ТЕХНИЧЕСКИЕ ХАРАКТЕРИСТИКИ 9

КОМПЛЕКТАЦИЯ 9

СХЕМА УСТРОЙСТВА 10

УСТАНОВКА УСТРОЙСТВА 11

Подготовка к установке 11
Установка под столешницу 11
Подключение сливного шланга 12
Подключение к водоснабжению 13
Подключение к электроснабжению 14
Выравнивание устройства 14

ЭКСПЛУАТАЦИЯ 15

Панель управления 15
Дисплей 16
Программы для мытья посуды 17
Смягчитель для воды 18
Регулировка расхода соли 19
Использование моющего средства 20
Добавление моющего средства 20
Добавление ополаскивателя 21
Дозирование ополаскивателя 21
Бесшумный режим 22
Загрузка корзин посудомоечной машины 22
Запуск цикла мытья 24
Пауза и перезапуск программы 24
Отложенный старт 25
Дозагрузка посуды
во время работы устройства 25
Окончание цикла мытья 25

ОБСЛУЖИВАНИЕ И УХОД 26

Очистка фильтров 26
Очистка разбрызгивателей 27
Защита от замерзания 28

Перед длительным перерывом в использовании 28
ВОЗМОЖНЫЕ ПРОБЛЕМЫ И ИХ РЕШЕНИЯ 28
КОДЫ ОШИБОК 32
ИНФОРМАЦИЯ ОБ ЭНЕРГОЭФФЕКТИВНОСТИ 33
ПРАВИЛА И УСЛОВИЯ МОНТАЖА, ХРАНЕНИЯ, ПЕРЕВОЗКИ (ТРАНСПОРТИРОВКИ), РЕАЛИЗАЦИИ И УТИЛИЗАЦИИ..... 34
ДОПОЛНИТЕЛЬНАЯ ИНФОРМАЦИЯ..... 35

Уважаемый покупатель!

Благодарим Вас за выбор нашей продукции.
Мы рады предложить Вам изделия и устройства, разработанные и изготовленные в соответствии с высокими требованиями к качеству, функциональности и дизайну. Перед началом эксплуатации внимательно прочитайте данное руководство, в котором содержится важная информация, касающаяся Вашей безопасности, а также рекомендации по правильному использованию продукта и уходу за ним. Позаботьтесь о сохранности настоящего руководства и используйте его в качестве справочного материала при дальнейшей эксплуатации изделия.

НАЗНАЧЕНИЕ УСТРОЙСТВА

Посудомоечная машина — электромеханическая установка для автоматической мойки посуды.

МЕРЫ ПРЕДОСТОРОЖНОСТИ

- Данное устройство предназначено только для бытового использования.
- Данное устройство предназначено для использования только в помещении. Во избежание поражения электрическим током следите, чтобы на устройство, шнур питания или вилку не попадала вода или другая жидкость.
- Перед началом технического обслуживания и очистки устройства выключите его из розетки. Для очистки используйте мягкую ткань, смоченную в мыльном растворе, после этого протрите устройство насухо.
- Устанавливайте устройство только на ровных и устойчивых поверхностях
- Нельзя садиться или вставать на дверцы или полки для посуды в посудомоечной машине.
- Не опирайтесь на регулируемые корзины и не используйте их в качестве опоры.
- Не включайте устройство, если декоративные панели не установлены на соответствующие места.
- Во время работы устройства открывайте дверцу с осторожностью во избежание разбрызгивания воды.
- Не ставьте тяжелые предметы на открытую дверцу посудомоечной машины. Она может опрокинуться.
- При загрузке посуды для мытья:
  - ножи и другие острые предметы должны быть помещены в корзину остриём вниз или уложены горизонтально;
  - убедитесь, что моющее средство отсутствует в отсеке после завершения цикла мойки;
  - не помещайте пластиковую посуду без специальной маркировки в посудомоечную машину;
  - используйте моющие средства и ополаскиватели, предназначенные для автоматических посудомоечных машин;
  - не используйте мыло, стиральный порошок или средство для мытья рук в посудомоечной машине.

- Если шнур питания поврежден, его следует заменить. Обратитесь в сервисный центр.
- При отключении устройства от электросети тяните за вилку, а не за шнур питания.
- При обнаружении видимых повреждений не используйте устройство. Незамедлительно отключите его от сети и обратитесь в авторизованный сервисный центр.
- Не разбирайте устройство самостоятельно во избежание поражения электрическим током. Данное устройство не содержит элементов, обслуживаемых пользователем. Обслуживание и ремонт должны производиться только квалифицированными специалистами авторизованного сервисного центра.
- При установке устройства убедитесь, что шнур питания не согнут или передавлен.
- Устройство должно быть подключено к водопроводной сети с использованием новых комплектов шлангов, нельзя использовать старые шланги повторно.
- Максимальное количество комплектов посуды — 12.
- Максимально допустимое давление воды на входе составляет 1 МПа.
- Минимальное допустимое давление воды на входе составляет 0,04 МПа.
- Во время и после работы устройства открывайте дверцу аккуратно, чтобы не обжечься паром.
- Никогда не эксплуатируйте устройство без установленной системы фильтров.
- Если устройство не будет использоваться в течение длительного времени, отключите его от сети и подачи воды.
- В случае неиспользования посудомоечной машины в течение двух недель и более в системе горячей воды может накапливаться водородный газ, являющийся взрывоопасным. Чтобы предотвратить риск возникновения взрыва, откройте все краны с горячей водой в доме на несколько минут. На это время не курите и убедитесь, что в помещении нет открытого огня.
- Данное устройство предназначено для использования в бытовых и других похожих условиях, например: в кухнях для персонала в магазинах, офисах и в других рабочих помещениях; в жилых домах, на фермах, отелях, мотелях и в других жилых помещениях; в мини-гостиницах (типа «ночлег и завтрак»); в общественном питании.
- Края панелей могут быть острыми. Соблюдайте осторожность во избежание порезов и травм.
- Не оставляйте дверцу в открытом положении — об нее можно споткнуться.
- Вода внутри посудомоечной машины непригодна для питья.
- Не прикасайтесь к фильтрующей пластине (металлическому диску) в нижней части рабочей камеры во время работы и сразу после нее: она может быть горячей.
- Поддерживайте пол вокруг устройства чистым и сухим, чтобы снизить риск поскользнуться.
- Не допускайте скопления под устройством и рядом с ним горючих материалов, например, бумаги, ветоши, ворса и химических веществ.
- После использования средства для очистки посудомоечной машины рекомендуется сразу запустить цикл мойки с моющим средством во избежание повреждения устройства.
- Снимите дверцу моечной камеры при окончательном выводе старой машины из эксплуатации.

- Устройство не предназначено для использования детьми и лицами с ограниченными физическими, сенсорными или умственными способностями, кроме случаев, когда над ними осуществляется контроль другими лицами, ответственными за их безопасность. Не разрешайте детям играть с устройством.
- Устройство не предназначено для использования в коммерческих целях.

ТРЕБОВАНИЯ К ЗАЗЕМЛЕНИЮ РОЗЕТКИ

- Устройство должно быть заземлено. В случае возникновения неисправностей или поломки заземление сокращает риск поражения электрическим током.
- Это устройство оснащено проводом заземления и заземленной вилкой. Вилка должна включаться в соответствующую розетку, установленную и заземленную в соответствии с местными нормами и правилами. Ненадлежащее подключение провода заземления может вызвать поражение электрическим током. Если Вы не уверены в надежности заземления, проконсультируйтесь с квалифицированным электриком.
- Не вносите изменения в устройство вилки, идущей в комплекте с оборудованием. Если сетевая вилка не подходит к розетке, обратитесь к специалисту для установки подходящей розетки.

ТЕХНИЧЕСКИЕ ХАРАКТЕРИСТИКИ

Модель	FD60-6101
Торговая марка	Aceline
Параметры питания	220–240 В ~ 50 Гц
Номинальная мощность	2100 Вт
Потребляемая мощность в спящем режиме	0,5 Вт
Вместимость комплектов	12
Давление воды	0,04 ~ 1,0 МПа
Расход воды за цикл	10,5 л
Энергопотребление за цикл	950 Вт·ч
Энергопотребление в год	258 кВт·ч
Класс энергопотребления	A++
Класс эффективности сушки	A
Класс сушки	A
Количество программ мойки	6
Количество воды, потребляемой в год	2940 л
Уровень шума	49 дБА
Класс защиты от поражения эл. током	I
Тип крепления шнура питания	Y
Степень защиты от пыли и влаги	IPX1
Ш × Г × В	598 × 598 × 845 мм
Вес нетто	48 кг
Область применения	Бытовое

КОМПЛЕКТАЦИЯ

- Устройство.
- Воронка для соли.
- Наливной шланг.
- Руководство по эксплуатации.

СХЕМА УСТРОЙСТВА

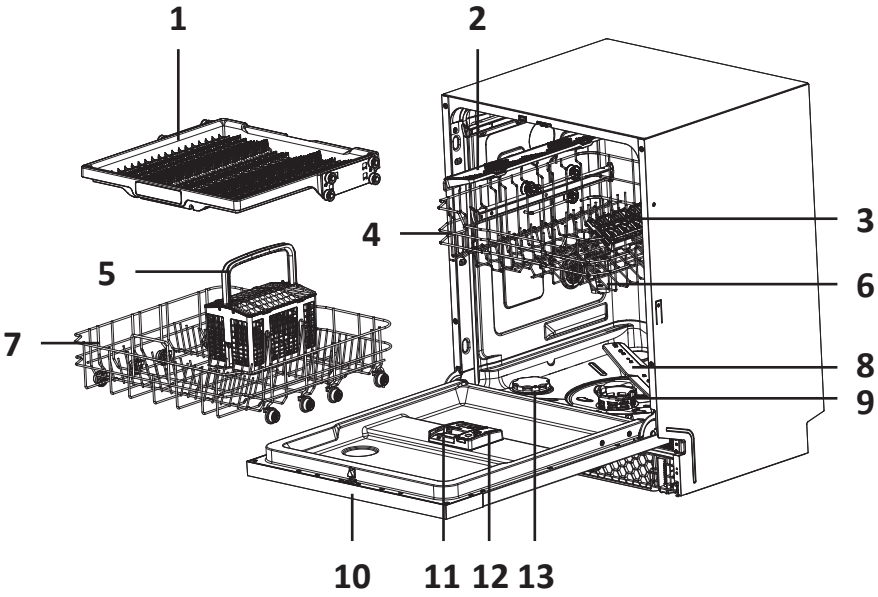

1. Лоток для столовых приборов.
2. Полка лотка для столовых приборов.
3. Полка для кружек.
4. Верхняя корзина.
5. Дополнительная корзина для столовых приборов.
6. Верхний разбрызгиватель.
7. Нижняя корзина.
8. Нижний разбрызгиватель.
9. Система фильтров.
10. Панель управления.
11. Дозатор моющего средства.
12. Дозатор ополаскивателя.
13. Контейнер для соли.

ВНИМАНИЕ!

- Подключение и установку устройства должен производить квалифицированный специалист.
- Перед установкой посудомоечной машины отключите питание во избежание поражения электрическим током.
- Устанавливайте посудомоечную машину на твердую и ровную поверхность.
- Не устанавливайте посудомоечную машину на возвышенной поверхности.

ПОДГОТОВКА К УСТАНОВКЕ

- Место установки посудомоечной машины должно располагаться рядом с электрической розеткой и существующими подводами канализации и водоснабжения. Рекомендуется устанавливать посудомоечную машину рядом с раковиной для подключения сливных шлангов посудомоечной машины.
- Задняя стенка должна быть параллельна стене и соседним поверхностям. Впускной и сливной шланги можно располагать с правой или левой стороны для облегчения правильной установки.
- Перед началом установки убедитесь в наличии необходимых аксессуаров (шурупы, крючки и др.) Внимательно прочтите инструкцию перед началом установки.

УСТАНОВКА ПОД СТОЛЕШНИЦУ

Для установки посудомоечной машины под столешницу:

1. Открутите два винта на задней панели устройства.
2. Снимите панель.
3. После снятия верхней панели устройство можно установить под столешницу.

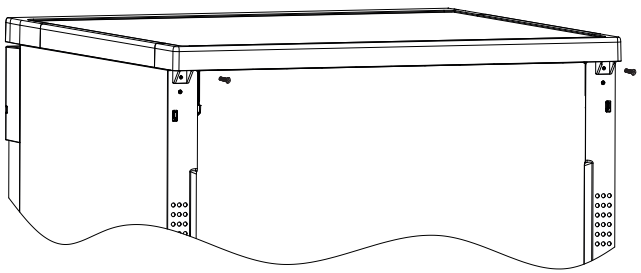

ПОДКЛЮЧЕНИЕ СЛИВНОГО ШЛАНГА

Вставьте сливной шланг в водосточную трубу диаметром минимум 40 мм или подключите сливной шланг к раковине, убедитесь, что шланг не перегибается. Верхняя часть шланга не должна находиться на высоте более 1100 мм. Чтобы избежать обратного тока воды, свободный конец шланга не должен быть погружен в воду. Не подключайте сливной шланг к измельчителю пищевых отходов. Минимальный размер присоединения к отводу — 15 мм, минимальный радиус изгиба шланга — 200 мм

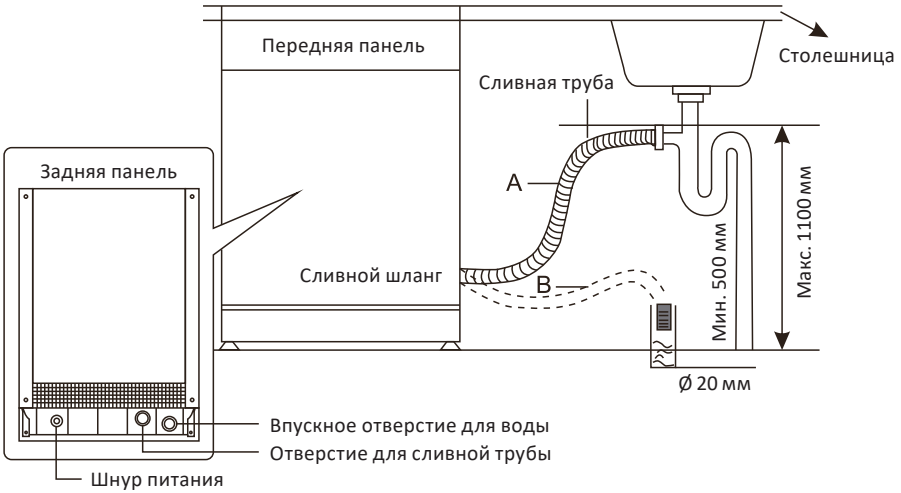

ВНИМАНИЕ!

Надежно закрепите сливной шланг в положении A или B.

Как слить лишнюю воду из шлангов

Если раковина расположена выше 1000 мм от пола, лишняя вода в шлангах не сможет сливаться прямо в раковину. В этом случае необходимо сливать лишнюю воду из шлангов в емкость, которая будет находиться снаружи и ниже раковины.

Слив воды

Устанавливайте сливной шланг правильно, чтобы избежать утечки воды (см. раздел «Подключение сливного шланга»). Убедитесь, что шланг для слива воды не перекручен, не сдавлен и подсоединен герметично.

Удлинение сливного шланга

Если Вам потребуется удлинить сливной шланг, обязательно используйте аналогичный шланг. Он должен быть длиной не более 4 м, в противном случае снижается эффективность работы насоса и, соответственно, качество мытья посуды.

Подсоединение к сифону

Соединение для слива должно быть на высоте не более 1100 мм и не менее 500 мм от нижней части устройства. Сливной шланг должен быть надежно закреплен.

Кронштейн

Если место для подключения сливного шланга ограничено, используйте специальный кронштейн (не входит в комплект поставки):

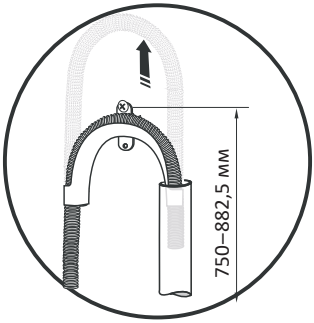

ПОДКЛЮЧЕНИЕ К ВОДОСНАБЖЕНИЮ

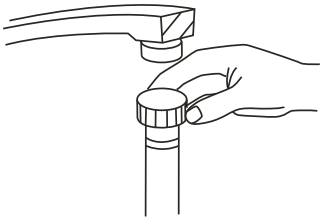

- Подключение посудомоечной машины к водопроводу должно осуществляться с помощью комплекта новых шлангов.
- Размер резьбы впускного шланга для подключения к водоснабжению — ¾".
- Давление воды должно быть в пределах от 0,04 МПа и 1 МПа. Обратитесь к поставщику услуг водоснабжения, если давление ниже установленного минимума.
- Если водопроводные трубы новые или не использовались в течение длительного периода времени, дайте воде стечь, чтобы убедиться, что вода чистая. Эта мера предосторожности необходима, чтобы избежать риска засорения впускного отверстия для воды и повреждения машины.
- Для предотвращения протечек рекомендуется использовать специальный шланг с предохранительным клапаном (не входит в комплект поставки).
- Не подключайте устройство к водоснабжению, в котором температура воды превышает 60 °C.

ПОДКЛЮЧЕНИЕ К ЭЛЕКТРОСНАБЖЕНИЮ

ВНИМАНИЕ!

- Для подключения нельзя использовать удлинитель или переходники. Нельзя убирать заземляющий провод шнура питания.
- Посудомоечная машина должна быть отключена от сети электропитания при установке!

Требования к подключению

- Информация о номинальном напряжении для подключения посудомоечной машины к соответствующему источнику питания указана в разделе «Технические характеристики».
- Рекомендуется использовать предохранитель 10 А, предохранитель с задержкой на срабатывание или автомат-выключатель, а также обеспечить отдельную линию питания только для посудомоечной машины.
- Убедитесь, что напряжение и частота соответствуют данным, указанным в разделе «Технические характеристики».
- Включайте вилку только в заземленную розетку. Если вилка не подходит к электрической розетке, замените розетку. Не рекомендуется использовать переходники, они могут перегреваться и вызывать повреждение устройства.
- Установка и подключение должны осуществляться квалифицированным специалистом.

ВЫРАВНИВАНИЕ УСТРОЙСТВА

После установки посудомоечной машины отрегулируйте высоту ножек, поворачивая их в нужном направлении.

ВНИМАНИЕ!

- Угол наклона устройства не должен быть более 2°.
- Максимальный диапазон регулировки ножек — 20 мм.

ПАНЕЛЬ УПРАВЛЕНИЯ

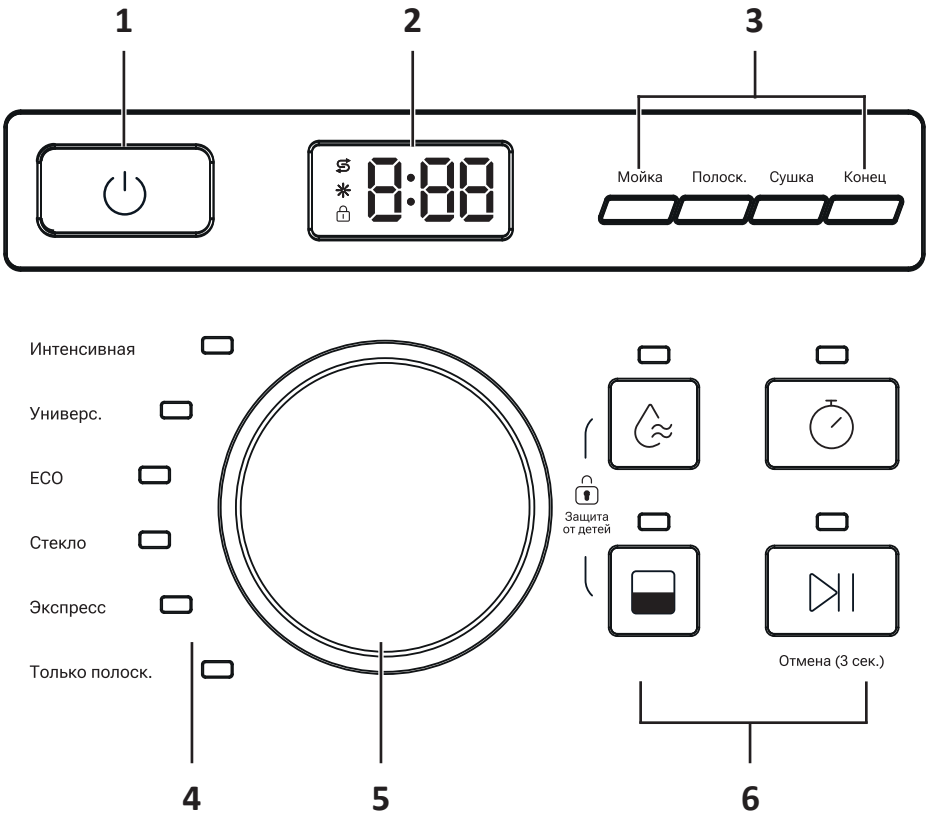

1. Кнопка питания.
2. Дисплей.
3. Индикаторы этапов мойки: мойка, полоскание, сушка, окончание цикла.
4. Список программ и их индикаторы.
5. Поворотный переключатель программ.
6. Кнопки дополнительных функций и старта цикла.

Кнопка	Описание
	Кнопка с индикатором функции дополнительной сушки загорается при выборе данной функции. Для более эффективной сушки посуды продолжительность программы увеличивается на 30 минут, что позволяет поддерживать постоянную температуру заключительного ополаскивания
	Кнопка с индикатором функции половинной загрузки загорается при выборе данной функции. Используйте эту функцию при небольшом количестве посуды для экономии электроэнергии, воды и времени. Продолжительность мойки сокращается примерно на 20 минут, а расход электроэнергии и воды — на 10%. Рекомендуется использовать функцию при загрузке не более 8 комплектов посуды
	Нажмите кнопку « », чтобы установить отсрочку запуска в диапазоне 1–24 часа
	Старт\Пауза: • Нажмите кнопку, чтобы запустить\приостановить работу. • Нажмите и удерживайте кнопку в течение 3 секунд, чтобы отменить программу и слить воду
	Одновременно удерживайте данные кнопки в течение 3 секунд, чтобы включить защиту от детей
	Беззвучный режим. Для включения беззвучного режима одновременно нажмите и удерживайте кнопки « » и « » в течение 3 секунд. На дисплее в течение 3 секунд будет мигать символ «S», после чего отключатся подсветка моечной камеры и звуковые сигналы Для выхода из беззвучного режима повторно нажмите и удерживайте кнопки «Дополнительная сушка» и «Отложенный старт» в течение 3 секунд. На дисплее в течение 3 секунд будет мигать символ «S» в другом положении, после чего раздастся однократный звуковой сигнал.

ДИСПЛЕЙ

Индикатор	Описание
	Загорается при низком уровне ополаскивателя
	Загорается при низком уровне соли в системе смягчения воды
	Загорается при активированной функции защиты от детей. Чтобы заблокировать панель управления, одновременно нажмите и удерживайте кнопки « » и « » в течение 3 секунд. Загорится индикатор блокировки от детей. Для снятия блокировки повторите действие. Индикатор погаснет

Программа		Моющее средство, г (предв. / осн. мойка)	Ополаскиватель	Время цикла, мин
P1 Интенсивная	Для сильно загрязненной или засохшей посуды, а также крупной посуды, например тарелок, кастрюль и сковород	5/25	●	195
P2 Универсальная	Для повседневной загрязненной посуды с оптимальным расходом воды и электроэнергии	5/20	●	145
P3 ЭКО	Для повседневной мойки умеренно загрязненной посуды с экономичным расходом ресурсов	5/15	●	220
P4 Стекло	Для бережного мытья слабозагрязненной стеклянной и хрупкой посуды за счет регулирования температуры и продолжительности мойки	5/20	●	135
P5 Экспресс	Для слабозагрязненной или предварительно ополоснутой посуды	20	—	30
P6 Ополаскивание	Для слабозагрязненной или среднезагрязненной повседневной посуды при 60 °C в течение 1 часа	20	—	60

Примечания

- Если в колонке «Моющее средство» указано одно значение, его следует использовать только для основной мойки.
- Знак «●» означает использование ополаскивателя в выбранной программе.
- Программа «ЭКО» является наиболее эффективной по совокупному расходу воды и электроэнергии при мытье посуды со средней степенью загрязнения.

СМЯГЧИТЕЛЬ ДЛЯ ВОДЫ

В разных регионах вода обладает разной жесткостью. При использовании жесткой воды в посудомоечной машине на посуде и внутренних деталях устройства остается налет. Чтобы это предотвратить, устройство оснащено смягчителем воды. Чтобы смягчитель работал, нужно добавлять специальную соль.
Устройство оснащено специальным контейнером для соли. Контейнер для соли расположен под нижней корзиной. Необходимо заполнять контейнер согласно инструкции ниже.

ВНИМАНИЕ!

- Используйте только соль, предназначенную для посудомоечных машин. Другие виды соли, в особенности столовая соль, могут повредить смягчитель для воды. В случае использования солей, не предназначенных для посудомоечных машин, производитель не несет ответственности за исправность посудомоечной машины.
- Заполняйте смягчитель солью только перед началом полного цикла мытья посуды. Это позволит избежать коррозии машины, вызванной рассыпанными гранулами соли или соленой воды.

1. После установки посудомоечной машины перед первым циклом мойки уберите нижнюю корзину, открутите крышку с контейнера для соли, поворачивая ее против часовой стрелки.
2. Добавьте в контейнер 500 мл воды.
3. Поместите конец воронки в отверстие, засыпьте около 500 г соли для посудомоечных машин и размешайте.
4. Если крупинки соли остались на крышке или горловине контейнера, следует удалить их, чтобы избежать повреждения уплотнителя. Плотно закрутите крышку, поворачивая ее по часовой стрелке.

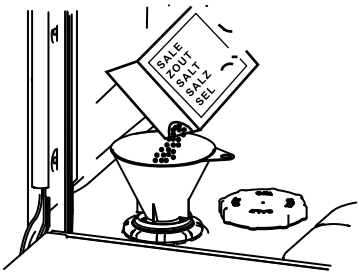

ПРИМЕЧАНИЯ

- Контейнер с солью надо заполнять, когда загорается предупреждающий индикатор « ⇆ ».
- Даже если контейнер заполнен в достаточной степени, индикатор может мигать в течение нескольких циклов мойки, пока соль не растворится полностью.
- Не переполняйте контейнер и убирайте просыпавшуюся соль.
- Добавляйте соль непосредственно перед запуском цикла мытья, чтобы смыть избыток соли и предотвратить коррозию в баке ополаскивания.

РЕГУЛИРОВКА РАСХОДА СОЛИ

Посудомоечная машина позволяет отрегулировать использование соли в зависимости от жесткости воды. Это необходимо для оптимизации расхода соли.
Для регулировки расхода соли выполните следующие действия:

1. Определите жесткость Вашей воды с помощью специального тестера.
2. Откройте дверцу. Включите посудомоечную машину с помощью кнопки питания.
3. Нажмите кнопку « » в течение 60 секунд после включения устройства. Посудомоечная машина перейдет в режим настройки. На дисплее будет отображаться режим «H3» (режим по умолчанию).
4. Нажимайте кнопку « » для выбора настроек системы умягчения воды, исходя из условия жесткости воды в Вашем регионе, настройки меняются в следующей последовательности: H3 → H4 → H5 → H0 (без соли) → H1 → H2 → H3.
5. Нажмите кнопку питания, чтобы выключить машину и сохранить заданные настройки. В случае отсутствия каких-либо действий в течение 5 секунд устройство выключится автоматически.

Положение переключателя	**Жесткость воды**			
	°dH	**°dF**	**°dE**	**ммоль/л**
H1	0–8	0–15	0–10	0–1,5
H2	9–12	16–22	11–15	1,6–2,2
H3 (по умолчанию)	13–16	23–29	16–20	2,3–2,9
H4	17–30	30–54	21–38	3–5,4
H5	31–50	55–89	39–63	5,5–8,9
H0	—	—	—	—

ИСПОЛЬЗОВАНИЕ МОЮЩЕГО СРЕДСТВА

Химические ингредиенты, которые составляют моющее средство, необходимы для удаления, растворения и выведения загрязнений из посудомоечной машины. Большинство моющих средств подходит для этой цели.

ВНИМАНИЕ!

- Используйте только моющее средство, специально предназначенное для посудомоечных машин. Держите моющее средство свежим и сухим. Кладите моющее средство в дозатор непосредственно перед мойкой.
- Не используйте кусковое мыло, средства для стирки и жидкое мыло для рук.
- Избегайте вдыхания порошкообразных моющих средств! Не глотайте моющее средство! Попадание моющего средства в дыхательные пути может вызвать раздражение в носу, полости рта и гортани. Незамедлительно обратитесь к врачу, если Вы вдохнули или проглотили моющее средство.
- Моющее средство для посудомоечных машин содержит едкую щелочь! Держите моющее средство в недоступном для детей месте!
- Никогда не насыпайте и не наливайте моющее средство непосредственно на предметы в посудомоечной машине. Моющее средство и таблетки для посудомоечной машины не должны напрямую контактировать с посудой или столовыми приборами.

ДОБАВЛЕНИЕ МОЮЩЕГО СРЕДСТВА

1. Нажмите на фиксатор для открытия дозатора.
2. Добавьте рекомендуемое количество моющего средства в основной отсек, для этого в основном отсеке предусмотрены ограничительные линии (15 г и 25 г). Добавляйте больше или меньше моющего средства в зависимости от загрязнения посуды. Вытрите пролившееся моющее средство вокруг отделения.
3. Закройте крышку дозатора и надавите до щелчка.

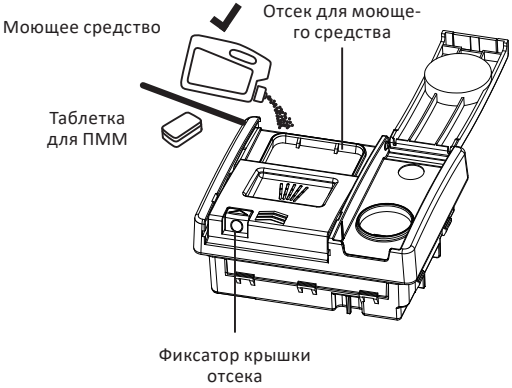

ВНИМАНИЕ!

Соблюдайте рекомендации производителя на упаковке моющего средства.

ДОБАВЛЕНИЕ ОПОЛАСКИВАТЕЛЯ

Ополаскиватель добавляется во время последнего полоскания, чтобы предотвратить образование капель воды на посуде, которые могут оставлять пятна и разводы:

1. Нажмите на крышку отделения для ополаскивателя, чтобы открыть ее.
2. Аккуратно добавьте ополаскиватель до указанной отметки «MAX». Не заполняйте отделение выше отметки «MAX». Вытрите пролившийся ополаскиватель вокруг отделения.
3. Плотно закройте крышку.

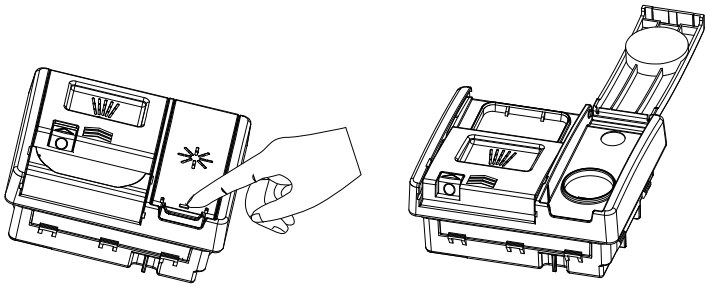

ВНИМАНИЕ!

- Используйте ополаскиватели для посудомоечных машин только проверенных производителей. Никогда не заполняйте дозатор ополаскивателя любыми другими веществами (например, моющим средством для посудомоечных машин, жидким моющим средством). Это может привести к выходу устройства из строя.
- Уменьшите дозирование ополаскивателя, если в конце мойки образуется большое количество пены.
- Увеличьте дозирование ополаскивателя, если у Вас жесткая вода или если на посуде остаются разводы после сушки.
- Если ополаскивателя недостаточно, загорится индикатор « ✳ ».

ДОЗИРОВАНИЕ ОПОЛАСКИВАТЕЛЯ

Для достижения лучшей эффективности мойки и сушки Вы можете самостоятельно регулировать расход средства.

Выполните следующие действия:

1. Включите посудомоечную машину.
2. Нажмите и удерживайте кнопку « ⬓ » в течение 5 секунд. Посудомоечная машина перейдет в режим настройки. На дисплее будет отображаться уровень расхода средства — «d3» (по умолчанию).
3. Нажимайте кнопку « ⬓ », чтобы выбрать расход ополаскивателя. Значения на дисплее будут меняться в следующей последовательности: d3 → d4 → d5 → d1 → d2 → d3.
4. Нажмите кнопку питания, чтобы выключить машину и сохранить заданные настройки. В случае отсутствия каких-либо действий в течение 5 секунд устройство выключится автоматически.

БЕСШУМНЫЙ РЕЖИМ

Для перехода в бесшумный режим:

1. Одновременно нажмите и удерживайте кнопки « » и « » в течение 3 секунд.
2. На дисплее примерно на 3 секунды появляется надпись «S».
3. Отключаются звуковые сигналы.

Для выхода из бесшумного режима

1. Снова удерживайте кнопки « » и « » в течение 3 секунд.
2. На дисплее примерно на 3 секунды появляется надпись «S», после чего раздается один звуковой сигнал.
3. Звуковые сигналы устройства снова включены.

Примечание: в бесшумном режиме сигналы ошибок не отключаются.

ЗАГРУЗКА КОРЗИН ПОСУДОМОЕЧНОЙ МАШИНЫ

ВНИМАНИЕ!

- Не помещайте в посудомоечную машину материалы с высокой впитывающей способностью, например, губки и полотенца.
- Не помещайте в устройство посуду и столовые приборы, загрязненные табачным пеплом, воском, смазкой, краской, бензином, металлической стружкой, коррозионными, кислотными или щелочными химикатами.
- Острые предметы размещайте лезвиями вниз.

Для наилучшей работы посудомоечной машины соблюдайте данные рекомендации по загрузке:

- Удалите крупные остатки пищи с посуды. Нет необходимости ополаскивать посуду в проточной воде. При наличии твердых, пригоревших остатков на посуде рекомендуется ее предварительно замочить.
- Чашки, стаканы, кастрюли и сковороды размещайте вверх дном.
- Предметы с углублениями располагайте под углом, чтобы вода могла свободно стекать.
- Размещайте посуду устойчиво и следите, чтобы она не мешала вращению разбрызгивателей.
- Не мойте слишком мелкие предметы, которые могут выпасть из корзин.
- Не выдвигайте верхнюю и нижнюю корзины одновременно.

Посуда, непригодная для мытья в посудомоечной машине

- Изделия из железа и чугуна, подверженные коррозии.
- Изделия из меди, латуни и олова.
- Деревянные изделия.
- Хрусталь, тонкое и антикварное стекло.
- Посуда с ручной росписью, золотой каймой и другим чувствительным декоративным покрытием.
- Пластиковые изделия, не предназначенные для мытья в посудомоечной машине.

- Изделия с клеевыми соединениями, которые могут размягчиться или раствориться при мойке.

Примечание: если Вы хотите загрузить серебряные изделия, их рекомендуется извлекать сразу после завершения цикла и вытирать насухо. Не допускайте их контакта с изделиями из нержавеющей стали.

Верхняя корзина

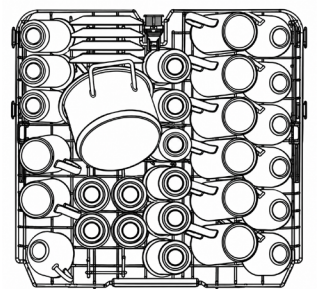

Верхняя корзина предназначена для легкой и хрупкой посуды, например, стаканов, чашек с блюдцами, тарелок, небольших мисок и неглубоких сковород. Размещайте посуду устойчиво, чтобы струи воды не могли сместить ее во время мойки.

Регулировка высоты верхней корзины

Регулируя высоту, можно создать больше пространства в нижней или верхней части машины в соответствии с Вашими потребностями либо поставить корзину ниже, когда она пуста или загружена.

ВНИМАНИЕ!

Перед снятием и перестановкой верхней корзины убедитесь, что она пустая.

Если корзина пустая, полностью выдвиньте ее и установите на другой уровень направляющих.

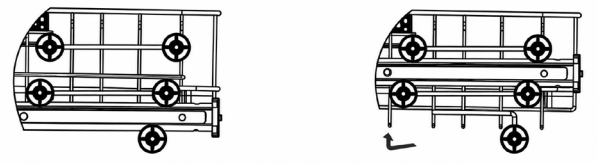

Если корзина загружена, поднимите ручку регулировочного механизма и установите корзину на нужную высоту.

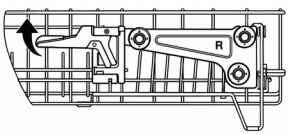

Нижняя корзина

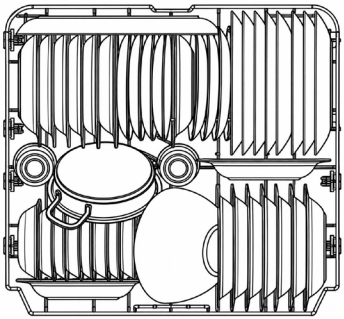

Нижняя корзина предназначена для крупной и сильно загрязненной посуды, например, кастрюль, сковород, крышек, сервировочных блюд и мисок.
Кастрюли, миски и другую глубокую посуду размещайте вверх дном или под наклоном, чтобы вода могла свободно стекать. Размещайте крупные предметы так, чтобы они не препятствовали вращению разбрызгивателя.
При необходимости сложите держатели корзины, чтобы освободить место для крупной посуды. Если требуется дополнительное пространство для высоких предметов, отрегулируйте высоту верхней корзины.

ЗАПУСК ЦИКЛА МЫТЬЯ

1. Выдвиньте верхнюю и нижнюю корзины, загрузите посуду, задвиньте корзины. Рекомендуется сначала загружать нижнюю корзину, затем верхнюю. (см. раздел «Загрузка корзин посудомоечной машины»).
2. Добавьте моющее средство (см. раздел «Добавление моющего средства») и ополаскиватель (см. раздел «Добавление ополаскивателя»).
3. Включите устройство, нажав кнопку питания.
4. Выберите программу и дополнительные функции в соответствии с типом загрязнения. Загорятся соответствующие индикаторы.
5. Убедитесь, что кран подачи воды открыт и давление воды в пределах нормы. Плотно закройте дверцу.
6. Нажмите кнопку « ▷|| ».

ПАУЗА И ПЕРЕЗАПУСК ПРОГРАММЫ

Чтобы открыть дверцу во время работы посудомоечной машины, нажмите кнопку « ▷|| » и дождитесь, когда разбрызгиватели полностью остановятся, прежде чем открывать дверцу. Закройте дверцу для возобновления программы.

ПРИМЕЧАНИЕ

После прерывания программы на посуде может остаться моющее средство; перед использованием посуды его необходимо полностью смыть.

ОТЛОЖЕННЫЙ СТАРТ

1. Выберите желаемую программу.
2. Нажмите и удерживайте кнопку « ⏲ ».
3. Установите желаемое для отложенного старта время.
4. Нажмите кнопку « ▷|| » и закройте дверцу.

ПРИМЕЧАНИЕ

Диапазон времени отсрочки: 1–24 часа.

ДОЗАГРУЗКА ПОСУДЫ ВО ВРЕМЯ РАБОТЫ УСТРОЙСТВА

Вы можете добавить посуду во время выполнения программы мойки:

1. Нажмите кнопку « ▷|| », чтобы приостановить работу устройства.
2. Откройте дверцу.

ВНИМАНИЕ!

Прежде чем открывать дверцу полностью, подождите немного, пока не остановятся разбрызгиватели.

3. Добавьте необходимую посуду.
4. Закройте дверцу.
5. Нажмите кнопку « ▷|| », чтобы возобновить цикл.

ОКОНЧАНИЕ ЦИКЛА МЫТЬЯ

После окончания цикла дисплей выключится:

1. Нажмите кнопку питания, чтобы выключить устройство.
   Примечание: при отсутствии дальнейших действий устройство перейдет в режим ожидания через 10 секунд.
2. Откройте дверцу посудомоечной машины на некоторое время; это позволит посуде быстрее остынуть и высохнуть.

ВНИМАНИЕ!

- Соблюдайте осторожность при открытии дверцы. Пар, находящийся в посудомоечной машине, очень горячий и может вызвать серьезные ожоги.
- Подождите примерно 15 минут прежде чем выгрузить посуду.

Извлечение посуды из камеры посудомоечной машины
Стенки машины внутри будут мокрыми — это нормальное явление.
Сначала освободите от посуды нижнюю корзину, затем верхнюю. Таким образом Вы предотвратите стекание воды из верхней корзины в нижнюю.

ОБСЛУЖИВАНИЕ И УХОД

- Протирайте панель управления слегка влажной тканью, затем вытирайте ее насухо.
- Для очистки наружных и резиновых деталей используйте мягкую ткань, смоченную теплой мыльной водой.
- Для удаления загрязнений внутри рабочей камеры можно использовать ткань, смоченную водой с небольшим количеством белого уксуса, либо специальное средство для очистки посудомоечных машин.
- Не используйте растворители, абразивные чистящие средства, жесткие губки и острые предметы.
- Кромку дверцы очищайте мягкой влажной тканью. Не используйте аэрозольные чистящие средства, так как они могут попасть на замок дверцы и электрические компоненты.
- Регулярно очищайте уплотнители влажной губкой. Остатки пищи в уплотнителях могут стать причиной неприятного запаха.
- После завершения мойки рекомендуется приоткрыть дверцу, чтобы уменьшить образование влаги и неприятного запаха внутри устройства.

ОЧИСТКА ФИЛЬТРОВ

Система фильтрации защищает насос от крупных загрязнений и состоит из трех фильтров: грубой очистки (1), основного (2) и микрофильтра (3).

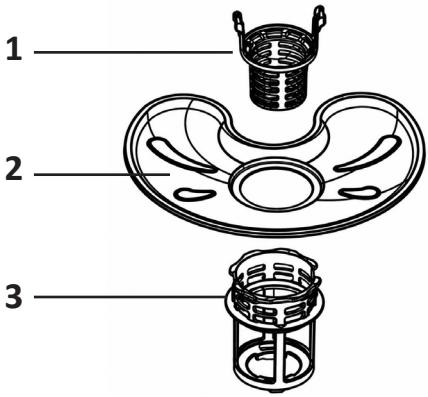

- Проверяйте фильтры на наличие загрязнений после каждого использования.
- После каждого цикла удаляйте крупные остатки пищи из фильтров.
- Не реже одного раза в неделю рекомендуется выполнять полную очистку системы фильтрации.

ВНИМАНИЕ!

- Не используйте посудомоечную машину без установленных фильтров.
- Неправильная установка фильтров может снизить качество мойки и привести к повреждению посуды.
- Не ударяйте фильтры и не очищайте их жесткими предметами во избежание деформации.

Для очистки:

1. Поверните фильтр грубой очистки и извлеките систему фильтров.
2. Снимите основной фильтр.

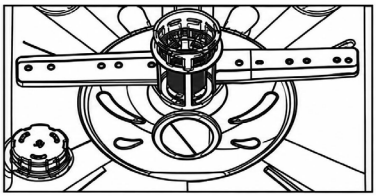

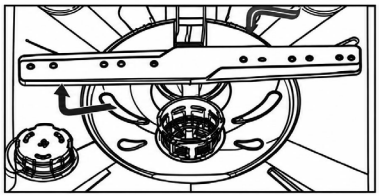

3. Промойте фильтры под проточной водой.
4. При необходимости очистите их мягкой щеткой.
5. Установите фильтры обратно в правильном порядке и зафиксируйте их.

ОЧИСТКА РАЗБРЫЗГИВАТЕЛЕЙ

Минеральные отложения могут засорять отверстия разбрызгивателей и препятствовать их нормальному вращению.

Для очистки:

1. Снимите разбрызгиватели: открутите гайку против часовой стрелки и извлеките расположенную под ней шайбу.

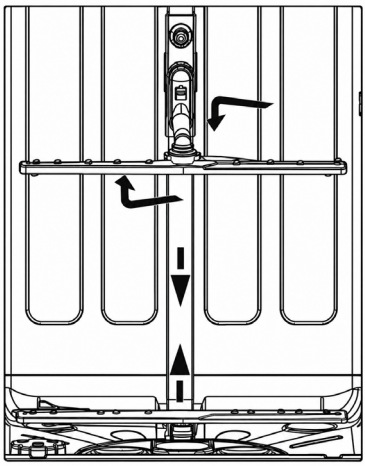

2. Промойте их теплой мыльной водой.
3. Очистите отверстия мягкой щеткой.
4. Тщательно ополосните разбрызгиватели и установите их обратно.

ЗАЩИТА ОТ ЗАМЕРЗАНИЯ

Если посудомоечная машина находится в неотапливаемом помещении при низкой температуре, обратитесь к специалистам авторизованного сервисного центра, чтобы произвести следующие действия:

1. Отключите устройство от электросети.
2. Перекройте подачу воды.
3. Отсоедините впускной шланг от клапана подачи воды.
4. Слейте воду из шланга и клапана в подходящую емкость.
5. Подсоедините впускной шланг обратно.
6. Снимите фильтр и удалите остатки воды из нижней части рабочей камеры с помощью губки.

ПЕРЕД ДЛИТЕЛЬНЫМ ПЕРЕРЫВОМ В ИСПОЛЬЗОВАНИИ

1. Запустите программу «Интенсивная».
2. После завершения программы отключите устройство от электросети.
3. Перекройте подачу воды.
4. Оставьте дверцу слегка приоткрытой.

ВОЗМОЖНЫЕ ПРОБЛЕМЫ И ИХ РЕШЕНИЯ

Проблема	Причина	Решения
Дверца не закрывается	Неправильная установка корзины для посуды	Отрегулируйте положение корзины
	Неправильная загрузка посуды	Измените расположение посуды
Посудомоечная машина не запускается	Дверца закрыта неплотно	Проверьте, правильно ли закрыта дверца
	Перегорел предохранитель / сработал автоматический выключатель	Замените предохранитель или повторно включите автоматический выключатель
	Вилка не вставлена в розетку	Подключите устройство к электросети
	Слишком низкое давление воды	Проверьте давление воды в системе и убедитесь, что кран открыт
	Установлен отложенный старт	Удерживайте кнопку питания до выключения устройства, затем запустите его снова
Неприятный запах	Загрязнения вокруг уплотнителей и в углах камеры	Очистите эти участки щеткой и средством с низким пенообразованием
	Длительное использование только низкотемпературных программ	Примерно раз в месяц запускайте высокотемпературную программу

Проблема	Причина	Решения
Шум во время работы	Неправильная загрузка посуды	См. раздел «Загрузка корзин посудомоечной машины»
	Шум от насоса	Если устройство используется редко, периодически выполняйте набор и слив воды, чтобы предотвратить пересыхание уплотнений
	Шум от движения воды	Определенный уровень шума во время работы является нормальным
Посуда плохо отмывается	Неподходящее количество моющего средства	Подбирайте количество средства с учетом жесткости воды
	Неправильная загрузка посуды	См. раздел «Загрузка корзин посудомоечной машины»
	Засорен фильтр	Очистите фильтр
	Посудомоечная машина загрязнена	Выполните очистку устройства
	Разбрызгиватель не вращается	Снимите и очистите разбрызгиватель
	Истек срок годности моющего средства	Используйте новое моющее средство
	Выбрана неправильная программа	Выберите программу, соответствующую степени загрязнения посуды
	Стаканы или чашки опрокидываются	Размещайте их устойчиво
	Фильтр установлен неправильно	Правильно установите и зафиксируйте фильтр
	Неправильная установка корзин для посуды	Выровняйте корзину
Моющее средство остается в дозаторе	Разбрызгиватель не вращается	Убедитесь, что разбрызгиватель не заблокирован, а его отверстия не засорены
	Дозатор засорен	Проверьте дозатор и после очистки повторно запустите программу
	Таблетка блокирует крышку дозатора	Размещайте таблетку в дозаторе горизонтально
	Таблетка не растворилась	Выберите более длительную программу или используйте порошковое средство
	Средство просрочено или отсырело	Используйте новое моющее средство

Проблема	Причина	Решения
На посуде остаются пятна или налет	Жесткая вода	Проверьте настройки смягчителя воды
	Нет соли	Проверьте наличие соли в контейнере
	Вымывание соли из контейнера	Проверьте, плотно ли закручена крышка. Если ее невозможно затянуть, обратитесь в сервисный центр
	Выбрана неправильная программа	Выберите подходящую программу
	Машина перегружена	Уменьшите количество посуды
	Просроченное или отсыревшее моющее средство	Используйте новое подходящее моющее средство
	Моющее средство помещено не в тот отсек	Поместите средство в предназначенный для него отсек
	Неправильно настроено дозирование ополаскивателя	Отрегулируйте расход ополаскивателя
В рабочей камере остается много воды	Возможное отключение питания во время слива	Включите устройство и повторно запустите программу для слива воды
	Засорена сливная система	Очистите фильтры и проверьте сливной шланг на наличие засора
	Сливной шланг перегнут	Расправьте шланг
	Сливной шланг подключен слишком высоко	Проверьте правильность установки сливного шланга
	Неисправен клапан подачи воды	Обратитесь в авторизованный сервисный центр
	Дверца была открыта до завершения программы	Закройте дверцу и дождитесь окончания программы либо запустите ее заново
	Засорен фильтр	Очистите фильтр (см. раздел «Очистка фильтров»)

Проблема	Причина	Решения
Посуда не высыхает	Неправильная загрузка посуды	См. раздел «Загрузка корзин посудомоечной машины»
	В углублениях посуды скапливается вода	По возможности размещайте посуду под наклоном
	Выбрана программа без сушки	Используйте программу с функцией сушки
	Посуда извлечена слишком рано / цикл сушки не завершен	Извлекайте посуду после полного завершения программы
	Малая дозировка или отсутствие ополаскивателя	Добавьте ополаскиватель или увеличьте его расход
	Ополаскиватель недостаточно эффективен	Используйте другой ополаскиватель
	Некоторые материалы плохо высыхают, например пластик	Учитывайте рекомендации производителя посуды по ее мытью и сушке в посудомоечной машине
Протечка воды	Добавлено слишком много ополаскивателя	Удалите пролитый ополаскиватель тканью и слейте его излишки
	Устройство установлено неровно	Выровняйте устройство
	Неисправен клапан подачи воды	Обратитесь в авторизованный сервисный центр
	Неисправен сливной клапан	
	Неисправен расходомер	
	Повреждено уплотнительное кольцо	
Избыточное образование пены	Используется средство, не предназначенное для посудомоечных машин	Откройте дверцу и дождитесь оседания пены, затем запустите короткую программу. При необходимости повторите.

КОДЫ ОШИБОК

Код	Ошибка	Причины	Решения
E1	Проблема с подачей воды	Кран подачи воды закрыт или открыт не полностью	Полностью откройте кран подачи воды
		Впускной шланг перегнут или засорен	Проверьте шланг, устраните перегиб или засор; при необходимости замените шланг
		Засорен фильтр на входе воды	Перекройте воду, отсоедините впускной шланг и очистите фильтр
E4	Перелив воды	Избыточное количество воды	Отключите устройство от электросети и удалите воду из нижней части устройства
		Сработал датчик перелива	После удаления воды снова включите устройство и проверьте, исчезла ли ошибка
E5	Предупреждение о высокой температуре воды	Температура воды превышает 85 °C более 10 секунд	Отключите питание устройства на несколько минут, затем включите его снова
Ec	Ошибка связи	Нарушена связь между платой дисплея и основной платой управления	Отключите питание устройства на несколько минут, затем включите его снова
E6	Ошибка датчика температуры	Обрыв или короткое замыкание цепи датчика температуры	Отключите питание устройства на несколько минут, затем включите его снова

Если данные варианты решений не помогли устранить проблему, немедленно прекратите использование устройства, отключите его от сети и водоснабжения, после чего обратитесь в авторизованный сервисный центр.

ЭНЕРГЕТИЧЕСКАЯ ЭФФЕКТИВНОСТЬ ПОСУДОМОЕЧНОЙ МАШИНЫ

aceline

FD60-6101



A++

РАСХОД ЭЛЕКТРОЭНЕРГИИ

258
кВт·ч/год

2940
л/год

ABCDEFG

×12

49
дБА

ПРАВИЛА И УСЛОВИЯ МОНТАЖА, ХРАНЕНИЯ, ПЕРЕВОЗКИ (ТРАНСПОРТИРОВКИ), РЕАЛИЗАЦИИ И УТИЛИЗАЦИИ

- Устройство не требует какого-либо монтажа или постоянной фиксации. Правила и условия установки устройства описаны в разделе «Установка устройства» данного руководства по эксплуатации.
- Хранение устройства должно производиться в упаковке в отапливаемых помещениях у изготовителя и потребителя при температуре воздуха от +5 °С до +40 °С и относительной влажности воздуха не более 80%. В помещениях не должно быть агрессивных примесей (паров кислот, щелочей), вызывающих коррозию.
- Для обеспечения корректной транспортировки устройства необходимо соблюдение следующих требований:
  - извлеките из устройства все внутренние принадлежности, если они есть, и упакуйте их отдельно;
  - убедитесь в правильности упаковки устройства для сохранения его работоспособности и внешнего вида (крупногабаритную технику необходимо обернуть в полиэтиленовую или пузырчатую пленку с подкладками из гофрированного картона в критических местах);
  - надежно зафиксируйте устройство ремнями, чтобы исключить возможность его перемещения по транспортному средству;
  - для полного исключения воздействия внешней среды используйте только крытый транспорт;
  - обеспечьте крайне осторожное обращение с упаковкой при выполнении погрузочно-разгрузочных работ.
- Устройство требует бережного обращения, оберегайте его от воздействия пыли, грязи, ударов, влаги, огня и т.д.
- Реализация устройства должна производиться в соответствии с местным законодательством.
- После окончания срока службы изделия его нельзя выбрасывать вместе с обычным бытовым мусором. Вместо этого оно подлежит сдаче на утилизацию в соответствующий пункт приема электрического и электронного оборудования для последующей переработки и утилизации в соответствии с федеральным или местным законодательством. Обеспечивая правильную утилизацию данного продукта, Вы помогаете сберечь природные ресурсы и предотвращаете ущерб для окружающей среды и здоровья людей, который возможен в случае ненадлежащего обращения. Более подробную информацию о пунктах приема и утилизации данного продукта можно получить в местных муниципальных органах или на предприятии по вывозу бытового мусора.
- При обнаружении неисправности устройства следует немедленно обратиться в авторизованный сервисный центр или утилизировать устройство.

Изготовитель: Нинбо Юхоум Смарт Электрик Эпплайенс Ко., Лтд.
№63, Шансяфань, д. Фэншаньцянь, ул. Янмин, г. Юйяо, пров. Чжэцзян, Китай.

Сделано в Китае.

Manufacturer: Ningbo Uhome Smart Electric Appliance Co., Ltd.
No.63, Shangxiafan, Fengshanqian Village, Yangming Street, Yuyao City, Zhejiang Province, China.

Импортер в России / уполномоченное изготовителем лицо:
ООО «ДНС ЛОДЖИСТИК».
690002, Приморский край, г.о. Владивостокский, г. Владивосток, ул. Некрасовская, д. 59, каб. 2.
Адрес электронной почты: dns-logistic.llc@dlogistix.com

Товар соответствует требованиям ТР ТС (ЕАЭС).

Спецификации, информация о продукте и его внешний вид могут быть изменены без предварительного уведомления пользователя в целях улучшения качества нашей продукции.

Товар изготовлен (мм.гггг): _____ V.1

ДЛЯ ЗАМЕТОК

ГАРАНТИЙНЫЙ ТАЛОН

SN/IMEI: _____

Дата постановки на гарантию: _____

Производитель гарантирует бесперебойную работу устройства в течение всего гарантийного срока, а также отсутствие дефектов в материалах и сборке. Гарантийный период исчисляется с момента приобретения изделия и распространяется только на новые продукты.
В гарантийное обслуживание входит бесплатный ремонт или замена элементов, вышедших из строя не по вине потребителя в течение гарантийного срока при условии эксплуатации изделия согласно руководству пользователя. Ремонт или замена элементов производится на территории уполномоченных сервисных центров.

Срок гарантии: 36 мес.
Срок эксплуатации: 120 мес.

Актуальный список сервисных центров по адресу:
https://www.dns-shop.ru/service-center/

Гарантийные обязательства и бесплатное сервисное обслуживание не распространяются на перечисленные ниже принадлежности, входящие в комплектность товара, если их замена не связана с разборкой изделия:

- Элементы питания (батарейки) для ПДУ (Пульт дистанционного управления).
- Соединительные кабели, антенны и переходники для них, наушники, микрофоны, устройства «HANDS-FREE»; носители информации различных типов, программное обеспечение (ПО) и драйверы, поставляемые в комплекте (включая, но не ограничиваясь ПО, предустановленным на накопитель на жестких магнитных дисках изделия), внешние устройства ввода-вывода и манипуляторы.
- Чехлы, сумки, ремни, шнуры для переноски, монтажные приспособления, инструменты, документацию, прилагаемую к изделию.
- Расходные материалы и детали, подвергающиеся естественному износу.

Производитель не несет гарантийных обязательств в следующих случаях:

- Истек Гарантийный срок.
- Если изделие, предназначенное для личных (бытовых, семейных) нужд, использовалось для осуществления предпринимательской деятельности, а также в иных целях, не соответствующих его прямому назначению.
- Производитель не несет ответственности за возможный материальный, моральный и иной вред, понесенный владельцем изделия и/или третьими лицами, вследствие нарушения требований руководства пользователя при использовании, не соблюдения рекомендаций по установке и обслуживанию изделия, правил подключения (короткие замыкания, возникшие также в результате воздействия несоответствующего сетевого напряжения, как на само изделие, так и на изделия, сопряженные с ним), хранении и транспортировки изделия.
- Все случаи механического повреждения: сколы, трещины, деформации, следы ударов, вмятины, замятия и др., полученные в процессе эксплуатации изделия.
- Имеются следы сторонней модификации, несанкционированного ремонта лицами, не уполномоченными для проведения таких работ. Если дефект вызван изменением конструкции или схемы изделия, подключением внешних устройств, не предусмотренных Производителем, использованием устройства, не имеющего сертификата соответствия согласно законодательству Российской Федерации.
- Если дефект изделия вызван действием непреодолимой силы (природных стихий, пожаров, наводнений, землетрясений, бытовых факторов и прочих ситуаций, не зависящих от Производителя), либо действиями третьих лиц, которые Производитель не мог предвидеть.
- Дефект вызван попаданием внутрь изделия посторонних предметов, инородных тел, веществ, жидкостей, насекомых или животных, воздействием агрессивных сред, высокой влажности, высоких температур, которые привели к полному или частичному выходу из строя изделия.
- Отсутствует или не соответствует идентификация изделия (серийный номер). Если повреждения (недостатки) вызваны воздействием вредоносного программного обеспечения; установкой, сменой или удалением паролей (кодов), приведшим к отсутствию доступа к программным ресурсам изделия, без возможности их сброса/восстановления, ввиду отсутствия предоставления данной услуги поставщиком ПО.
- Если дефекты работы вызваны несоответствием стандартам или техническим регламентам питающих, кабельных, телекоммуникационных сетей, мощности радиосигнала, в том числе из-за особенностей рельефа и других подобных внешних факторов, использования изделия на границе или вне зоны действия сети.
- Если повреждения вызваны использованием нестандартных (неоригинальных) и/или некачественных (поврежденных) расходных материалов, принадлежностей, запасных частей, элементов питания, носителей информации различных типов (включая, CD, DVD диски, карты памяти, SIM карты, картриджи).
- Если недостатки вызваны получением, установкой и использованием несовместимого контента (мелодии, графика, видео и другие файлы, приложения Java и подобные им программы).
- На ущерб, причиненный другому оборудованию, работающему в сопряжении с данным изделием.

aceline