aceline

Руководство по эксплуатации

Тепловентилятор
FH-20MR

Уважаемый покупатель!

Благодарим Вас за выбор нашей продукции.
Мы рады предложить Вам изделия и устройства, разработанные и изготовленные в соответствии с высокими требованиями к качеству, функциональности и дизайну. Перед началом эксплуатации внимательно прочитайте данное руководство, в котором содержится важная информация, касающаяся Вашей безопасности, а также рекомендации по правильному использованию продукта и уходу за ним. Позаботьтесь о сохранности настоящего руководства и используйте его в качестве справочного материала при дальнейшей эксплуатации изделия.

Назначение устройства

Тепловентилятор предназначен для внутреннего обогрева помещений.

Меры предосторожности

- Перед подключением устройства к источнику питания убедитесь, что напряжение Вашей домашней электросети соответствует его техническим характеристикам.
- Держите шнур питания как можно дальше от горячей части устройства.
- Не используйте устройство в ванной, душе или рядом с бассейном.
- Не ставьте устройство в места, где оно может упасть в ванну или в емкость с водой.
- Когда устройство включено и работает, не касайтесь его поверхности и поверхности блока управления мокрыми руками и любыми частями тела.
- Во избежание перегрева, не накрывайте устройство.
- Не сушите одежду на работающем устройстве.
- Для предотвращения возможного пожара не загораживайте ничем воздухозаборные и воздуховыпускные отверстия. Когда устройство не используется долгое время, оно должно быть расположено в чистом сухом месте.
- При обнаружении любых сбоев в работе устройства, немедленно прекратите его эксплуатацию и обратитесь в авторизованный сервисный центр.
- Использование устройства допускается исключительно в домашних условиях.
- Не располагайте устройство на ковре с длинным ворсом.
- Во время использования устройства ставьте его на ровную поверхность.
- Во избежание возгорания не располагайте устройство вблизи штор и занавесок.
- Не ставьте работающее устройство под розеткой.
- Не располагайте работающее устройство рядом с легковоспламеняющимися жидкостями.
- При перемещении устройства вынимайте вилку из розетки.
- Не используйте устройство при обнаружении видимых повреждений.
- Устройство не предназначено для использования детьми и лицами с ограниченными физическими, сенсорными или умственными способностями, кроме случаев, когда осуществляется контроль другими лицами, ответственными за их безопасность. Не позволяйте детям играть с устройством.
- Не оставляйте устройство работающим без присмотра, а также на время Вашего сна.

- Во избежание короткого замыкания не включайте мощные электроприборы параллельно с тепловентилятором.
- Не используйте удлинитель при подключении тепловентилятора, так как это представляет опасность возгорания.
- Устройство не требует какой-либо постоянной фиксации.
- Устройство не предназначено для использования в коммерческих целях.

Технические характеристики

- Модель: FH-20MR.
- Торговая марка: Aceline.
- Параметры питания: 220–240 В ~ 50–60 Гц.
- Номинальная мощность: 2000 Вт.
- Количество режимов работы: 2.
- Рекомендуемая площадь обогрева: 20 м^2.
- Уровень шума: 52 дБ.
- Поворот корпуса: есть.
- Вид нагревательного элемента: керамический.
- Материал корпуса: пластик.
- Класс защиты от поражения электрическим током: II.
- Степень защиты от влаги и пыли: IPX0.
- Тип крепления шнура питания: Y.
- Область применения: бытовое.

Комплектация

- Устройство.
- Винт для крепления подставки (4 шт).
- Руководство по эксплуатации.

Схема устройства

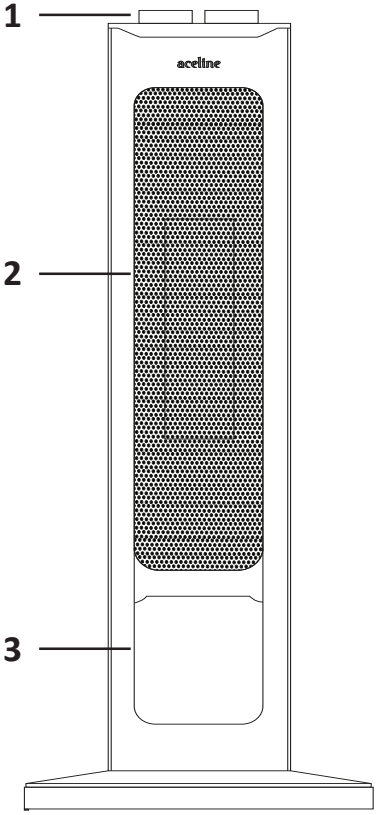

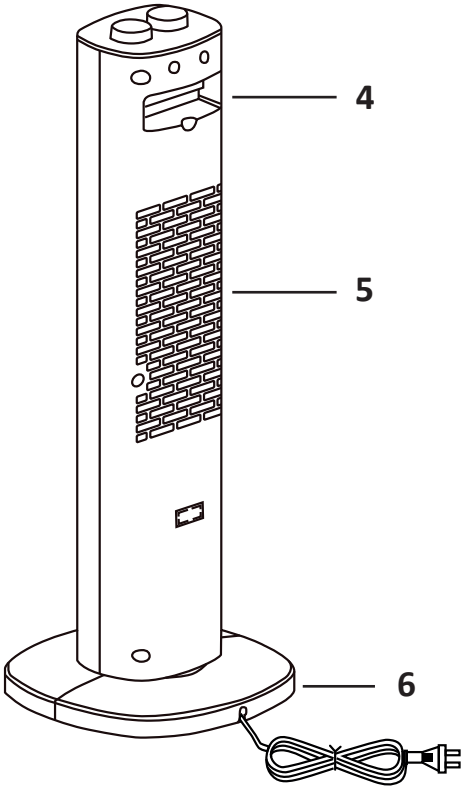

1. Регуляторы.
2. Воздуховыпускные отверстия.
3. Нагревательный элемент.
4. Ручка.
5. Воздухозаборные отверстия.
6. Подставка.

Схема регуляторов

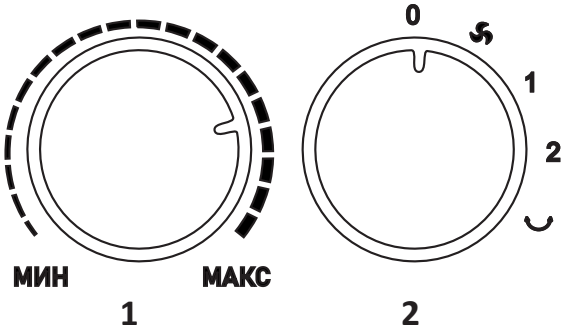

1. Регулятор температуры.
2. Регулятор мощности.

Инструкция по эксплуатации

Внимание! Запрещено подключать устройство к розетке, рассчитанной на ток менее 10 А. Прежде чем включать устройство, убедитесь, что с него снят весь упаковочный материал. Не наклоняйте и не переворачивайте устройство во время работы.

Сборка подставки

1. Для сборки подставки:
   - Шаг 1: соедините переднюю и заднюю части подставки.
   - Шаг 2: зафиксируйте собранные части подставки на основании устройства при помощи 4 винтов.

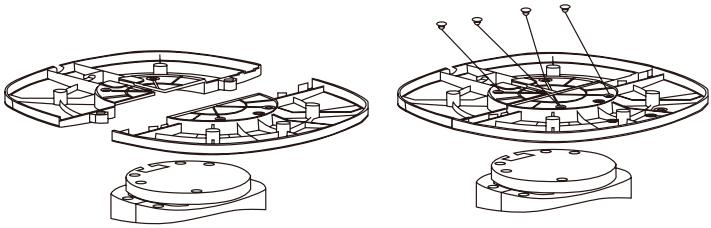

1 **2**

2. Разместите тепловентилятор на ровной устойчивой поверхности.

Порядок работы

1. Включите тепловентилятор в электрическую сеть.
2. Поверните ручку регулятора температуры по часовой стрелке для установки необходимой степени нагрева.
3. Установите регулятор мощности в один из режимов:
   - 0: питание отключено;
   - « » : вентиляция;
   - 1: низкая степень нагрева;
   - 2: высокая степень нагрева;
   - « » : высокая степень нагрева и поворот.
4. Для отключения устройства поверните регулятор температуры до самого минимального значения, а затем поверните регулятор мощности в положение «0».

Примечания

- Для нормального функционирования устройство должно иметь достаточную вентиляцию. Необходимо оставлять как минимум 50 см от боковых сторон устройства и 120 см от передней стороны устройства до преграды. Не загораживайте вентиляционные отверстия устройства и не располагайте его вблизи легковоспламеняющихся объектов.
- Устройство имеет встроенную защиту от перегрева. Тепловентилятор автоматически выключится, если температура нагрева достигнет критического значения.
- Устройство оснащено защитой от опрокидывания. При наклоне устройства или отрыве его основания от поверхности питание автоматически отключается.

Возможные проблемы и их решение

Проблема	Возможная причина	Решение
Устройство не работает после включения	Вилка шнура питания неплотно вставлена в розетку	Убедитесь что вилка шнура питания плотно вставлена в розетку, либо подключите устройство к другой розетке
	Шнур питания поврежден	Прекратите использование устройства и обратитесь в авторизованный сервисный центр
Устройство плохо нагревает	Засорены воздухозаборные или воздуховыпускные отверстия	Очистите воздухозаборные и воздуховыпускные отверстия устройства от скопившейся пыли с помощью мягкой щетки или сжатого воздуха
	Не работает вентилятор	Проверьте работает ли вентилятор, при необходимости обратитесь в авторизованный сервисный центр
	Низкое напряжение электросети	Убедитесь, что напряжение Вашей домашней электросети соответствует его техническим характеристикам. Подключите устройство к подходящей розетке
Странный звук или специфический запах	Ослаблены крепления вентилятора	Обратитесь в авторизованный сервисный центр для ремонта
	Недостаточная смазка подшипников двигателя	
	Короткое замыкание	Немедленно прекратите использование устройства, отключите его от сети и обратитесь в авторизованный сервисный центр
	Нагрев пыли	Очистите воздухозаборные и воздуховыпускные отверстия устройства от скопившейся пыли с помощью мягкой щетки или сжатого воздуха. Скопившаяся пыль может издавать запах при нагреве

Уход и чистка

- Перед чисткой всегда отключайте устройство от электрической сети и давайте ему остыть.
- Протирайте решетки устройства сухой тканью.
- Не используйте какие-либо моющие средства и абразивные вещества.
- Не допускайте попадания воды и пыли внутрь устройства.

Хранение

- Прежде чем поместить на хранение, всегда отключайте устройство и давайте ему полностью остыть.
- Если устройство не будет использоваться в течение длительного периода времени, положите его в оригинальную упаковку вместе с руководством пользователя и храните в сухом проветриваемом месте.
- Избегайте хранения устройства в пыльной среде.

Правила и условия монтажа, хранения, перевозки (транспортировки), реализации и утилизации

- Правила и условия монтажа устройства описаны в разделе «Сборка» данного руководства по эксплуатации.
- Хранение устройства должно производиться в упаковке в отапливаемых помещениях у изготовителя и потребителя при температуре воздуха от +5 °С до +40 °С и относительной влажности воздуха не более 80%. В помещениях не должно быть агрессивных примесей (паров кислот, щелочей), вызывающих коррозию.
- Перевозка устройства должна осуществляться в сухой среде.
- Устройство требует бережного обращения, оберегайте его от воздействия пыли, грязи, ударов, влаги, огня и т.д.
- Реализация устройства должна производиться в соответствии с местным законодательством.
- После окончания срока службы изделия его нельзя выбрасывать вместе с обычным бытовым мусором. Вместо этого оно подлежит сдаче на утилизацию в соответствующий пункт приема электрического и электронного оборудования для последующей переработки и утилизации в соответствии с федеральным или местным законодательством. Обеспечивая правильную утилизацию данного продукта, Вы помогаете сберечь природные ресурсы и предотвращаете ущерб для окружающей среды и здоровья людей, который возможен в случае ненадлежащего обращения. Более подробную информацию о пунктах приема и утилизации данного продукта можно получить в местных муниципальных органах или на предприятии по вывозу бытового мусора.
- При обнаружении неисправности устройства следует немедленно обратиться в авторизованный сервисный центр или утилизировать устройство.

Дополнительная информация

Изготовитель: ЦЫСИ ДЭЛАН ЭЛЕКТРИКАЛ ЭППЛАЙЕНСИЗ КО., ЛТД.
Каб. 22-1, зд. Цзиньшуай, ул. Байша, Цыси, г. Нинбо, пров. Чжэцзян, Китай.
Сделано в Китае.

Manufacturer: CIXI DELANG ELECTRICAL APPLIANCES CO.,LTD.
Room 22-1, Jinshuai Building, Baisha Street, Cixi, Ningbo, Zhejiang, China.

Импортер в России / уполномоченное изготовителем лицо: ООО «ДНС Ритейл». 690068, Россия, Приморский край, г. Владивосток, проспект 100-летия Владивостока, дом 155, корпус 3, офис 5.
Адрес электронной почты: dnsretail@mail.dlogistix.com

Товар соответствует требованиям ТР ТС (ЕАЭС).

Спецификации, информация о продукте и его внешний вид могут быть изменены без предварительного уведомления пользователя в целях улучшения качества нашей продукции.

Товар изготовлен (мм.гггг):_____v.1

Гарантийный талон

SN/IMEI: _____

Дата постановки на гарантию:_____

Производитель гарантирует бесперебойную работу устройства в течение всего гарантийного срока, а также отсутствие дефектов в материалах и сборке. Гарантийный период исчисляется с момента приобретения изделия и распространяется только на новые продукты.
В гарантийное обслуживание входит бесплатный ремонт или замена элементов, вышедших из строя не по вине потребителя в течение гарантийного срока при условии эксплуатации изделия согласно руководству пользователя. Ремонт или замена элементов производится на территории уполномоченных сервисных центров.

Срок гарантии: 24 мес.
Срок эксплуатации: 48 мес.

Актуальный список сервисных центров по адресу:
https://www.dns-shop.ru/service-center/

Гарантийные обязательства и бесплатное сервисное обслуживание не распространяются на перечисленные ниже принадлежности, входящие в комплектность товара, если их замена не связана с разборкой изделия:

- Элементы питания (батарейки) для ПДУ (Пульт дистанционного управления).
- Соединительные кабели, антенны и переходники для них, наушники, микрофоны, устройства «HANDS-FREE»; носители информации различных типов, программное обеспечение (ПО) и драйверы, поставляемые в комплекте (включая, но не ограничиваясь ПО, предустановленным на накопитель на жестких магнитных дисках изделия), внешние устройства ввода-вывода и манипуляторы.
- Чехлы, сумки, ремни, шнуры для переноски, монтажные приспособления, инструменты, документацию, прилагаемую к изделию.
- Расходные материалы и детали, подвергающиеся естественному износу.

Производитель не несет гарантийных обязательств в следующих случаях:

- Истек Гарантийный срок.
- Если изделие, предназначенное для личных (бытовых, семейных) нужд, использовалось для осуществления предпринимательской деятельности, а также в иных целях, не соответствующих его прямому назначению.
- Производитель не несет ответственности за возможный материальный, моральный и иной вред, понесенный владельцем изделия и/или третьими лицами, вследствие нарушения требований руководства пользователя при использовании, несоблюдения рекомендаций по установке и обслуживанию изделия, правил подключения (короткие замыкания, возникшие также в результате воздействия несоответствующего сетевого напряжения, как на само изделие, так и на изделия, сопряженные с ним), хранении и транспортировки изделия.
- Все случаи механического повреждения: сколы, трещины, деформации, следы ударов, вмятины, замятия и др., полученные в процессе эксплуатации изделия.
- Имеются следы сторонней модификации, несанкционированного ремонта лицами, не уполномоченными для проведения таких работ. Если дефект вызван изменением конструкции или схемы изделия, подключением внешних устройств, не предусмотренных Производителем, использованием устройства, не имеющего сертификата соответствия согласно местному законодательству.
- Если дефект изделия вызван действием непреодолимой силы (природных стихий, пожаров, наводнений, землетрясений, бытовых факторов и прочих ситуаций, не зависящих от Производителя), либо действиями третьих лиц, которые Производитель не мог предвидеть.
- Дефект вызван попаданием внутрь изделия посторонних предметов, инородных тел, веществ, жидкостей, насекомых или животных, воздействием агрессивных сред, высокой влажности, высоких температур, которые привели к полному или частичному выходу из строя изделия.
- Отсутствует или не соответствует идентификация изделия (серийный номер). Если повреждения (недостатки) вызваны воздействием вредоносного программного обеспечения; установкой, сменой или удалением паролей (кодов), приведшим к отсутствию доступа к программным ресурсам изделия, без возможности их сброса/восстановления, ввиду отсутствия предоставления данной услуги поставщиком ПО.
- Если дефекты работы вызваны несоответствием стандартам или техническим регламентам питающих, кабельных, телекоммуникационных сетей, мощности радиосигнала, в том числе из-за особенностей рельефа и других подобных внешних факторов, использования изделия на границе или вне зоны действия сети.
- Если повреждения вызваны использованием нестандартных (неоригинальных) и/или некачественных (поврежденных) расходных материалов, принадлежностей, запасных частей, элементов питания, носителей информации различных типов (включая CD, DVD диски, карты памяти, SIM-карты, картриджи).
- Если недостатки вызваны получением, установкой и использованием несовместимого контента (мелодии, графика, видео и другие файлы, приложения Java и подобные им программы).
- На ущерб, причиненный другому оборудованию, работающему в сопряжении с данным изделием.

Для заметок

aceline