aceline

Пайдалану бойынша нұсқаулық

Шаш қырқуға арналған машинка

Мазмұны

Құрылғы мақсаты **4**

Сақтық шаралары **4**

Аккумулятор батареясымен жұмыс істеу бойынша ұсыныстар (Li-pol/Li-ion) **5**

Техникалық сипаттамалар **7**

Жинақталым **7**

Құрылғы схемасы **8**

Пайдалану бойынша нұсқаулық **9**

Зарядтау 9

Саптамаларды ауыстыру 9

Шаш алу 9

Контур жасау және сақалды теңестіру 9

Тазалау және күтім **10**

Орнату, сақтау, тасымалдау (тасу), өткізу және кәдеге жарату ережелері мен шарттары **10**

Қосымша ақпарат **11**

Құрметті сатып алушы!

Біздің өнімімізді таңдағаныңыз үшін алғыс білдіреміз. Сапаға, функционалдылыққа және дизайнға қойылатын жоғары талаптарға сәйкес әзірленген және жасалған өнімдер мен құрылғыларды ұсынуға қуаныштымыз. Пайдалануды бастамас бұрын қауіпсіздігіңізге қатысты маңызды ақпарат, сондай-ақ өнімді дұрыс пайдалану және оған күтім жасау бойынша ұсынымдар қамтылған осы нұсқаулықты мұқият оқып шығыңыз. Осы Нұсқаулықты сақтап қойып, өнімді әрі қарай пайдалану барысында анықтамалық материал ретінде пайдаланыңыз.

Құрылғы мақсаты

Шаш алатын машинка шашты қиюға және теңестіруге арналған.

Сақтық шаралары

- Құрылғыны тек мақсатына сай қолданыңыз.
- Құрылғыны құлатқаннан кейін, сондай-ақ көзге көрінетін зақымдар, батареяның ісінуі немесе жұмыс ақаулары болған кезде пайдаланбаңыз. Мұндай жағдайлар анықталса, дереу уәкілетті қызмет көрсету орталығына жүгініңіз.
- Егер ол пайдаланылмаса, сондай-ақ тазалау, құрастыру және бөлшектеу алдында құрылғыны әрқашан желіден ажыратыңыз.
- Құрылғыны ашпаңыз немесе оны өзіңіз жөндемеңіз. Қызмет көрсету мен жөндеуді тек уәкілетті қызмет көрсету орталығының білікті мамандары жүргізуі керек.
- Зарядтау кезінде құрылғыны суға батыруға немесе ағып тұрған су астында жууға тыйым салынады. Құрылғыны оттан аулақ ұстаңыз.
- Құрылғыны тазалау үшін сығылған ауаны, металл губкаларды, абразивті тазартқыштарды немесе қатты сұйықтықтарды (май немесе ацетон) пайдаланбаңыз.
- Бұл құрылғыны жасанды шаш пен жануарлардың шаштарын кесу үшін пайдаланбаңыз.
- Құрылғыны сымын ұстап тартпаңыз немесе жылжытпаңыз. Сымды құрылғының айналасына бүгуге немесе орауға болмайды. Сондай-ақ, қуат сымының үстелдің шетінен, ыстық беттерге немесе өткір бұрыштарға тиіп кетуіне жол бермеңіз.
- Құрылғы балалар мен физикалық, сенсорлық немесе ақыл-ой қабілеті шектеулі адамдар үшін, олардың қауіпсіздігіне жауапты басқа адамдар бақылайтын жағдайларды қоспағанда, пайдалануға арналмаған. Балаларға құрылғымен ойнауға рұқсат бермеңіз.
- Құрылғы коммерциялық мақсатта пайдалануға арналмаған.

Аккумулятор батареясымен жұмыс істеу бойынша ұсыныстар (Li-pol/Li-ion)

Құрметті пайдаланушы, бұл құрылғы өзінің құрамында қуат көзі ретінде литий негізіндегі аккумуляторды қолданылатынына назарыңызды аударамыз. Төмендегі ақпаратты мұқият қарап шығыңыз, ол аккумулятордың қызмет ету мерзімін ұзартуға және оны пайдалану кезінде жағымсыз салдардың алдын алуға көмектеседі.

АКБ-ның табиғи тозуы

Құрылғыны ұзақ уақыт сақтау және пайдалану кезінде аккумулятор (бұдан әрі мәтін бойынша — «АКБ») заряд пен сыйымдылықты жоғалтуға бейім. 300 заряд-заряд бітуі циклінен кейін (құрылғыны шамамен бір жыл пайдаланғаннан кейін) батарея сыйымдылығы номиналды сыйымдылықтың 80%-на дейін төмендеуі мүмкін. 400 заряд-заряд бітуі циклінен кейін АКБ сыйымдылығы номиналды сыйымдылықтың 60%-на дейін төмендеуі мүмкін. Белгіленген шектерде және уақыт кезеңдерінде сыйымдылықтың ішінара төмендеуі — ақау болып табылмайтын АКБ-ның табиғи тозуы болып табылады.

Аккумулятор сыйымдылығы және заряд-заряд бітуі циклдерінің саны

АКБ құрылғыдан бөлек сақталса да зарядын жоғалтады. Зарядының өзінен-өзі бітуі айына шамамен 5%-ды құрайды. Құрылымы бойынша АКБ қысқа мерзімді және қолданылғанына немесе қолданылмағанына қарамастан үнемі тозады Температура неғұрлым жоғары болса, зарядтың көлемі (сақталу тұрғысынан) 40%-ға тең деп саналатын «оңтайлыдан» әрі болса, деградация да соғұрлым қарқынды болады Басқаша айтқанда, егер АКБ қолданылмаса, онда зарядты 40–50% деңгейінде ұстаған жөн.

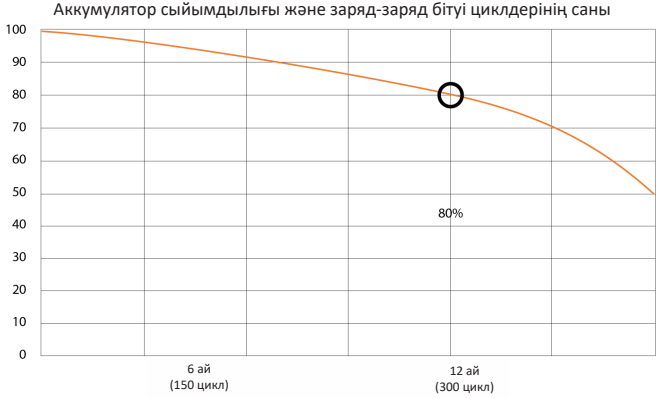

Тек түпнұсқа зарядтау құрылғысын пайдаланыңыз

Батареяның зарядталу/разрядталу қабілетін оған кіріктірілген контроллер басқарады. Li-ion үшін сыртқы зарядтау құрылғыларындағы «жылдам зарядтау» мәжбүрлі режимдері қатаң қарсы көрсетілген, себебі зарядтау және разрядтау токтары шектелген. Li-ion батареяларында «жады эффектісі» деп аталатын құбылыс жоқ. Аккумуляторларды разрядтауды/зарядтауды зарядтың кез келген деңгейінен бастауға болады. Көптеген құрылғыларда зарядтау/разрядтау дәрежесіне шектеу бар: мысалы, заряд 90%-дан асып кеткен болса, контроллер аккумуляторды зарядтауға рұқсат бермеуі мүмкін. Сондай-ақ ол элементтердің істен шығуына жол бермей, аккумуляторды толық разрядтауға да рұқсат бермейді. Құрылғы электр желісінен жұмыс істесе де, Li-ion батареясы кемінде айына бір рет толық зарядтау/разрядтау циклінен («батарея разрядталғаны туралы» хабарлама пайда болғанға дейін) өтуі тиіс. Батареяны толық разрядталғанша жеткізуге болмайды. Li-ion аккумуляторы разрядталған күйде ұзақ сақталғанда тез тозады. Егер бұл бәрібір болса, оны дереу зарядтауға қойыңыз. Егер батарея 2 апта және одан да көп уақыт разрядталған күйде болса, батарея элементтерінде сыйымдылықтың қайтарылмайтын жоғалу процесі жүреді, соның салдарынан батареяның өзі істен шығады.

Температура режимін сақтаңыз

Батареялар қалыпты ауа ылғалдылығында +15 °C-тан +35 °C-қа дейінгі температурада зарядталған күйде сақталуы керек. Батареялар өте жоғары (40 °C-тан жоғары) және өте төмен (-10 °C-тан төмен) қоршаған орта температурасында ұзақ уақыт жұмыс істеуге жол бермейді. Батареяны тікелей күн сәулесінің астында қалдыруға болмайды.

Зақымдану іздері бар батареяларды бөлшектемеңіз, өртемеңіз немесе пайдаланбаңыз

Батареяларды өз бетіңізбен бөлшектеуге және олардың элементтерін зарядтауға ешбір жағдайда болмайды. Жөндеу немесе қызмет көрсету мақсатында мамандандырылған қызмет көрсету орталықтарына жүгініңіз. Элементтерді тесу немесе мыжу ішкі қысқа тұйықталуға, содан кейін өртке және жарылысқа әкелуі мүмкін. Литийдің жоғары температурадан балқуы да жарылысқа әкелуі мүмкін. Герметикалық жабық күйі бұзылған кезде элемент ішіне су түсуі немесе атмосфералық ылғал конденсацияланып, сутек бөлінуімен жүретін реакцияға және өртке әкелуі мүмкін. Батареяның ағымдағы күйін, мысалы, барлық дерлік құрылғыда бар батарея күйінің индикаторынан көре аласыз (оның орналасқан жерін және жұмыс принципін сатып алу кезінде нақтылаңыз).

Назар аударыңыз!

- Сақ болыңыз, зақымдалған батареялар зиянды заттарды шығаруы мүмкін.
- Егер батарея ауыстырылатын болса (алынбалы), оның жұмыс қабілеттілігіне қатысты мәселелер анықталған кезде қызмет көрсету орталығына хабарласу керек (кепілдік талонындағы кепілдік мерзімін қараңыз). Егер батарея алынбайтын болса (АКБ құрылғының ажырамас бөлігі болып табылады), кепілдік құрылғының өзі сияқты әрекет етеді.
- Сондай-ақ, қызмет көрсету орталығына хабарласу қажет. Ақаулы батареяны жөндеуге неғұрлым тезірек берсеңіз, соғұрлым оны ең аз шығындармен қалпына келтіруге болады.

- Аккумулятордың жұмыс уақыты көптеген басқа факторларға байланысты, нақты жұмыс уақыты көрсетілгенге сәйкес келмеуі мүмкін.
- Аккумулятор зарядтау циклдерінің шектеулі санына мүмкіндік береді және біраз уақыттан кейін ауыстыруды қажет етуі мүмкін (аккумуляторға шектеулі кепілдік шарттарын кепілдік талонынан қараңыз). Аккумулятордың қызмет ету мерзімі пайдалану режиміне және баптауларға байланысты.

Техникалық сипаттамалар

- Үлгісі: HC-6919.
- Сауда белгісі: Aceline.
- Қуаты: 6 Вт.
- Қуат параметрлері: 5 В ⎓ 1 А.
- Аккумулятор:
  - Түрі: Li-ion.
  - Сыйымдылығы: 2000 мА·сағ.
  - Кернеу: 3,7 В.
- Жылдам зарядтау: 5 мин зарядтау = 15 мин-қа дейін шаш алу.
- Зарядтау уақыты: 180 мин.
- Зарядтау қосқышы: USB Type-C.
- Аккумулятордан және желіден жұмыс істейді.
- Мотор жұмысы жылдамдығының екі режимі: 7000 / 8000 айн/мин.
- Дисплейдегі индикация: мотор жылдамдығының режимі, батарея зарядының деңгейі, пышақ блогын майлау қажеттілігі, батареяны зарядтау қажеттілігі.
- Пышақ ені: 45 мм.
- Зақымданудан қорғау класы эл. ток: III.
- Қуат сымын бекіту түрі: X.
- Ылғалдан қорғау дәрежесі: IPX0.
- Қолдану саласы: тұрмыстық.

Жинақталым

- Құрылғы.
- USB Type-C кәбілі.
- 10 саптама (1,5/3/4,5/6/10/13/16/19/22/25 мм).
- Майлауға арналған май.
- Жүзін тазалауға арналған қылшақ.
- Пайдалану бойынша нұсқаулық.

Құрылғы схемасы

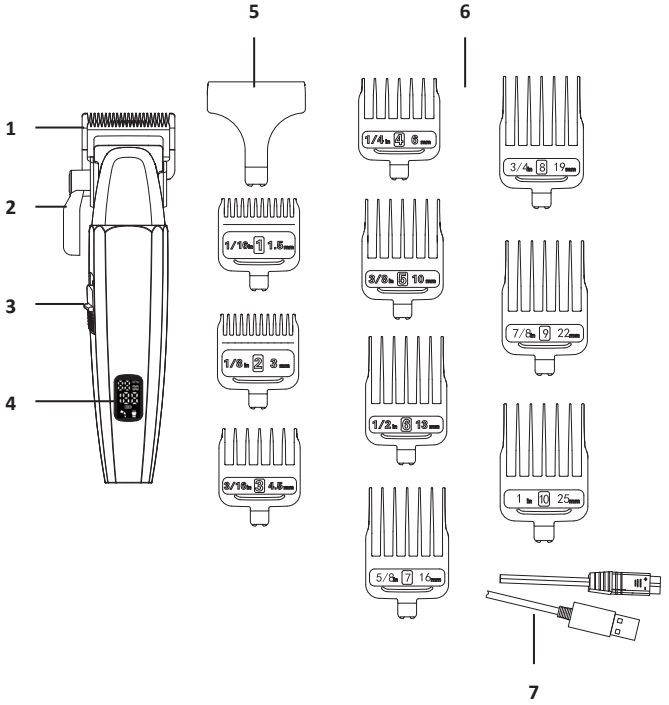

1. Кесу блогы.
2. Шаш алу ұзындығының реттегіші.
3. Қуат / жұмыс жылдамдығының ауыстырып-қосқышы.
4. Дисплей.
5. Қорғаныс қалпақшасы.
6. 1,5 мм-ден 25 мм-ге дейінгі тарақ-саптама.
7. USB кәбілі.

Пайдалану бойынша нұсқаулық

Зарядтау

Назар аударыңыз! Алғаш рет пайдаланар алдында құрылғыны шамамен 3 сағат бойы толық зарядтаңыз. Толық зарядталғанда құрылғының аккумулятордан жұмыс істеу уақыты 140–180 мин құрайды.

1. Құрылғының өшірілгеніне көз жеткізіңіз.
2. Құрылғыны жинақтағы кәбілдің көмегімен желіге қосыңыз.
3. Құрылғы зарядтала бастайды. Дисплейде зарядтың 0 %-дан 100 %-ға дейінгі тиісті деңгейі 5 % қадаммен көрсетіледі.

Ескертулер

- Құрылғыны 30 мин пайдаланғаннан кейін дисплейде жүзін майлау индикаторы жыпылықтай бастайды. Жүзіне 2–3 тамшы май тамызыңыз.
- Егер құрылғының батарея заряды төмен болса, айыр түріндегі индикатор жыпылықтай бастайды.

Саптамаларды ауыстыру

1. Қорғаныс қақпағын алыңыз.
2. Тиісті саптаманы шаш алатын машинкаға мұқият орнатыңыз.
3. Саптаманың төменгі шетін бекігенше басыңыз.
4. Саптаманы алғыңыз келсе, оны төменгі шетінен тартып, жоғары көтеріңіз.

Шаш алу

1. Саптаманы таңдап, құрылғыға орнатыңыз.
2. Шашыңызды мұқият тараңыз.
3. Шаш жағаға түспеуі үшін мойынға мата орап қойыңыз.

4. Шаш алуды мойыннан немесе бүйірлерден бастап, шашты бас ортасына қарай алыңыз. Содан кейін шаштың алдыңғы бөлігін бас ортасына қарай алыңыз.
5. Құрылғыны саптама бастың үстінде тегіс жатқандай етіп ұстаңыз. Мүмкіндігінше шашты өсу бағытына қарсы алыңыз.
6. Барлық шашты алғаныңызға көз жеткізу үшін машинканы бір учаскеден бірнеше рет жүргізіңіз.
7. Өте қысқа шашты алу үшін құрылғыны саптамасыз пайдаланыңыз.

Контур жасау және сақалды теңестіру

Контур жасау, самай, мұрт пішімін келтіру, сондай-ақ қысқа сақалды теңестіру үшін шаш алатын машинканы саптамасыз пайдаланыңыз.

- Шаш алудың қажетті ұзындығын орнату үшін құрылғы корпусындағы реттегішті пайдаланыңыз.
- Реттегіш барынша жоғары көтерілгенде шаш алудың ең аз ұзындығы орнатылады. Реттегішті төмен түсірген сайын шаш алу ұзындығы бірте-бірте артады.

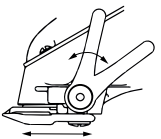

Тазалау және күтім

Назар аударыңыз! Тазалау алдында құрылғыны әрқашан электр желісінен ажыратыңыз.

1. Саптама орнатылған болса, оны алып тастап, құрылғыны желіден ажыратыңыз.
2. Құрылғының корпусын алдымен дымқыл, содан кейін құрғақ шүберекпен сүртіңіз. Құрылғының ішіне ылғал түспейтініне көз жеткізіңіз.
3. Түктерді немесе басқа кірді кетіру үшін жүздерді тазалау үшін жинақта берілген тазалау қылшағын пайдаланыңыз.
4. Құрылғының жүздерін маймен майлаңыз және артық майды құрғақ шүберекпен сүртіңіз.
5. Саптамаларды жылы сумен шайыңыз және құрылғыға орнатпас бұрын құрғатыңыз.

Орнату, сақтау, тасымалдау (тасу), өткізу және кәдеге жарату ережелері мен шарттары

- Құрылғыға ешқандай орнату немесе тұрақты бекіту қажет емес.
- Құрылғыны өндірушіде және тұтынушыда қаптамада, жылытылатын үй-жайларда, ауа температурасы 5 °C-тан 40 °C-қа дейін және ауаның салыстырмалы ылғалдылығы 80%-дан аспайтын жағдайда сақтау қажет. Үй-жайларда коррозия тудыратын агрессивті қоспалар (қышқыл, сілті буы) болмауы тиіс.
- Құрылғыны құрғақ ортада тасымалдау қажет.
- Құрылғы ұқыпты қарауды талап етеді, оны шаңнан, кірден, соққыдан, ылғалдан, оттан және т.б. сақтаңыз.
- Құрылғыны өткізу жергілікті заңнамаға сәйкес жүргізілуі тиіс.
- Өнімнің қызмет ету мерзімі аяқталғаннан кейін оны қарапайым тұрмыстық қоқыспен бірге тастауға болмайды. Оның орнына, ол федералды немесе жергілікті заңдарға сәйкес кейіннен қайта өңдеу және жою үшін электр және электронды жабдықтарды тиісті қабылдау пунктіне кәдеге жаратуға тапсырылады. Осы өнімді дұрыс кәдеге жаратуды қамтамасыз ете отырып, сіз табиғи ресурстарды үнемдеуге көмектесесіз және дұрыс емделмеген жағдайда қоршаған ортаға және адамдардың денсаулығына зиян келтірмеуге көмектесесіз. Бұл өнімді қабылдау және кәдеге жарату орындары туралы толығырақ ақпаратты жергілікті муниципалды органдардан немесе тұрмыстық қоқыстарды шығаратын кәсіпорыннан алуға болады.
- Құрылғының ақауы анықталған жағдайда дереу уәкілетті қызмет көрсету орталығына жүгіну немесе құрылғыны кәдеге жарату керек.

Қосымша ақпарат

Өндіруші: Юйяо Сити Хуалин Электрик Ко., Лтд. Шоссе Ванчуньцзян №2, д. Шансиньу, Сымень, Юйяо қ., Чжэцзян пров., Қытай. Қытайда жасалған.

Manufacturer: Yuyao city Hualing Electric Co., Ltd.
No.2 Wangchunjiang Road, Shangxinwu Village, Simen Town, Yuyao City, Zhejiang Province, China.

Импорттаушы / Қазақстан Республикасында талаптар қабылдайтын заңды тұлға:
«DNS QAZAQSTAN (ДНС КАЗАХСТАН)» ЖШС,
Астана қ., Сарыарқа ауданы, Сарыарқа даңғ., 12 ғим., Қазақстан Республикасы.
Электрондық пошта мекен-жайы: info@dns-shop.kz

Тауар ТР ТС (ЕАЭО) талаптарына сәйкес келеді.

Өнім сапасын жақсарту мақсатында сипаттамалар, өнім туралы ақпарат және оның сыртқы түрі пайдаланушыға алдын ала хабарламай өзгертілуі мүмкін.

Өндіріс күні пайдаланушы нұсқаулығының орыс тіліндегі нұсқасында көрсетілген. v.2

Жазбалар үшін

Кепілдік талоны

SN/IMEI: _____

Кепілдікке қойылған күні: _____

Өндіруші құрылғының бүкіл кепілдік мерзімі ішінде үздіксіз жұмыс істеуіне, сондай-ақ материалдар мен құрастыруда ақаулардың болмауына кепілдік береді. Кепілдік кезеңі өнімді сатып алған сәттен бастап есептеледі және тек жаңа өнімдерге қолданылады. Кепілдік қызмет көрсетуге тұтынушының кінәсінсіз істен шыққан элементтерді кепілдік мерзімі ішінде, өнімді пайдаланушы нұсқаулығына сәйкес пайдаланған жағдайда тегін жөндеу немесе ауыстыру кіреді. Элементтерді жөндеу немесе ауыстыру уәкілетті қызмет көрсету орталықтарының аумағында жүргізіледі.

Кепілдік мерзімі: 12 ай.
Пайдалану мерзімі: 24 ай.

Қызмет көрсету орталықтарының өзекті тізімі келесі
мекенжай бойынша:
https://www.dns-shop.kz/service-center/

Кепілдік міндеттемелер мен тегін сервистік қызмет көрсету тауардың жинақтылығына кіретін төменде аталған керек-жарақтарға, егер оларды ауыстыру өнімді бөлшектеумен байланысты болмаса, қолданылмайды:

- ҚБП (қашықтан басқару пульті) үшін қуат элементтері (батареялар).
- Жалғағыш кәбілдер, антенналар және олардың адаптерлері, құлаққаптар, микрофондар, «HANDS-FREE» құрылғылары; жинақпен бірге жеткізілетін әртүрлі типтегі ақпарат тасымалдағыштар, бағдарламалық қамтамасыз ету (БҚ) және драйверлер (өнімнің қатты магнитті дискілердегі жинақтауышына алдын ала орнатылған БҚ-ны қоса алғанда, бірақ онымен шектелмей), сыртқы енгізу-шығару құрылғылары және манипуляторлар.
- Қаптар, сөмкелер, баулар, көтеріп жүруге арналған сымдар, орнату құралдары, құралдар, өнімге қоса берілетін құжаттама.
- Табиғи тозуға ұшырайтын шығыс материалдары мен бөлшектер.

Өндіруші мына жағдайларда кепілдік міндеттемелерін көтермейді:

- Кепілдік мерзімі аяқталған.
- Егер жеке (тұрмыстық, отбасылық) қажеттіліктерге арналған өнім кәсіпкерлік қызметті жүзеге асыру үшін, сондай-ақ оның тікелей мақсатына сәйкес келмейтін өзге мақсаттарда пайдаланылған болса.
- Өндіруші өнімді пайдалану кезінде пайдаланушы нұсқаулығының талаптарын бұзудан, өнімді орнату және қызмет көрсету жөніндегі ұсынымдарды сақтамаудан, қосу ережелерін (қысқа тұйықталулар, сондай-ақ өнімнің өзіне де, онымен ұштастырылған өнімдерге де сәйкес келмейтін желі кернеуінің әсерінен туындағандар), өнімді сақтау мен тасымалдау ережелерін бұзудан өнім иесі және/немесе үшінші тұлғалар шеккен ықтимал материалдық, моральдық және өзге зиян үшін жауап бермейді.
- Өнімді пайдалану барысында алынған механикалық зақымданудың барлық жағдайлары: сынықтар, жарықтар, деформациялар, соққы іздері, ойықтар, мыжылулар және т.б.
- Бөгде адамдардың өзгертуі, мұндай жұмыстарды жүргізуге уәкілеттік берілмеген тұлғалардың рұқсатсыз жөндеуі іздері бар. Егер ақау өнімнің құрылымын немесе схемасын өзгертуден, Өндіруші қарастырмаған сыртқы құрылғыларды қосудан, жергілікті заңнамаға сәйкес сәйкестік сертификаты жоқ құрылғыны пайдаланудан туындаса.
- Егер өнімнің ақауы еңсерілмейтін күштің (табиғат апаттары, өрттер, су тасқындары, жер сілкіністері, тұрмыстық факторлар және Өндірушіге байланысты емес өзге де жағдайлар) әсерінен немесе Өндіруші алдын ала болжай алмайтын үшінші тұлғалардың әрекетінен туындаған болса.
- Ақау өнімнің ішіне бөгде заттардың, бөгде денелердің, заттардың, сұйықтықтардың, жәндіктердің немесе жануарлардың түсуінен, агрессивті орталардың, жоғары ылғалдылықтың, жоғары температуралардың әсерінен туындап, соның салдарынан өнім толық немесе ішінара істен шыққан.
- Өнімді сәйкестендіру (сериялық нөмір) жоқ немесе сәйкес келмейді. Егер зақымдар (кемшіліктер) зиянды бағдарламалық қамтамасыз етудің әсерінен; БҚ жеткізушісі бұл қызметті ұсынбағандықтан, өнімнің бағдарламалық ресурстарына қолжетімділіктің болмауына, оларды қайта орнату/қалпына келтіру мүмкіндігінсіз әкелген құпиясөздерді (кодтарды) орнатудан, өзгертуден немесе жоюдан туындаса.
- Егер жұмыс ақаулары қоректендіру, кәбілдік, телекоммуникациялық желілердің стандарттарға немесе техникалық регламенттерге сәйкес келмеуінен, радиосигнал қуатынан, оның ішінде жер бедерінің ерекшеліктеріне және осындай басқа сыртқы факторларға байланысты, өнімді желінің әрекет ету аймағының шекарасында немесе одан тыс жерде пайдалануден туындаса.
- Егер зақымдар стандартты емес (түпнұсқа емес) және/немесе сапасыз (зақымдалған) шығын материалдарын, керек-жарақтарды, қосалқы бөлшектерді, қоректендіру элементтерін, әртүрлі типтегі ақпарат тасымалдағыштарды (CD, DVD дискілерін, жад карталарын, SIM-карталарды, картридждерді қоса алғанда) пайдаланудан туындаса.
- Егер кемшіліктер үйлеспейтін контентті (әуендер, графика, бейне және басқа файлдар, Java қосымшалары және соларға ұқсас бағдарламалар) алудан, орнатудан және пайдаланудан туындаса.
- Осы өніммен ұштастыра жұмыс істейтін өзге жабдыққа келтірілген залалға.

aceline