aceline

Руководство по эксплуатации

Вентилятор
HF-1

Уважаемый покупатель!

Благодарим Вас за выбор нашей продукции.
Мы рады предложить Вам изделия и устройства, разработанные и изготовленные в соответствии с высокими требованиями к качеству, функциональности и дизайну. Перед началом эксплуатации внимательно прочитайте данное руководство, в котором содержится важная информация, касающаяся Вашей безопасности, а также рекомендации по правильному использованию продукта и уходу за ним. Позаботьтесь о сохранности настоящего руководства и используйте его в качестве справочного материала при дальнейшей эксплуатации изделия.

Назначение устройства

Вентилятор предназначен для создания направленного воздушного потока.

Меры предосторожности

- Во избежание угрозы удушения храните элементы упаковки и детали устройства вне досягаемости детей. Не оставляйте элементы упаковки вблизи колыбелей, детских кроваток, колясок и манежей.
- При обнаружении видимых повреждений не используйте устройство. Незамедлительно отключите его и обратитесь в авторизованный сервисный центр.
- Не прикасайтесь к устройству и кабелю мокрыми руками во избежание поражения электрическим током.
- Размещайте устройство на устойчивой ровной поверхности.
- Не вставляйте посторонние предметы в отверстия устройства.
- Не используйте устройство с поврежденным кабелем.
- Оставляйте свободное место вокруг работающего устройства для циркуляции воздуха.
- Не прикасайтесь к движущимся деталям устройства.
- Не размещайте устройство и кабель питания вблизи нагревательных элементов, газовых конфорок и т.д.
- Не используйте легковоспламеняющиеся вещества, аэрозоли и т.п. вблизи устройства.
- Всегда отключайте устройство перед очисткой или длительным неиспользованием.
- Не оставляйте включенное устройство без присмотра.
- Оберегайте устройство от ударов, падений, вибраций и других механических воздействий.

- Не используйте устройство в непосредственной близости от источников воды. Никогда не подставляйте устройство под струю воды и не погружайте его в воду.
- При попадании воды или других жидкостей внутрь устройства незамедлительно выключите вентилятор и просушите его перед дальнейшим использованием.
- В случае сильного нагрева или деформации устройства в процессе зарядки отключите устройство от сети и обратитесь в авторизованный сервисный центр.
- Не разбирайте устройство самостоятельно во избежание поражения электрическим током. Данное устройство не содержит элементов, обслуживаемых пользователем. Обслуживание и ремонт должны производиться только квалифицированными специалистами авторизованного сервисного центра.
- Во избежание порчи устройства не используйте адаптеры с функцией быстрой зарядки.
- Не используйте устройство при температуре свыше +60 °C во избежание снижения его работоспособности.
- По окончании зарядки отключите устройство от электропитания во избежание сокращения срока службы аккумулятора.
- Не допускайте попадания посторонних предметов внутрь устройства.
- Устройство не предназначено для использования детьми и лицами с ограниченными физическими, сенсорными или умственными способностями, кроме случаев, когда над ними осуществляется контроль другими лицами, ответственными за их безопасность. Не позволяйте детям играть с устройством.
- Устройство не предназначено для использования в коммерческих целях.

Рекомендации по работе с аккумуляторной батареей (Li-pol/Li-ion)

- Используйте только оригинальный зарядный кабель.
- Соблюдайте температурный режим. Батареи должны храниться в заряженном состоянии при температуре от +15 °C до +35 °C при нормальной влажности воздуха. Батареи плохо переносят длительную эксплуатацию при очень высоких (выше +40 °C) и очень низких (ниже -10 °C) температурах окружающей среды. Нельзя оставлять батарею под прямыми солнечными лучами.
- Не разбирайте, не сжигайте, не используйте батареи со следами повреждений.

Технические характеристики

- Модель: HF-1.
- Торговая марка: Aceline.
- Мощность устройства: 2,5 Вт.
- Параметры питания: 5 В ⎓ 1 А.
- Аккумулятор:
  - Тип: Li-ion.
  - Емкость: 1800 мА·ч.
- Воздушный поток: 98 м³/ч.
- Диаметр крыльчатки: 7,2 см.
- Количество лопастей: 4.
- Количество скоростей: 3.
- Уровень шума: 58 дБ.
- Угол наклона: 90°.
- Длина кабеля питания: 30 см.
- Регулировка наклона.
- Функция использования как ручного и настольного вентилятора.
- Степень защиты от пыли и влаги: IPX0.
- Область применения: бытовое.

Комплектация

- Устройство.
- Кабель USB Type-C.
- Руководство по эксплуатации.

Схема устройства

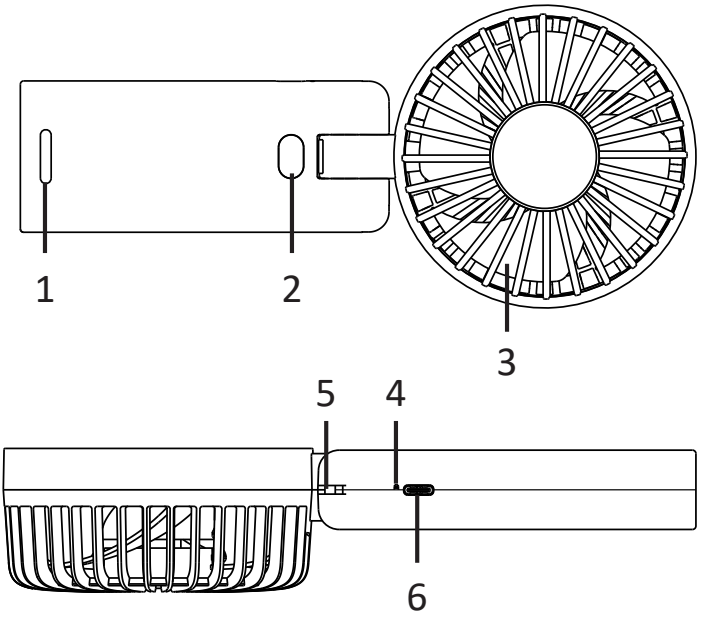

1. Противоскользящая прокладка.
2. Кнопка питания/регулировки скорости.
3. Лопасти вентилятора (крыльчатка).
4. Индикатор работы/статуса батареи.
5. Отверстие для ремешка.
6. Порт зарядки.

Эксплуатация

Статус индикатора

- При низком заряде аккумулятора индикатор быстро мигает.
- В процессе зарядки индикатор медленно мигает.
- По достижении полного заряда аккумулятора, а также во время работы устройства индикатор статично горит.

Кнопка питания/регулировки скорости

При нажатии кнопки устройство начинает работать на низкой скорости. Последующие нажатия увеличивают скорость воздушного потока (доступно три уровня). Четвертое нажатие выключает устройство.

Обслуживание и уход

- Перед чисткой выключите устройство.
- Протрите корпус слегка влажной тканью. Не используйте агрессивные растворы. Не допускайте попадания воды на электрические компоненты или внутрь устройства.

Возможные проблемы и их решения

Проблема	Возможная причина	Решение
Вентилятор не включается	Низкий заряд аккумулятора	Подключите зарядный кабель и заряжайте устройство, пока индикатор не начнет гореть статично
Устройство не заряжается	Поврежден зарядный кабель	Замените кабель на новый, соответствующий характеристикам вентилятора
	Зарядное устройство не соответствует характеристикам устройства и снижает производительность платы управления	Используйте кабель питания и адаптер соответствующие характеристикам вентилятора
Вентилятор издает посторонний шум	Посторонний предмет в механизме вентилятора	Удалите предмет с помощью пинцета или ватной палочки

Правила и условия монтажа, хранения, перевозки (транспортировки), реализации и утилизации

- Устройство не требует какого-либо монтажа или постоянной фиксации.
- Хранение устройства должно производиться в упаковке в отапливаемых помещениях у изготовителя и потребителя при температуре воздуха от +5 °С до +40 °С и относительной влажности воздуха не более 80%. В помещениях не должно быть агрессивных примесей (паров кислот, щелочей), вызывающих коррозию.
- Перевозка устройства должна осуществляться в сухой среде.
- Устройство требует бережного обращения, оберегайте его от воздействия пыли, грязи, ударов, влаги, огня и т.д.
- Реализация устройства должна производиться в соответствии с местным законодательством.
- После окончания срока службы устройства его нельзя выбрасывать вместе с обычным бытовым мусором. Вместо этого оно подлежит сдаче на утилизацию в соответствующий пункт приема электрического и электронного оборудования для последующей переработки и утилизации в соответствии с федеральным или местным законодательством. Обеспечивая правильную утилизацию данного продукта, Вы помогаете сберечь природные ресурсы и предотвращаете ущерб для окружающей среды и здоровья людей, который возможен в случае ненадлежащего обращения. Более подробную информацию о пунктах приема и утилизации данного продукта можно получить в местных муниципальных органах или на предприятии по вывозу бытового мусора.
- При обнаружении неисправности устройства следует немедленно обратиться в авторизованный сервисный центр или утилизировать устройство.

Дополнительная информация

Manufacturer: SHENZHEN JING XIN TAI HOUSEWARE CO., LTD.
201-301, Plant 7, Hong'ao Industrial Park, Intersection of Genyu Road and Nanming Road, Tianliao Community, Yutang Street, Guangming District, Shenzhen City, Guandong Province, P.R. China.

Изготовитель: ШЭНЬЧЖЭНЬ ЦЗИН СИНЬ ТАЙ ХАУСВЭР КО., ЛТД.
201–301, завод 7, промпарк Хунъао, перекресток шоссе Гэнь Юй и Наньмин, коммьюнити Тяньляо, ул. Юйтан, р-н Гуанмин, г. Шэньчжэнь, пров. Гуандун, Китай.

Сделано в Китае.

Импортер в России / уполномоченное изготовителем лицо:
ООО «ДНС Ритейл». 690068, Россия, Приморский край, г. Владивосток, проспект 100-летия Владивостока, дом 155, корпус 3, офис 5.
Адрес электронной почты: dnsretail@dlogistix.com

Товар соответствует требованиям ТР ТС (ЕАЭС).

Спецификации, информация о продукте и его внешний вид могут быть изменены без предварительного уведомления пользователя в целях улучшения качества нашей продукции.

Товар изготовлен (мм.гггг): _____ V.1

Гарантийный талон

SN/IMEI: _____

Дата постановки на гарантию: _____

Производитель гарантирует бесперебойную работу устройства в течение всего гарантийного срока, а также отсутствие дефектов в материалах и сборке. Гарантийный период исчисляется с момента приобретения изделия и распространяется только на новые продукты.
В гарантийное обслуживание входит бесплатный ремонт или замена элементов, вышедших из строя не по вине потребителя в течение гарантийного срока при условии эксплуатации изделия согласно руководству пользователя. Ремонт или замена элементов производится на территории уполномоченных сервисных центров.

Срок гарантии: 12 мес.
Срок эксплуатации: 24 мес.

Актуальный список сервисных центров по адресу:
https://www.dns-shop.ru/service-center/

aceline