aceline

Руководство по эксплуатации

Мясорубка
MG-1500P

Содержание

Назначение устройства **4**

Меры предосторожности **4**

Технические характеристики **5**

Схема устройства **6**

Эксплуатация **7**
Подготовка к использованию 7
Приготовление фарша 7
Приготовление колбасы 8
Приготовление кеббе 9
Реверс 10

Очистка и уход **10**

Возможные проблемы и их решение **10**

Правила и условия монтажа, хранения, перевозки (транспортировки), реализации и утилизации **11**

Дополнительная информация **12**

Уважаемый покупатель!

Благодарим Вас за выбор нашей продукции.
Мы рады предложить Вам изделия и устройства, разработанные и изготовленные в соответствии с высокими требованиями к качеству, функциональности и дизайну. Перед началом эксплуатации внимательно прочитайте данное руководство, в котором содержится важная информация, касающаяся Вашей безопасности, а также рекомендации по правильному использованию продукта и уходу за ним. Позаботьтесь о сохранности настоящего руководства и используйте его в качестве справочного материала при дальнейшей эксплуатации изделия.

Назначение устройства

Мясорубка предназначена для измельчения мяса, а также других видов продуктов.

Меры предосторожности

- Перед подключением устройства к источнику питания убедитесь, что напряжение Вашей домашней электросети соответствует техническим характеристикам устройства.
- Не используйте данное устройство в непосредственной близости от воды. Никогда не подставляйте моторный блок под струю воды и не погружайте его в воду.
- Будьте внимательны при использовании устройства рядом с детьми. Всегда храните его вне досягаемости детей.
- Незамедлительно отключите устройство от электросети в случае его неисправности, а также в случае повреждения шнура питания или вилки. Обратитесь в авторизованный сервисный центр.
- Не разбирайте моторный блок самостоятельно во избежание поражения электрическим током. Обслуживание и ремонт должны производиться только квалифицированными специалистами авторизованного сервисного центра.
- При обнаружении видимых повреждений не используйте устройство. Незамедлительно отключите его от сети и обратитесь в авторизованный сервисный центр.
- Всегда отключайте устройство от сети, когда оно не используется, а также перед очисткой, сборкой и разборкой.
- Перед разборкой дождитесь полной остановки всех движущихся частей.
- Перед подключением к сети убедитесь, что устройство собрано должным образом, и все части надежно зафиксированы.
- Всегда выключайте устройство перед отключением его от сети. Отключайте устройство от сети, держась за вилку — не тяните за шнур питания.
- Не проталкивайте продукты в загрузочную горловину пальцами или другими предметами — используйте только толкатель.
- Соблюдайте осторожность при обращении с ножами устройства, особенно при их извлечении и во время очистки — режущие кромки очень острые.
- Устанавливайте устройство только на ровных и устойчивых поверхностях, не размещайте его на краю стола.

- Используйте только комплектующие, поставляемые вместе с устройством. Использование любых других комплектующих, не рекомендованных производителем, может представлять угрозу для жизни и здоровья, а также лишит Вас права на бесплатное гарантийное обслуживание.
- Не тяните и не перемещайте устройство за шнур. Не сгибайте и не наматывайте шнур вокруг устройства. Также не допускайте, чтобы шнур питания перегибался через край столешницы, касался горячих поверхностей или острых углов.
- Не используйте устройство вне помещений.
- Оберегайте устройство от ударов, падений, вибраций и других механических воздействий.
- Не запускайте устройство без загрузки продукта (на холостом ходу).
- Не оставляйте включенное устройство без присмотра.
- Во избежание перегрева максимальный цикл непрерывной работы не должен превышать 1 минуту. Между циклами работы дайте устройству остыть в течение 1 минуты.
- Устройство не предназначено для использования в коммерческих целях.
- Устройство не предназначено для использования детьми и лицами с ограниченными физическими, сенсорными или умственными способностями, кроме случаев, когда над ними осуществляется контроль другими лицами, ответственными за их безопасность. Не позволяйте детям играть с устройством.

Технические характеристики

- Модель: MG-1500P.
- Торговая марка: Aceline.
- Параметры питания: 220–230 В ~ 50–60 Гц.
- Номинальная мощность: 300 Вт.
- Максимальная мощность: 800 Вт.
- Класс защиты от поражения электрическим током (устройство): II.
- Степень защиты от пыли и влаги: IPX0.
- Тип крепления шнура питания: Y.
- Производительность: 1,5 кг/мин.
- Двойная защита от перегрева и перегрузки: есть.
- Материал корпуса: ABS пластик.
- Материал дисков: металл.
- Материал ножа: нержавеющая сталь.
- Область применения: бытовое.
- Комплектация: устройство, насадка для кеббе, насадка для колбас, перфорированный диск (2 шт), руководство по эксплуатации.

Схема устройства

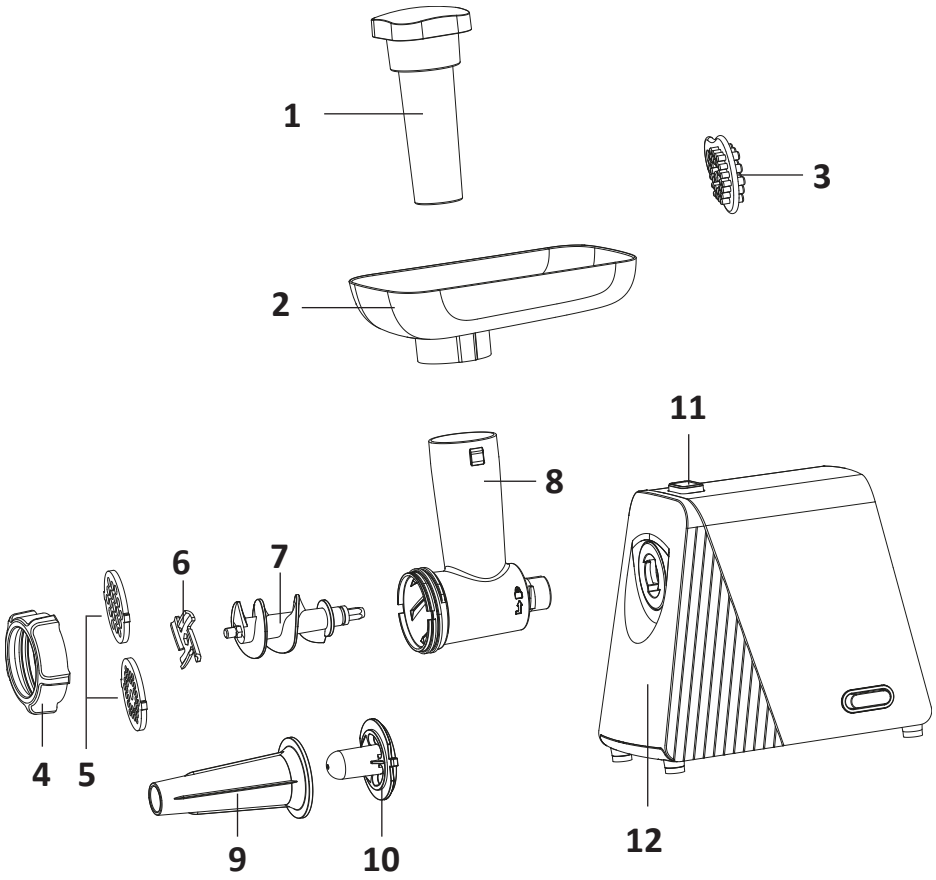

1. Толкатель.
2. Загрузочный лоток.
3. Силиконовый диск для очистки.
4. Прижимная гайка.
5. Перфорированные диски.
6. Нож.
7. Шнек.
8. Загрузочная горловина.
9. Насадка для колбас.
10. Насадка для кеббе.
11. Кнопка-фиксатор загрузочной горловины.
12. Моторный блок.

Эксплуатация

Подготовка к использованию

Перед первым использованием устройства тщательно промойте и высушите все детали, контактирующие с продуктами питания.

Внимание!

- Не используйте устройство для измельчения костей, орехов, а также других твердых продуктов.
- Запрещается перемалывать замороженное мясо. Перед приготовлением фарша мясо необходимо разморозить.
- Устройство оснащено защитой от перегрева, которая автоматически отключает мясорубку в случае перегрева. Если сработала защита и устройство выключилось во время работы, выньте вилку из розетки и дайте устройству полностью остыть (не менее 20 минут).

Приготовление фарша

1. Убедитесь, что устройство отключено от сети, а кнопка питания находится в положении «ВЫКЛ».
2. Установите детали в соответствии с рисунком ниже.

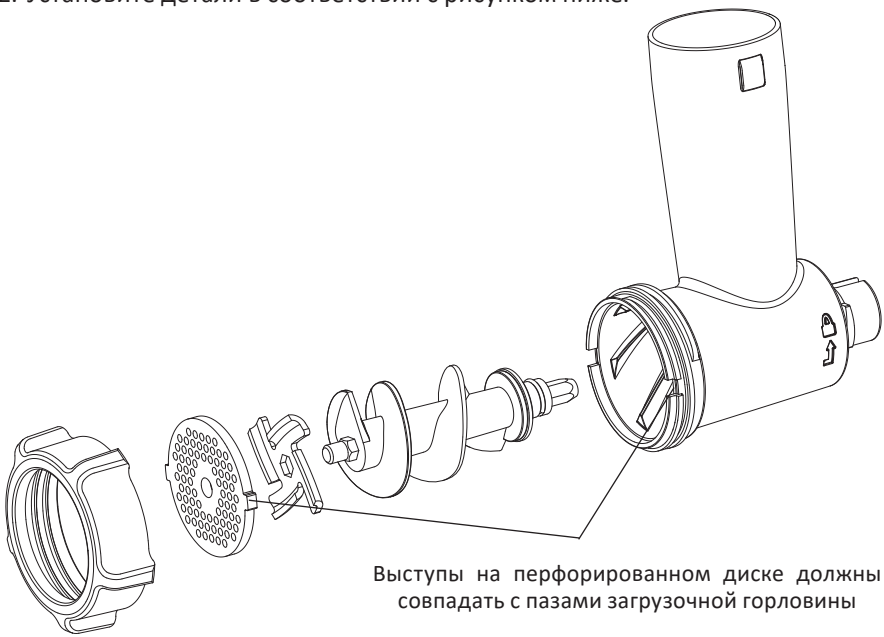

Выступы на перфорированном диске должны совпадать с пазами загрузочной горловины

3. Вставьте собранный блок загрузочной горловины в отверстие для установки и проверните его против часовой стрелки до упора. Чтобы снять загрузочную горловину, нажмите на кнопку-фиксатор, поверните горловину по часовой стрелке и вытащите ее из устройства, потянув на себя.
4. Подключите шнур питания к розетке.

5. Удалите кости, сухожилия, твердые хрящи, разрежьте мясо на небольшие кубики, чтобы они свободно проходили в загрузочную горловину.
6. Помещайте нарезанное на небольшие куски мясо в отверстие в загрузочном лотке и продавливайте их вниз толкателем.
7. Расположите чистую емкость подходящего размера под прижимной гайкой, чтобы фарш, выходящий из мясорубки, попадал в нее.
8. Если загрузочная часть мясорубки забита, выключите устройство и произведите очистку. При необходимости воспользуйтесь функцией «Реверс».
9. По окончании работы переведите кнопку питания в положение «ВЫКЛ», а затем выньте вилку из розетки.

Приготовление колбасы

1. Убедитесь, что устройство отключено от сети, а кнопка питания находится в положении «ВЫКЛ».
2. Установите детали в соответствии с рисунком ниже.

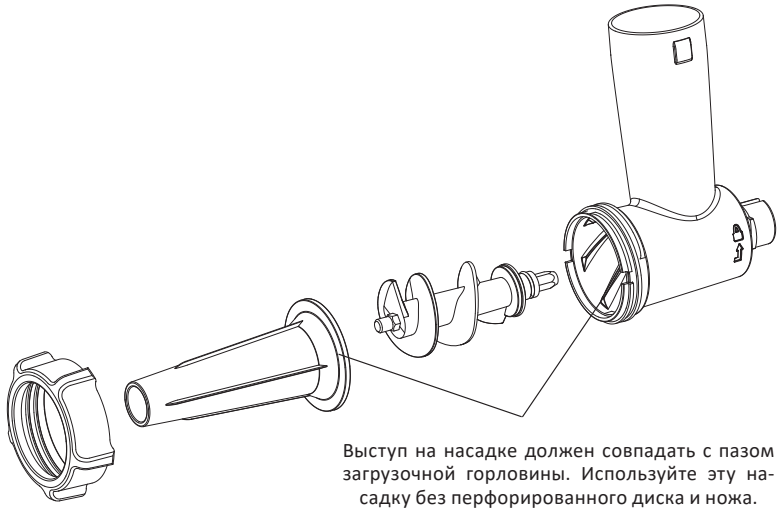

Выступ на насадке должен совпадать с пазом загрузочной горловины. Используйте эту насадку без перфорированного диска и ножа.

3. Вставьте собранный блок загрузочной горловины в отверстие для установки и проверните его против часовой стрелки до упора. Чтобы снять загрузочную горловину, нажмите на кнопку-фиксатор, поверните горловину по часовой стрелке и вытащите ее из устройства, потянув на себя.
4. Подключите шнур питания к розетке.
5. Окуните оболочку для колбасных изделий в теплую воду на 10 минут.
6. Наденьте влажную оболочку поверх насадки для колбас, как показано на рисунке. Завяжите на конце узел. Не закрывайте отверстие для выпуска воздуха на насадке.
7. Поместите фарш в загрузочный лоток.

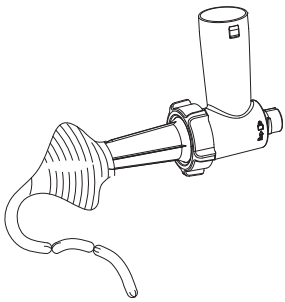

8. Переведите кнопку питания в положение «ВКЛ» и пропустите фарш через мясорубку, осторожно надавливая на толкатель.
9. Сжимайте и перекручивайте оболочку, соблюдая выбранный интервал.
10. По окончании приготовления снимите оболочку с насадки и завяжите узел.
11. По окончании работы переведите кнопку питания в положение «ВЫКЛ», а затем выньте вилку из розетки.

Приготовление кеббе

Кеббе — это традиционное мясное блюдо восточной кухни. Кеббе называют мясными пирожками, колбасами или котлетами с начинкой. Для приготовления кеббе предварительно подготовьте фарш.

1. Убедитесь, что устройство отключено от сети, а кнопка питания находится в положении «ВЫКЛ».
2. Установите детали в соответствии с рисунком ниже.

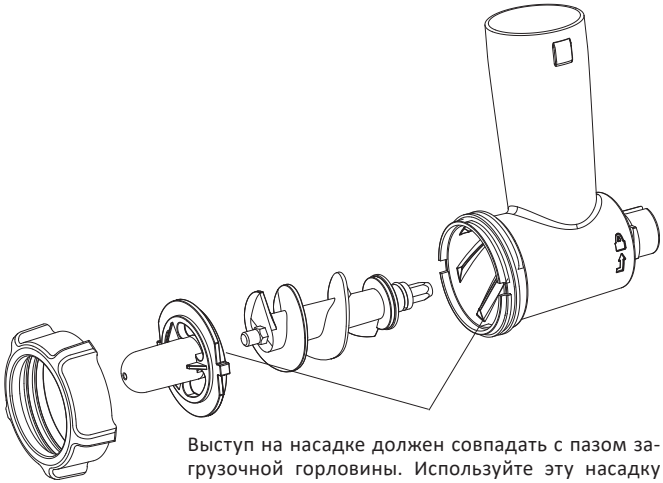

Выступ на насадке должен совпадать с пазом загрузочной горловины. Используйте эту насадку без перфорированного диска и ножа.

3. Вставьте собранный блок загрузочной горловины в отверстие для установки и проверните его против часовой стрелки до упора. Чтобы снять загрузочную горловину, нажмите на кнопку-фиксатор, поверните горловину по часовой стрелке и вытащите ее из устройства, потянув на себя.
4. Включите мясорубку и пропустите смесь для кеббе через загрузочную горловину.
5. Расположите чистую емкость подходящего размера под прижимной гайкой, чтобы кеббе попадало в нее.
6. По окончании работы переведите кнопку питания в положение «ВЫКЛ», а затем выньте вилку из розетки.

Реверс

1. Если механизм мясорубки заклинило, немедленно выключите устройство, а затем включите реверс, переведя кнопку питания в положение « ↻ » на некоторое время.
2. Переведите кнопку питания из положения « ↻ » в положение «ВКЛ». Проверьте, устранилась ли проблема.
3. Если механизм все еще неисправен, повторите описанные выше действия, пока проблема не устранится.

Очистка и уход

Примечание: рекомендуется очищать мясорубку сразу же после использования.

1. Выключите устройство и отключите от электросети.
2. Извлеките толкатель и снимите загрузочный лоток. Отсоедините загрузочную горловину от моторного блока. Чтобы снять загрузочную горловину, нажмите на кнопку-фиксатор, поверните горловину по часовой стрелке и вытащите ее из устройства, потянув на себя.
3. Открутите прижимную гайку и извлеките все съемные детали (нож, шнек, перфорированный диск и т.п.).
4. Промойте детали в теплой мыльной воде. При необходимости используйте силиконовый диск для очистки (входит в комплект). Наденьте перфорированный диск на силиконовый диск для очистки, затем промойте его в мыльной воде.
5. Ополосните детали в чистой воде и сразу высушите их.
6. Протрите моторный блок устройства слегка влажной тканью. Не используйте абразивные или агрессивные моющие средства.
7. Перед хранением убедитесь, что устройство и все детали полностью сухие.

Внимание!

- Съемные детали не предназначены для мытья в посудомоечной машине.
- Во избежание возникновения короткого замыкания не погружайте корпус или шнур питания устройства в воду.

Возможные проблемы и их решение

Проблема	Причина	Решение
Устройство не работает	Отсутствие питания	Убедитесь, что устройство подключено к электросети
Специфический запах при первом включении	Устройство новое	Это нормальное явление. Запах должен исчезнуть после нескольких использований
Внезапная остановка во время работы	Слишком низкое напряжение	Проверьте, не слишком ли низкое напряжение
	Загружено чрезмерное количество продуктов	Отключите питание и удалите излишки продуктов
	Устройство перегрелось	Дайте устройству остыть в течение 30–60 минут

Проблема	Причина	Решение
Во время работы устройство издает сильный шум	Мясорубка собрана неправильно	Отключите устройство и соберите заново, следуя инструкциям в разделе «Эксплуатация»
	Неисправность моторного блока	Обратитесь в авторизованный сервисный центр

Правила и условия монтажа, хранения, перевозки (транспортировки), реализации и утилизации

- Правила и условия монтажа устройства описаны в разделе «Эксплуатация» данного руководства по эксплуатации.
- Хранение устройства должно производиться в упаковке в отапливаемых помещениях у изготовителя и потребителя при температуре воздуха от +5 °С до +40 °С и относительной влажности воздуха не более 80%. В помещениях не должно быть агрессивных примесей (паров кислот, щелочей), вызывающих коррозию.
- Перевозка устройства должна осуществляться в сухой среде.
- Устройство требует бережного обращения, оберегайте его от воздействия пыли, грязи, ударов, влаги, огня и т.д.
- Реализация устройства должна производиться в соответствии с местным законодательством.
- После окончания срока службы устройства его нельзя выбрасывать вместе с обычным бытовым мусором. Вместо этого оно подлежит сдаче на утилизацию в соответствующий пункт приема электрического и электронного оборудования для последующей переработки и утилизации в соответствии с федеральным или местным законодательством. Обеспечивая правильную утилизацию данного продукта, Вы помогаете сберечь природные ресурсы и предотвращаете ущерб для окружающей среды и здоровья людей, который возможен в случае ненадлежащего обращения. Более подробную информацию о пунктах приема и утилизации данного продукта можно получить в местных муниципальных органах или на предприятии по вывозу бытового мусора.
- При обнаружении неисправности устройства следует немедленно обратиться в авторизованный сервисный центр или утилизировать устройство.

Дополнительная информация

Изготовитель: Чжэцзян Ланьбао Электрикал Эпплайенс Ко., Лтд.
№899, восточное шоссе Каифа, Чжоусян, г. Цыси, Нинбо, пров. Чжэцзян, Китай.
Manufacturer: Zhejiang Lanbao Electrical Appliance Co.,Ltd.
No.899, East Kaifa Rd, Zhouxiang Town, Cixi City, Ningbo, Zhejiang, CHINA.

Сделано в Китае.

Импортер в России / уполномоченное изготовителем лицо: ООО «ДНС Ритейл».
690068, Россия, Приморский край, г. Владивосток, проспект 100-летия Владивостока, дом 155, корпус 3, офис 5.
Адрес электронной почты: dnsretail@mail.dlogistix.com

Товар соответствует требованиям ТР ТС (ЕАЭС).

Спецификации, информация о продукте и его внешний вид могут быть изменены без предварительного уведомления пользователя в целях улучшения качества нашей продукции.

Товар изготовлен (мм.гггг):_____v.2

Гарантийный талон

SN/IMEI: _____

Дата постановки на гарантию: _____

Производитель гарантирует бесперебойную работу устройства в течение всего гарантийного срока, а также отсутствие дефектов в материалах и сборке. Гарантийный период исчисляется с момента приобретения изделия и распространяется только на новые продукты.
В гарантийное обслуживание входит бесплатный ремонт или замена элементов, вышедших из строя не по вине потребителя в течение гарантийного срока при условии эксплуатации изделия согласно руководству пользователя. Ремонт или замена элементов производится на территории уполномоченных сервисных центров.

Срок гарантии: 24 мес.
Срок эксплуатации: 36 мес.

Актуальный список сервисных центров по адресу:
https://www.dns-shop.ru/service-center/

Гарантийные обязательства и бесплатное сервисное обслуживание не распространяются на перечисленные ниже принадлежности, входящие в комплектность товара, если их замена не связана с разборкой изделия:

- Элементы питания (батарейки) для ПДУ (Пульт дистанционного управления).
- Соединительные кабели, антенны и переходники для них, наушники, микрофоны, устройства «HANDS-FREE»; носители информации различных типов, программное обеспечение (ПО) и драйверы, поставляемые в комплекте (включая, но не ограничиваясь ПО, предустановленным на накопитель на жестких магнитных дисках изделия), внешние устройства ввода-вывода и манипуляторы.
- Чехлы, сумки, ремни, шнуры для переноски, монтажные приспособления, инструменты, документацию, прилагаемую к изделию.
- Расходные материалы и детали, подвергающиеся естественному износу.

Производитель не несет гарантийных обязательств в следующих случаях:

- Истек Гарантийный срок.
- Если изделие, предназначенное для личных (бытовых, семейных) нужд, использовалось для осуществления предпринимательской деятельности, а также в иных целях, не соответствующих его прямому назначению.
- Производитель не несет ответственности за возможный материальный, моральный и иной вред, понесенный владельцем изделия и/или третьими лицами, вследствие нарушения требований руководства пользователя при использовании, несоблюдения рекомендаций по установке и обслуживанию изделия, правил подключения (короткие замыкания, возникшие также в результате воздействия несоответствующего сетевого напряжения, как на само изделие, так и на изделия, сопряженные с ним), хранении и транспортировки изделия.
- Все случаи механического повреждения: сколы, трещины, деформации, следы ударов, вмятины, замятия и др., полученные в процессе эксплуатации изделия.
- Имеются следы сторонней модификации, несанкционированного ремонта лицами, не уполномоченными для проведения таких работ. Если дефект вызван изменением конструкции или схемы изделия, подключением внешних устройств, не предусмотренных Производителем, использованием устройства, не имеющего сертификата соответствия согласно местному законодательству.
- Если дефект изделия вызван действием непреодолимой силы (природных стихий, пожаров, наводнений, землетрясений, бытовых факторов и прочих ситуаций, не зависящих от Производителя), либо действиями третьих лиц, которые Производитель не мог предвидеть.
- Дефект вызван попаданием внутрь изделия посторонних предметов, инородных тел, веществ, жидкостей, насекомых или животных, воздействием агрессивных сред, высокой влажности, высоких температур, которые привели к полному или частичному выходу из строя изделия.
- Отсутствует или не соответствует идентификация изделия (серийный номер). Если повреждения (недостатки) вызваны воздействием вредоносного программного обеспечения; установкой, сменой или удалением паролей (кодов), приведшим к отсутствию доступа к программным ресурсам изделия, без возможности их сброса/восстановления, ввиду отсутствия предоставления данной услуги поставщиком ПО.
- Если дефекты работы вызваны несоответствием стандартам или техническим регламентам питающих, кабельных, телекоммуникационных сетей, мощности радиосигнала, в том числе из-за особенностей рельефа и других подобных внешних факторов, использования изделия на границе или вне зоны действия сети.
- Если повреждения вызваны использованием нестандартных (неоригинальных) и/или некачественных (поврежденных) расходных материалов, принадлежностей, запасных частей, элементов питания, носителей информации различных типов (включая CD, DVD диски, карты памяти, SIM-карты, картриджи).
- Если недостатки вызваны получением, установкой и использованием несовместимого контента (мелодии, графика, видео и другие файлы, приложения Java и подобные им программы).
- На ущерб, причиненный другому оборудованию, работающему в сопряжении с данным изделием.

aceline