aceline

Руководство по эксплуатации

Триммер
MG-5001

Содержание

Назначение устройства **3**
Меры предосторожности **3**
Рекомендации по работе с аккумуляторной батареей (Li-pol/Li-ion) **4**
Технические характеристики **6**
Комплектация **6**
Схема устройства **7**
Инструкция по эксплуатации **8**
Зарядка устройства 8
Дисплей 8
Порядок работы 9
Подсветка 9
Дорожная блокировка 9
Установка и снятие насадок 9
Установка и снятие насадки-гребня 9
Стрижка бороды/усов / волос на голове 9
Стрижка бакенбард 10
Чистовое бритье 10
Удаление волос в носу и ушах 10
Удаление волос на теле 10
Очистка и уход **10**
Смазка лезвий 10
Правила и условия монтажа, хранения, перевозки (транспортировки), реализации и утилизации **11**
Дополнительная информация **12**

Уважаемый покупатель!

Благодарим Вас за выбор нашей продукции.
Мы рады предложить Вам изделия и устройства, разработанные и изготовленные в соответствии с высокими требованиями к качеству, функциональности и дизайну. Перед началом эксплуатации внимательно прочитайте данное руководство, в котором содержится важная информация, касающаяся Вашей безопасности, а также рекомендации по правильному использованию продукта и уходу за ним. Позаботьтесь о сохранности настоящего руководства и используйте его в качестве справочного материала при дальнейшей эксплуатации изделия.

Назначение устройства

Устройство предназначено для бритья и стрижки бороды и усов, а также волос на теле.

Меры предосторожности

- Используйте устройство только по назначению.
- Не оставляйте включенное устройство без присмотра.
- Не используйте устройство при обнаружении видимых повреждений и незамедлительно обратитесь в авторизованный сервисный центр при их выявлении.
- Не размещайте устройство и кабель для зарядки вблизи горячих поверхностей.
- Не пользуйтесь устройством с поврежденным лезвием или насадкой-гребнем — это может привести к травме.
- Используйте только комплектующие, поставляемые вместе с устройством. Использование любых других комплектующих может представлять угрозу для жизни и здоровья, а также лишит Вас права на бесплатное гарантийное обслуживание.
- Не тяните и не перемещайте устройство за кабель. Не сгибайте и не наматывайте кабель вокруг устройства.
- Не производите никаких изменений в конструкции устройства. Обслуживание и ремонт должны производиться только квалифицированными специалистами авторизованного сервисного центра.
- Оберегайте устройство от ударов, падений, вибраций и других механических воздействий.
- Не используйте устройство на поврежденной коже.
- Не прикасайтесь к кабелю питания и устройству мокрыми руками во время зарядки. Не используйте устройство в душе или в непосредственной близости от источника воды при подключении к сети.
- Устройство способно выдерживать краткосрочные погружения в воду, его также можно использовать в душе, промывать водой.
- Устройство не предназначено для использования детьми и лицами с ограниченными физическими, сенсорными или умственными способностями, кроме случаев, когда над ними осуществляется контроль другими лицами, ответственными за их безопасность. Не позволяйте детям играть с устройством.
- Устройство не предназначено для использования в коммерческих целях.

Рекомендации по работе с аккумуляторной батареей (Li-pol/Li-ion)

Уважаемый пользователь, обращаем Ваше внимание, что данное устройство использует в своем составе аккумулятор на основе лития в качестве источника питания. Внимательно ознакомьтесь с нижеуказанной информацией, она поможет Вам продлить срок службы Вашего аккумулятора и предотвратить нежелательные последствия при его эксплуатации.

Естественный износ АКБ

При длительном хранении и использовании устройства аккумулятор (далее по тексту — «АКБ») имеет свойство терять заряд и емкость. После 300 циклов заряда-разряда (примерно год использования устройства) емкость АКБ может снизиться до 80% от номинальной. Емкость АКБ после 400 заряд-разрядных циклов может снизиться до 60% от номинальной емкости. Частичное снижение емкости в указанных пределах и временных периодах — это естественный износ АКБ, который не является дефектом.

Емкость аккумулятора и количество циклов заряда-разряда

АКБ теряет заряд, даже если она хранится отдельно от устройства. Саморазряд составляет около 5% в месяц. АКБ по своему строению недолговечны и постоянно деградируют вне зависимости от того, эксплуатируются они или нет. Данная деградация тем интенсивней, чем выше температура, и чем дальше величина заряда от «оптимального» (с точки зрения сохранности), который принято считать равным 40%. Другими словами, если АКБ не используется, то имеет смысл держать заряд на уровне 40–50%.

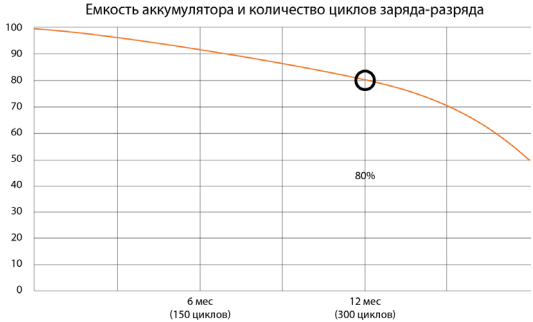

Используйте только оригинальное зарядное устройство

Способность заряда/разряда батареи управляется встроенным в нее контроллером. Крайне противопоказаны принудительные режимы «быстрой зарядки» во внешних зарядных устройствах для Li-ion, т. к. токи заряда и разряда ограничены.
У Li-ion батарей отсутствует так называемый «эффект памяти». Начинать разряжать/заряжать аккумуляторы можно с любого уровня заряда.
В большинстве устройств стоит ограничение по степени заряда/разряда — контроллер может не позволить заряжать аккумулятор, если, например, заряд уже больше 90%. Также он не позволит полностью разрядить аккумулятор, препятствуя выходу из строя элементов. Даже если работа устройства осуществляется посредством электрической сети, хотя бы раз в месяц Li-ion батарея должна проходить полный цикл заряда/разряда (до появления сообщения «о разрядке батареи»). Нельзя доводить батарею до полной разрядки. Li-ion аккумулятор быстро деградирует при длительном хранении в разряженном состоянии. Если это все-таки произошло, сразу же установите его на зарядку. Если батарея находится в разряженном состоянии 2 недели и более, то происходит необратимый процесс потери емкости в элементах батареи, следствием чего является выход из строя самой батареи.

Соблюдайте температурный режим

Батареи должны храниться в заряженном состоянии при температуре от +15 °C до +35 °C при нормальной влажности воздуха. Батареи плохо переносят длительную эксплуатацию при очень высоких (выше 40 °C) и очень низких (ниже -10 °C) температурах окружающей среды. Нельзя оставлять батарею под прямыми солнечными лучами.

Не разбирайте, не сжигайте, не используйте батареи со следами повреждений

Ни в коем случае нельзя самостоятельно разбирать батареи и заряжать их элементы. В целях ремонта или обслуживания обращайтесь в специализированные сервис-центры.
Прокол элементов или смятие могут привести к внутреннему короткому замыканию с последующим возгоранием и взрывом. Расплавление лития от высокой температуры также может привести к взрыву. При разгерметизации внутрь элемента может попасть вода или сконденсироваться атмосферная влага, что способно привести к реакции с выделением водорода и возгоранию. Посмотреть текущее состояние батареи Вы можете, например, на индикаторе состояния батареи, который есть практически в каждом устройстве (уточните его местонахождение и принцип работы при покупке).
Внимание!

- Будьте осторожны, поврежденные батареи могут выделять вредные вещества.
- Если батарея сменная (съемная), при обнаружении проблем с ее работоспособностью следует обратиться в сервисный центр (см. гарантийный срок в гарантийном талоне). Если батарея несъемная (АКБ является неотъемлемой частью устройства), гарантия действует как на само устройство.

- Необходимо также обратиться в сервисный центр. Чем раньше Вы отдадите неисправную батарею в ремонт, тем больше вероятность, что она может быть восстановлена с наименьшими затратами.
- Время работы аккумулятора зависит от многих других факторов, действительное время работы может не совпадать с указанным.
- Аккумулятор допускает ограниченное число циклов зарядки и по прошествии некоторого времени может потребовать замены (условия ограниченной гарантии на аккумулятор смотрите в гарантийном талоне). Время работы аккумулятора зависит от режима использования и настроек.

Технические характеристики

- Модель: MG-5001.
- Торговая марка: Aceline.
- Параметры питания: 5 В ⎓ 1 А.
- Максимальная мощность: 5 Вт.
- Время зарядки: 120 мин.
- Время автономной работы: 120 мин.
- Аккумулятор: Li-ion, 1200 мА·ч.
- Разъем для зарядки: USB Type-C.
- Скорость мотора: 6000 / 6500 / 7000 об/мин.
- Класс защиты от поражения эл. током: III.
- Степень защиты от влаги: IPX6.
- Область применения: бытовое.

Комплектация

- Устройство.
- Кабель USB Type-C.
- Насадка-триммер для волос с 5 насадками-гребнями (1/3/6/9/12 мм).
- Узкая насадка для дизайна.
- Насадка для чистового бритья.
- Насадка-триммер для носа и ушей.
- Бритвенная головка для тела.
- Подставка для хранения.
- Масло для смазки.
- Щеточка для чистки.
- Руководство по эксплуатации.

Схема устройства

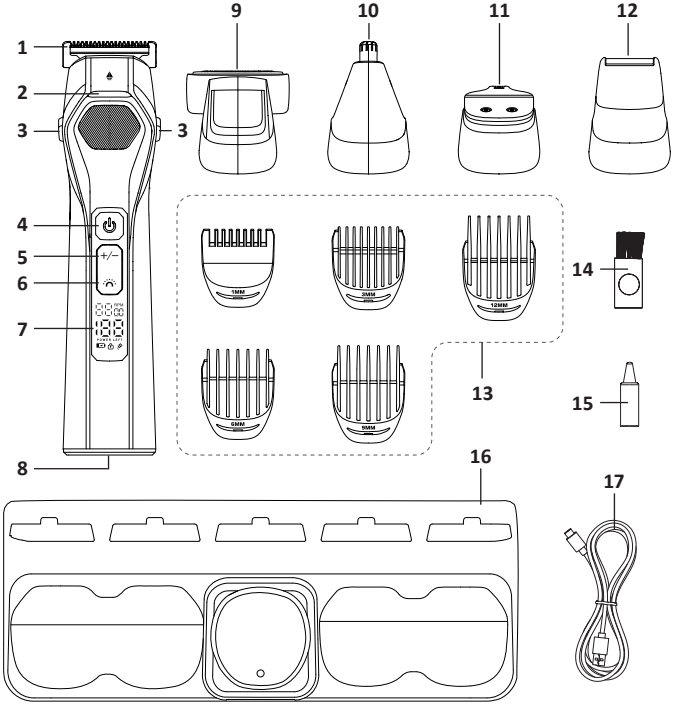

1. Насадка-триммер для волос.
2. Подсветка.
3. Кнопки фиксации насадок.
4. Кнопка питания.
5. Кнопка увеличения/уменьшения скорости мотора.
6. Кнопка включения/выключения подсветки.
7. Дисплей.
8. Разъем для зарядки.
9. Бритвенная головка для тела.
10. Насадка-триммер для носа и ушей.
11. Насадка для дизайна.
12. Насадка для чистового бритья.
13. Насадки-гребни (1/3/6/9/12 мм)
14. Щеточка для чистки.
15. Масло для смазки.
16. Подставка для хранения.
17. Кабель USB Type-C.

Инструкция по эксплуатации

Зарядка устройства

Внимание! Перед первым использованием полностью зарядите устройство. Время зарядки составляет около 2 часов.

1. Убедитесь, что устройство выключено.
2. Вставьте один конец кабеля USB (в комплекте) в разъем для зарядки на триммере, а другой конец подключите к адаптеру (не входит в комплект) и вставьте его в розетку. Во время зарядки на дисплее будет гореть красный индикатор « » , а индикатор остатка заряда батареи будет переливаться.
3. По достижении полного заряда батареи индикатор « » погаснет, и будет отображаться число «100».
4. В случае недостаточного заряда батареи загорится красный индикатор « ».

Примечания

- Если Вы не пользовались триммером длительное время, то перед последующим использованием полностью зарядите устройство.
- Для продления срока службы аккумулятора полностью разряжайте его, а затем полностью заряжайте в течение 2 часов раз в полгода.

Дисплей

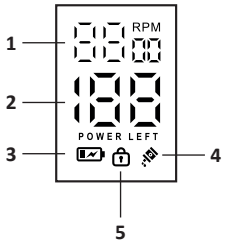

1. Индикатор скорости мотора (об/мин).
2. Индикатор остатка заряда батареи.
3. Индикатор низкого заряда батареи.
4. Индикатор необходимости смазки лезвий.
5. Индикатор дорожной блокировки.

Порядок работы

Примечания

- Волосы на бороде, усах и бакенбардах должны быть сухими.
- Не используйте лосьоны и другие подобные продукты перед удалением волос / стрижкой триммером.
- Снимите насадку-гребень, если Вы проводите детальную проработку бакенбард, стрижете волосы на загривке или подравниваете бороду со стороны шеи.

1. Нажмите кнопку питания « ⏻ », чтобы включить устройство. Устройство начнет работу, загорится дисплей. На дисплее отобразится уровень заряда батареи и скорость вращения мотора.
2. При необходимости измените скорость мотора с помощью кнопки « +/– ». Скорость будет изменяться по кругу, соответствующее значение отобразится на дисплее.
3. Чтобы выключить триммер, нажмите кнопку « ⏻ ». В течение некоторого времени на дисплее будет отображаться остаток заряда батареи.

Подсветка

Чтобы включить или выключить подсветку триммера, нажимайте кнопку « 🌥 ».

Дорожная блокировка

- Для включения дорожной блокировки зажмите кнопку питания « ⏻ », пока не замигает индикатор блокировки « 🔒 ». Устройство заблокировано. Через некоторое время индикатор погаснет.
- Зажмите кнопку « ⏻ » повторно, чтобы разблокировать устройство. На дисплее будет отображаться обратный отсчет до разблокировки. После этого индикатор « 🔒 » погаснет, а устройство начнет работу.

Установка и снятие насадок

Внимание! Убедитесь, что устройство выключено, прежде чем снимать или устанавливать насадку.

Чтобы снять насадку, нажмите и удерживайте кнопки фиксации, расположенные по бокам триммера. Для установки насадки вставьте ее в триммер до щелчка.

Установка и снятие насадки-гребня

Внимание! Убедитесь, что устройство выключено, прежде чем снимать или устанавливать насадку.

1. Совместите гребень с насадкой-триммером и зафиксируйте его до щелчка.
2. Чтобы снять гребень, возьмите его за выступ на нижней части и потяните вверх.

Стрижка бороды/усов / волос на голове

1. Наденьте нужную насадку-гребень на триммер.
   Примечание: если Вы пользуетесь триммером впервые, используйте сначала гребень большего размера.
2. Включите устройство.

3. Аккуратно прижмите триммер к коже. Выполняйте стрижку движениями по направлению к краю бороды/усов, в области шеи — от бороды.

Примечание: если в процессе стрижки на насадке скапливаются волосы, выключите устройство, снимите насадку и промойте под водой или удалите волоски щеточкой.

Стрижка бакенбард

Начните с линии бакенбард, слегка касаясь лезвиями кожи. Делайте движения по направлению к краю бакенбард.

Чистовое бритье

- Насадка для чистового бритья предназначена для тщательного бритья участков вокруг бороды/усов/бакенбардов.
- Держите триммер под углом 45° так, чтобы лезвие слегка касалось лица.
- Брейте короткими точными движениями.
- Для облегчения бритья слегка натяните кожу.

Удаление волос в носу и ушах

Аккуратно вставьте триммер в нос или ухо. Выполняйте поступательные движения с равным промежутком времени, при этом аккуратно вращая триммер.
Внимание! Не вводите триммер глубже, чем на 6 мм в ноздрю или ухо.

Удаление волос на теле

Установите насадку для волос на теле, аккуратно прижмите триммер к коже, ведите его против роста волос, слегка натягивая кожу свободной рукой для лучшего скольжения.

Очистка и уход

- Очистите триммер от волос с помощью щетки, входящей в комплект. Промойте съемные части устройства в теплой воде.
  Примечание: к съемным частям относятся насадки и гребни.
- Протрите корпус устройства слегка влажной мягкой тканью.
- Не используйте абразивные чистящие средства, химикаты или металлические губки во избежание повреждения поверхности устройства.
- Перед очисткой и обслуживанием устройства убедитесь, что оно выключено.
- Прежде чем заряжать устройство после очистки, убедитесь, что разъем для зарядки сухой.

Смазка лезвий

При появлении оранжевого индикатора «  » необходимо смазать лезвия маслом для обеспечения нормальной и продолжительной работы устройства
После очистки нанесите на лезвие 2–3 капли масла для смазки и включите устройство для его распределения, затем удалите излишки масла салфеткой.

Правила и условия монтажа, хранения, перевозки (транспортировки), реализации и утилизации

- Устройство не требует какого-либо монтажа или постоянной фиксации.
- Хранение устройства должно производиться в упаковке в отапливаемых помещениях у изготовителя и потребителя при температуре воздуха от +5 °С до +40 °С и относительной влажности воздуха не более 80%. В помещениях не должно быть агрессивных примесей (паров кислот, щелочей), вызывающих коррозию.
- Перевозка устройства должна осуществляться в сухой среде.
- Устройство требует бережного обращения, оберегайте его от воздействия пыли, грязи, ударов, влаги, огня и т.д.
- Реализация устройства должна производиться в соответствии с местным законодательством.
- После окончания срока службы изделия его нельзя выбрасывать вместе с обычным бытовым мусором. Вместо этого оно подлежит сдаче на утилизацию в соответствующий пункт приема электрического и электронного оборудования для последующей переработки и утилизации в соответствии с федеральным или местным законодательством. Обеспечивая правильную утилизацию данного продукта, Вы помогаете сберечь природные ресурсы и предотвращаете ущерб для окружающей среды и здоровья людей, который возможен в случае ненадлежащего обращения. Более подробную информацию о пунктах приема и утилизации данного продукта можно получить в местных муниципальных органах или на предприятии по вывозу бытового мусора.
- При обнаружении неисправности устройства следует немедленно обратиться в авторизованный сервисный центр или утилизировать устройство.

Дополнительная информация

Изготовитель: ВЭНЬЧЖОУ ЧУАНЬЯН ЭЛЕКТРИК ЭППЛАЙЕНС КО., ЛТД.
Шоссе Хуачэн №12, промпарк Сяньянь, р-н Оухай, г. Вэньчжоу, пров. Чжэцзян, Китай.

Сделано в Китае.

Manufacturer: WENZHOU CHUANYANG ELECTRIC APPLIANCE CO., LTD.
No.12 Huacheng Road, Xianyan Industrial Park, Ouhai District, Wenzhou City, Zhejiang Province, China.

Импортер в России / уполномоченное изготовителем лицо: ООО «ДНС Ритейл».
690068, Россия, Приморский край, г. Владивосток, проспект 100-летия Владивостока, дом 155, корпус 3, офис 5.
Адрес электронной почты: dnsretail@mail.dlogistix.com

Товар соответствует требованиям ТР ТС (ЕАЭС).

Спецификации, информация о продукте и его внешний вид могут быть изменены без предварительного уведомления пользователя в целях улучшения качества нашей продукции.

EAC

Товар изготовлен (мм.гггг): _____ V.1

Гарантийный талон

SN/IMEI: _____

Дата постановки на гарантию: _____

Производитель гарантирует бесперебойную работу устройства в течение всего гарантийного срока, а также отсутствие дефектов в материалах и сборке. Гарантийный период исчисляется с момента приобретения изделия и распространяется только на новые продукты.
В гарантийное обслуживание входит бесплатный ремонт или замена элементов, вышедших из строя не по вине потребителя в течение гарантийного срока при условии эксплуатации изделия согласно руководству пользователя. Ремонт или замена элементов производится на территории уполномоченных сервисных центров.

Срок гарантии: 12 мес.
Срок эксплуатации: 24 мес.

Актуальный список сервисных центров по адресу:
https://www.dns-shop.ru/service-center/

Гарантийные обязательства и бесплатное сервисное обслуживание не распространяются на перечисленные ниже принадлежности, входящие в комплектность товара, если их замена не связана с разборкой изделия:

- Элементы питания (батарейки) для ПДУ (Пульт дистанционного управления).
- Соединительные кабели, антенны и переходники для них, наушники, микрофоны, устройства «HANDS-FREE»; носители информации различных типов, программное обеспечение (ПО) и драйверы, поставляемые в комплекте (включая, но не ограничиваясь ПО, предустановленным на накопитель на жестких магнитных дисках изделия), внешние устройства ввода-вывода и манипуляторы.
- Чехлы, сумки, ремни, шнуры для переноски, монтажные приспособления, инструменты, документацию, прилагаемую к изделию.
- Расходные материалы и детали, подвергающиеся естественному износу.

aceline