aceline

Руководство по эксплуатации

Аккумуляторная цепная мини-пила
OBS CCSBL15/20

Содержание

Назначение устройства **4**

Меры предосторожности **4**
Безопасность на рабочем месте 4
Личная безопасность 4
Электробезопасность 5
Перечень критических отказов 5
Возможные ошибочные действия персонала 5
Срок службы изделия 5
Критерии предельных состояний 5
Правильное использование инструмента 6
Рекомендации по работе с аккумуляторной батареей (Li-pol/Li-ion) 6

Технические характеристики **8**

Комплектация **8**

Схема устройства **9**

Сборка **10**
Заправка маслом 12

Эксплуатация аккумулятора **12**
Установка 12
Снятие 12
Зарядка аккумулятора 13
Технические характеристики 15

Эксплуатация **16**
Запуск/остановка работы 16
Рекомендации по использованию 16

Очистка и уход **17**
После каждого использования 17
Каждые восемь часов работы 17

Возможные проблемы и их решения **18**

Правила и условия монтажа, хранения, перевозки (транспортировки), реализации и утилизации **19**

Дополнительная информация **20**

Уважаемый покупатель!

Благодарим Вас за выбор нашей продукции.
Мы рады предложить Вам изделия и устройства, разработанные и изготовленные в соответствии с высокими требованиями к качеству, функциональности и дизайну. Перед началом эксплуатации внимательно прочитайте данное руководство, в котором содержится важная информация, касающаяся Вашей безопасности, а также рекомендации по правильному использованию продукта и уходу за ним. Позаботьтесь о сохранности настоящего руководства и используйте его в качестве справочного материала при дальнейшей эксплуатации изделия.

Назначение устройства

Аккумуляторная цепная мини-пила — портативная электромеханическая пила, работающая от аккумулятора, предназначенная для резки (распила) древесины, в качестве режущего элемента выступает цепь.

Меры предосторожности

Безопасность на рабочем месте

- Рабочее место должно быть хорошо освещенным и содержаться в чистоте. Беспорядок или неосвещенные участки рабочего места могут привести к несчастным случаям.
- Не работайте с этим электроинструментом в помещении, в котором находятся горючие жидкости, воспламеняющиеся газы или пыль. Во время эксплуатации, а также при включении и выключении инструмент вырабатывает искры, что может привести к воспламенению пыли или паров.
- Во время работы с электроинструментом не допускайте близко к Вашему рабочему месту детей и посторонних лиц. Вы можете потерять контроль над электроинструментом.
- Не используйте данный инструмент вблизи легковоспламеняющихся и взрывчатых веществ, при высоком уровне влажности, во время дождя, а также на расстоянии менее, чем 5 метров от посторонних лиц.
- Работайте только при дневном свете или при хорошем искусственном освещении.

Личная безопасность

- Будьте внимательными, следите за тем, что Вы делаете, и продуманно начинайте работу с электроинструментом. Не пользуйтесь электроинструментом в усталом состоянии или если Вы находитесь под воздействием лекарственных препаратов, в состоянии алкогольного или наркотического опьянения. Один момент невнимательности при работе с электроинструментом может привести к серьезным травмам.
- Применение средств индивидуальной защиты (маски, обуви на нескользящей подошве, защитного шлема или средств защиты органов слуха) в зависимости от вида работы электроинструмента снижает риск получения травм.
- Носите подходящую рабочую одежду. Не носите широкую одежду и украшения. Держите волосы, одежду и рукавицы вдали от движущихся частей.

- Предотвращайте непреднамеренное включение электроинструмента. Перед подключением электроинструмента к электропитанию и/или к аккумулятору убедитесь, что устройство выключено. Не держите подключаемый инструмент за переключатель.
- Убирайте установочный инструмент или гаечные ключи до включения электроинструмента. Инструмент или ключ, находящийся во вращающейся части электроинструмента, может привести к травмам.
- Не принимайте неестественную позу для работы с инструментом. Всегда занимайте устойчивое положение и держите равновесие. Благодаря этому Вы можете лучше контролировать электроинструмент в непредвиденных ситуациях.
- При потере электропитания или другом самопроизвольном выключении электроинструмента немедленно выключите устройство. Если при потере напряжения электроинструмент остался включенным, то при возобновлении подачи питания он самопроизвольно заработает, что может привести к причинению вреда здоровью пользователя и/или материальному ущербу.
- Несоблюдение правил эксплуатации, а также техники безопасности может привести к поражению электрическим током, возгоранию и/или серьезным травмам. Производитель и его уполномоченные представители не несут ответственности за повреждения, вызванные использованием инструмента с несоблюдением требований данного руководства.

Электробезопасность

- Предотвращайте телесный контакт с заземленными поверхностями (с трубами, элементами отопления, кухонными плитами и холодильниками). При заземлении Вашего тела повышается риск поражения электротоком.
- Защищайте электроинструмент от дождя и сырости. Проникновение воды в электроинструмент повышает риск поражения электротоком.

Перечень критических отказов

- Не использовать при сильном искрении.
- Не использовать при появлении сильной вибрации.
- Не использовать при появлении дыма непосредственно из корпуса изделия.

Возможные ошибочные действия персонала

- Запрещается использование инструмента с поврежденной рукояткой или поврежденными защитными элементами.
- Запрещается использование инструмента на открытом пространстве во время дождя.
- Запрещается использование инструмента при попадании воды в корпус.

Срок службы изделия

- Срок службы изделия составляет 2 года.
- Указанный срок службы действителен при соблюдении потребителем требований настоящего руководства.

Критерии предельных состояний

Поврежден корпус изделия.

Правильное использование инструмента

- Устройство не предназначено для использования в коммерческих целях.
- Не работайте с инструментом с неисправным выключателем. Инструмент, который не поддается включению или выключению, опасен и должен быть отремонтирован.
- До начала наладки инструмента, перед заменой принадлежностей, а также перед тем как убрать инструмент на хранение, убедитесь, что он выключен.
- Не допускайте использование инструмента лицами, которые незнакомы с ним или не читали настоящее руководство.
- Устройство не предназначено для использования детьми и лицами с ограниченными физическими, сенсорными или умственными способностями, кроме случаев, когда над ними осуществляется контроль другими лицами, ответственными за их безопасность. Не позволяйте детям играть с устройством.
- Применяйте инструмент, принадлежности, насадки и т.п. в соответствии с настоящими инструкциями. Учитывайте при этом рабочие условия и выполняемую работу. Использование инструментов для непредусмотренных работ может привести к опасным ситуациям.
- Неиспользуемый инструмент должен храниться в сухом, закрытом месте.

Рекомендации по работе с аккумуляторной батареей (Li-pol/Li-ion)

Уважаемый пользователь, обращаем Ваше внимание, что данное устройство использует в своем составе аккумулятор на основе лития в качестве источника питания. Внимательно ознакомьтесь с нижеуказанной информацией, она поможет Вам продлить срок службы Вашего аккумулятора и предотвратить нежелательные последствия при его эксплуатации.

Емкость аккумулятора и количество циклов заряда-разряда

При длительном хранении и использовании устройства аккумулятор (далее по тексту — «АКБ») имеет свойство терять заряд и емкость. После 300 циклов заряда-разряда (примерно год использования устройства) емкость АКБ может снизиться до 80% от номинальной. Емкость АКБ после 400 заряд-разрядных циклов может снизиться до 60% от номинальной емкости. Частичное снижение емкости в указанных пределах и временных периодах — это естественный износ АКБ, который не является дефектом.

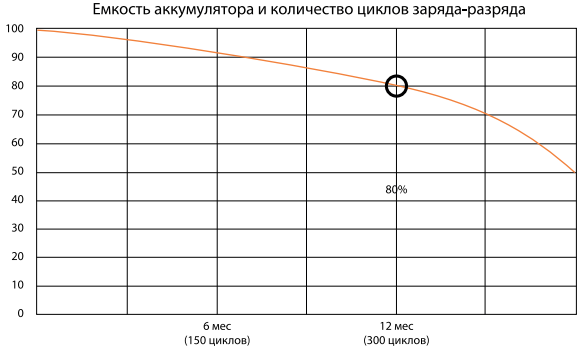

Естественный износ АКБ

АКБ теряет заряд, даже если она хранится отдельно от устройства. Саморазряд составляет около 5% в месяц. АКБ по своему строению недолговечны и постоянно деградируют вне зависимости от того, эксплуатируются они или нет. Данная деградация тем интенсивней, чем выше температура, и чем дальше величина заряда от «оптимального» (с точки зрения сохранности), который принято считать равным 40%. Другими словами, если АКБ не используется, то имеет смысл держать заряд на уровне 40–50%.

Используйте только оригинальное зарядное устройство

Способность заряда/разряда батареи управляется встроенным в нее контроллером. Крайне противопоказаны принудительные режимы «быстрой зарядки» во внешних зарядных устройствах для Li-ion, т.к. токи заряда и разряда ограничены. У батарей Li-ion отсутствует так называемый «эффект памяти». Начинать разряжать/заряжать аккумуляторы можно с любого уровня заряда.
В большинстве устройств стоит ограничение по степени заряда/разряда — контроллер может не позволить заряжать аккумулятор, если, например, заряд уже больше 90%. Также он не позволит полностью разрядить аккумулятор, препятствуя выходу из строя элементов. Даже если работа устройства осуществляется посредством электрической сети, хотя бы раз в месяц батарея Li-ion должна проходить полный цикл заряда/разряда (до появления сообщения «о разрядке батареи»). Нельзя доводить батарею до полной разрядки. Аккумулятор Li-ion быстро деградирует при длительном хранении в разряженном состоянии. Если это все-таки произошло, сразу же установите его на зарядку. Если батарея находится в разряженном состоянии 2 недели и более, то происходит необратимый процесс потери емкости в элементах батареи, следствием чего является выход из строя самой батареи.

Не разбирайте, не сжигайте, не используйте батареи со следами повреждений

Ни в коем случае нельзя самостоятельно разбирать батареи и заряжать их элементы. В целях ремонта или обслуживания обращайтесь в специализированные сервис-центры.
Прокол элементов или смятие могут привести к внутреннему короткому замыканию с последующим возгоранием и взрывом. Расплавление лития от высокой температуры также может привести к взрыву. При разгерметизации внутрь элемента может попасть вода или сконденсироваться атмосферная влага, что способно привести к реакции с выделением водорода и возгоранию. Посмотреть текущее состояние батареи Вы можете, например, на индикаторе состояния батареи, который есть практически в каждом устройстве (уточните его местонахождение и принцип работы при покупке).

Соблюдайте температурный режим

Батареи должны храниться в заряженном состоянии при температуре от +15 °C до +35 °C при нормальной влажности воздуха. Батареи плохо переносят длительную эксплуатацию при очень высоких (выше +40 °C) и очень низких (ниже -10 °C) температурах окружающей среды. Нельзя оставлять батарею под прямыми солнечными лучами.

Внимание!

- Будьте осторожны, поврежденные батареи могут выделять вредные вещества.
- Если батарея сменная (съемная), при обнаружении проблем с ее работоспособностью следует обратиться в сервисный центр (см. гарантийный срок в гарантийном талоне). Если батарея несъемная (АКБ является неотъемлемой частью устройства), гарантия действует как на само устройство. Необходимо также обратиться в сервисный центр. Чем раньше Вы отдадите неисправную батарею в ремонт, тем больше вероятность, что она может быть восстановлена с наименьшими затратами.
- Время работы аккумулятора зависит от многих других факторов, действительное время работы может не совпадать с указанным.
- Аккумулятор допускает ограниченное число циклов зарядки и по прошествии некоторого времени может потребовать замены (условия ограниченной гарантии на аккумулятор смотрите в гарантийном талоне). Время работы аккумулятора зависит от режима использования и настроек.

Технические характеристики

- Модель: CCSBL15/20.
- Торговая марка: Aceline.
- Аккумулятор:
  - Тип: Li-ion;
  - Напряжение: 20 В;
  - Емкость: 2 А·ч.
- Адаптер:
  - Максимальная мощность: 30 Вт;
  - Параметры питания (вход): 100–240 В ~ 50–60 Гц;
  - Параметры питания (выход): 5/9 В ⎓ 3 А; 12 В ⎓ 2,5 А; 15 В ⎓ 2 А; 20 В ⎓ 1,5 А.
  - Класс защиты от поражения эл. током: II.
- Длина шины: 15/20 см.
- Шаг цепи: 6,35 мм (1/4’’).
- Ширина паза шины: 1,1 мм (0,043’’).
- Количество звеньев цепи: 37/46.
- Индикатор батареи.
- Бесключевая регулировка натяжения цепи.
- Вес нетто: 0,925 кг.
- Область применения: бытовое.

Комплектация

- Устройство.
- USB-кабель Type-C — Type-C.
- Аккумуляторная батарея.*
- Адаптер.
- Шина и цепь (15 см).
- Шина и цепь (20 см).
- Защитные очки.
- Перчатки.

* Наличие, модель и количество зависят от комплекта поставки.

- Напильник.
- Кейс.
- Руководство по эксплуатации.

Схема устройства

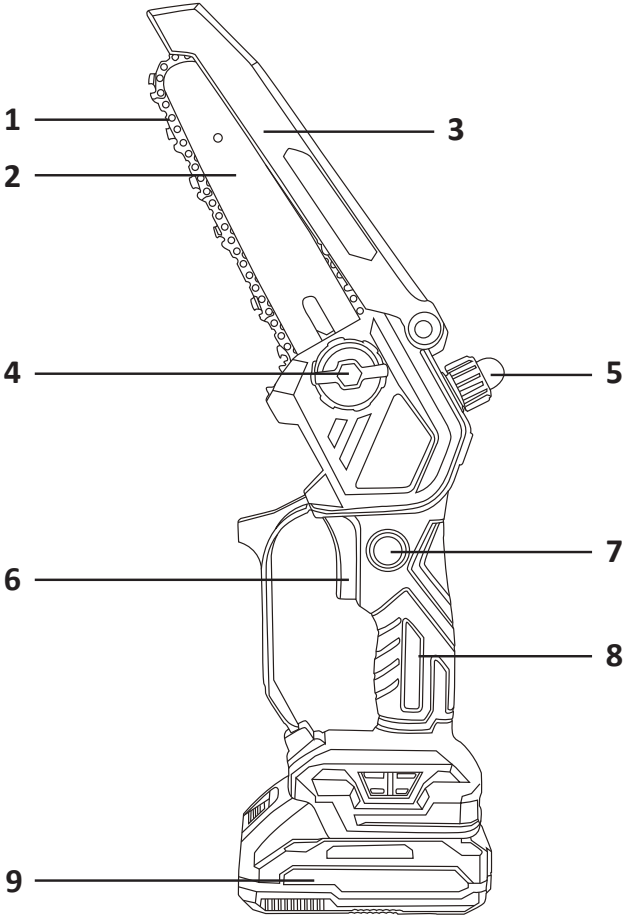

1. Цепь.
2. Шина.
3. Защитный кожух.
4. Регулятор натяжения цепи.
5. Крышка масляного отсека.
6. Кнопка питания.
7. Кнопка предохранителя.
8. Ручка.
9. Аккумулятор.

Сборка

1. Установите шину на инструмент так, чтобы направляющий стержень вошел в отверстие на одной линии с винтами на шине, как показано ниже.

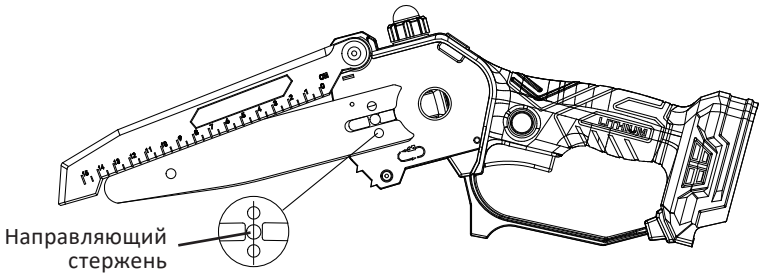

2. Наденьте цепь на направляющую шину: уложите ее так, чтобы ведущие звенья вошли в паз шины.

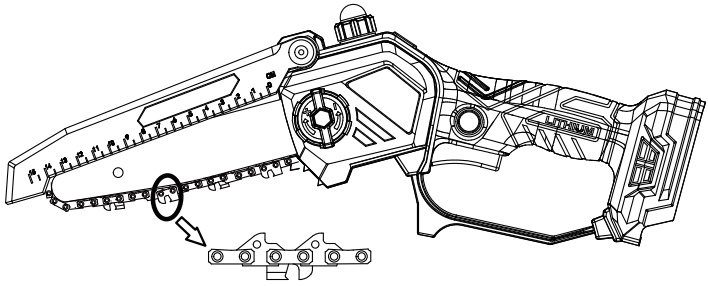

Примечания

- Режущие зубья цепи должны быть направлены вперед.
- Данная пила снабжена механизмом регулировки натяжения цепи. При установке шины убедитесь, что регулировочный блок вошел в соответствующее установочное отверстие на конце шины.
- Устанавливайте на инструмент только цепи с защитой от обратного удара.

3. Установите крышку на шину и звездочку таким образом, чтобы все выступы на ней совместились с пазами на корпусе, а направляющий стержень, проходящий через шину, вошел в отверстие рукоятки.

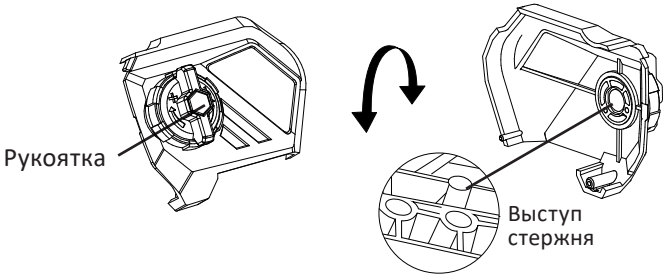

4. Надавите на крышку, полностью утопив выступ направляющего стержня в отверстии, чтобы зафиксировать ее.

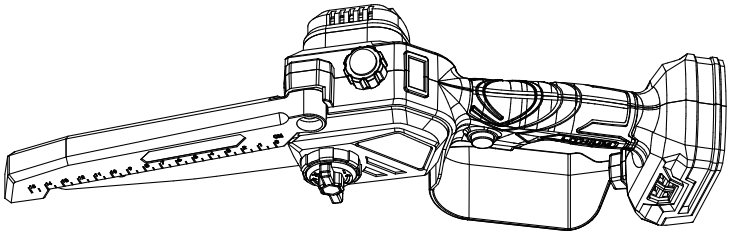

5. Для регулировки натяжения цепи поворачивайте рукоятку на боковой крышке по часовой стрелке — цепь будет натягиваться. При повороте против часовой стрелки (ослаблении) натяжение резко сбросится, и цепь провиснет.

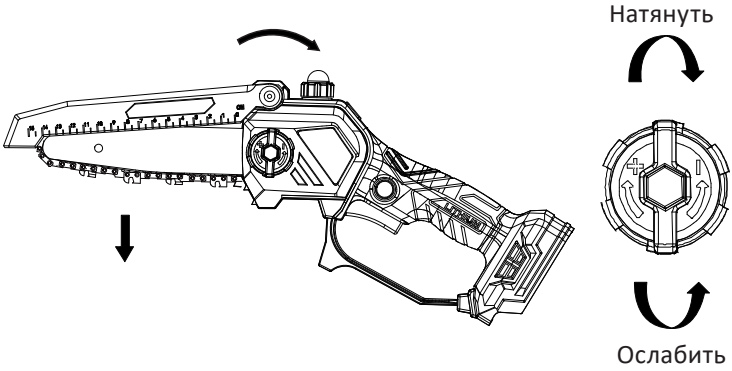

6. Затяните внешнюю шестигранную гайку при помощи торцевого ключа.

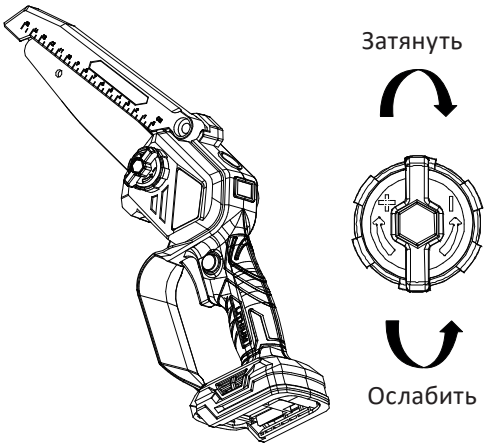

Заправка маслом

1. Открутите крышку масляного отсека, поворачивая ее против часовой стрелки.
2. Заполните отсек смазочным маслом до максимальной отметки.
3. Затяните крышку по часовой стрелке до плотного прилегания (без использования инструментов).

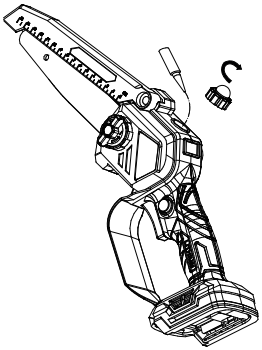

Внимание!

- Рекомендуется использовать только экологически безопасные биоразлагаемые масла, специально предназначенные для цепных пил. Не используйте регенерированное или отработанное масло — это может привести к поломке инструмента и повлечет за собой потерю гарантии на него. Не используйте масло с истекшим сроком годности.
- Не заливайте масло выше максимальной отметки. Оставьте зазор примерно 5 мм до края, так как масло расширяется при высоких температурах.
- Перед началом работы с инструментом проверяйте отсутствие утечки.

Эксплуатация аккумулятора

Установка

- Совместите аккумулятор с направляющими на конце рукоятки инструмента и вставьте его до полной фиксации.
- Убедитесь, что аккумулятор закреплен в разъеме надежно. В противном случае он может выпасть во время работы, создав риск несчастного случая.

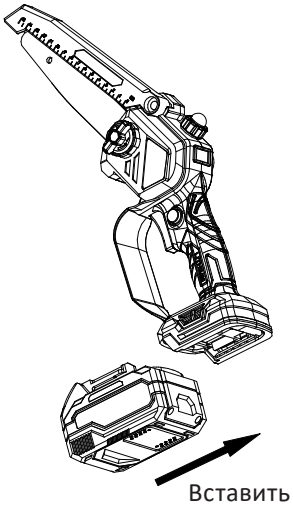

Снятие

Нажмите кнопку фиксации на аккумуляторе и, удерживая ее, выньте аккумуляторный блок.

Внимание!

- Устанавливайте/снимайте аккумулятор только когда инструмент выключен.
- При установке/снятии аккумулятора крепко удерживайте его и инструмент, чтобы избежать их падения, поломки и травмы пользователя.

Зарядка аккумулятора

Аккумулятор можно заряжать от любого зарядного устройства с возможностью подключения кабеля USB или в зарядке-слайдере торговой марки Aceline.

Внимание! Для обеспечения полной мощности аккумулятора рекомендуется полностью зарядить его перед первым использованием.

Зарядное устройство — слайдер

1. Отсоедините аккумулятор от электроинструмента. Для этого нажмите кнопку фиксации на аккумуляторе и осторожно снимите его.



2. Подсоедините зарядное устройство к сети — загорится зеленый индикатор.
3. Вставьте аккумулятор в зарядное устройство и убедитесь в корректности соединения. Индикатор будет гореть красным цветом, показывая, что идет зарядка.
4. По завершении зарядки индикатор загорится зеленым цветом. Отсоедините зарядное устройство от сети и извлеките аккумулятор.

Внимание! При отключении зарядного устройства от сети не тяните за провод.

1. Красный индикатор — заряжается.
2. Зеленый индикатор — заряжен.



Примечание: схемы, представленные в данном руководстве, могут отличаться от реального устройства.

Зарядка с помощью кабеля

1. Подключите один конец кабеля Type-C к порту на АКБ.
2. Второй конец подключите к сетевому адаптеру.
3. Включите адаптер в сеть.
4. По окончании зарядки все 3 индикатора на АКБ будут гореть.

Примечания

- Не используйте неисправный адаптер или зарядный кабель, так как это может привести к выведению аккумулятора из строя.
- Во время зарядки корпус АКБ может нагреваться, это нормальное явление.





Статус заряда аккумуляторов

Для отображения оставшегося заряда аккумулятора нажмите кнопку индикатора уровня заряда, как это показано ниже.

Индикатор уровня заряда	Остаток заряда
	70–100%
	30–70%
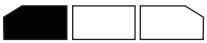	5–30%



Примечание: фактическое значение оставшегося заряда имеет погрешность ± 2%.

Технические характеристики

Аккумуляторная батарея				
Модель	**A15**	**A20**	**A30**	**A40**
Торговая марка	Aceline			
Тип аккумулятора	Li-ion			
Напряжение	20 В			
Емкость аккумулятора Li-ion	1,5 А·ч	2,0 А·ч	3,0 А·ч	4,0 А·ч
Класс пылевлагозащиты	IPX0			IP10
Совместимость с зарядным устройством	Aceline CE24 / зарядное устройство с выходом USB			
Область применения	Бытовое			

Зарядное устройство	
Модель	**CE24**
Торговая марка	Aceline
Номинальное напряжение питания	20 В
Параметры сети	220–240 В ~ 50 Гц
Макс. ток заряда	3 А
Совместимость с аккумуляторами	Aceline A15 / Aceline A20 / Aceline A30 / Aceline A40
Степень защиты	IPX0
Класс защиты	II
Область применения	Бытовое

Эксплуатация

Запуск/остановка работы

1. Зажмите кнопку предохранителя (1).
2. Нажмите и удерживайте кнопку питания (2), чтобы включить пилу. При успешном запуске кнопку предохранителя можно отпустить.
3. Отожмите кнопку питания, чтобы выключить.

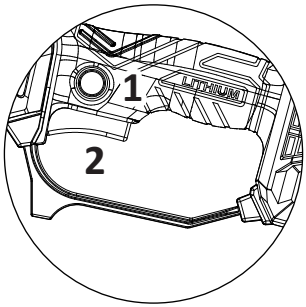

Рекомендации по использованию

Внимание!

- Перед использованием наденьте подходящую рабочую одежду и убедитесь, что устройство исправно.
- Проверьте цепь и при необходимости отрегулируйте ее натяжение. При обнаружении загнутых/затупившихся зубцов замените цепь.
- Не используйте инструмент с неисправным выключателем (пила должна прекращать работу не позже чем через 0,5 секунды после отпускания кнопки).
- Не пытайтесь каким-либо образом изменять конструкцию предохранителя с целью фиксации его в разблокированном положении — это создаст риск непреднамеренного включения инструмента и серьезных травм.

Перед началом пиления

- Проверьте, что защитный кожух правильно установлен. Не используйте инструмент без кожуха.
- Проведите предварительный осмотр заготовки на предмет скрытых металлических вкраплений и других предметов, которые могут отскочить при контакте с цепью или привести к остановке ее вращения.

Процесс пиления

- При работе с инструментом держите свободную руку на расстоянии не менее 15 см от зоны реза. Никогда не размещайте руки, а также другие части тела и предметы одежды вблизи режущей кромки.
- Не прилагайте чрезмерных усилий во время пиления толстых веток и заготовок. Превышение рекомендуемой нагрузки на инструмент может привести к деформации шины и застреванию цепи.

- При необходимости отпилить крупную ветвь/деталь сначала сделайте подпил. Пропилите 1/3 ее диаметра снизу вверх верхней стороной шины, после чего допилите оставшиеся 2/3 сверху вниз нижней стороной шины.
- Отпиливайте длинные ветви частями, чтобы контролировать их падение.
- В конце реза, когда шина перестает опираться на распиливаемую деталь, возрастает риск потери контроля над пилой — сохраняйте осторожность на протяжении всего процесса пиления.
- Извлекайте пилу из пропила только при крутящейся цепи — это предотвращает заклинивание цепи в древесине.
- Не пилите концом шины.
- Перед началом пиления плотно прижмите упор пилы к ветви/заготовке — это предотвратит ее неконтролируемое смещение в начале реза.
- При работе в холодную/влажную погоду рекомендуется защитить аккумулятор водонепроницаемым чехлом (не входит в комплект поставки).
- Никогда не работайте под дождем.
- Если в процессе работы Вы заметили падение мощности или неровность среза, проверьте уровень заряда аккумулятора и остроту пилы.

После окончания работы

- Отпустите кнопку питания и убедитесь, что инструмент прекратил работу.
- Отсоедините аккумулятор.
- Уберите инструмент на хранение в сухое место. Рекомендуется хранить его в специальном кейсе.

Очистка и уход

Внимание! Не проводите очистку или обслуживание инструмента с установленным аккумулятором.

После каждого использования

- Протрите цепь безворсовой тканью. Затем нанесите на нее смазку и антикоррозийный спрей.
- Проверьте вентиляционные отверстия на корпусе инструмента и при необходимости очистите их от мусора.
- Протрите корпус слегка влажной мягкой тканью. При наличии стойких загрязнений смочите ткань мыльным раствором.
- Берегите устройство от брызг и не погружайте его в воду для очистки.
- Не используйте агрессивные чистящие средства и растворители.

Каждые восемь часов работы

Снимите боковую крышку и очистите от древесных опилок:
- отсек ведущей звездочки;
- ребра охлаждения двигателя;
- механизм натяжения цепи.

Возможные проблемы и их решения

Проблема	Возможная причина	Решение
Пила не работает	Аккумулятор неправильно установлен	Убедитесь, что аккумулятор крепко вошел в соответствующий разъем на конце рукояти инструмента
	Аккумулятор разряжен	Зарядите аккумулятор
Аккумулятор не заряжается	Нет питания	Проверьте, что аккумулятор плотно вставлен в зарядное устройство / зарядный кабель плотно вставлен в разъем
		Убедитесь, что зарядное устройство подключено к исправной сетевой розетке
Пила перегревается в процессе работы	Слишком сильное натяжение цепи	Ослабьте цепь
	Цепь недостаточно смазана	Своевременно доливайте масло в специальный отсек. Используйте только рекомендуемое масло для смазки цепи
Низкая эффективность пиления	Неправильное натяжение цепи	Отрегулируйте натяжение в соответствии с инструкциями из раздела «Сборка»
	Пильная цепь затупилась или повреждена	Замените цепь
	Цепь установлена неправильно	Уложите цепь на шину так, чтобы режущие зубья на ее верхней части были направлены вперед
Пила неожиданно прекратила работу	Аккумулятор разряжен	Установите аккумулятор на зарядку. Рекомендуется полностью заряжать аккумулятор перед началом работы с инструментом
	Перегрев пилы или аккумулятора	Выключите пилу и позвольте ей остыть

Правила и условия монтажа, хранения, перевозки (транспортировки), реализации и утилизации

- Правила и условия монтажа устройства описаны в разделе «Сборка» данного руководства по эксплуатации.
- Хранение устройства должно производиться в упаковке в отапливаемых помещениях у изготовителя и потребителя при температуре воздуха от +5 °С до +40 °С и относительной влажности воздуха не более 80%. В помещениях не должно быть агрессивных примесей (паров кислот, щелочей), вызывающих коррозию.
- Перевозка устройства должна осуществляться в сухой среде.
- Устройство требует бережного обращения, оберегайте его от воздействия пыли, грязи, ударов, влаги, огня и т.д.
- Реализация устройства должна производиться в соответствии с местным законодательством.
- После окончания срока службы изделия его нельзя выбрасывать вместе с обычным бытовым мусором. Вместо этого оно подлежит сдаче на утилизацию в соответствующий пункт приема электрического и электронного оборудования для последующей переработки и утилизации в соответствии с федеральным или местным законодательством. Обеспечивая правильную утилизацию данного продукта, Вы помогаете сберечь природные ресурсы и предотвращаете ущерб для окружающей среды и здоровья людей, который возможен в случае ненадлежащего обращения. Более подробную информацию о пунктах приема и утилизации данного продукта можно получить в местных муниципальных органах или на предприятии по вывозу бытового мусора.
- При обнаружении неисправности устройства следует немедленно обратиться в авторизованный сервисный центр или утилизировать устройство.

Дополнительная информация

Изготовитель: Юнкан Жуньта Пауэр Тулз Ко., Лтд.
Шоссе Линши №289, промзона Чэнси, г. Юнкан, пров. Чжэцзян, Китай.

Manufacturer: Yongkang Runta Power Tools Co., Ltd.
No.289 Lingshi Road, Chengxi Industrial Zone, Yongkang City, Zhejiang Province, China.

Сделано в Китае.

Импортер в России / уполномоченное изготовителем лицо:
ООО «ДНС ЛОДЖИСТИК», 690002, Приморский край, г.о. Владивостокский, г. Владивосток, ул. Некрасовская, д. 59, каб. 2.
Адрес электронной почты: dns-logistic.llc@dlogistix.com

Товар соответствует требованиям ТР ТС (ЕАЭС).

Спецификации, информация о продукте и его внешний вид могут быть изменены без предварительного уведомления пользователя в целях улучшения качества нашей продукции.

Товар изготовлен (мм.гггг): _____v.1

Гарантийный талон

SN/IMEI: _____

Дата постановки на гарантию:_____

Производитель гарантирует бесперебойную работу устройства в течение всего гарантийного срока, а также отсутствие дефектов в материалах и сборке. Гарантийный период исчисляется с момента приобретения изделия и распространяется только на новые продукты.
В гарантийное обслуживание входит бесплатный ремонт или замена элементов, вышедших из строя не по вине потребителя в течение гарантийного срока при условии эксплуатации изделия согласно руководству пользователя. Ремонт или замена элементов производится на территории уполномоченных сервисных центров.

Срок гарантии: 12 мес.
Срок эксплуатации: 24 мес.

Актуальный список сервисных центров по адресу:
https://www.dns-shop.ru/service-center/

Гарантийные обязательства и бесплатное сервисное обслуживание не распространяются на перечисленные ниже принадлежности, входящие в комплектность товара, если их замена не связана с разборкой изделия:

- Элементы питания (батарейки) для ПДУ (Пульт дистанционного управления).
- Соединительные кабели, антенны и переходники для них, наушники, микрофоны, устройства «HANDS-FREE»; носители информации различных типов, программное обеспечение (ПО) и драйверы, поставляемые в комплекте (включая, но не ограничиваясь ПО, предустановленным на накопитель на жестких магнитных дисках изделия), внешние устройства ввода-вывода и манипуляторы.
- Чехлы, сумки, ремни, шнуры для переноски, монтажные приспособления, инструменты, документацию, прилагаемую к изделию.
- Расходные материалы и детали, подвергающиеся естественному износу.

Производитель не несет гарантийных обязательств в следующих случаях:

- Истек Гарантийный срок.
- Если изделие, предназначенное для личных (бытовых, семейных) нужд, использовалось для осуществления предпринимательской деятельности, а также в иных целях, не соответствующих его прямому назначению.
- Производитель не несет ответственности за возможный материальный, моральный и иной вред, понесенный владельцем изделия и/или третьими лицами, вследствие нарушения требований руководства пользователя при использовании, несоблюдения рекомендаций по установке и обслуживанию изделия, правил подключения (короткие замыкания, возникшие также в результате воздействия несоответствующего сетевого напряжения, как на само изделие, так и на изделия, сопряженные с ним), хранении и транспортировки изделия.
- Все случаи механического повреждения: сколы, трещины, деформации, следы ударов, вмятины, замятия и др., полученные в процессе эксплуатации изделия.
- Имеются следы сторонней модификации, несанкционированного ремонта лицами, не уполномоченными для проведения таких работ. Если дефект вызван изменением конструкции или схемы изделия, подключением внешних устройств, не предусмотренных Производителем, использованием устройства, не имеющего сертификата соответствия согласно местному законодательству.
- Если дефект изделия вызван действием непреодолимой силы (природных стихий, пожаров, наводнений, землетрясений, бытовых факторов и прочих ситуаций, не зависящих от Производителя), либо действиями третьих лиц, которые Производитель не мог предвидеть.
- Дефект вызван попаданием внутрь изделия посторонних предметов, инородных тел, веществ, жидкостей, насекомых или животных, воздействием агрессивных сред, высокой влажности, высоких температур, которые привели к полному или частичному выходу из строя изделия.
- Отсутствует или не соответствует идентификация изделия (серийный номер). Если повреждения (недостатки) вызваны воздействием вредоносного программного обеспечения; установкой, сменой или удалением паролей (кодов), приведшим к отсутствию доступа к программным ресурсам изделия, без возможности их сброса/восстановления, ввиду отсутствия предоставления данной услуги поставщиком ПО.
- Если дефекты работы вызваны несоответствием стандартам или техническим регламентам питающих, кабельных, телекоммуникационных сетей, мощности радиосигнала, в том числе из-за особенностей рельефа и других подобных внешних факторов, использования изделия на границе или вне зоны действия сети.
- Если повреждения вызваны использованием нестандартных (неоригинальных) и/или некачественных (поврежденных) расходных материалов, принадлежностей, запасных частей, элементов питания, носителей информации различных типов (включая CD, DVD диски, карты памяти, SIM-карты, картриджи).
- Если недостатки вызваны получением, установкой и использованием несовместимого контента (мелодии, графика, видео и другие файлы, приложения Java и подобные им программы).
- На ущерб, причиненный другому оборудованию, работающему в сопряжении с данным изделием.

aceline