aceline

Руководство по эксплуатации

Холодильник
S201AMA

КРАТКОЕ РУКОВОДСТВО

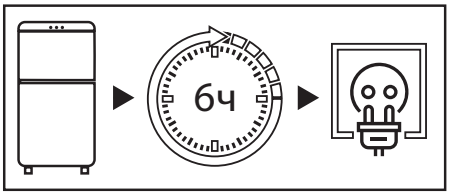

После транспортировки не подключайте холодильник к сети в течение 6 часов.

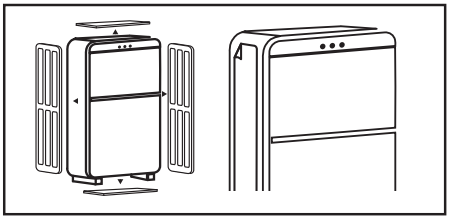

Перед использованием холодильника снимите прозрачную пленку с боковой панели, удалите всю упаковку, пенопласт и клейкую ленту для крепления.

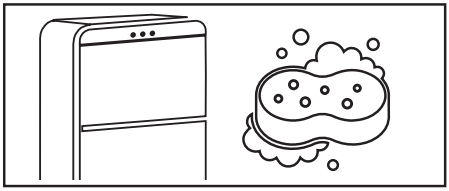

Тщательно вымойте холодильник.
Не следует смывать силиконовую смазку, нанесенную на дверной уплотнитель и фронтальную часть корпуса со стороны дверных петель.

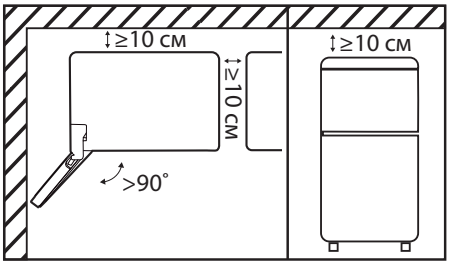

При установке холодильника боковой стороной к стене помещения предусмотрите наличие достаточного пространства для открывания двери на угол более 90°. Сверху, с задней и боковых его сторон должно быть свободное пространство не менее 10 см (для более подробной информации обратитесь к разделу «Рекомендации по установке»).

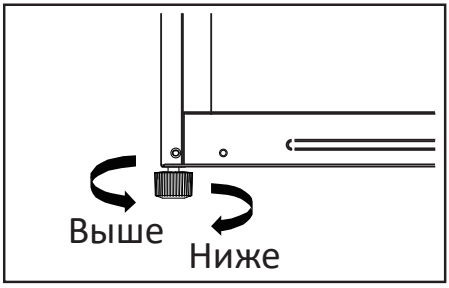

Холодильник необходимо выровнять на плоском твердом полу с помощью регулируемых ножек (для более подробной информации обратитесь к разделу «Выравнивание устройства»).

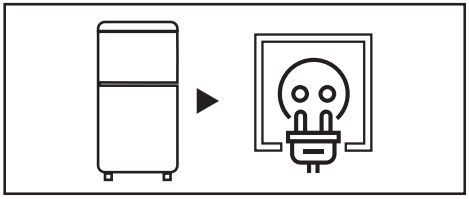

Включите холодильник в розетку. Убедитесь, что штепсельная вилка устройства находится в свободном доступе.

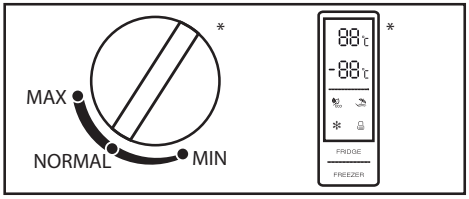

С помощью регулятора настройте рекомендуемую интенсивность охлаждения (для более подробной информации обратитесь к разделу «Эксплуатация»).

*Вид регулятора температуры может отличаться в зависимости от модели холодильника.

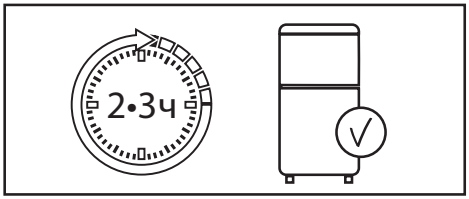

После установки температуры дайте холодильнику поработать 2–3 часа, чтобы внутри установилась рабочая температура.

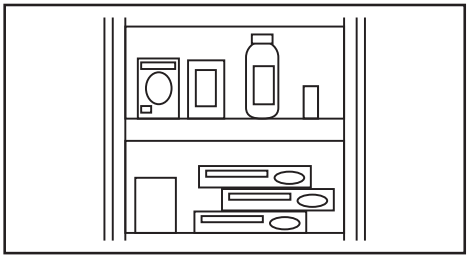

Поместите продукты в холодильник.

СОДЕРЖАНИЕ

НАЗНАЧЕНИЕ УСТРОЙСТВА 6

ТРЕБОВАНИЯ БЕЗОПАСНОСТИ 6
Меры предосторожности 6
Электрическая безопасность 8

ПЕРЕД УСТАНОВКОЙ 9

УСТАНОВКА 10
Схема устройства 10
Рекомендации по установке 11
Выравнивание устройства 12
Перенавешивание двери 12

ЭКСПЛУАТАЦИЯ 14
Перед первым использованием 14
Регулятор температуры 14
Энергосбережение 15
Холодильное отделение 15

УХОД И ОБСЛУЖИВАНИЕ 16
Разморозка 16
Замена лампы 17

ПОИСК И УСТРАНЕНИЕ НЕИСПРАВНОСТЕЙ 17

ТЕХНИЧЕСКИЕ ХАРАКТЕРИСТИКИ 20

ИНФОРМАЦИЯ ОБ ЭНЕРГОЭФФЕКТИВНОСТИ 21

ПРАВИЛА И УСЛОВИЯ МОНТАЖА, ХРАНЕНИЯ, ПЕРЕВОЗКИ (ТРАНСПОРТИРОВКИ), РЕАЛИЗАЦИИ И УТИЛИЗАЦИИ 22
Перемещение и транспортировка 22
Утилизация 23

ДОПОЛНИТЕЛЬНАЯ ИНФОРМАЦИЯ 24

Уважаемый покупатель!

Благодарим Вас за выбор нашей продукции.
Мы рады предложить Вам изделия и устройства, разработанные и изготовленные в соответствии с высокими требованиями к качеству, функциональности и дизайну. Перед началом эксплуатации внимательно прочитайте данное руководство, в котором содержится важная информация, касающаяся Вашей безопасности, а также рекомендации по правильному использованию продукта и уходу за ним. Позаботьтесь о сохранности настоящего руководства и используйте его в качестве справочного материала при дальнейшей эксплуатации изделия.

НАЗНАЧЕНИЕ УСТРОЙСТВА

Холодильник — устройство, поддерживающее низкую температуру в теплоизолированной камере. Обычно применяется для хранения продуктов питания или предметов, требующих хранения в прохладном месте.

ТРЕБОВАНИЯ БЕЗОПАСНОСТИ

ВНИМАНИЕ!

- Не позволяйте детям играть с устройством, так как они могут получить травму или повредить устройство.
- Не позволяйте детям самостоятельно производить очистку и техническое обслуживание устройства.
- Не позволяйте детям висеть на двери или дверных полках устройства.
- Не позволяйте детям залезать внутрь устройства. Они могут оказаться заблокированными изнутри — это может привести к травмам или смерти в результате удушья.
- Во избежание угрозы удушения храните элементы упаковки и детали устройства вне досягаемости детей. Не оставляйте элементы упаковки вблизи колыбелей, детских кроваток, колясок и манежей.

МЕРЫ ПРЕДОСТОРОЖНОСТИ



- Убедитесь, что все люди, использующие данное устройство, ознакомлены с руководством по эксплуатации и мерами предосторожности.
- Не используйте механические устройства и другие приспособления для ускорения оттаивания или удаления инея, кроме рекомендованных производителем.
- Не размещайте электроприборы на верхней поверхности холодильника, а также не используйте электроприборы внутри отсеков устройства (например, мороженицы), если они не рекомендованы производителем для использования подобным образом.
- Не храните в устройстве емкости со взрывоопасными или легковоспламеняющимися веществами, например, аэрозольные баллоны.
- Вентиляционные отверстия в корпусе устройства должны быть открытыми. Не блокируйте их.

- Не подвергайте устройство длительному воздействию прямых солнечных лучей.
- Не трогайте лампу в устройстве, если она включена длительное время, так как она может быть горячей.
- Хладагент изобутан (R600a), содержащийся в контуре охлаждения, является природным газом с высоким уровнем экологической безопасности, который, тем не менее, легко воспламеняется. Во время транспортировки и установки устройства убедитесь, что компоненты контура хладагента не повреждены.
- Не разбирайте устройство самостоятельно во избежание поражения электрическим током. Данное устройство не содержит элементов, обслуживаемых пользователем. Обслуживание и ремонт должны производиться только квалифицированными специалистами авторизованного сервисного центра.
- Данное устройство предназначено для использования в бытовых и других похожих условиях, например: на кухнях для персонала в магазинах, в офисах и других рабочих помещениях; в жилых домах на фермах, в отелях, мотелях и в других жилых помещениях; в мини-гостиницах (типа «ночлег и завтрак»); в общественном питании.
- Соблюдайте осторожность при транспортировке устройства ввиду его значительного веса.
- Не берите продукты из устройства мокрыми руками во избежание обморожения.
- Устройство не предназначено для использования детьми и лицами с ограниченными физическими, сенсорными или умственными способностями, кроме случаев, когда над ними осуществляется контроль другими лицами, ответственными за их безопасность. Не позволяйте детям играть с устройством.
- Устройство не предназначено для использования в коммерческих целях.
- Не ставьте горячие предметы на пластиковые элементы внутри холодильника.
- Не размещайте продукты вплотную к задней стенке.
- Не оставляйте дверь открытой надолго, так как это может привести к повышению температуры в холодильном отделении.
- Если холодильник длительное время остается пустым, выключите его, очистите, высушите и оставьте дверь открытой, чтобы предотвратить образование плесени внутри.
- Не помещайте руки в зазор между дверью и корпусом во избежание защемления пальцев. Закрывайте дверь аккуратно, чтобы предотвратить падение предметов с дверных полок.
- Во избежание риска возникновения пожара не размещайте данное устройство в непосредственной близости от легковоспламеняющихся жидкостей, материалов и объектов.
- Не размещайте тяжелые предметы на верхней поверхности холодильника, так как при закрывании или открывании двери они могут упасть и привести к травмам.
- Не помещайте в холодильник легковоспламеняющиеся, взрывоопасные, летучие и сильнокоррозионные вещества во избежание повреждения устройства и возникновения пожара.

ЭЛЕКТРИЧЕСКАЯ БЕЗОПАСНОСТЬ



ВНИМАНИЕ!

- Вид тока, напряжение и частота на месте установки устройства должны соответствовать данным, указанным на его паспортной табличке.
- Запрещается использовать удлинители шнура питания или электрические разветвители. Подключать устройство к розетке для нескольких устройств нельзя — это может привести к возгоранию.
- Запрещается использовать автономные преобразователи или энергосберегающие разъемы.
- Устройство должно быть заземлено. Если электрическая розетка не заземлена, подключайте устройство к заземлению отдельно в соответствии с действующими нормами, обратившись к квалифицированному электрику. Неправильно выполненное заземление может привести к выходу устройства из строя или к поражению электрическим током.
- Подключайте устройство только к розетке, снабженной электрическим предохранителем (ток срабатывания предохранителя составляет от 10 до 16 А).
- Шнур питания не должен быть поврежден. Поврежденный шнур питания может перегреваться, что способно привести к возгоранию или поражению электрическим током.
- Розетка должна находиться в легкодоступном месте, а штепсельная вилка устройства — в свободном доступе. Не включайте другие электроприборы в эту же розетку.
- Если розетка не зафиксирована плотно, не вставляйте в нее штепсельную вилку во избежание риска поражения электрическим током.
- Любые электрические компоненты (штепсельная вилка, шнур питания, компрессор и др.) в случае неисправности должны быть заменены авторизованным сервисным центром.

- После транспортировки не подключайте устройство к сети в течение 6 часов.
- Проверьте правильность соблюдения всех пунктов в разделе «Электрическая безопасность». Если какое-либо требование не соблюдено, требуется устранить нарушение до подключения устройства.
- Снимите всю упаковку, пенопласт и клейкую ленту для крепления. Не используйте упаковочный пенопласт в качестве подкладки под устройство.
- Перед началом использования устройства снимите прозрачную пленку с боковой панели, чтобы она не мешала нормальной работе системы охлаждения и не увеличивала энергопотребление устройства.
- Убедитесь в отсутствии повреждений устройства. При наличии повреждений не подключайте его к электросети. Незамедлительно сообщите о выявленных дефектах по месту приобретения устройства.
- Производитель не несет ответственности в случае несоблюдения мер предосторожности, указанных выше.

ВНИМАНИЕ!

При установке устройства необходимо учитывать его климатический класс.

Климатический класс указан на этикетке с техническим описанием устройства, расположенной на его корпусе. Запрещается использовать устройство при температуре, выходящей за установленные пределы. Климатический класс определяет условия эксплуатации устройства.

Климатический класс	Обозначение	Температура
Умеренный расширенный	SN	От +10 °C до +32 °C
Умеренный	N	От +16 °C до +32 °C
Субтропический	ST	От +16 °C до +38 °C
Тропический	T	От +16 °C до +43 °C

Умеренный расширенный — данный климатический класс предназначен для помещений с нестабильным отоплением (подвалов, подсобок, холодных коридоров), где температура может опуститься ниже комфортной.

Умеренный — универсальный климатический класс, включающий большинство устройств в магазинах России. Для жителей южных регионов, где температура летом может превышать +32 °C, эксплуатация устройства в таком случае возможна лишь в кондиционируемом помещении. В зимний период помещение обязательно должно быть отапливаемым. N и SN в агрегатах отечественного производства могут иметь маркировку «УХЛ» (класс для умеренно-холодного климата).

Субтропический — предназначен для регионов, где в летнее время температура поднимается выше +38 °C.

Тропический — предназначен для южных регионов, где температура поднимается выше +40 °C, или для помещений с особыми условиями (южная сторона, отсутствие кондиционера, маленькая площадь).

УСТАНОВКА

СХЕМА УСТРОЙСТВА

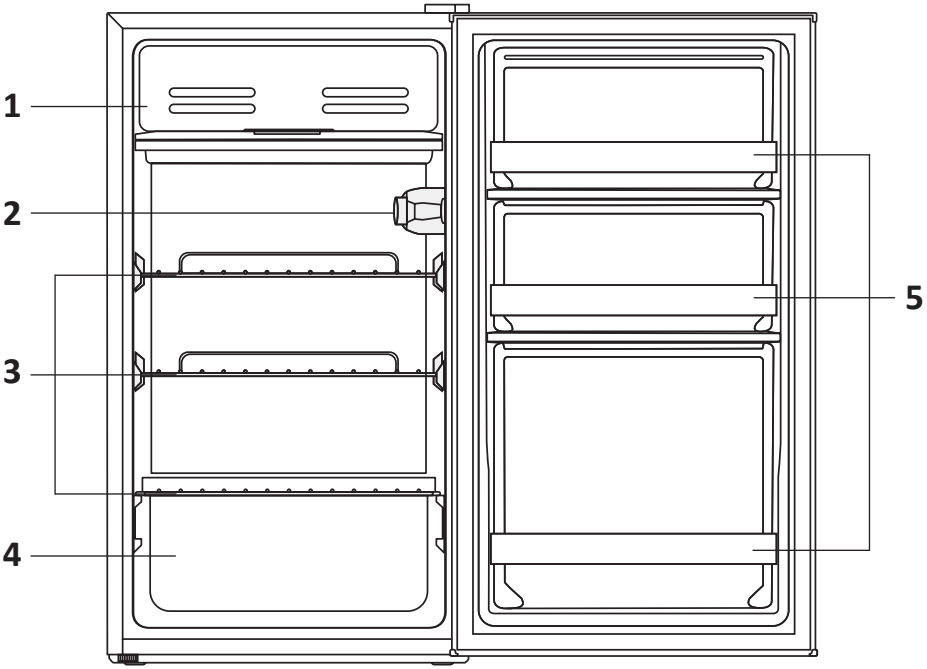

1. Низкотемпературный отдел.
2. Терморегулятор.
3. Полки для хранения.
4. Отдел для фруктов и овощей.
5. Дверные полки.

ВНИМАНИЕ!

Все изображения и схемы даны в ознакомительных целях и могут отличаться от реального устройства.

РЕКОМЕНДАЦИИ ПО УСТАНОВКЕ

- Данное устройство является постоянно работающим и издает характерные звуки, поэтому его нежелательно устанавливать в помещениях для отдыха и сна.
- При перемещении холодильника убедитесь, что из него извлечены все продукты, внутренние элементы и дверь надежно зафиксированы, а шнур питания и вилка закреплены так, чтобы исключить их свисание. Перемещение холодильника должно осуществляться не менее чем двумя людьми; при длительной транспортировке устройство необходимо перевозить в вертикальном положении.
- Не устанавливайте устройство рядом с нагревательными приборами и под прямыми солнечными лучами, а также в местах с повышенной влажностью.
- При установке холодильника боковой стороной к стене помещения предусмотрите наличие достаточного пространства для открывания двери на угол более 90°, чтобы обеспечить возможность извлечения полок и ящиков.
- Данный холодильник не предназначен для встраиваемой установки.

ВНИМАНИЕ!

Недостаточное расстояние между устройством и другими предметами может привести к увеличению энергопотребления и ухудшению охлаждающей способности устройства. Сверху, с задней и боковых его сторон должно быть свободное пространство не менее 100 мм.

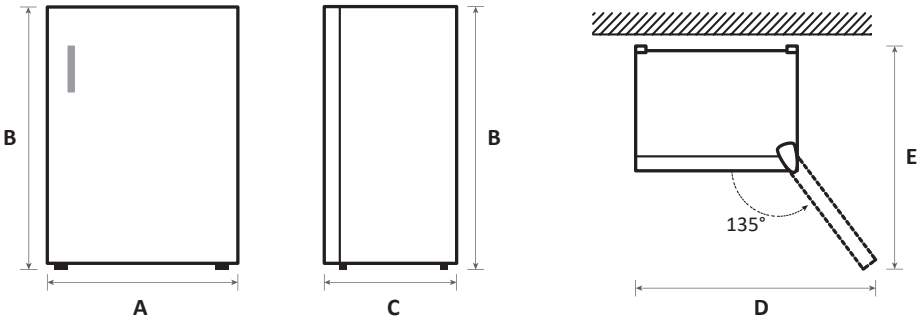

A	B	C	D	E
472 мм	860 мм	450 мм	920 мм	890 мм

ВЫРАВНИВАНИЕ УСТРОЙСТВА

Перед началом использования устройство необходимо выровнять на плоском и твердом полу. Несоблюдение данного требования может привести к его падению, повреждению и к травмам.
Чтобы отрегулировать ножку/ножки, немного наклоните устройство. Для того чтобы приподнять переднюю часть устройства, поверните ножку/ножки против часовой стрелки , а чтобы опустить — по часовой .

ПРИМЕЧАНИЯ

- Выравнивание следует выполнять, когда холодильник пуст. Убедитесь, что в нем нет продуктов.
- Передняя часть устройства должна быть немного выше задней.

ПЕРЕНАВЕШИВАНИЕ ДВЕРИ

ВНИМАНИЕ!

Во избежание травм и повреждения устройства перенавешивание двери должно выполняться не менее чем двумя людьми.

Необходимые инструменты (не входят в комплект поставки):

	
Крестовая отвертка	Малярная лента
	
Шпатель или плоская отвертка	Торцевой ключ 5/16"

1. Перед началом работы убедитесь, что холодильник отключен от электросети и из него извлечено все содержимое. Сохраняйте все снятые детали — они понадобятся при повторной сборке.
2. Снимите крышку верхней петли, выкрутите крепежные винты и демонтируйте верхнюю петлю. Затем снимите заглушки отверстий под винты с противоположной стороны корпуса.

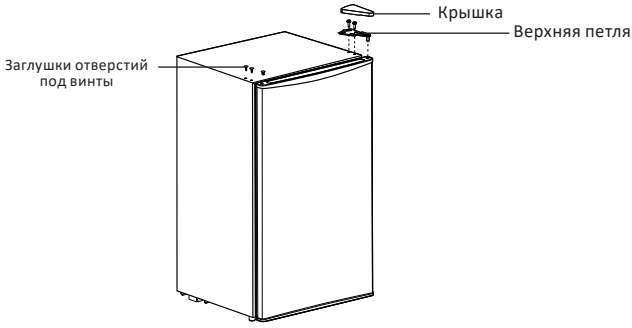

3. Аккуратно снимите дверь, демонтируйте нижнюю петлю и регулируемую ножку. Установите нижнюю петлю и регулируемую ножку на противоположную сторону корпуса, используя снятые крепежные винты.

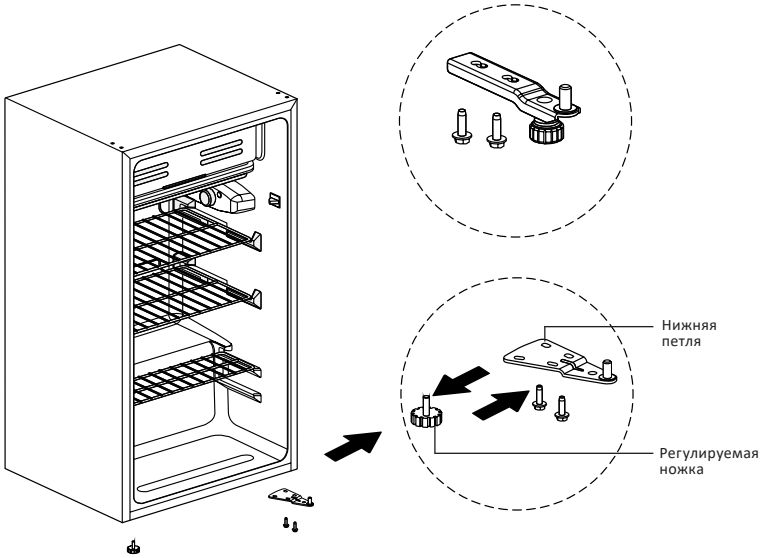

4. Снимите ограничитель с нижней части двери со стороны первоначальной установки петли и установите его на противоположную сторону двери.
5. Установите дверь на нижнюю петлю. Затем установите ось верхней петли в соответствии со схемой, после чего закрепите верхнюю петлю, установите крышку петли и заглушки отверстий под винты.

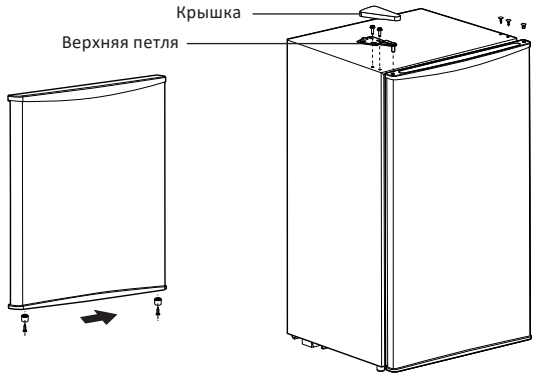

ПРИМЕЧАНИЕ

Все изображения и схемы даны в ознакомительных целях и могут отличаться от реального устройства.

ЭКСПЛУАТАЦИЯ

ПЕРЕД ПЕРВЫМ ИСПОЛЬЗОВАНИЕМ

- Перед первым использованием вымойте внутреннюю поверхность холодильника и все внутренние принадлежности теплой водой с добавлением нейтрального моющего средства, чтобы удалить характерный запах нового изделия, затем тщательно все высушите. Не используйте агрессивные и абразивные моющие средства, так как они могут повредить покрытие.
- Не следует смывать силиконовую смазку, нанесенную на дверной уплотнитель и фронтальную часть корпуса со стороны дверных петель. Смазка предотвращает залом уплотнителя при закрывании двери.
- В некоторых моделях на фронтальной части полок наклеена прозрачная защитная пленка, перед использованием рекомендуется ее удалить.
- При первом включении холодильника дайте ему поработать 2–3 часа, чтобы внутри установилась рабочая температура, и только затем заполняйте его продуктами. Полная стабилизация температуры в холодильном отделении после включения может занять до 24 часов.

РЕГУЛЯТОР ТЕМПЕРАТУРЫ

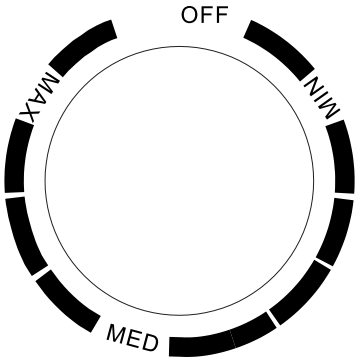

Поворотный регулятор температуры расположен внутри холодильника.
Поворачивайте регулятор для выбора интенсивности охлаждения.

- Положение «OFF»: выключение охлаждения.
- Положение «MIN»: минимальное охлаждение.
- Положение «MED»: среднее охлаждение.
- Положение «MAX»: максимальное охлаждение.

Рекомендации по настройке температуры

- При повышенной температуре окружающей среды, например, в жаркие летние дни, возможно, потребуется установить максимальную мощность охлаждения (положение регулятора «MAX»).
- Рекомендуемая интенсивность охлаждения: «MED».

ВНИМАНИЕ!

Оптимальная настройка температуры зависит от температуры окружающей среды. Указанные рекомендации рассчитаны для температуры окружающей среды +25 °C.

ЭНЕРГОСБЕРЕЖЕНИЕ

- Обеспечьте достаточную вентиляцию у основания устройства, боковых сторон и его задней части. Никогда не закрывайте вентиляционные отверстия. Соблюдайте минимальное расстояние от устройства до ближайших предметов (см. раздел «Рекомендации по установке»).
- Расположение ящиков, полок и стеллажей согласно схеме устройства обеспечивает наиболее эффективное использование энергии, поэтому рекомендуется придерживаться его.
- Равномерное заполнение холодильного отделения способствует оптимальному энергопотреблению.
- Дайте теплым продуктам остыть, прежде чем помещать их в холодильное отделение.
- Размораживайте замороженные продукты в холодильном отделении. Холод замороженных продуктов снижает потребление энергии. Не используйте холодильное отделение для длительного хранения замороженных продуктов.
- Открывайте дверь только на короткое время, чтобы свести к минимуму потери холода. Не открывайте дверь холодильника слишком часто.
- Уплотнитель двери устройства должен быть чистым и без повреждений.

ХОЛОДИЛЬНОЕ ОТДЕЛЕНИЕ

- Холодильное отделение предназначено для хранения фруктов, овощей, напитков и других продуктов, которые должны быть употреблены в короткие сроки.
- Упаковывайте продукты перед размещением.
- Чтобы уменьшить количество влаги и последующее образование инея, храните жидкости в герметичной емкости.
- Не размещайте продукты или контейнеры с продуктами вплотную к задней стенке, так как они могут примерзнуть к стенке или испортиться из-за воздействия низкой температуры.
- Размещайте продукты так, чтобы обеспечить достаточную циркуляцию воздуха в холодильном отделении.
- Полки холодильного отделения могут быть отрегулированы по высоте для удобства хранения продуктов.

УХОД И ОБСЛУЖИВАНИЕ

- Перед чисткой или обслуживанием устройства выньте из него все продукты и отключите его от сети питания.

ВНИМАНИЕ!

Перед повторным включением подождите не менее 5 минут, поскольку слишком частый повторный запуск компрессора может привести к его повреждению.

- Во избежание появления неприятного запаха внутренние поверхности устройства следует регулярно очищать.
- Для очистки рекомендуется использовать мягкие полотенца или губки, смоченные водой и неагрессивными моющими средствами. Для очистки труднодоступных участков, таких как зазоры и углы, используйте мягкую щетку или подходящие вспомогательные средства. После очистки удалите остатки моющего средства чистой влажной тканью, вытрите поверхности насухо и дайте внутренним поверхностям полностью высохнуть.
- Не используйте для чистки жесткие или металлические щетки и другие абразивные материалы, а также зубную пасту, органические растворители (например, спирт, ацетон и т.д.), кипяток, кислоты и щелочи, поскольку они могут повредить покрытие устройства.
- По окончании чистки тщательно удалите остатки влаги. Подключайте устройство к питанию только после того, как убедитесь, что все его части полностью высохли.
- Не используйте пароочистители для очистки устройства. Попадание влаги на электрические компоненты может привести к поражению электрическим током, а горячий пар может повредить пластиковые детали.
- Удаляйте пыль с задней и боковых панелей устройства хотя бы раз в год во избежание опасности возгорания, а также повышенного потребления энергии.
- Регулярно проверяйте уплотнитель двери на наличие загрязнений. Очищайте уплотнитель мягкой тканью, смоченной мыльной водой или раствором моющего средства, не смывая силиконовую смазку.
- Не промывайте устройство под струей воды и не заливайте его водой или другими жидкостями, так как это может привести к короткому замыканию или повреждению изоляции.
- Запрещается мыть полки или ящики в посудомоечной машине. Эти детали могут деформироваться под воздействием высокой температуры.

РАЗМОРОЗКА

Когда слой инея достигает 3–4 мм, рекомендуется провести разморозку устройства. Для этого:

1. Отключите устройство от источника питания.
2. Удалите продукты из холодильника и разместите их таким образом, чтобы они не испортились.
3. При помощи салфетки из мягкого материала очистите дренажную трубку.

4. Откройте дверь холодильника и дайте наледи оттаять при комнатной температуре. Также можно воспользоваться скребком для удаления льда (чтобы избежать повреждений воспользуйтесь пластиковым или деревянным скребком).
5. Чтобы ускорить размораживание поместите в холодильник емкость с горячей водой и меняйте ее по мере остывания. Образовавшуюся воду убирайте при помощи сухих полотенец.
6. Верните продукты в холодильник и подключите его к источнику питания.

ЗАМЕНА ЛАМПЫ

Для замены лампы освещения обратитесь в авторизованный сервисный центр.

ПОИСК И УСТРАНЕНИЕ НЕИСПРАВНОСТЕЙ

Устройство сконструировано и изготовлено для длительного срока службы без неисправностей. Если во время работы возникнет проблема, проверьте, не связана ли она с возможной ошибкой использования. Если предложенные действия не помогли устранить неисправность и Вы не можете решить проблему самостоятельно, обратитесь в авторизованный сервисный центр.

Проблемы	Возможные причины	Решение
Включенное в электросеть устройство не работает	Вилка вставлена неплотно	Подключите устройство к источнику питания, плотно вставив вилку в розетку
	Перебой питания	Проверьте напряжение в сети
Фрукты или овощи замерзли при хранении	Продукты были размещены возле задней стенки устройства. Температура в этой зоне наиболее низкая	Не размещайте продукты, которые могут легко замерзнуть, возле задней стенки
Слишком низкая температура в холодильном отделении	Температура внутри отделения настроена некорректно	Установите менее интенсивное охлаждение, повернув регулятор ближе к положению «MIN»
Длительная работа компрессора	Высокая температура окружающей среды	Это нормальное явление
	Устройство перегружено продуктами	Не размещайте слишком много продуктов за раз
	Размещение теплых продуктов	Дайте продуктам остыть перед размещением
	Дверь открывается слишком часто	Не открывайте дверь слишком часто
Нет внутреннего освещения	Неисправность лампы	Обратитесь в авторизованный сервисный центр для замены

Проблемы	Возможные причины	Решение
Иней вокруг вентиляционных отверстий	Дверь не закрывается должным образом	Убедитесь, что продукты внутри устройства не мешают закрытию двери
	Уплотнитель двери неплотно прилегает	Очистите уплотнитель или исправьте его положение
Дверь устройства закрывается неплотно	Продукты или иные предметы мешают закрытию двери	Уберите предметы, мешающие закрытию двери, или разместите их иначе
	Уплотнитель двери деформирован	Откройте дверь и прогрейте уплотнитель феном, затем закройте дверь и дайте уплотнителю время остыть
Стенки устройства нагреваются	Температура в помещении повысилась	Увеличьте площадь рассеивания тепла или разместите устройство в проветриваемом и прохладном месте
	Во время работы холодильника тепло отводится наружу через противоконденсатные трубки внутри корпуса	Это нормальное явление и не является неисправностью
Неприятный запах в устройстве	Хранение испорченных продуктов	Утилизируйте испорченные продукты и очистите устройство. Не храните продукты слишком долго
	Хранение в открытом виде продуктов, имеющих сильный запах	Храните такие продукты в специальных контейнерах
	Внутренняя поверхность устройства загрязнена	Очистите поверхности согласно разделу «Уход и обслуживание»
Конденсат снаружи устройства	Устройство установлено в помещении с повышенной влажностью	Это нормальное явление. Удалите влагу сухой тканью
Конденсат внутри холодильного отделения и в ящике	В устройстве поддерживается высокая влажность, чтобы сохранить свежесть овощей и других продуктов	Это нормальное явление. Удалите влагу сухой тканью
	Влажность в помещении высокая, а дверь открывается слишком часто	Не открывайте дверь так часто и не держите ее открытой слишком долго
	Уплотнитель двери неплотно прилегает	Очистите уплотнитель или исправьте его положение

Проблемы	Возможные причины	Решение
Дверь тяжело открывается	Дверь открыли сразу же после закрытия	Открытие двери в течение 1 минуты после закрытия может быть затруднено вследствие разницы давления внутри и снаружи устройства. Попробуйте открыть дверь чуть позже, после стабилизации уровня давления внутри устройства
Устройство работает шумно и издает странные звуки	Устройство установлено на неровной поверхности или не было выровнено должным образом	Установите устройство на твердой и ровной поверхности, отрегулируйте ножки (см. раздел «Выравнивание устройства»)
	Устройство касается соседних предметов	Уберите предметы или отодвиньте устройство
	Ящики или полки установлены неправильно либо смещены	Извлеките ящик/полку и установите заново
	Звук звенящих бутылок	Разместите бутылки так, чтобы они не соприкасались друг с другом

ТЕХНИЧЕСКИЕ ХАРАКТЕРИСТИКИ

Модель	S201AMA
Торговая марка	Aceline
Напряжение питания (В)	220–240
Частота (Гц)	50
Потребляемая мощность (Вт)	65
Расход электроэнергии в год (кВт·ч/год)	148
Климатический класс	N
Класс энергоэффективности	A
Общий объем (л)	94
Общий полезный объем (л)	93
Полезный объем холодильной камеры (л)	83
Количество дверей	1
Хладагент и его масса (г)	R600a, 20
Уровень шума (дБА)	39
Вспениватель	Циклопентан
Габариты (Ш × Г × В) (см)	45 × 47,2 × 86
Вес (кг)	19,3
Класс защиты от поражения эл. током	I
Тип крепления шнура питания	Y
Степень защиты от пыли и влаги	IPX0
Тип компрессора	Линейный
Область применения	Бытовое
Комплектация	Устройство, руководство по эксплуатации

ЭНЕРГЕТИЧЕСКАЯ ЭФФЕКТИВНОСТЬ ХОЛОДИЛЬНОГО ПРИБОРА

aceline

S201AMA



РАСХОД ЭЛЕКТРОЭНЕРГИИ **148** кВт·ч/год



93 л



0 л



39 дБА

ПРАВИЛА И УСЛОВИЯ МОНТАЖА, ХРАНЕНИЯ, ПЕРЕВОЗКИ (ТРАНСПОРТИРОВКИ), РЕАЛИЗАЦИИ И УТИЛИЗАЦИИ

- Устройство не требует какого-либо монтажа или постоянной фиксации. Правила и условия установки устройства описаны в разделе «Рекомендации по установке» данного руководства по эксплуатации.
- Хранение устройства должно производиться в упаковке в отапливаемых помещениях у изготовителя и потребителя при температуре воздуха от +5 °С до +40 °С и относительной влажности воздуха не более 80%. В помещениях не должно быть агрессивных примесей (паров кислот, щелочей), вызывающих коррозию.
- Устройство требует бережного обращения, оберегайте его от воздействия пыли, грязи, ударов, влаги, огня и т.д.
- Реализация устройства должна производиться в соответствии с местным законодательством.
- При обнаружении неисправности устройства следует немедленно обратиться в авторизованный сервисный центр или утилизировать устройство.

ПЕРЕМЕЩЕНИЕ И ТРАНСПОРТИРОВКА

Для обеспечения корректной транспортировки устройства необходимо соблюдение следующих требований:

- извлеките все продукты питания из устройства. Затем переместите устройство, предварительно закрепив все хрупкие детали, такие как полки и ручки двери, при помощи скотча;
- плотно закройте дверь устройства и закрепите их клейкой лентой, чтобы во время перевозки она не могла открыться;
- убедитесь в правильности упаковки устройства для сохранения его работоспособности и внешнего вида (крупногабаритную технику необходимо обернуть в полиэтиленовую или пузырчатую пленку с подкладками из гофрированного картона в критических местах);
- устройство необходимо надежно закрепить в машине, чтобы предотвратить удары и падение внутри машины во время транспортировки;
- для полного исключения воздействия внешней среды используйте только крытый транспорт;
- обеспечьте крайне осторожное обращение с упаковкой при выполнении погрузочно-разгрузочных работ;
- убедитесь, что в процессе транспортировки и установки ни один из элементов устройства не был поврежден.

ВНИМАНИЕ!

Транспортировка устройства должна осуществляться в вертикальном положении. Если транспортировка устройства осуществлялась в горизонтальном положении, то перед последующим включением оно должно простоять в вертикальном положении не менее шести часов, в противном случае это может привести к поломке устройства.

- Данный товар не должен утилизироваться вместе с другими бытовыми отходами.
- Старые устройства имеют остаточную стоимость. Для экологически безопасной утилизации старого оборудования воспользуйтесь специальной системой сбора использованных приборов или обратитесь в магазин, где был приобретен товар. Экологичный способ утилизации гарантирует, что ценное сырье будет переработано и использовано вторично. Хладагент и изоляция устройства должны утилизироваться специальным образом. Перед тем как утилизировать устройство, убедитесь, что трубки системы охлаждения не повреждены. Информация о способах утилизации старого устройства и упаковки от нового устройства может быть получена в местных муниципальных органах.
- Правильная утилизация изделия поможет предотвратить потенциальное негативное влияние на окружающую среду и здоровье людей, а повторная переработка материалов помогает сохранять природные ресурсы.
- При утилизации сломайте замки и защелки, а также снимите дверь в целях безопасности.
- Более подробную информацию о переработке устройства можно получить в местном муниципальном управлении или в магазине, где был приобретен товар.

ДОПОЛНИТЕЛЬНАЯ ИНФОРМАЦИЯ

Manufacturer: Hefei Hualing Co., Ltd.
No.176, Jinxiu Road, Economy & Technology Development Zone, Hefei City, Anhui Province, P.R.China.
Изготовитель: Хэфэй Хуалин Ко., Лтд.
№176, шоссе Цзиньсю, зона экономического и технологического развития, г. Хэфэй, пров. Аньхой, Китай.

Сделано в Китае.

Импортер в России / уполномоченное изготовителем лицо: ООО «ДНС Ритейл». 690068, Россия, Приморский край, г. Владивосток, проспект 100-летия Владивостока, дом 155, корпус 3, офис 5.
Адрес электронной почты: dnsretail@mail.dlogistix.com

Товар соответствует требованиям ТР ТС (ЕАЭС).

Внешний вид устройства, его характеристики и комплектация могут быть изменены без предварительного уведомления пользователя.

Товар изготовлен (мм.гггг): _____ V.1

ГАРАНТИЙНЫЙ ТАЛОН

SN/IMEI: _____

Дата постановки на гарантию: _____

Производитель гарантирует бесперебойную работу устройства в течение всего гарантийного срока, а также отсутствие дефектов в материалах и сборке. Гарантийный период исчисляется с момента приобретения изделия и распространяется только на новые продукты.
В гарантийное обслуживание входит бесплатный ремонт или замена элементов, вышедших из строя не по вине потребителя в течение гарантийного срока при условии эксплуатации изделия согласно руководству пользователя. Ремонт или замена элементов производится на территории уполномоченных сервисных центров.

Срок гарантии: 36 мес.
Срок эксплуатации: 120 мес.

Актуальный список сервисных центров по адресу:
https://www.dns-shop.ru/service-center/

Гарантийные обязательства и бесплатное сервисное обслуживание не распространяются на перечисленные ниже принадлежности, входящие в комплектность товара, если их замена не связана с разборкой изделия:

- Элементы питания (батарейки) для ПДУ (Пульт дистанционного управления).
- Соединительные кабели, антенны и переходники для них, наушники, микрофоны, устройства «HANDS-FREE»; носители информации различных типов, программное обеспечение (ПО) и драйверы, поставляемые в комплекте (включая, но не ограничиваясь ПО, предустановленным на накопитель на жестких магнитных дисках изделия), внешние устройства ввода-вывода и манипуляторы.
- Чехлы, сумки, ремни, шнуры для переноски, монтажные приспособления, инструменты, документацию, прилагаемую к изделию.
- Расходные материалы и детали, подвергающиеся естественному износу.

Производитель не несет гарантийных обязательств в следующих случаях:

- Истек Гарантийный срок.
- Если изделие, предназначенное для личных (бытовых, семейных) нужд, использовалось для осуществления предпринимательской деятельности, а также в иных целях, не соответствующих его прямому назначению.
- Производитель не несет ответственности за возможный материальный, моральный и иной вред, понесенный владельцем изделия и/или третьими лицами, вследствие нарушения требований руководства пользователя при использовании, не соблюдения рекомендаций по установке и обслуживанию изделия, правил подключения (короткие замыкания, возникшие также в результате воздействия несоответствующего сетевого напряжения, как на само изделие, так и на изделия, сопряженные с ним), хранении и транспортировки изделия.
- Все случаи механического повреждения: сколы, трещины, деформации, следы ударов, вмятины, замятия и др., полученные в процессе эксплуатации изделия.
- Имеются следы сторонней модификации, несанкционированного ремонта лицами, не уполномоченными для проведения таких работ. Если дефект вызван изменением конструкции или схемы изделия, подключением внешних устройств, не предусмотренных Производителем, использованием устройства, не имеющего сертификата соответствия согласно законодательству Российской Федерации.
- Если дефект изделия вызван действием непреодолимой силы (природных стихий, пожаров, наводнений, землетрясений, бытовых факторов и прочих ситуаций, не зависящих от Производителя), либо действиями третьих лиц, которые Производитель не мог предвидеть.
- Дефект вызван попаданием внутрь изделия посторонних предметов, инородных тел, веществ, жидкостей, насекомых или животных, воздействием агрессивных сред, высокой влажности, высоких температур, которые привели к полному или частичному выходу из строя изделия.
- Отсутствует или не соответствует идентификация изделия (серийный номер). Если повреждения (недостатки) вызваны воздействием вредоносного программного обеспечения; установкой, сменой или удалением паролей (кодов), приведшим к отсутствию доступа к программным ресурсам изделия, без возможности их сброса/восстановления, ввиду отсутствия предоставления данной услуги поставщиком ПО.
- Если дефекты работы вызваны несоответствием стандартам или техническим регламентам питающих, кабельных, телекоммуникационных сетей, мощности радиосигнала, в том числе из-за особенностей рельефа и других подобных внешних факторов, использования изделия на границе или вне зоны действия сети.
- Если повреждения вызваны использованием нестандартных (неоригинальных) и/или некачественных (поврежденных) расходных материалов, принадлежностей, запасных частей, элементов питания, носителей информации различных типов (включая, CD, DVD диски, карты памяти, SIM карты, картриджи).
- Если недостатки вызваны получением, установкой и использованием несовместимого контента (мелодии, графика, видео и другие файлы, приложения Java и подобные им программы).
- На ущерб, причиненный другому оборудованию, работающему в сопряжении с данным изделием.

aceline