LFR73864BE

Руководство пользователя
Стиральная машина

USER MANUAL

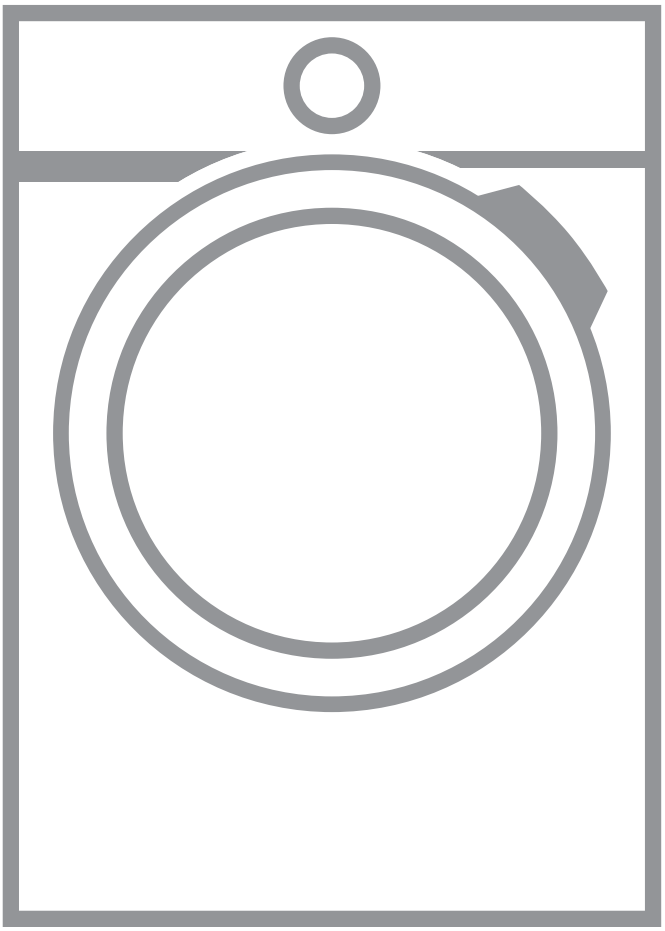

AEG

СОДЕРЖАНИЕ

1. ИНФОРМАЦИЯ ПО БЕЗОПАСНОСТИ 3
2. ИНСТРУКЦИЯ ПО БЕЗОПАСНОСТИ 4
3. ОПИСАНИЕ ИЗДЕЛИЯ 6
4. ТЕХНИЧЕСКИЕ ДАННЫЕ 7
5. УСТАНОВКА 7
6. ПАНЕЛЬ УПРАВЛЕНИЯ 12
7. РЕГУЛЯТОРЫ И КНОПКИ 15
8. НАСТРОЙКИ 18
9. ПЕРЕД ПЕРВЫМ ИСПОЛЬЗОВАНИЕМ 18
10. ПРОГРАММЫ 19
11. ЕЖЕДНЕВНОЕ ИСПОЛЬЗОВАНИЕ 23
12. СОВЕТЫ И РЕКОМЕНДАЦИИ 28
13. УХОД И ОЧИСТКА 30
14. ПОИСК И УСТРАНЕНИЕ НЕИСПРАВНОСТЕЙ 36
15. ЗНАЧЕНИЯ ПОТРЕБЛЕНИЯ 40
16. БЫСТРОЕ РУКОВОДСТВО 42
17. ЗАБОТА ОБ ОКРУЖАЮЩЕЙ СРЕДЕ 43

ОБСЛУЖИВАНИЕ КЛИЕНТОВ И СЕРВИС

Всегда используйте оригинальные запасные части.

При обращении в наш авторизованный сервисный центр убедитесь, что у вас есть следующие данные:
Модель, PNC, Серийный номер.

Информация указана на паспортной табличке.

⚠ Предупреждение / Внимание! Информация по технике безопасности

ⓘ Общая информация и советы

Информация по охране окружающей среды

Возможны изменения без предварительного уведомления.

1. ИНФОРМАЦИЯ ПО БЕЗОПАСНОСТИ

Перед установкой и эксплуатацией данного прибора внимательно прочитайте прилагаемые инструкции. Производитель не несет ответственности за травмы и повреждения, возникшие вследствие неправильной установки и эксплуатации. Всегда храните инструкцию в безопасном и доступном месте для последующего использования.

1.1 Безопасность детей и лиц с ограниченными возможностями

• Дети старше 8 лет, а также лица с ограниченными физическими, сенсорными или умственными способностями и с недостаточным опытом или знаниями могут пользоваться прибором только под присмотром или после того, как получат указания по безопасному использованию прибора и осознают имеющиеся опасности.
• Детям в возрасте от 3 до 8 лет, а также лицам с очень высокой степенью инвалидности запрещается находиться рядом с прибором без постоянного присмотра.
• Детям до 3 лет запрещается находиться рядом с прибором без постоянного присмотра.
• Не разрешайте детям играть с прибором.
• Храните все упаковочные материалы вне досягаемости детей и утилизируйте соответствующим образом.
• Не подпускайте детей и домашних животных к работающему прибору.
• Если прибор оборудован защитным устройством для детей, его следует включить.
• Детям запрещается выполнять очистку и обслуживание прибора без присмотра.

1.2 Общие правила техники безопасности

• Данный прибор предназначен для стирки только бытового текстиля.
• Прибор предназначен только для бытового использования в помещении.
• Прибор можно использовать в офисах, номерах отелей, гостевых комнатах фермерских хозяйств и в других местах временного проживания при условии, что его использование не превышает средний бытовой уровень.
• Не изменяйте параметры данного прибора.
• Максимальная загрузка составляет 8 кг (см. главу «Программы»).
• Рабочее давление воды в точке подключения водопровода должно составлять от 0,5 бар (0,05 МПа) до 10 бар (1 МПа).
• Вентиляционное отверстие в основании не должно перекрываться ковром, дорожкой или другим напольным покрытием.
• Прибор должен подключаться к водопроводу с использованием новых шланг-комплектов. Старые шланг-комплекты повторно использовать запрещается.
• В случае повреждения кабеля электропитания во избежание опасности он должен быть заменен изготовителем, авторизованным сервисным центром или специалистом аналогичной квалификации.
• Перед выполнением любых операций по обслуживанию выключите прибор и отсоедините вилку сетевого кабеля от розетки.
• Для очистки прибора не используйте струи под высоким давлением и/или пар.
• Очищайте прибор влажной тканью. Используйте только нейтральные моющие средства. Не используйте абразивные вещества, абразивные губки, растворители или металлические предметы.

2. ИНСТРУКЦИЯ ПО БЕЗОПАСНОСТИ

2.1 Установка

ⓘ Установка должна соответствовать местным нормам и стандартам.

• Снимите всю упаковку и выньте все транспортировочные болты, включая резиновую втулку с пластмассовой шайбой.

• Сохраните транспортировочные болты. Если в будущем возникнет необходимость перевезти прибор, их следует установить на место, чтобы заблокировать барабан и предотвратить внутренние повреждения.

• При перемещении прибора следует соблюдать осторожность, поскольку он имеет большой вес. Всегда используйте защитные перчатки и закрытую обувь.

• Следуйте приложенной к прибору инструкции по установке.

• Не устанавливайте и не используйте поврежденный прибор.

• Не устанавливайте и не используйте прибор там, где температура может опуститься ниже 0 °C или где он подвергается воздействию атмосферных явлений.

• Пол, на котором будет установлен прибор, должен быть ровным, устойчивым, жаропрочным и чистым.

• Убедитесь, что между прибором и полом имеется вентиляция.

• После установки прибора в постоянное местоположение проверьте с помощью спиртового уровня, установлен ли он правильно. Если нет, отрегулируйте ножки соответствующим образом.

• Не устанавливайте прибор непосредственно над сливом в полу.

• Не распыляйте воду на прибор и не подвергайте его чрезмерному воздействию влаги.

• Не устанавливайте прибор в местах, где дверца прибора не сможет полностью открываться.

• Не кладите закрытую емкость под прибор для сбора возможных утечек. В случае необходимости обратитесь в авторизованный сервисный центр, чтобы уточнить, какие аксессуары можно использовать.

2.2 Подключение к электросети

⚠ **ВНИМАНИЕ!** Существует риск возгорания и поражения электрическим током.

• Прибор должен быть заземлен.

• Всегда используйте правильно установленную розетку с контактом защитного заземления.

• Убедитесь, что параметры, указанные на табличке с техническими данными, соответствуют характеристикам электросети.

• Не используйте тройники и удлинители.

• Следите, чтобы не повредить вилку и сетевой кабель. В случае необходимости замены сетевого кабеля она должна быть выполнена авторизованным сервисным центром.

• Вставляйте вилку сетевого кабеля в розетку только по окончании установки прибора. Убедитесь, что после установки прибора к вилке электропитания имеется свободный доступ.

• Не прикасайтесь к сетевому кабелю и вилке мокрыми руками.

• Для отключения прибора от электросети не тяните за кабель. Всегда беритесь за саму вилку.

2.3 Подключение к водопроводу

• Вода не должна превышать 25 °C.

• Следите за тем, чтобы не повредить шланги подачи воды.

• Перед подключением к новым трубам, трубам, не использовавшимся длительное время, где были произведены работы или установлены новые устройства (счетчики и т.д.), дайте воде стечь, пока она не станет чистой и прозрачной.

• Убедитесь в отсутствии утечек воды во время и после первого использования прибора.

• Не используйте удлинительный шланг, если впускной шланг слишком короткий. Обратитесь в сервисный центр за заменой впускного шланга.

• При распаковке прибора можно увидеть воду, вытекающую из дренажного шланга. Это происходит из-за тестирования прибора с использованием воды на заводе.

• Дренажный шланг можно удлинить до максимум 400 см. Обратитесь в сервисный центр за другим дренажным шлангом и удлинителем.

• После установки убедитесь в наличии доступа к крану.

2.4 Эксплуатация

⚠ **ВНИМАНИЕ!** Существует риск травмы, поражения электрическим током, пожара, ожогов или повреждения прибора.

• Следуйте инструкциям по безопасности, приведенным на упаковке моющего средства.
• Не кладите легковоспламеняющиеся продукты или изделия, пропитанные легковоспламеняющимися веществами, внутрь, рядом или на прибор.
• Не стирайте ткани, сильно загрязненные маслом, жиром или другими жирными веществами. Это может привести к повреждению резиновых уплотнителей стиральной машины. Перед загрузкой в стиральную машину такие ткани следует постирать вручную.
• Не прикасайтесь к стеклянной дверце во время работы программы. Стекло может быть горячим.
• Убедитесь, что из белья удалены все металлические предметы.

2.5 Обслуживание

• Для ремонта прибора обратитесь в авторизованный сервисный центр. Используйте только оригинальные запасные части.
• Обратите внимание, что самостоятельный ремонт и неквалифицированный ремонт могут привести к опасным последствиям и прекращению действия гарантии.
• В течение 10 лет после снятия модели с производства будут доступны следующие запчасти: электродвигатель, подшипники и щетки электродвигателя, передача между электродвигателем и барабаном, насосы, амортизаторы и пружины, барабан стиральной машины, подшипники барабана, обогреватели и нагревательные элементы, в том числе тепловые насосы, трубопроводы и соответствующее оборудование, включая шланги, клапаны, фильтры и системы Aquastop, печатные платы, электронные дисплеи, выключатели давления, термостаты и датчики, программное обеспечение и прошивки, в том числе программное обеспечение для сброса, дверца, петли и уплотнители дверцы, прочие уплотнители, сборка замка двери, пластиковые периферийные устройства, такие как дозаторы моющих средств. Обратите внимание, что некоторые из этих запчастей доступны только для профессиональных ремонтников, а не все запчасти актуальны для всех моделей.
• Для ламп(ы), используемых в данном приборе, и запасных ламп, продаваемых отдельно: Эти лампы предназначены для работы в экстремальных физических условиях, таких как температура, вибрация, влажность, или их используют для передачи информации о рабочем состоянии прибора. Они не предназначены для использования в других целях и не подходят для освещения домашних помещений.

2.6 Утилизация

⚠ **ВНИМАНИЕ!** Опасность травмы или удушья.

• Отсоедините прибор от электросети и водопровода.
• Отрежьте и утилизируйте сетевой кабель.
• Удалите защелку дверцы, чтобы дети или домашние животные не оказались заблокированными в барабане.
• Утилизируйте прибор в соответствии с местными требованиями по утилизации электрического и электронного оборудования (WEEE).

3. ОПИСАНИЕ ИЗДЕЛИЯ

3.1 Особенности

Ваша новая стиральная машина отвечает всем современным требованиям для эффективной стирки белья с низким потреблением воды, энергии и моющих средств, а также для надлежащего ухода за тканями.

- Технология ProSense определяет объем загрузки белья, задавая длительность программы за 30 секунд. Программа стирки адаптируется к загрузке белья и типу ткани, не расходуя лишнего времени, энергии и воды.

- Пар предлагает быстрый и простой способ освежить одежду. Нежные паровые программы удаляют запахи и разглаживают складки на сухом белье, поэтому его почти не нужно гладить.

Опция Плюс Пар завершает каждый цикл нежным паром, который расслабляет волокна и уменьшает складки на ткани. Глажка станет проще!

- Благодаря паровым программам, ароматизатор Steam Fragrance от AEG предлагает идеальное решение для освежения даже самых деликатных вещей без стирки. Используйте деликатный аромат, разработанный специально компанией AEG, чтобы добавить приятное ощущение «только что выстиранного» белья к действию удаления запахов и складок.

3.2 Обзор прибора

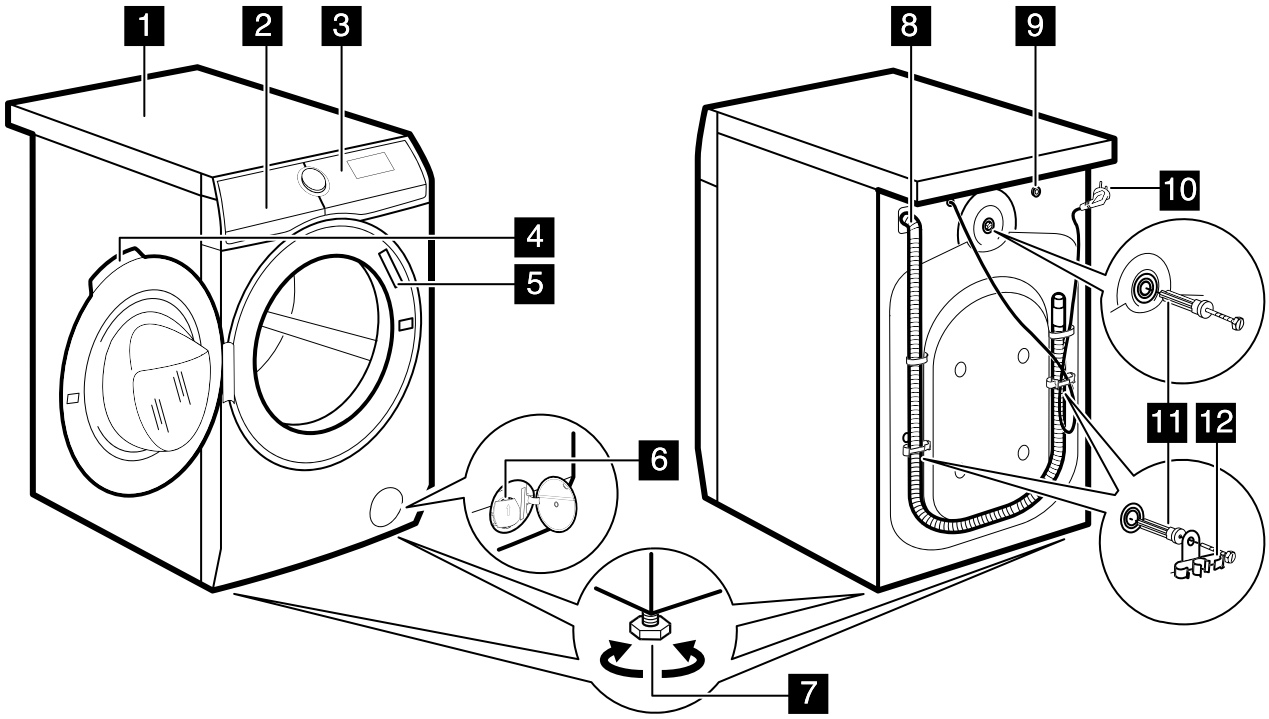

1 Рабочая поверхность
2 Отделение для моющих средств
3 Панель управления
4 Ручка дверцы
5 Табличка с техническими данными
6 Фильтр насоса для слива воды
7 Ножки для выравнивания прибора
8 Шланг для слива воды
9 Присоединение заливного шланга
10 Сетевой кабель
11 Транспортировочные болты
12 Держатель шланга

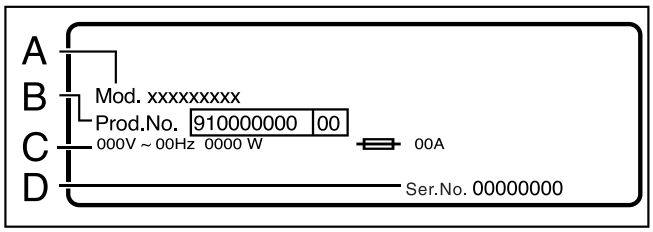

На паспортной табличке указаны наименование модели (A), артикул изделия (B), электрические характеристики (C) и серийный номер (D).

4. ТЕХНИЧЕСКИЕ ДАННЫЕ

Размеры	ширина/высота/общая глубина	59,7 см /84,7 см /66,0 см
Подключение электроэнергии	Напряжение Общая мощность Предохранитель Частота	230 В 2200 Вт 10 А 50 Гц
Класс защиты от попадания твердых частиц и влаги, обеспечиваемый защитной крышкой, за исключением мест, где низковольтное оборудование не защищено от влаги		IPX4
Давление воды	Минимальное Максимальное	0.5 бар (0.05 МПа) 10 бар (1.0 МПа)
Подача воды [1)]		Холодная вода
Максимальная загрузка	Хлопок	8 кг
Максимальная скорость отжима		1600 об/мин

1) Подсоедините впускной шланг к водопроводному крану с резьбой 3/4”.

5. УСТАНОВКА

⚠ **ВНИМАНИЕ!** См. главы по технике безопасности.

5.1 Распаковка

⚠ **ВНИМАНИЕ!** Перед установкой прибора удалите всю упаковку и транспортные болты.

⚠ **ВНИМАНИЕ!** Используйте защитные перчатки.

1. Удалите наружную пленку. При необходимости используйте нож.



2. Удалите картонную крышку и упаковочные материалы из пенопласта.

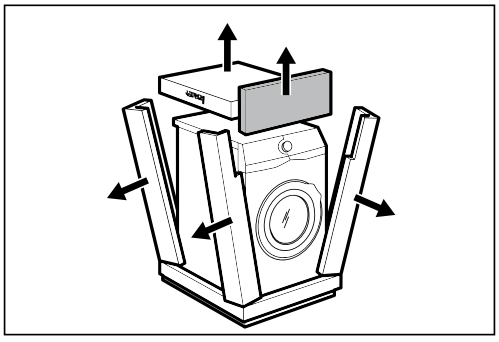

3. Удалите внутреннюю пленку.

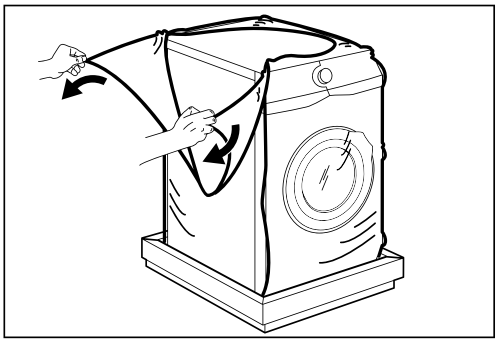

4. Откройте дверцу и удалите элемент из пенопласта с уплотнителя дверцы, а также все предметы из барабана.

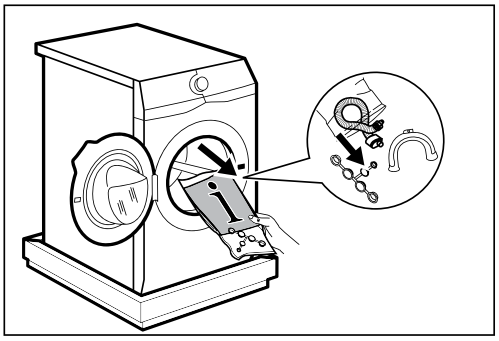

5. Осторожно положите прибор на заднюю стенку.
6. Положите передний упаковочный элемент из пенопласта на пол под прибор.
ⓘ Следите, чтобы не повредить шланги.

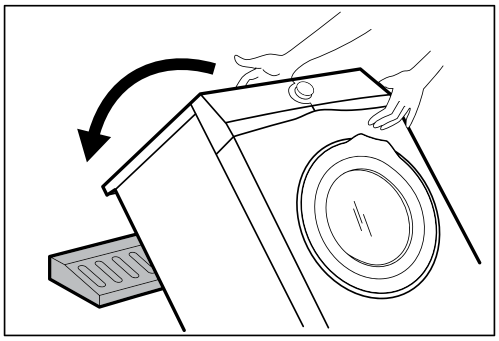

7. Удалите защитный пенопласт с нижней части.

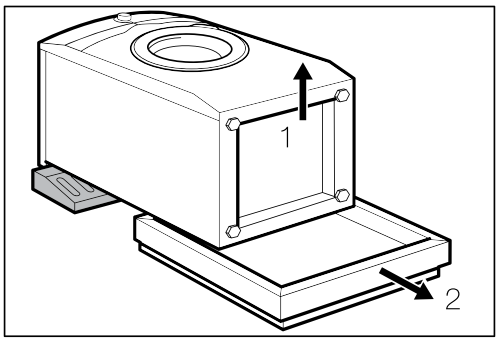

8. Поднимите прибор в вертикальное положение.

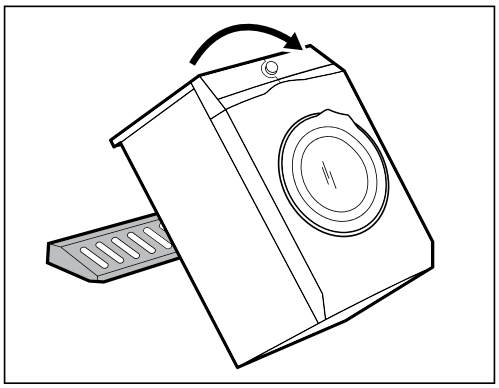

9. Извлеките сетевой кабель и сливной шланг из держателей.
ⓘ Из сливного шланга может вытекать вода. Это происходит из-за тестирования прибора с использованием воды на заводе.

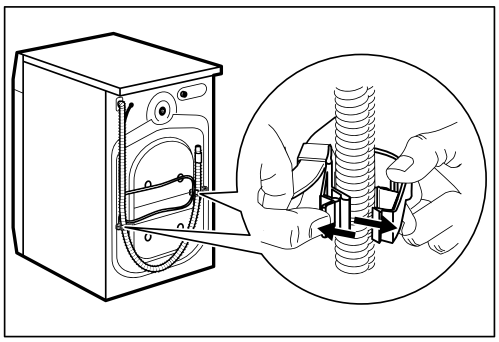

10. С помощью прилагаемого ключа удалите три болта.

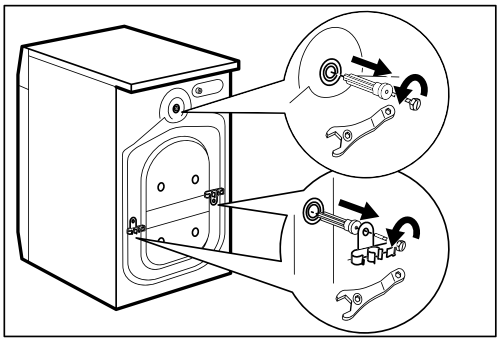

11. Извлеките пластмассовые проставки.
12. В отверстия вставьте пластмассовые заглушки из пакета с инструкцией по эксплуатации.

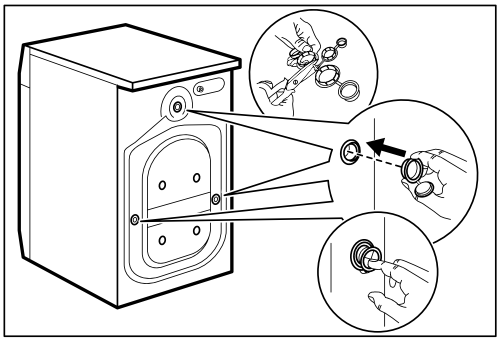

ⓘ Рекомендуем сохранить упаковку и транспортировочные болты для перевозки прибора в будущем.

5.2 Размещение и выравнивание

1. Установите прибор на твердый ровный пол.

ⓘ Убедитесь, что ковры не препятствуют циркуляции воздуха под прибором.

Убедитесь, что прибор не касается стен или другой мебели.

2. Отрегулируйте высоту ножек для выравнивания прибора.

⚠ **ВНИМАНИЕ!** Не кладите картон, дерево и другие аналогичные материалы под ножки прибора для выравнивания уровня.

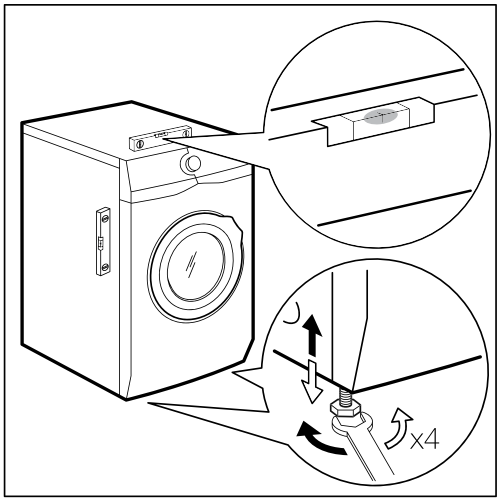

Прибор должен быть выровнен по уровню и устойчив.

ⓘ Правильная регулировка уровня прибора предотвращает вибрацию, шум и перемещение прибора во время работы.

ⓘ Если прибор установлен на цоколе или сушильная машина размещена поверх стиральной, используйте аксессуары, описанные в главе «Аксессуары». Внимательно прочитайте инструкции, прилагаемые к прибору и аксессуарам.

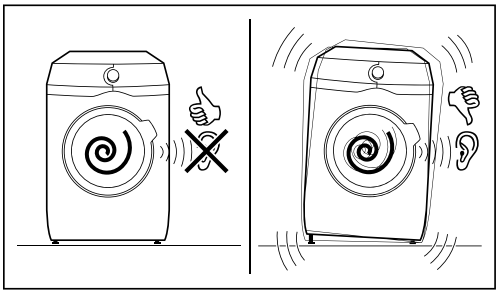

5.3 Крепежный комплект

Если вы устанавливаете прибор на цоколь, который не является аксессуаром от AEG, закрепите прибор с помощью крепежных пластин. Эту запчасть можно приобрести в интернет-магазине или у авторизованного дилера.

Внимательно прочитайте инструкцию, прилагаемую к аксессуару.

5.4 Заливной шланг

1. Подсоедините заливной шланг к задней части прибора.

2. Расположите его влево или вправо в зависимости от расположения водопроводного крана.

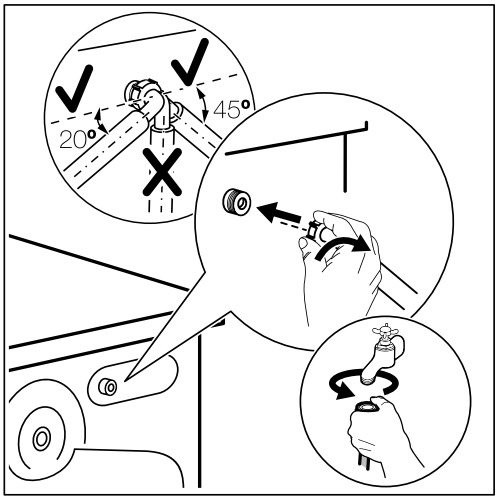

ⓘ Убедитесь, что заливной шланг не находится в вертикальном положении.

3. При необходимости ослабьте гайку кольца, чтобы установить его в правильное положение.

4. Подсоедините заливной шланг к крану холодной воды с резьбой 3/4”.

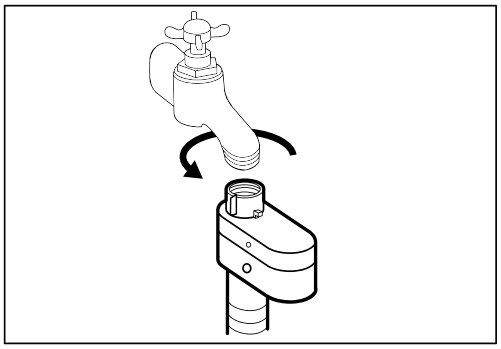

⚠ **ВНИМАНИЕ!** Температура поступающей воды не должна превышать 25°C.

⚠ **ВНИМАНИЕ!** Убедитесь, что соединения не протекают.

Не используйте удлинительный шланг, если заливной шланг слишком короткий. Обратитесь в сервисный центр для замены заливного шланга.

5.5 Предохранительный клапан

На заливном шланге имеется предохранительный клапан. Это устройство предотвращает утечки воды в шланге из-за естественного старения материала.

Красный сектор в окне «A» указывает на неисправность.

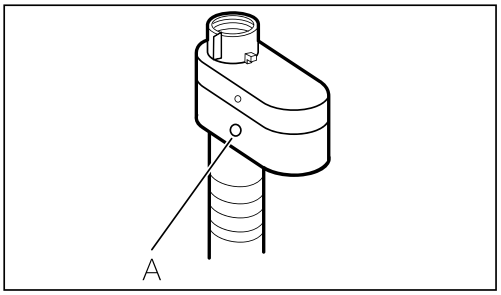

В этом случае перекройте подачу воды и обратитесь в авторизованный сервисный центр для замены шланга.

5.6 Слив воды

Конец сливного шланга должен находиться на высоте не менее 60 см и не более 100 см от пола.

ⓘ Вы можете удлинить сливной шланг до 400 см. Обратитесь в авторизованный сервисный центр за другим сливным шлангом и удлинителем.

Сливной шланг можно подсоединить несколькими способами:

1. Загните сливной шланг в U-образную форму и наденьте на пластиковое направляющее кольцо шланга.

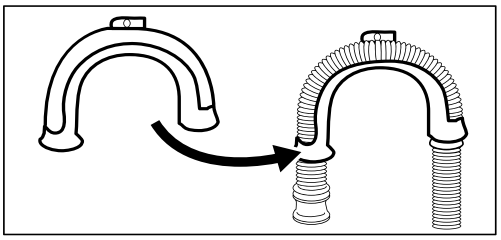

2. На край раковины - Закрепите направляющее кольцо на водопроводном кране или стене.

ⓘ Убедитесь, что пластиковое направляющее кольцо не может перемещаться при сливе воды из прибора.

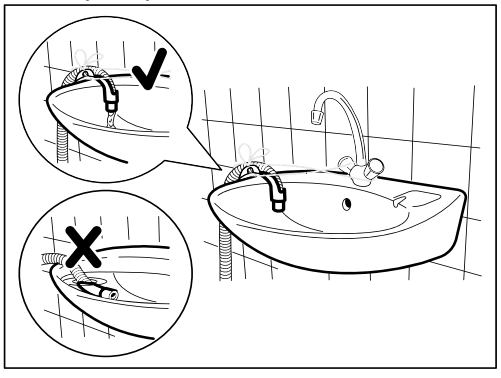

ⓘ Убедитесь, что конец сливного шланга не погружен в воду. Грязная вода может вернуться в прибор.

3. К стояку со впускным отверстием - Вставьте сливной шланг непосредственно в канализационную трубу. См. иллюстрацию.

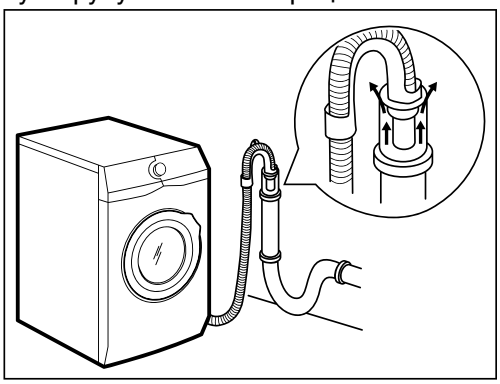

ⓘ Конец сливного шланга всегда должен быть вентилируемым, т.е. внутренний диаметр канализационной трубы (мин. 38 мм - мин. 1,5») должен быть больше наружного диаметра сливного шланга.

4. Если конец сливного шланга выглядит так (см. рисунок), его можно вставить непосредственно в стояк.

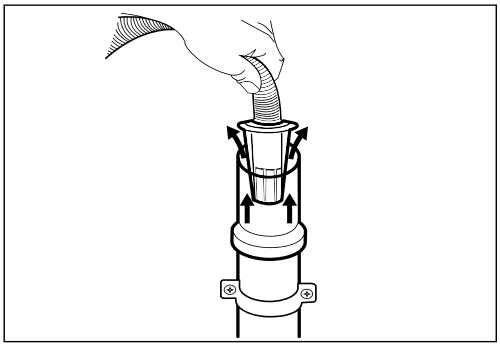

5. Без пластикового направляющего кольца, к водосточному отверстию раковины - Поместите сливной шланг в водосточное отверстие и затяните хомутом. См. иллюстрацию.

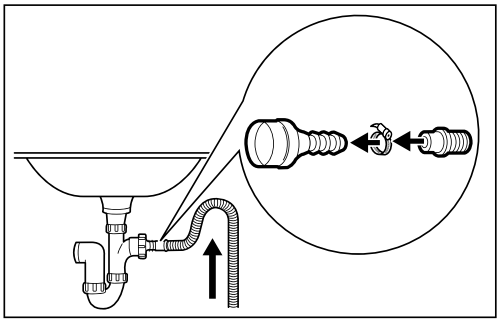

ⓘ Убедитесь, что сливной шланг образует петлю, чтобы частицы из раковины не попадали в прибор.

6. Напрямую к встроенной в стену канализационной трубе и затяните хомутом.

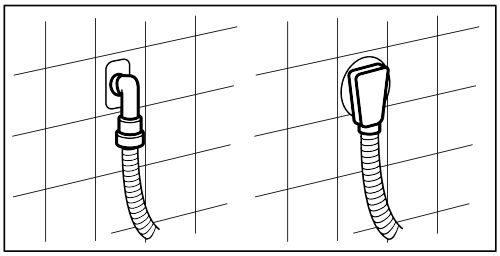

5.7 Подключение к электросети

По окончании установки можно подключить сетевую вилку к розетке электросети.
Номинальные электрические параметры указаны на табличке с техническими данными и в главе «Технические характеристики». Убедитесь, что они совместимы с параметрами электросети.
Убедитесь, что электропроводка вашего дома выдержит максимальную нагрузку, учитывая и другие работающие электроприборы.

Подключите прибор к заземленной розетке.

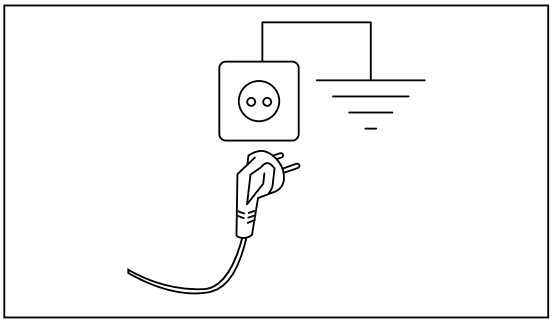

После установки прибора к сетевому кабелю должен быть обеспечен легкий доступ.

Для любых работ, связанных с электрическим подключением прибора, обращайтесь в наш авторизованный сервисный центр.
Производитель снимает с себя любую ответственность за ущерб или травмы в результате несоблюдения указанных мер безопасности.

6. ПАНЕЛЬ УПРАВЛЕНИЯ

6.1 Описание панели управления

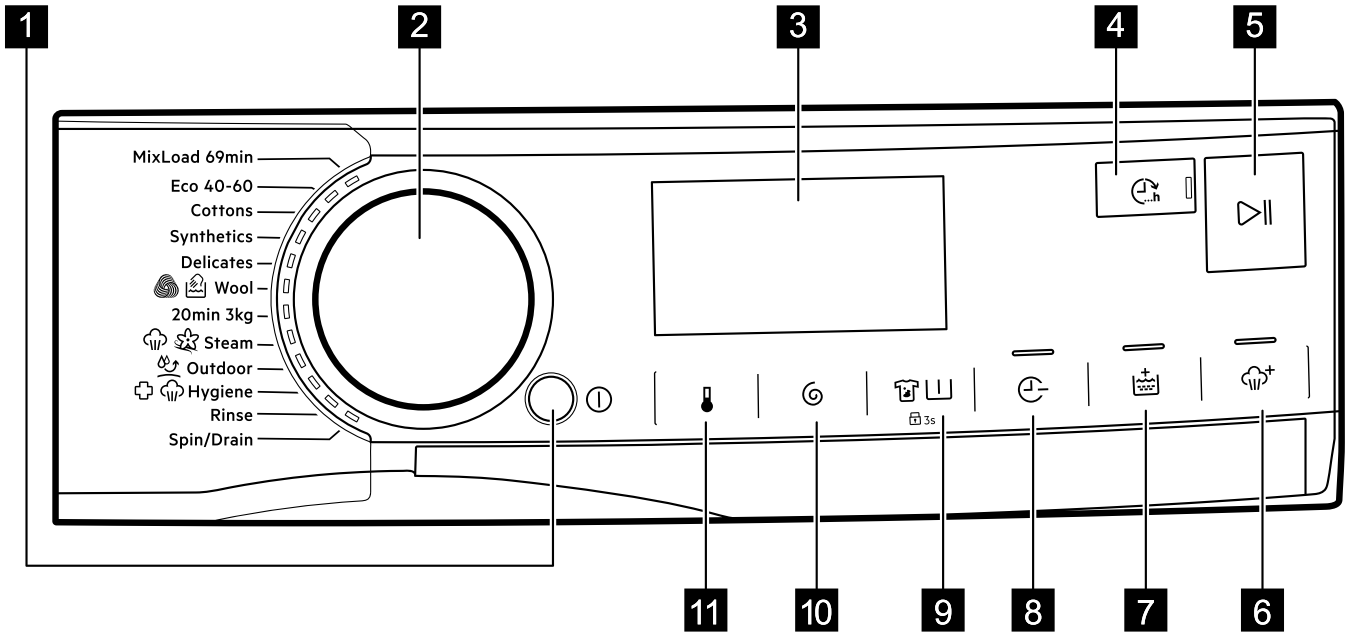

ⓘ Опции нельзя выбрать для всех программ стирки. Проверьте совместимость опций и программ стирки в параграфе «Совместимость опций с программами» в главе «Программы». Одна опция может исключать другую, и тогда прибор не позволит установить несовместимые опции вместе.
Следите за чистотой и сухостью экрана и сенсорных кнопок.

1 Кнопка вкл/выкл
2 Ручка выбора программ
3 Дисплей
4 Кнопка Завершить через
5 Кнопка пуск/пауза
6 Кнопка Плюс Пар
7 Кнопка Дополнительное полоскание
8 Кнопка Экономия времени
9 Кнопка Пятна/Предварительная стирка
и постоянная опция Блокировка от детей
10 Кнопка отжима
11 Кнопка температуры

6.2 Дисплей

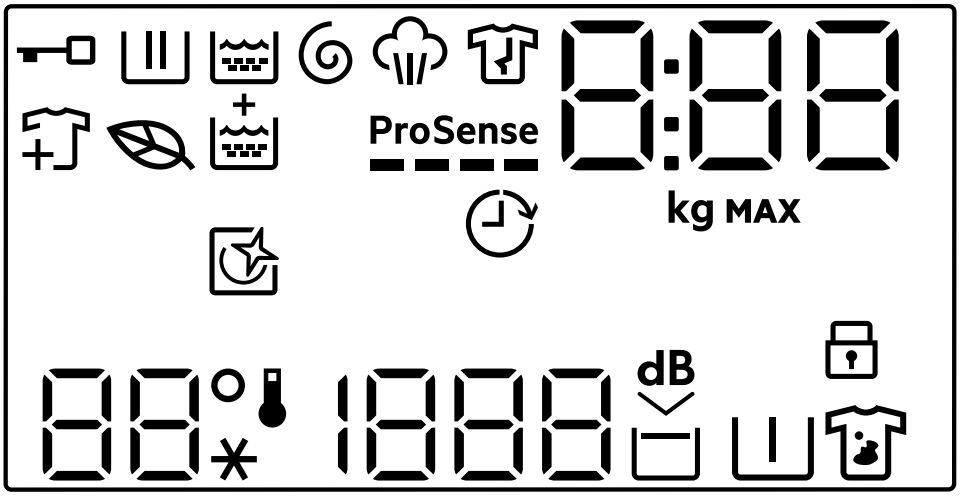

	Индикатор заблокированной дверцы
	Индикатор фазы стирки. Мигает во время предварительной стирки и основной стирки.
	Индикатор фазы полоскания. Мигает во время полоскания.
	Индикатор фазы отжима и слива. Мигает во время отжима и слива
	Индикатор фазы пара.
	Индикатор фазы против сминания.
	Индикатор экопрограммы: загорается, когда выбранная программа и опции соответствуют экорежиму.
	Индикатор добавления белья: загорается при запуске программы, показывая, что пользователь может приостановить прибор и добавить белье.
	Индикатор дополнительного полоскания.
ProSense	Индикатор ProSense.
	Индикатор Завершить через.
0:00	Цифровой индикатор может показывать: • Длительность программы (напр. 2:40). ⓘ Время, отображаемое при установке программы, может не соответствовать фактической продолжительности и измениться после фазы ProSense. • Максимальную загрузку. • Время окончания стирки (напр.30' или 2h). • Окончание цикла 0 . • Код неисправности (напр.E20). • Общее время работы прибора. См. раздел «Счетчик времени работы» в параграфе «Настройки» для получения дополнительной информации.
8.88 kg MAX	Индикатор максимальной загрузки. Значение отображается в течение трех секунд после выбора программы, чередуясь с длительностью цикла.

MAX	Индикатор превышения максимальной загрузки белья. Мигает, если количество белья превышает заявленную загрузку.
	Этот индикатор напоминает о необходимости запустить очистку.
	Индикатор блокировки от детей.
88° --*	Область температуры: Индикатор температуры Индикатор холодной воды
1888 – – –	Область отжима: Индикатор скорости отжима Индикатор без отжима. Фаза отжима отключена.
	Индикатор сверхтихого режима.
	Индикатор стоп полоскания.
	Индикатор предварительной стирки.
	Индикатор пятен.

7. РЕГУЛЯТОРЫ И КНОПКИ

7.1 Вкл/выкл ⏻

Нажатие этой кнопки на несколько секунд позволяет включить или выключить прибор. При включении и выключении прибора звучат две разные мелодии.
Поскольку функция ожидания автоматически выключает прибор для снижения энергопотребления в нескольких случаях, вам может потребоваться снова включить прибор.
Подробнее см. в параграфе «Режим ожидания» в главе «Ежедневное использование».

7.2 Ручка выбора программ

Поворачивая ручку выбора программ, можно выбрать нужную программу.

7.3 Введение

ⓘ Опции/функции нельзя выбрать для всех программ стирки. Проверьте совместимость опций/функций и программ стирки в «Таблице программ». Одна опция/функция может исключать другую, и тогда прибор не позволит установить несовместимые опции/функции вместе. Следите за чистотой и сухостью экрана и сенсорных кнопок.

7.4 Завершить через

ⓘ Выбирайте эту опцию последней, после выбора программы и других опций, в противном случае она может быть отменена при изменении настроек.

Эта кнопка позволяет активировать функцию Завершения через и с помощью кнопок плюс (+) и минус (-) можно выбрать время, в течение которого программа должна завершиться. Конец программы можно отложить на 1 час каждым нажатием кнопки + до максимум 24 часов. Время ‘завершить через’ можно уменьшить с помощью кнопки - до 0.
На дисплее отображается обычная длительность программы, чередуясь с установленным временем окончания программы (в часах 0ч). Минимальное выбираемое время соответствует округленному вверх часу максимальной длительности программы (например, если цикл длится 3:15 часа, минимальное выбираемое время будет 4ч).
После запуска программы дверца блокируется, и прибор начинает фазу ProSense. По завершении оценки загрузки на дисплее мигает значок текущей фазы, а время обратного отсчета уменьшается с шагом в один час и с шагом в 1 минуту в течение последнего часа.

7.5 Пуск/пауза ▷||

Нажмите кнопку Пуск/Пауза, чтобы запустить прибор, приостановить его работу или прервать выполняющуюся программу.

7.6 Плюс Пар

Эта опция добавляет фазу пара с последующей короткой фазой против сминания в конце стиральной программы. Фаза пара уменьшает сминание ткани и облегчает последующее глажение.

Опция Плюс Пар хорошо подходит для небольших загрузок, поскольку пар лучше проникает в белье, если есть больше свободного пространства. По этой причине максимальная загрузка программы в сочетании с этой опцией уменьшается и отображается на дисплее.
Во время фазы пара на дисплее мигает индикатор .

ⓘ Эта опция может повлиять на длительность программы.

По окончании программы на дисплее отображается ноль , индикатор горит ровным светом.
Начинается фаза против сминания, индикатор мигает, а индикатор кнопки Пуск/Пауза остается включенным. Барабан совершает плавные движения примерно 30 минут, чтобы сохранить эффект пара.
Чтобы прервать фазу против сминания, можно:

- Нажать и удерживать кнопку Вкл/Выкл ⏻ несколько секунд для включения или выключения прибора.
- Повернуть ручку выбора программ в другое положение.

Также, противосминающие движения прекращаются и дверца разблокируется, прибор снова предлагает ранее установленную программу.
ⓘ Небольшая загрузка белья способствует получению лучших результатов.

7.7 Дополнительное полоскание

С помощью этой опции можно добавить несколько полосканий к выбранным программам стирки для оптимизации распределения кондиционера для белья и улучшения мягкости ткани.
Рекомендуется при использовании кондиционера для белья.
Полезно для людей, чувствительных к моющим средствам, и в регионах с мягкой водой.
Эта опция увеличивает длительность программы.
Загорается индикатор кнопки.

7.8 Экономия времени

С помощью этой опции можно сократить длительность программы.
• Если ваше белье обычно или слегка загрязнено, может быть целесообразно сократить программу стирки. Нажмите эту кнопку один раз, чтобы уменьшить длительность.
• В случае маленькой загрузки нажмите эту кнопку дважды для установки сверхбыстрой программы.
В этом случае температура 95°C недоступна.
Горит индикатор кнопки, а на дисплее отображается установленная длительность программы.

ⓘ Эту опцию можно также использовать для сокращения длительности паровой программы.

7.9 Пятна/Предварительная стирка

Нажимайте эту кнопку повторно для активации одной из двух опций.
На дисплее загорается соответствующий индикатор.

• Пятна

Выберите эту опцию для предварительной обработки сильно загрязненного или пятнистого белья с помощью средства для удаления пятен.
Залейте средство для удаления пятен в отделение . Средство для удаления пятен предварительно смешивается и нагревается вместе с моющим средством для повышения эффективности.

ⓘ Эта опция недоступна при температуре ниже 40°C.

• Предварительная стирка

Используйте эту опцию, чтобы добавить фазу предварительной стирки при 30°C перед основной стиркой.
Эта опция рекомендуется для сильно загрязненного белья, особенно с песком, пылью, грязью и другими твердыми частицами.

ⓘ Опции могут увеличить длительность программы.

ⓘ Эти две опции нельзя устанавливать вместе.

7.10 Отжим

При установке программы прибор автоматически выбирает скорость отжима по умолчанию.
Повторно нажимайте эту кнопку, чтобы:

• Изменить скорость отжима.

ⓘ На дисплее отображаются только доступные для выбранной программы скорости отжима.

• Активировать опцию Стоп полоскания.

Вода последнего полоскания не сливается, чтобы предотвратить сминание ткани. Программа стирки заканчивается с водой в барабане, финальный этап отжима не выполняется.
На дисплее отображается индикатор . Барабан регулярно вращается, чтобы уменьшить сминание.
Дверца остается заблокированной. Барабан регулярно вращается, чтобы уменьшить сминание. Для разблокировки дверцы необходимо слить воду.
Нажмите кнопку Пуск/Пауза: прибор выполнит фазу отжима и сливет воду.

• Активировать опцию Сверхтихий режим.

Все фазы отжима (промежуточный и финальный отжим) отменяются, а программа заканчивается с водой в барабане. Это помогает уменьшить сминание. Поскольку программа работает очень тихо, она подходит для использования ночью, когда действуют более дешевые тарифы на электроэнергию. В некоторых программах полоскания выполняются большим количеством воды.

На дисплее отображается индикатор dB. Дверца остается заблокированной.

Нажмите кнопку Пуск/Пауза: прибор выполнит только слив.

• Без отжима – – – .

Установите эту опцию, чтобы отключить все фазы отжима. На дисплее отображается индикатор – – –

Прибор выполняет только слив воды, заданный выбранной программой стирки. Установите эту опцию для очень деликатных тканей. Для некоторых программ стирки фаза полоскания выполняется большим количеством воды.

ⓘ Прибор автоматически сливает воду через примерно 18 часов.

7.11 Температура

При выборе программы стирки прибор автоматически предлагает температуру по умолчанию.

Повторно нажимайте эту кнопку, пока на дисплее не отобразится нужное значение температуры.

Когда на дисплее отображаются индикаторы ✳ и – –, прибор не нагревает воду.

8. НАСТРОЙКИ

8.1 Введение

ⓘ При нажатии комбинации кнопок не наклоняйте пальцы вниз. Сенсоры кнопок под дисплеем чувствительные и могут помешать выбору.

8.2 Звуковые сигналы

В приборе используются различные звуковые сигналы:
• При включении прибора (специальная короткая мелодия).
• При выключении прибора (специальная короткая мелодия).
• При нажатии кнопок (щелчок).
• При неправильном выборе (3 коротких сигнала).
• По окончании программы (последовательность сигналов длительностью около 2 минут).
• При неисправности прибора (последовательность коротких сигналов длительностью около 5 минут).
• При обнаружении перегрузки белья во время фазы ProSense (двойной сигнал).
Чтобы включить/выключить эту опцию, удерживайте кнопку нажатой до одиночного или двойного звукового сигнала.
ⓘ При отключении этой функции звуковые сигналы по окончании программы продолжают звучать.

8.3 Блокировка от детей

С помощью этой опции можно заблокировать панель управления от случайных нажатий.
Чтобы включить/выключить эту опцию, удерживайте кнопку нажатой до появления/исчезновения индикатора на дисплее.
По умолчанию эта опция включается снова после выключения прибора.
Функция «Блокировка от детей» может быть недоступна в течение нескольких секунд после включения прибора.

8.4 Счетчик времени работы

Можно посмотреть общее время работы прибора в часах, начиная с первого включения. В это значение засчитывается только время работы циклов (без учета пауз, задержек запуска). Для просмотра значения выполните следующие действия:
1. Включите прибор, нажав кнопку Вкл/Выкл.
2. Несколько секунд удерживайте нажатыми кнопки и .
3. Через 3 секунды на дисплее отобразится общее количество часов работы прибора: например, 1276 часов, на дисплее на 2 секунды появится текст Hr, затем на 2 секунды 12 (тысячи и сотни), и на 2 секунды 76 (десятки и единицы).
4. Для выхода из этого режима нажмите любую кнопку или выключите прибор кнопкой Вкл/Выкл.
ⓘ Если процедура не срабатывает (из-за таймаута или неправильной комбинации кнопок), выключите прибор и повторите последовательность с начала.

8.5 Сброс настроек

Эта функция позволяет восстановить заводские настройки по умолчанию. Чтобы активировать эту опцию, выполните следующие действия:
1. Включите прибор, нажав кнопку Вкл/Выкл.
2. Несколько секунд удерживайте нажатыми кнопки и .
3. На дисплее примерно на 5 секунд отобразится – – –

9. ПЕРЕД ПЕРВЫМ ИСПОЛЬЗОВАНИЕМ

ⓘ В процессе установки или перед первым использованием в приборе может быть немного воды. Это остаточная вода после полной функциональной проверки прибора на заводе для обеспечения его идеальной работы при поставке клиентам. Это не должно вызывать беспокойства.
1. Убедитесь, что все транспортировочные болты удалены из прибора.
2. Убедитесь, что подведено электропитание и открыт водопроводный кран.
3. Залейте 2 литра воды в отделение для моющих средств, обозначенное знаком
Это активирует систему дренажа.
4. Засыпьте немного моющего средства в отделение, обозначенное знаком
5. Установите и запустите программу для хлопка с максимальной температурой без белья в барабане.
Это поможет удалить всю возможную грязь из барабана и бака.

10. ПРОГРАММЫ

10.1 Таблица программ

ⓘ Программы описаны в этой таблице в порядке следования на ручке выбора программ сверху вниз.

Программа **Температура по умолчанию** **Диапазон температур**	**Скорость отжима по умолчанию** **Диапазон скорости отжима**	**Макс. загрузка**	**Описание программы**
MixLoad / Смешанная загрузка 69min 30°C 60°C - 30°C	1600 об/мин 1600 об/мин - 400 об/мин	5 кг	Изделия из хлопка и смесовых синтетических тканей. Идеальна для быстрой стирки повседневной загрузки, обеспечивает бережный уход за вещами и хорошую очистку уже при 30°C.
Eco 40-60 40°C [1)]	1600 об/мин 1600 об/мин - 400 об/мин	8 кг	Цикл с низким энергопотреблением для изделий из хлопка. Снижает температуру и увеличивает время для достижения хороших результатов стирки.
Cottons / Хлопок 40°C 95°C - Cold/Холодная	1600 об/мин 1600 об/мин - 400 об/мин	8 кг	Белые и цветные хлопковые ткани. Идеально подходит для обычных и сильных загрязнений.
Synthetics / Синтетика 40°C 60°C - Cold/Холодная	1200 об/мин 1200 об/мин - 400 об/мин	3 кг	Изделия из синтетики или смесовых тканей. Обычная степень загрязнения.
Delicates / Деликатные ткани 30°C 40°C - Cold/Холодная	800 об/мин 1200 об/мин - 400 об/мин	2 кг	Деликатные ткани, такие как акрил, вискоза и смесовые ткани, требующие более мягкой стирки. Обычная степень загрязнения.
Wool/ / Шерсть 40°C 40°C - Cold/Холодная	1200 об/мин 1200 об/мин - 400 об/мин	1.5 кг	Шерстяные изделия, подходящие для машинной стирки, изделия для ручной стирки и другие ткани с символом «Ручная стирка» [2)].
20min 3kg 30°C 40°C - 30°C	1200 об/мин 1600 об/мин - 400 об/мин	3 кг	Изделия из хлопка и синтетики, слегка загрязненные или надетые только один раз.

Steam / Пар		1 кг	Изделия из хлопка, синтетики и их смесей. Специальный паровой цикл без стирки, который можно использовать для подготовки высушенного белья к глажке или освежения надетых один раз вещей. Эта программа уменьшает складки, устраняет запахи и расслабляет волокна. Не используйте моющие средства. После завершения программы быстро извлеките белье из барабана [3]. При необходимости, удалите пятна, постирав или используя локальные средства для удаления пятен. Паровые программы не обеспечивают дезинфекции. Не устанавливайте паровую программу для следующих типов изделий: • Изделия, не предназначенные для сушки в барабане. • Изделия с ярлыком «Только химчистка».
Outdoor / Куртки, спортивная одежда 30°C 40°C - Cold/Холодная	1200 об/мин 1200 об/мин - 400 об/мин	2 кг[5] 1 кг[6]	ⓘ Не используйте кондиционер для белья и убедитесь в отсутствии его остатков в дозаторе моющих средств. Одежда для активного отдыха, технические и спортивные ткани, водонепроницаемые и дышащие куртки, куртки со съемным флисом или утеплителем. Рекомендуемая загрузка белья 2,0 кг. Эту программу можно также использовать для восстановления водоотталкивающих свойств, она специально предназначена для обработки одежды с гидрофобным покрытием. Для выполнения цикла восстановления водоотталкивания выполните следующие действия: • Засыпьте моющее средство для стирки в отделение II • Залейте в отделение для кондиционера ❀ специальное восстанавливающее водоотталкивающие свойства средство для ткани. • Уменьшите загрузку белья до 1,0 кг. ⓘ Для дополнительного усиления восстановления водоотталкивания сушите белье в сушильной машине с установкой программы сушки Активный отдых (если доступно и разрешено ярлыком по уходу).
Hygiene / Гигиена 60°C	1600 об/мин 1600 об/мин - 400 об/мин	8 кг	Белые хлопковые изделия. Эта высокоэффективная программа стирки в сочетании с паром удаляет более 99,99% бактерий и вирусов [4], поддерживая температуру выше 60°C на всем этапе стирки; дополнительное воздействие на волокна оказывает фаза пара, усиленное полоскание обеспечивает надлежащее удаление остатков моющего средства и микроорганизмов. Эта программа также обеспечивает надлежащее уменьшение содержания пыльцы/аллергенов.
Rinse / Полоскание	1600 об/мин 1600 об/мин - 400 об/мин	8 кг	Все ткани, кроме шерсти и очень деликатных. Программа для полоскания и отжима белья. Скорость отжима по умолчанию такая же, как для программ хлопка. Установите подходящую скорость отжима для данного типа белья. При необходимости выберите опцию Дополнительное полоскание, чтобы добавить полоскания. При низкой скорости отжима прибор выполняет нежное полоскание и короткий отжим.
Spin/Drain / Отжим/Слив	1600 об/мин 1600 об/мин - 400 об/мин	8 кг	Для отжима белья и слива воды из барабана. Все ткани, кроме шерсти и деликатных.

1) В соответствии с Положением Комиссии ЕС 2019/2023, эта программа при 40°C способна очищать нормально загрязненное хлопковое белье, заявленное как пригодное для стирки при 40°C или 60°C, в одном цикле.

ⓘ Для получения информации о достигаемой температуре в белье, длительности программы и других данных см. главу «Потребление».

Как правило, наиболее экономичными с точки зрения энергопотребления являются программы с более низкими температурами и большей продолжительностью.

2) В этом цикле барабан медленно вращается для обеспечения бережной стирки. Может показаться, что барабан не вращается или вращается неправильно, но для этой программы это нормально.

3) Если вы установите паровую программу для высушенного белья, по окончании цикла оно может быть влажным. Повесьте вещи для просушки примерно на 10 минут. Эта программа не удаляет очень интенсивные запахи.

4) Проверено на Staphylococcus aureus, Enterococcus faecium, Candida albicans, Pseudomonas aeruginosa и бактериофаг MS2 во внешнем тесте, выполненном Swissatest Testmaterialien AG в 2021 г. (отчет о тестировании No 202120117).

5) Стиральная программа.

6) Стиральная программа и фаза придания водоотталкивающих свойств.

10.2 Программа Пар с ароматизатором Steam Fragrance AEG

Паровые программы позволяют устранить складки и запахи на вещах (таких как изделия из хлопка, синтетики, смесовых тканей, включая деликатные), которые требуется быстро освежить без стирки.

Волокна ткани расслабляются, и последующее глажение становится легким. По окончании цикла быстро извлеките белье из барабана.

Длительность цикла можно сократить до 15 минут с помощью опции Экономия времени.

НЕ устанавливайте этот режим для следующих типов изделий:

- Изделия, не предназначенные для сушки в барабане.
- Изделия с ярлыком «Только химчистка».

ⓘ Не используйте моющие средства! Паровые программы не удаляют очень интенсивные запахи и не выполняют дезинфекцию. После паровой обработки белье может быть влажным. Повесьте вещи на несколько минут.

Ароматизатор. Если использовать этот специальный нежный ароматизатор, ваше белье будет пахнуть как только что выстиранное. Внимательно прочитайте инструкцию, прилагаемую к ароматизатору.

Уменьшите дозировку ароматизатора при обработке меньшего количества белья. С помощью кнопки Экономия Времени вы можете сократить длительность программы при стирке изделий, предназначенных для стирки при низких температурах.

- Не сушите в барабанной сушилке предметы одежды, обработанные ароматизатором. Его эффект испарится.
- Не используйте ароматизатор в других целях, кроме описанных здесь.
- Не используйте ароматизатор на новых изделиях. Новая одежда может содержать остатки отделочных средств, несовместимых с ним.

10.3 Уход за шерстью Woolmark - Blue

Шерстяной цикл стирки этой машины одобрен компанией Woolmark для стирки шерстяных изделий, помеченных как «ручная стирка», при условии, что изделия стираются согласно инструкциям на ярлыке изделия и предписаниям производителя данной стиральной машины. M2103

Знак Woolmark является сертификационным знаком во многих странах.



10.4 Совместимость опций с программами

ОПЦИИ	MixLoad / Смешанная загрузка 69min	Eco 40-60	Cottons/Хлопок	Synthetics / Синтетика	Delicates / Деликатные ткани	Wool / Шерсть	20min 3kg	Steam / Пар	Outdoor / Куртки, спортивная одежда	Hygiene / Гигиена	Rinse / Полоскание	Spin/Drain / Отжим/ Слив
Отжим	●	●	●	●	●	●	●		●	●	●	
Стоп полоскания	●	●	●	●	●	●			●	●	●	
Сверхтихий dB			●	●	●							
Без отжима – – –												● 1)
Пятна 2)			●	●						●		
Предварительная			●	●								
Экономия времени 3)			●	●	●			●				
Доп. полоскание	●		●	●	●				●	●	●	
Плюс Пар 2)	●		●	●						●		
Завершить через	●	●	●	●	●	●	●	●	●	●	●	●

1) При выборе опции Без отжима прибор выполняет только слив.
2) Эта опция недоступна при температуре ниже 40°C.
3) При выборе самой короткой продолжительности рекомендуется уменьшить размер загрузки. Можно полностью загрузить прибор, однако результаты стирки могут быть менее удовлетворительными.

Подходящие моющие средства для стиральных программ

Программа	Универсальный порошок[1)]	Жидкое универсальное	Жидкое для цветного белья	Деликатное для шерсти	Специальное
MixLoad / Смешанная загрузка 69min	—	●	●	—	—
Eco 40-60	●	●	●	—	—
Cottons/Хлопок	●	●	●	—	—
Synthetics / Синтетика	●	●	●	—	—
Delicates / Деликатные ткани	—	—	—	●	●
Wool / Шерсть	—	—	—	●	●
20min 3kg	—	●	●	—	—
Outdoor / Куртки, спортивная одежда	—	—	—	●	●
Hygiene / Гигиена	●	●	—	—	●

1) При температуре выше 60°C рекомендуется использовать порошковое моющее средство.

● = Рекомендуется
— = Не рекомендуется

11. ЕЖЕДНЕВНОЕ ИСПОЛЬЗОВАНИЕ

⚠ **ВНИМАНИЕ!** См. главы по технике безопасности.

11.1 Включение прибора

1. Подключите сетевую вилку к розетке электросети.
2. Откройте водопроводный кран.
3. Нажмите кнопку Вкл/Выкл на несколько секунд для включения прибора.

Прозвучит короткая мелодия. Прибор автоматически предложит программу по умолчанию. Загорится соответствующий индикатор.
На дисплее отобразится длительность цикла, максимальная загрузка (на несколько секунд), температура по умолчанию, скорость отжима по умолчанию и индикаторы фаз, входящих в программу.

11.2 Загрузка белья

1. Откройте дверцу прибора.
2. Встряхните вещи перед загрузкой в прибор.
3. Загружайте белье в барабан по одной вещи за раз.

Убедитесь, что в барабане нет слишком много белья.

4. Плотно закройте дверцу.

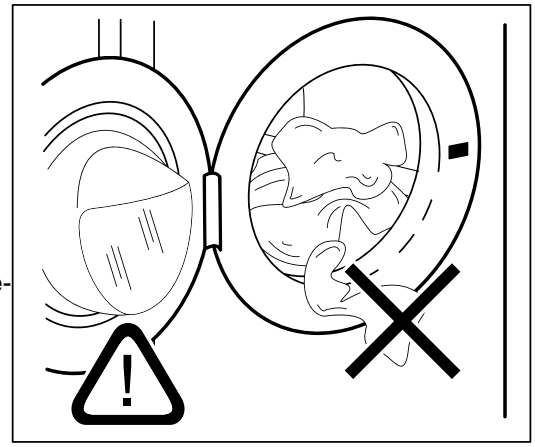

⚠ **ВНИМАНИЕ!** Убедитесь, что белье не зажато между дверцей и уплотнителем. Это может привести к протечке воды и повреждению белья.

⚠ **ВНИМАНИЕ!** Стирка сильно замасленных, пропитанных жиром пятен может привести к повреждению резиновых деталей стиральной машины.

11.3 Заполнение отделений для моющих средств и добавок

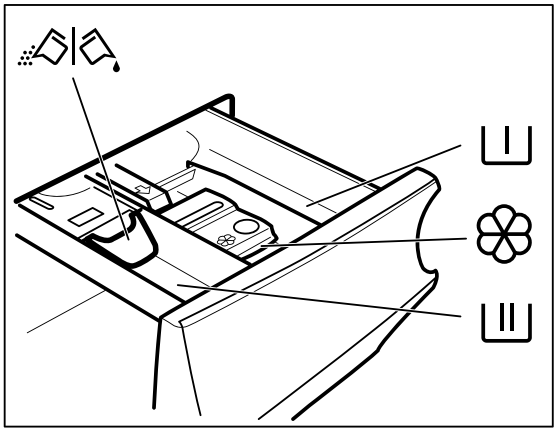

Отделение для предварительной стирки и замачивания.

Отделение для основной стирки.

Отделение для кондиционера для белья и других жидких добавок (кондиционер, крахмал).

MAX Максимальный уровень количества жидких добавок.

Клапан для порошка или жидкого моющего средства.

ⓘ Всегда следуйте инструкциям на упаковке моющих средств, но мы рекомендуем не превышать максимальный указанный уровень (MAX).
Это количество, тем не менее, гарантирует наилучшие результаты стирки.

ⓘ После цикла стирки при необходимости удалите остатки моющего средства из дозатора.

11.4 Проверьте положение заслонки

1. Выдвиньте лоток для моющих средств до упора.
2. Нажмите вниз рычаг, чтобы извлечь лоток.

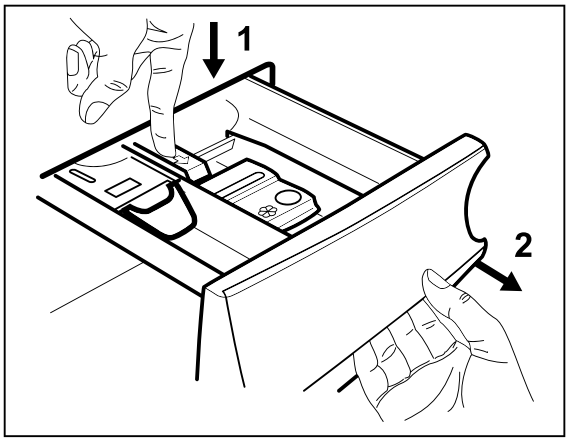

3. Чтобы использовать порошкообразное моющее средство, поверните заслонку вверх.

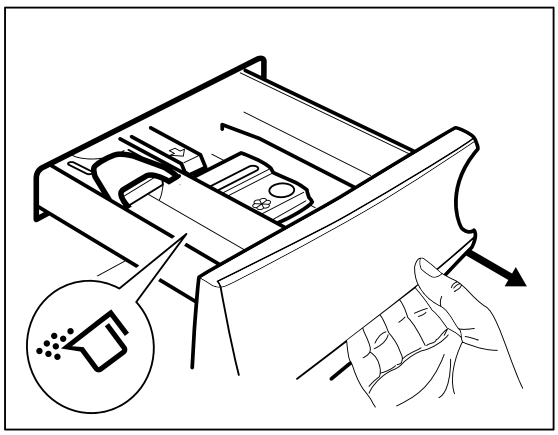

4. Чтобы использовать жидкое моющее средство, поверните заслонку вниз.

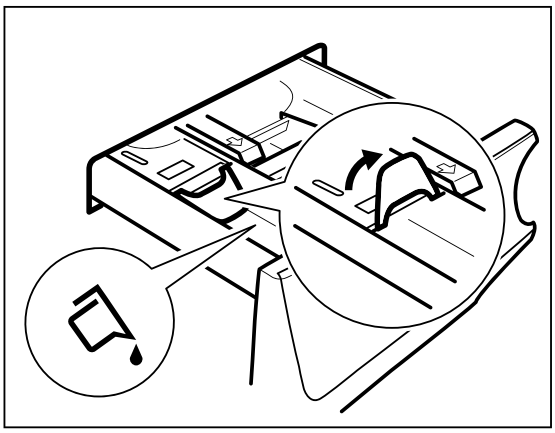

ⓘ При заслонке в положении ВНИЗ:
- Не используйте гелеобразные или густые жидкие моющие средства.
- Не наливайте в лоток больше жидкого моющего средства, чем указано на заслонке.
- Не устанавливайте режим предварительной стирки.
- Не устанавливайте функцию отложенного старта.

5. Отмерьте необходимое количество моющего средства и кондиционера для белья.
6. Аккуратно закройте лоток для моющих средств.

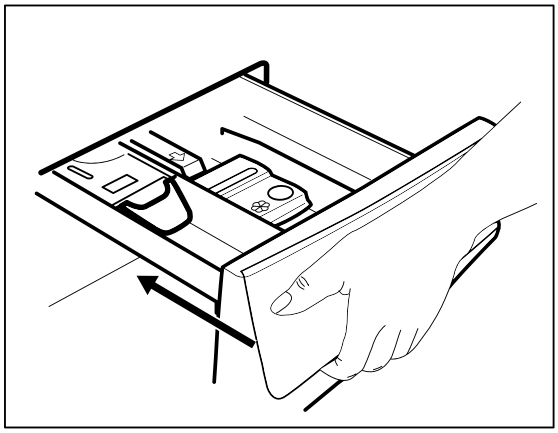

Убедитесь, что заслонка не мешает закрытию лотка.

11.5 Установка программы

1. Поверните ручку выбора программы для выбора нужной программы стирки. Загорится соответствующий индикатор программы.

Начнет мигать индикатор кнопки Пуск/Пауза.

На дисплее отобразится расчетная длительность программы, максимальная заявленная загрузка для выбранной программы (только на несколько секунд), температура по умолчанию, скорость отжима по умолчанию и индикаторы фаз стирки (если доступно).

2. Для изменения температуры и/или скорости отжима коснитесь соответствующих кнопок.

3. При желании установите одну или несколько опций, коснувшись соответствующих кнопок. На дисплее загорятся индикаторы выбранных опций, а отображаемая информация изменится соответственно.

ⓘ Если выбор невозможен, индикатор не загорится, прозвучит звуковой сигнал.

11.6 Запуск программы

Нажмите кнопку Пуск/Пауза для запуска программы.

Соответствующий индикатор перестанет мигать и будет гореть непрерывно.

На дисплее начнет мигать индикатор выполняемой фазы.

Программа запустится, дверца заблокируется. На дисплее отобразится индикатор

ⓘ Насос для слива может кратковременно работать перед заполнением прибора водой.

11.7 Запуск программы с опцией Завершить через

1. Нажимайте эту кнопку повторно, пока на дисплее не отобразится желаемое время окончания программы. Загорится индикатор

2. Нажмите кнопку Пуск/Пауза. Барабан начнет вращаться для выполнения оценки ProSense, если это предусмотрено выбранной программой.

3. Прибор начнет обратный отсчет до конца программы, а сама программа запустится в нужный момент для завершения к установленному времени.

Чтобы изменить или отменить эту опцию:

1. Выключите прибор кнопкой Вкл/Выкл.
2. Снова включите прибор.
3. Заново установите программу.

11.8 Определение загрузки ProSense

ⓘ Указанная на дисплее длительность программы относится к средней/высокой загрузке.

После установки стиральной программы на дисплее загорается значок ProSense, если программа поддерживает эту функцию.

После нажатия кнопки Пуск/Пауза запускается определение загрузки ProSense:

1. В течение первых 30 секунд прибор определяет загрузку: мигает индикатор ,

полоски под значком ProSense движутся вперед-назад, барабан кратковременно вращается.

2. Когда барабан останавливается, на дисплее отображается новая длительность программы, которая может увеличиться или уменьшиться соответственно определенной загрузке, количество полосок указывает загрузку по четвертям (от 1 до 4, 4 полоски в случае перегрузки), снова отображается индикатор максимальной заявленной загрузки. Через следующие 30 секунд начинается заполнение водой.

ⓘ В случае перегрузки барабана снова загорается индикатор максимальной заявленной загрузки с мигающим индикатором **MAX**. В этом случае в течение этих 30 секунд можно приостановить прибор и удалить лишнее белье.

После удаления лишнего белья коснитесь кнопки Пуск/Пауза, чтобы запустить программу снова. Фазу ProSense можно повторить до трех раз (см. п. 1).

Важно! Если количество белья не будет уменьшено, программа стирки запустится в любом случае, несмотря на перегрузку. В этом случае не гарантируются оптимальные результаты стирки.

ⓘ Примерно через 20 минут после запуска программы ее длительность может быть скорректирована снова в зависимости от водопоглощения тканей.

ⓘ Определение загрузки ProSense выполняется только для полных стиральных программ (без пропуска фаз).

ⓘ Функция ProSense недоступна для некоторых программ, таких как Шерсть, программ с короткой длительностью и без фазы стирки.

11.9 Индикаторы фаз программы

При запуске программы начинает мигать индикатор выполняемой фазы, а индикаторы других фаз горят непрерывно.
Например, выполняется фаза стирки или предварительной стирки:
По окончании фазы соответствующий индикатор перестает мигать и горит непрерывно. Начинает мигать индикатор следующей фазы.
Например, выполняется фаза полоскания:
При выборе опции Плюс Пар загораются индикаторы паровых фаз
Выполняется паровая фаза:
Выполняется фаза против сминания:

11.10 Приостановка программы и изменение опций

Во время выполнения программы можно изменить только некоторые опции:
1. Нажмите кнопку Пуск/Пауза. Замигает соответствующий индикатор.
2. Измените опции. Информация на дисплее изменится соответственно.
3. Снова нажмите кнопку Пуск/Пауза.

Программа стирки продолжится.

11.11 Отмена выполняющейся программы

1. Нажмите кнопку Вкл/Выкл, чтобы отменить программу и выключить прибор.
2. Снова нажмите кнопку Вкл/Выкл, чтобы включить прибор.

Теперь можно установить новую программу стирки.

ⓘ Если фаза ProSense уже выполнена, а заливка воды уже начата, новая программа запускается без повторения фазы ProSense. Вода и моющее средство не сливаются, чтобы избежать потерь. На дисплее отображается максимальная продолжительность программы, обновляя ее примерно через 20 минут после запуска новой программы.

11.12 Открывание дверцы - Добавление вещей

Во время работы программы или отсрочки пуска дверца прибора заблокирована.

ⓘ Если температура и уровень воды в барабане слишком высокие и/или барабан все еще вращается, открыть дверцу нельзя.

Вы можете легко открыть дверцу, чтобы добавить или извлечь некоторые предметы, когда горит значок на дисплее .

1. Нажмите кнопку Пуск/Пауза.

На дисплее соответствующий индикатор блокировки двери исчезает.

2. Откройте дверцу прибора. При необходимости добавьте или извлеките предметы.
3. Закройте дверцу и нажмите кнопку Пуск/Пауза.

Программа или отсрочка запуска продолжается.
Когда значок исчезает, дверцу можно открыть по окончании программы. Вы также можете установить программу/опцию отжима или слива, а затем нажать кнопку Пуск/Пауза.

11.13 Окончание программы

Когда программа завершена, прибор автоматически останавливается.
Раздаются звуковые сигналы (если они активированы).
На дисплее все индикаторы фаз стирки горят ровно, а в области времени отображается .
Индикатор кнопки Пуск/Пауза выключен.
Дверца разблокирована, и индикатор выключен .

1. Нажмите кнопку Вкл/Выкл, чтобы деактивировать прибор.

Через пять минут после окончания программы функция энергосбережения автоматически деактивирует прибор.

ⓘ Когда вы снова активируете прибор, дисплей показывает конец последней выбранной программы. Поверните ручку программ, чтобы установить новый цикл.

2. Извлеките белье из прибора.
3. Убедитесь, что барабан пуст.
4. Слегка приоткройте дверцу и дозатор моющих средств, чтобы предотвратить появление плесени и запаха.
5. Закройте водопроводный кран.

11.14 Слив воды по окончании цикла

Если вы выбрали программу или параметр, который не сливает воду последнего полоскания, программа завершена, но:

• На дисплее отображается индикатор , индикатор опции или и индикатор блокировки двери. Индикатор выполняемой фазы мигает .

• Барабан продолжает вращаться через регулярные интервалы, чтобы предотвратить сминание белья.

• Дверца остается заблокированной.

• Вам необходимо слить воду, чтобы открыть дверцу:

1. При необходимости нажмите кнопку Отжим, чтобы уменьшить скорость отжима, предложенную прибором.
2. Нажмите кнопку Пуск/Пауза:

- Если вы установили , прибор сливает воду и выполняет отжим.
- Если вы установили , прибор только сливает воду.

Индикатор опции или исчезает, а индикатор мигает, а затем исчезает.

3. Когда программа завершена, а индикатор блокировки двери погас, вы можете открыть дверцу.
4. Нажмите кнопку Вкл/Выкл на несколько секунд, чтобы деактивировать прибор.

ⓘ В любом случае прибор автоматически сливает воду приблизительно через 18 часов.

11.15 Функция ожидания

Функция ожидания автоматически деактивирует прибор для снижения энергопотребления, когда:

- Вы не используете прибор в течение 5 минут до нажатия кнопки Пуск/Пауза.

Нажмите кнопку Вкл/Выкл, чтобы снова активировать прибор.

- Через 5 минут после окончания программы стирки.

Нажмите кнопку Вкл/Выкл, чтобы снова активировать прибор.
На дисплее отображается окончание последней установленной программы.
Поверните ручку программ, чтобы установить новый цикл.

ⓘ Если вы устанавливаете программу или параметр, который заканчивается с водой в барабане, функция ожидания не деактивирует прибор, напоминая вам слить воду.

12. СОВЕТЫ И РЕКОМЕНДАЦИИ

⚠ **ВНИМАНИЕ!** См. главы по технике безопасности.

12.1 Загрузка белья

- Разделите белье на: белое, цветное, синтетику, деликатные ткани и шерсть.

- Следуйте инструкциям по стирке на этикетках по уходу за бельем.

- Не стирайте вместе белые и цветные вещи.

- Некоторые цветные вещи могут полинять при первой стирке. Мы рекомендуем стирать их отдельно первые несколько раз.

- Выверните наизнанку многослойные ткани, шерсть и вещи с напечатанными рисунками.

- Предварительно обработайте стойкие пятна.

- Стирайте стойкие пятна специальным моющим средством.

- Будьте осторожны с шторами. Снимите крючки и положите шторы в стиральный мешок или наволочку.

- Очень маленькая загрузка может вызвать проблемы с балансом во время отжима, приводя к чрезмерной вибрации. Если это произойдет:

a. прервите программу и откройте дверцу (см. главу «Ежедневное использование»);
b. вручную перераспределите загрузку так, чтобы вещи были равномерно распределены по барабану;
c. нажмите кнопку Пуск/Пауза. Фаза отжима продолжится.

- Застегните наволочки, молнии, крючки и кнопки. Завяжите пояса, шнурки, ленты и любые другие свободные элементы.

- Не стирайте белье без подогнутых краев или с порезами. Используйте стиральный мешок для стирки мелких и/или деликатных вещей (например, лифчиков на косточках, ремней, колготок, шнурков, лент и т.д.).

- Вывернете карманы и расправьте вещи.

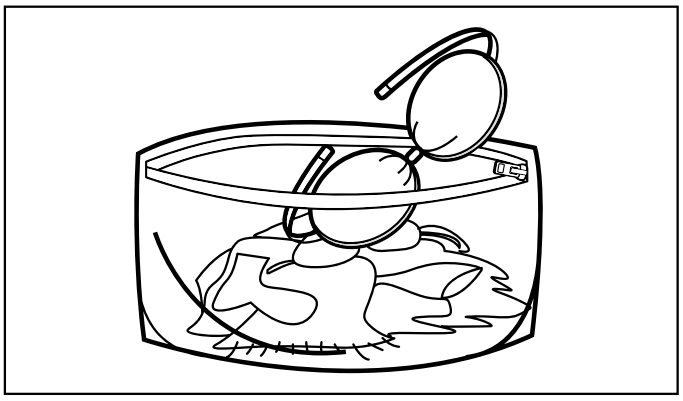

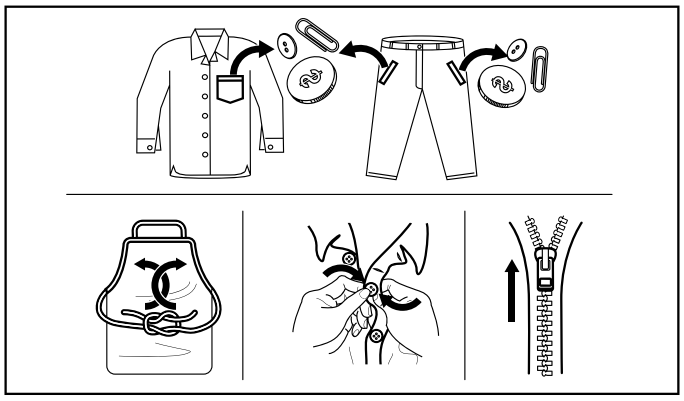

12.2 Стойкие пятна

Для некоторых пятен воды и моющего средства недостаточно.

Рекомендуем предварительно обработать такие пятна перед загрузкой вещей в прибор.

Доступны специальные средства для удаления пятен. Используйте специальное средство, подходящее для данного типа пятен и ткани.

Не распыляйте средство для удаления пятен на одежду рядом с прибором, поскольку оно разъедает пластиковые детали.

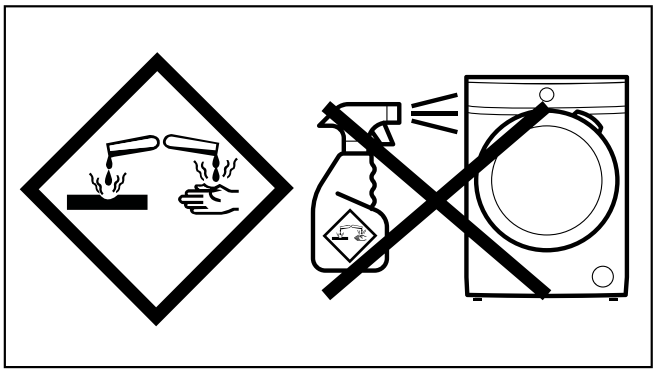

12.3 Тип и количество моющего средства

Выбор моющего средства и использование правильного количества не только влияет на результаты стирки, но и помогает избежать расточительности и защитить окружающую среду:

- Используйте только моющие средства и другие средства, специально предназначенные для стиральных машин. Сначала следуйте этим общим правилам:

– порошковые моющие средства (в том числе таблетки и одноразовые дозы) для всех типов тканей, кроме деликатных. Отдавайте предпочтение порошковым моющим средствам с отбеливателем для белого белья и дезинфекции,

– жидкие моющие средства (в том числе одноразовые дозы), предпочтительно для программ стирки с низкой температурой (макс. 60°C) для всех типов тканей или специальные только для шерсти.

- Выбор и количество моющего средства зависит от: типа ткани (деликатные, шерстяные, хлопковые и т.д.), цвета одежды, размера загрузки, степени загрязнения, температуры стирки и жесткости используемой воды.
- Следуйте инструкциям на упаковке моющих средств и других средств, не превышая указанный максимальный уровень **MAX**
- Не смешивайте разные типы моющих средств.
- Используйте меньше моющего средства, если:
  - вы стираете небольшую загрузку,
  - белье слабо загрязнено,
  - во время стирки образуется много пены.
- При использовании таблетированного или капсулированного моющего средства всегда помещайте их внутрь барабана, а не в лоток для моющих средств. Следуйте рекомендациям производителя.

Недостаточное количество моющего средства может привести к:

- неудовлетворительным результатам стирки,
- посерению белья,
- жирным вещам,
- появлению плесени в приборе.

Избыточное количество моющего средства может вызвать:

- обильное пенообразование,
- снижение моющего эффекта,
- неадекватное полоскание,
- большее воздействие на окружающую среду.

12.4 Экологические советы

Чтобы экономить воду, энергию и содействовать защите окружающей среды, рекомендуем следовать этим советам:

- Обычно загрязненное белье можно стирать без предварительной стирки, чтобы сэкономить моющее средство, воду и время (это также полезно для окружающей среды!).
- Загрузка прибора до максимальной вместимости, указанной для каждой программы, способствует экономии энергии и воды.

- При адекватной предварительной обработке пятна и несильные загрязнения можно удалить, после этого белье можно постирать при более низкой температуре.
- Чтобы использовать правильное количество моющего средства, обратитесь к рекомендациям от производителя и проверьте жесткость воды в вашей системе водоснабжения. Смотрите раздел «Жесткость воды».
- Перед сушкой белья в сушильной машине установите максимально возможную скорость отжима для выбранной стиральной программы. Это позволит сэкономить энергию при сушке!

12.5 Жесткость воды

Если в вашем регионе вода жесткая или средней жесткости, рекомендуем использовать умягчитель воды для стиральных машин. В регионах с мягкой водой использовать умягчитель воды не обязательно.
Чтобы узнать жесткость воды в вашем регионе, обратитесь в местную службу водоснабжения.
Используйте правильное количество умягчителя воды. Следуйте инструкциям на упаковке средства.

13. УХОД И ОЧИСТКА

⚠ **ВНИМАНИЕ!** См. главу «Техника безопасности».

13.1 Периодический график очистки

Периодическая очистка помогает продлить срок службы прибора.

После каждого цикла слегка приоткройте дверцу и отделение для моющих средств, чтобы обеспечить циркуляцию воздуха и высушить влагу внутри прибора: это предотвратит появление плесени и запаха.
Если прибор не используется в течение длительного времени: перекройте водопроводный кран и отключите прибор от электросети.

Удаление накипи	Два раза в год
Сервисная стирка	Один раз в месяц
Очистка уплотнения дверцы	Каждые два месяца
Очистка барабана	Каждые два месяца
Очистка дозатора моющих средств	Каждые два месяца
Очистка фильтра дренажного насоса	Два раза в год
Очистка заливного шланга и фильтра клапана	Два раза в год

Приблизительный периодический график очистки:
В следующих параграфах объясняется, как очищать каждую часть.

13.2 Удаление посторонних предметов

ⓘ Перед запуском цикла убедитесь, что карманы пусты, а все свободные элементы связаны. См. пункт «Загрузка белья» в главе «Советы и рекомендации».

Удалите все посторонние предметы (скрепки, пуговицы, монеты и т.д.), которые могут находиться в фильтрах и барабане. См. пункты «Очистка барабана», «Очистка дренажного насоса» и «Очистка заливного шланга и фильтра клапана». При необходимости обратитесь в авторизованный сервисный центр.

13.3 Внешняя очистка

Очищайте прибор только мягким мылом и теплой водой. Полностью просушите все поверхности. Не используйте абразивные губки или другие абразивные материалы.

⚠ **ВНИМАНИЕ!** Не используйте спирт, растворители или химические средства.
Не очищайте металлические поверхности моющим средством, содержащим хлор.

13.4 Удаление накипи

ⓘ Если жесткость воды в вашем регионе высокая или средняя, мы рекомендуем использовать средство для удаления накипи в стиральных машинах.

Регулярно осматривайте барабан на наличие накипи.
Обычные моющие средства уже содержат средства для смягчения воды, но рекомендуем время от времени запускать цикл с пустым барабаном и средством для удаления накипи.
ⓘ Всегда следуйте инструкциям на упаковке средства.

13.5 Стирка для очистки машины

Повторное и длительное использование программ с низкой температурой и короткой продолжительностью может привести к отложениям моющих средств, остаткам ворса, росту бактерий и биопленок внутри барабана и бака. Это может стать причиной неприятного запаха и появления плесени.
Чтобы удалить эти отложения и продезинфицировать внутренние части прибора, запускайте программу очистки не реже одного раза в месяц:
1. Удалите всё белье из барабана.
2. Запустите программу Хлопок с самой высокой температурой с небольшим количеством порошкового моющего средства или, если доступно, запустите специальную программу Очистка машины.

13.6 Уплотнитель дверцы

Данный прибор разработан с самоочищающейся системой стока, позволяющей смывать легкий ворс, осыпающийся с одежды вместе с водой. Регулярно осматривайте уплотнитель. Монеты, пуговицы и другие мелкие предметы можно найти в конце цикла.

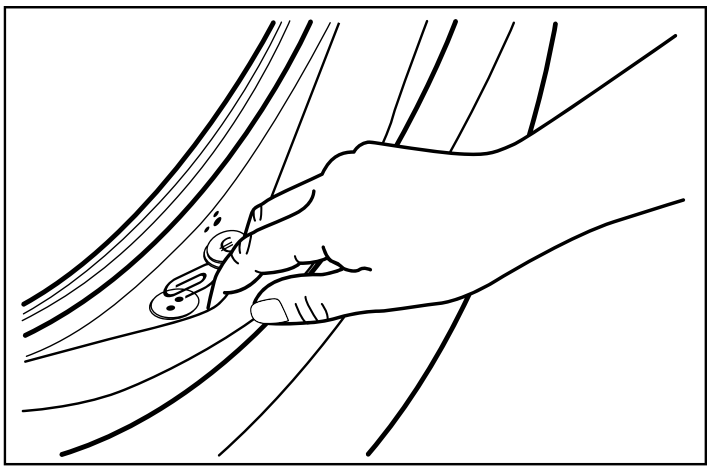

При необходимости очищайте его, используя средство для очистки на основе аммиака, не царапая поверхность уплотнителя.
ⓘ Всегда следуйте инструкциям на упаковке средства.

13.7 Очистка барабана

Регулярно проверяйте барабан на наличие посторонних отложений.
Отложения ржавчины в барабане могут возникнуть из-за попадания ржавых посторонних предметов при стирке или наличия железа в водопроводной воде. Чистите барабан специальными средствами для нержавеющей стали. Всегда следуйте инструкциям, приведенным на упаковке средства.
ⓘ Не используйте для очистки барабана кислотные антинакипины, абразивные чистящие средства, содержащие хлор или железо, а также стальную мочалку.

Для тщательной очистки:
1. Очистите барабан специальными средствами для нержавеющей стали.
2. Удалите всё белье из барабана.
3. Запустите короткую программу Хлопок на высокой температуре с пустым барабаном и небольшим количеством порошкового моющего средства или, если доступно, запустите специальную программу Очистка машины. Если ваш прибор можно подключить к Wi-Fi, специальную программу Очистка машины также можно загрузить через приложение.
4. Добавьте небольшое количество порошкового моющего средства или специального средства в пустой барабан для смывания возможных остатков.
ⓘ По окончании цикла на дисплее может появиться значок : это рекомендация выполнить «очистку барабана». После выполнения очистки барабана значок исчезнет.

13.8 Очистка дозатора моющих средств
Чтобы предотвратить возможное отложение засохшего моющего средства, сгустков кондиционера, образование плесени в дозаторе моющих средств, периодически выполняйте следующую процедуру очистки:

1. Откройте лоток. Нажмите на защелку вниз, как показано на рисунке, и выдвиньте лоток.

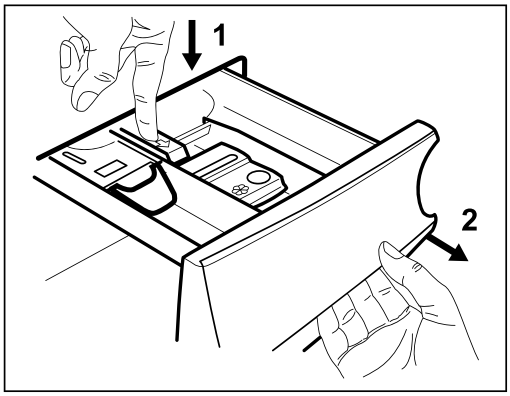

2. Снимите верхнюю часть отсека для добавок, чтобы облегчить чистку. Убедитесь, что все остатки моющего средства удалены с верхней и нижней части выемки. Воспользуйтесь небольшой щеткой, чтобы очистить выемку.

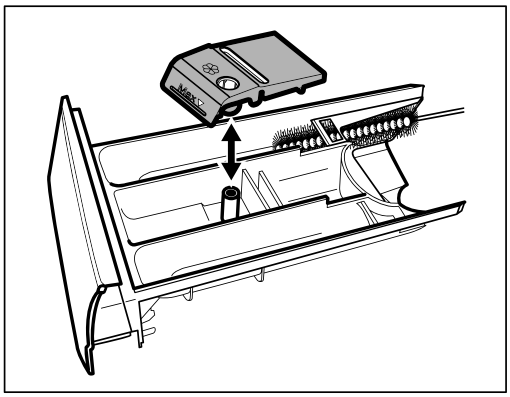

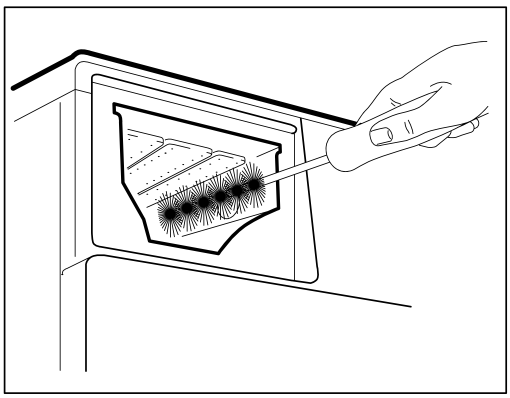

3. Промойте лоток для моющих средств под струей теплой воды, чтобы удалить все следы накопившегося моющего средства. После чистки установите верхнюю часть на место.

4. Вставьте лоток для моющих средств в направляющие и закройте его. Запустите программу полоскания без белья в барабане.

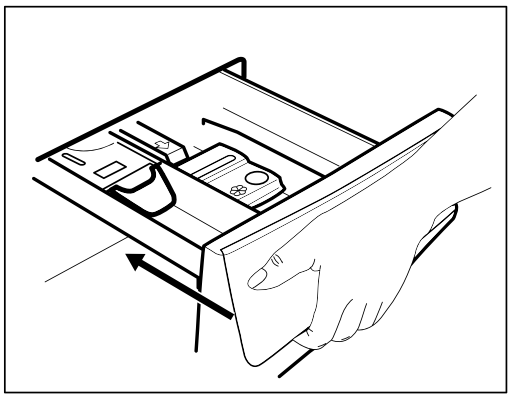

13.9 Очистка насоса для слива

⚠ **ВНИМАНИЕ!** Отсоедините сетевую вилку от розетки электросети.

ⓘ Регулярно проверяйте фильтр насоса для слива и следите за его чистотой.

Очистите насос для слива, если:
- Прибор не сливает воду.
- Барабан не вращается.
- Из прибора слышен необычный шум из-за засорения насоса для слива.
- На дисплее отображается аварийный код E20

⚠ **ВНИМАНИЕ!**
- Не извлекайте фильтр во время работы прибора.
- Не чистите насос, если в приборе еще горячая вода. Дождитесь, пока вода остынет.

Для очистки насоса:
1. Откройте крышку насоса.

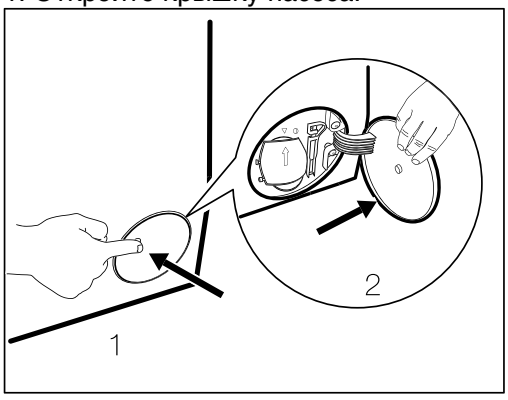

2. Подставьте под отверстие доступа к насосу для слива подходящую емкость для сбора воды.

3. Откройте желоб вниз. Всегда держите под рукой тряпку для удаления пролитой при извлечении фильтра воды.

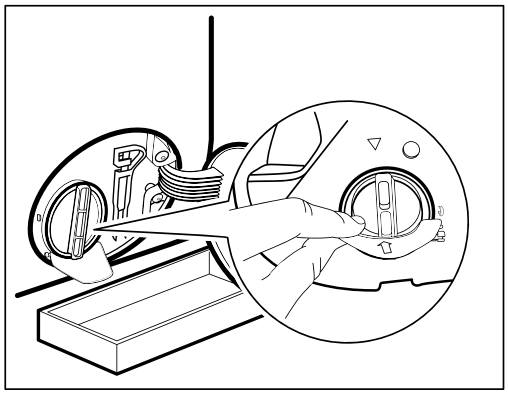

4. Поверните фильтр на 180 градусов против часовой стрелки, чтобы открыть его, не вынимая. Дайте воде вытечь.
5. Когда чаша наполнится водой, поверните фильтр обратно и опорожните контейнер.
6. Повторяйте шаги 4 и 5, пока вода не перестанет вытекать.

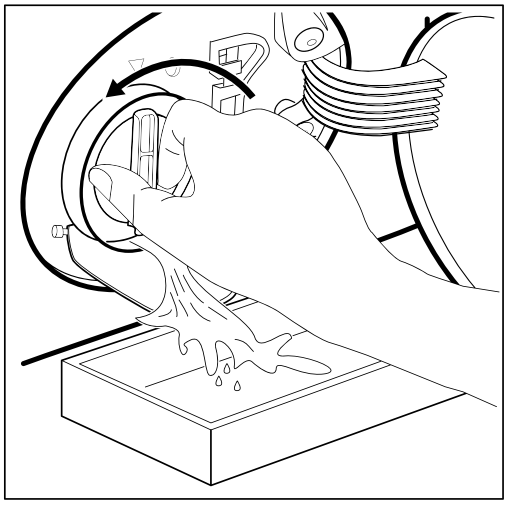

7. Поверните фильтр против часовой стрелки, чтобы вынуть его.

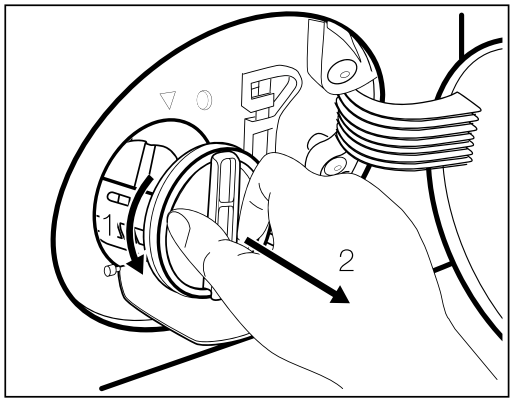

8. При необходимости, удалите пух и посторонние предметы из углубления фильтра.

9. Убедитесь, что рабочее колесо насоса может вращаться. Если оно не вращается, обратитесь в авторизованный сервисный центр.

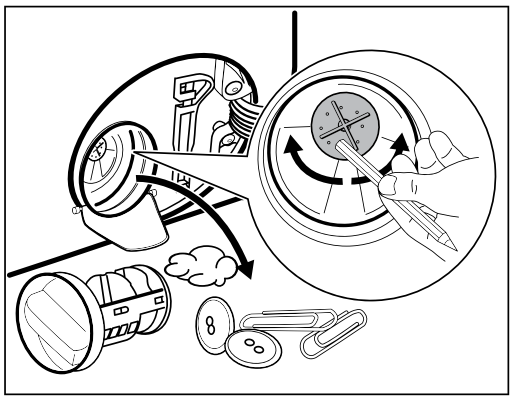

10. Промойте фильтр под струей воды из крана.

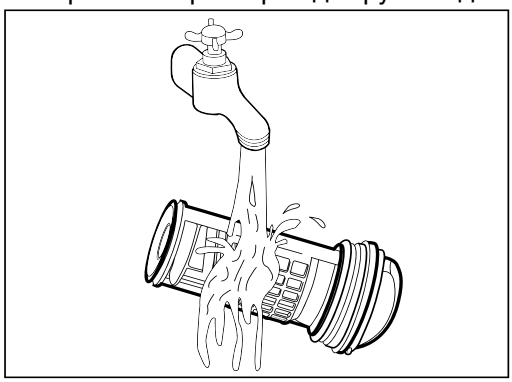

11. Установите фильтр обратно в специальные направляющие, поворачивая его по часовой стрелке. Убедитесь, что вы плотно закрутили фильтр, чтобы предотвратить утечки.

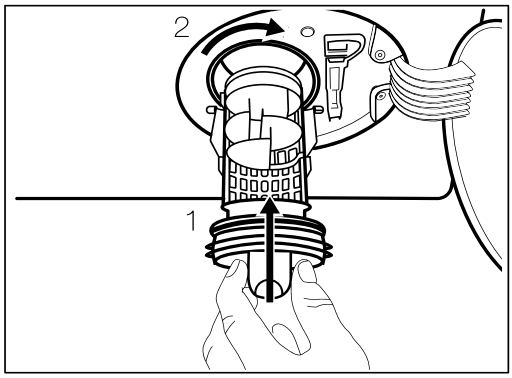

12. Закройте крышку насоса.

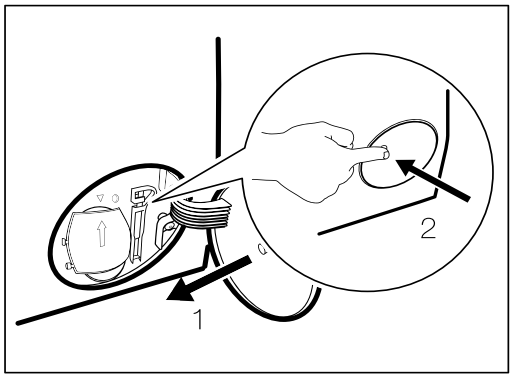

Если вы сливаете воду с помощью аварийной процедуры слива, вам необходимо снова активировать систему слива:

a. Вылейте 2 литра воды в отделение для основной стирки дозатора моющего средства.
b. Запустите программу для слива воды.

13.10 Очистка входного шланга и фильтра клапана

Рекомендуется периодически очищать фильтры входного шланга и клапана,
чтобы удалить скопившиеся отложения:

1. Отсоедините входной шланг от крана и очистите фильтр.

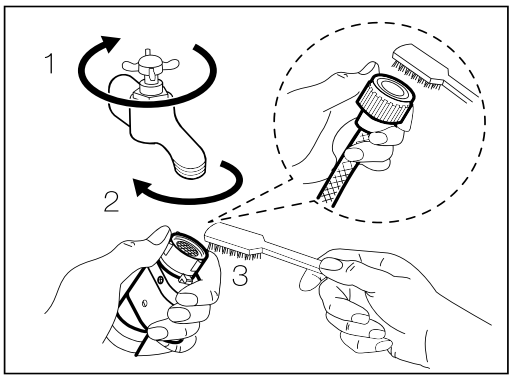

2. Отсоедините входной шланг от стиральной машины, ослабив гайку крепления.

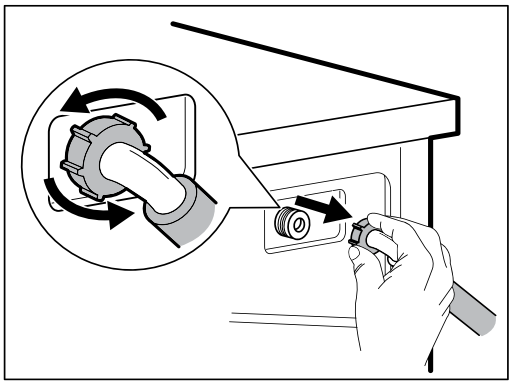

3. Очистите фильтр клапана на задней панели прибора с помощью зубной щетки.

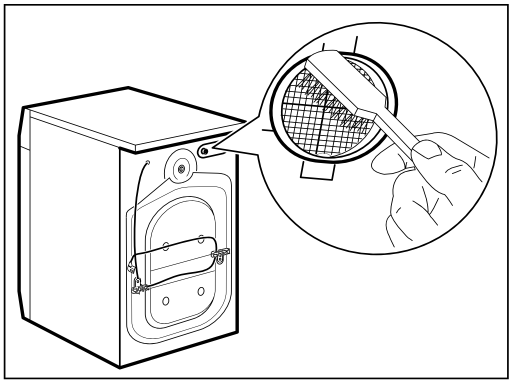

4. При повторном подсоединении шланга к задней панели прибора, поверните его влево или вправо (не вертикально) в зависимости от расположения вашего водопроводного крана.

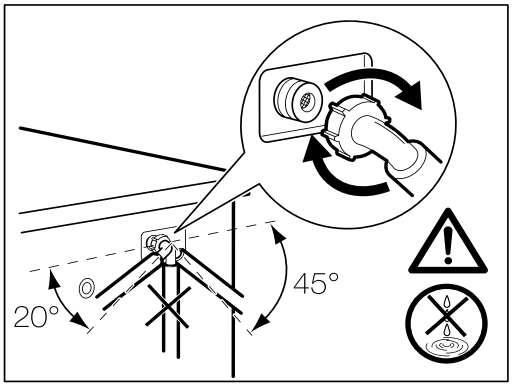

13.11 Аварийный слив

Если стиральная машина не может слить воду, выполните ту же процедуру, что описана в пункте «Очистка насоса для слива». При необходимости, очистите насос.

Когда вы сливаете воду с помощью аварийной процедуры слива, вам необходимо снова активировать систему слива:

1. Вылейте 2 литра воды в отделение для основной стирки дозатора моющего средства.

2. Запустите программу для слива воды.

13.12 Меры предосторожности против замерзания

Если стиральная машина установлена в месте, где температура может опускаться до 0°C и ниже, удалите оставшуюся воду из заливного шланга и насоса для слива.

1. Отключите сетевой шнур от розетки.

2. Перекройте подачу воды.

3. Поместите оба конца заливного шланга в емкость и дайте воде вытечь из шланга.

4. Опорожните насос для слива. См. процедуру аварийного слива.

5. Когда насос для слива опорожнен, установите заливной шланг на место.

⚠ ВНИМАНИЕ!

Убедитесь, что температура выше 0°C, прежде чем снова использовать стиральную машину.

Производитель не несет ответственности за повреждения, вызванные низкими температурами.

14. ПОИСК И УСТРАНЕНИЕ НЕИСПРАВНОСТЕЙ

⚠ **ВНИМАНИЕ!** См. главу «Техника безопасности».

14.1 Коды тревоги и возможные неисправности

Прибор не запускается или останавливается во время работы. Сначала попробуйте найти решение проблемы (см. таблицы).

⚠ **ВНИМАНИЕ!** Перед проведением любой проверки отключите прибор.

ⓘ При некоторых неисправностях на дисплее отображается код тревоги, а кнопка Старт/Пауза может мигать непрерывно:
Если белья загружено слишком много, выньте часть вещей из барабана и/или удерживайте дверцу нажатой, одновременно нажимая кнопку Старт/Пауза, пока индикатор 🔒 не перестанет мигать (см. рисунок ниже).

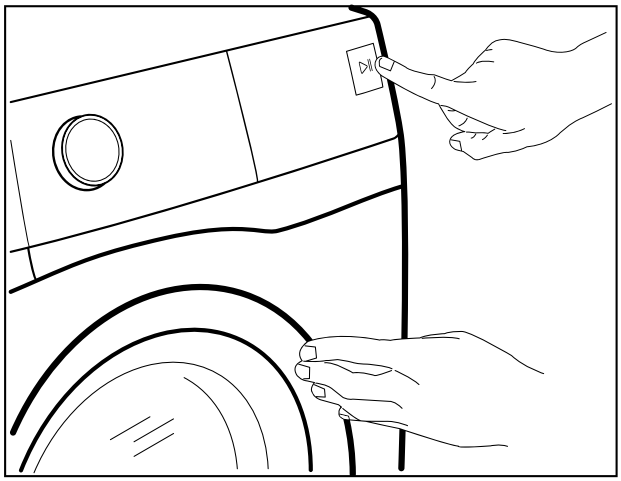

Проблема	Возможное решение
E 10 Неправильный залив воды в прибор	- Убедитесь, что открыт кран подачи воды. - Убедитесь, что давление подачи воды не слишком низкое. Обратитесь в местную службу водоснабжения. - Убедитесь, что кран подачи воды не засорен. - Убедитесь, что заливной шланг не перекручен, не поврежден и без изгибов. - Убедитесь в правильности подключения заливного шланга. - Убедитесь, что не засорены фильтр заливного шланга и фильтр клапана. См. главу «Уход и очистка».
E20 Неправильный слив воды из прибора.	- Убедитесь, что слив в раковине не засорен. - Убедитесь, что сливной шланг без перегибов и изломов. - Убедитесь, что сливной фильтр не засорен. При необходимости очистите фильтр. См. главу «Уход и очистка». - Убедитесь в правильности подключения сливного шланга. - Установите программу слива, если выбрана программа без слива. - Установите программу слива, если выбрана опция, заканчивающаяся с водой в барабане.
E40 Дверца прибора открыта или закрыта неплотно.	- Убедитесь, что дверца плотно закрыта.

Проблема	Возможное решение
E91 Нет связи между электронными элементами прибора.	- Программа завершилась неправильно или прибор остановился слишком рано. Выключите и снова включите прибор. - Если код тревоги появляется снова, обратитесь в авторизованный сервисный центр.
EH0 Нестабильное электропитание	- Подождите, пока электропитание стабилизируется.
EF0 Сработало устройство защиты от протечек.	- Отключите прибор и перекройте кран подачи воды. Обратитесь в авторизованный сервисный центр.

Если на дисплее отображаются другие коды тревоги, отключите и снова включите прибор. Если проблема сохраняется, обратитесь в авторизованный сервисный центр. При других проблемах со стиральной машиной проверьте приведенную ниже таблицу с возможными решениями.

Проблема	Возможное решение
Программа не запускается.	- Убедитесь, что сетевая вилка подключена к розетке. - Убедитесь, что крышка и дверца прибора закрыты. - Убедитесь, что предохранители в щитке не повреждены. - Убедитесь, что нажата кнопка Старт/Пауза. - Если установлена отсрочка старта, отмените установку или дождитесь окончания обратного отсчета. - Отключите функцию Блокировка от детей, если она включена. - Проверьте положение ручки выбора на установленной программе.
Прибор заливает воду и сразу же сливает ее.	- Убедитесь, что сливной шланг находится в правильном положении. Шланг может быть расположен слишком низко. См. инструкцию по установке.
Фаза отжима не работает или продолжительность стирки больше обычной.	- Установите программу отжима. - Убедитесь, что сливной фильтр не засорен. При необходимости очистите фильтр. См. главу «Уход и очистка». - Вручную распределите вещи в барабане и запустите фазу отжима снова. Эта проблема может быть вызвана нарушением баланса.
Вода на полу.	- Убедитесь, что соединения на заливных шлангах затянуты и нет протечек воды. - Убедитесь, что заливной и сливной шланги не повреждены. - Убедитесь, что вы используете подходящее моющее средство в правильном количестве.

Проблема	Возможное решение
Невозможно открыть крышку прибора.	- Убедитесь, что не выбрана программа, заканчивающаяся с водой в барабане. - Убедитесь, что стиральная программа завершена. - Выберите программу слива или отжима, если в барабане есть вода. - Убедитесь, что прибор подключен к электросети. - Эта проблема может быть вызвана неисправностью прибора. Обратитесь в авторизованный сервисный центр. Если вам нужно открыть дверцу, внимательно прочитайте раздел «Аварийное открытие дверцы».
Прибор издает необычные звуки и вибрирует.	- Убедитесь, что прибор выставлен горизонтально. См. инструкцию по установке. - Убедитесь, что упаковка и/или транспортировочные болты удалены. См. инструкцию по установке. - Добавьте больше белья в барабан. Загрузка может быть слишком маленькой.
Длительность программы увеличивается или уменьшается во время выполнения	- Система ProSense способна регулировать длительность программы в зависимости от типа и размера загрузки белья. См. раздел «Система контроля загрузки ProSense» в главе «Ежедневное использование».
Результаты стирки неудовлетворительные.	- Увеличьте количество моющего средства или используйте другое моющее средство. - Используйте специальные средства для удаления стойких пятен перед стиркой белья. - Убедитесь, что вы установили правильную температуру. - Уменьшите загрузку белья.
Слишком много пены в барабане во время стирки.	- Уменьшите количество моющего средства или число таблеток/одноразовых доз моющего средства.
Подсветка барабана не включается.	- Убедитесь, что светодиодная лампа не перегорела. Для замены обратитесь в авторизованный сервисный центр.
После цикла стирки в выдвижном ящике дозатора остаются некоторые остатки моющего средства.	- Убедитесь, что заслонка в лотке для моющих средств находится в правильном положении (ВВЕРХ для порошкового моющего средства - ВНИЗ для жидкого). - Убедитесь, что вы используете лоток для моющих средств согласно указаниям в данном руководстве пользователя.

После проверки включите прибор снова. Программа продолжится с момента остановки.
Если проблема повторяется, обратитесь в авторизованный сервисный центр.
Необходимые данные для сервисного центра указаны на табличке с техническими данными.

14.2 Аварийное открытие дверцы

При сбое питания или неисправности дверца прибора остается заблокированной. Программа стирки продолжается при восстановлении питания. Если дверца остается заблокированной при неисправности, ее можно открыть с помощью функции аварийной разблокировки.

Перед открытием дверцы:

⚠ **ВНИМАНИЕ!** Риск ожога! Убедитесь, что температура воды не слишком высокая, а белье не горячее. При необходимости дождитесь их охлаждения.

⚠ **ВНИМАНИЕ!** Риск травмы! Убедитесь, что барабан не вращается. При необходимости дождитесь остановки вращения барабана.

ⓘ Убедитесь, что уровень воды внутри барабана не слишком высокий. При необходимости, выполните аварийный слив (см. раздел «Аварийный слив» в главе «Уход и очистка»).

Чтобы открыть дверцу, выполните следующие действия:
1. Нажмите кнопку Вкл/Выкл, чтобы выключить прибор.
2. Отсоедините сетевой шнур от розетки.
3. Откройте крышку фильтра.
4. Потяните рычаг аварийной разблокировки вниз один раз. Потяните его вниз еще раз, удерживая натянутым, и тем временем откройте дверцу прибора.

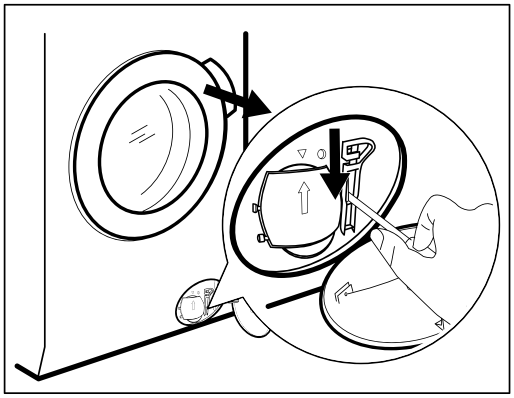

5. Достаньте белье, затем закройте дверцу прибора.
6. Закройте крышку фильтра.

15. ЗНАЧЕНИЯ ПОТРЕБЛЕНИЯ

15.1 Введение

ⓘ Подробную информацию об энергетической маркировке см. на веб-сайте www.theenergylabel.eu.

ⓘ QR-код на энергетической маркировке, прилагаемой к прибору, обеспечивает ссылку на веб-страницу с информацией о характеристиках прибора в базе данных EPREL EC. Сохраните энергетическую маркировку вместе с инструкцией по эксплуатации и другими документами, прилагаемыми к данному прибору.
Ту же информацию можно найти в EPREL, используя ссылку https://eprel.ec.europa.eu и название модели и серийный номер, указанные на табличке с техническими данными прибора. О местонахождении таблички см. в главе «Описание изделия».

15.2 Условные обозначения

кг Загрузка белья.
чч:мм Продолжительность программы.
кВт/ч Потребление энергии.
°C Температура белья.
Литры Потребление воды.
об/мин Скорость отжима.
% Остаточная влажность после завершения отжима.
Чем выше скорость отжима, тем выше шум и ниже остаточная влажность.

ⓘ Значения и длительность программы могут изменяться в зависимости от различных условий (например, температуры воды и воздуха, давления воды, объема и типа загрузки, напряжения электросети), а также при изменении настроек программы по умолчанию.

15.3 В соответствии с Постановлением Комиссии ЕС 2019/2023

Программа Eco 40-60	кг	кВт/ч	Литры	чч:мм	%	°C	об/мин[1)]
Полная загрузка	8	0.590	57.0	3:35	44.00	31	1600
Половинная загрузка	4	0.405	40.0	2:45	44.00	26	1600
Четверть загрузки	2	0.260	28.0	2:40	45.00	23	1600

1) Максимальная скорость отжима.

Потребляемая мощность в различных режимах

Выкл. (Вт)	Ожидание (Вт)	Отсрочка старта (Вт)
0.50	0.50	4.00
Время перехода в режим Выкл/Ожидание не более 15 минут.		

15.4 Стандартные программы

ⓘ Приведенные значения являются ориентировочными.

Программа Eco 40-60	кг	кВт/ч	Литры	чч:мм	%	°C	об/мин[1)]
Хлопок [2)] 95°C	8	2.650	100.0	3:20	44.00	85	1600
Хлопок 60°C	8	1.800	95.0	3:00	44.00	55	1600
Холодная [3)] 20°C	8	0.300	95.0	2:50	44.00	20	1600
Синтетика 40°C	3	0.600	60.0	2:10	35.00	40	1200
Деликатные ткани [4)] 30°C	2	0.350	55.0	1:10	35.00	30	1200
Шерсть/Шелк 30°C	1,5	0.250	50.0	1:10	30.00	30	1200

1) Ориентировочное значение скорости отжима.
2) Подходит для стирки сильно загрязненных текстильных изделий.
3) Подходит для стирки слабо загрязненных хлопчатобумажных, синтетических и смешанных тканей.
4) Также выполняет быструю стирку слабо загрязненного белья.

16. БЫСТРОЕ РУКОВОДСТВО

16.1 Ежедневное использование

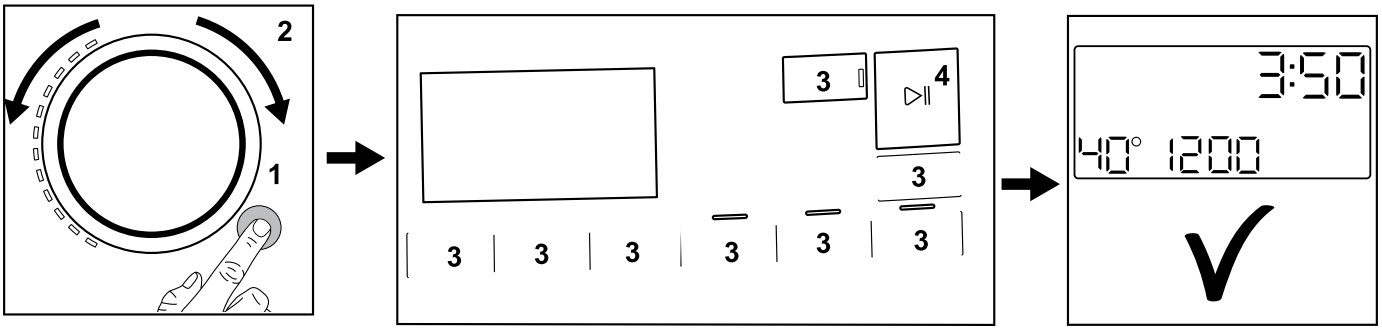

• Подключите сетевую вилку к розетке.

• Откройте водопроводный кран.

• Нажмите кнопку Вкл/Выкл, чтобы включить прибор (1).

• Поверните ручку выбора программы, чтобы установить нужную программу (2).

• Установите нужные параметры, используя соответствующие сенсорные кнопки (3).

• Загружайте белье в барабан по одной вещи, не превышая максимальную рекомендованную загрузку. Закройте дверцу и убедитесь, что белье не защемлено между уплотнителем и дверцей.

• Залейте моющее средство и другие добавки в соответствующие отделения дозатора.

• Чтобы запустить программу, нажмите кнопку Старт/Пауза (4).

• Прибор начинает работу.

• По окончании программы достаньте белье.

• Нажмите кнопку Вкл/Выкл, чтобы выключить прибор.

16.2 Очистка фильтра насоса

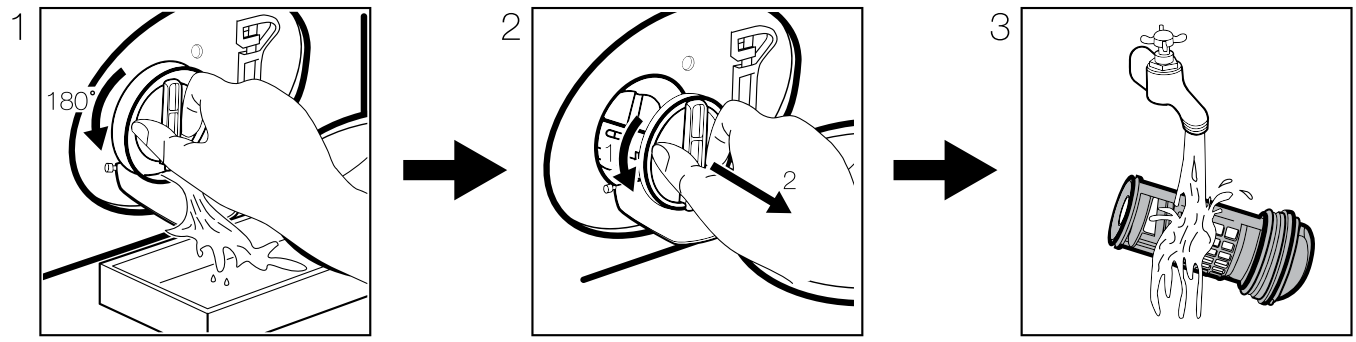

Регулярно очищайте фильтр, особенно если на дисплее появился код неисправности E20.

16.3 Программы

Программы	Загрузка	Описание изделия
MixLoad / Смешанная загрузка 69min	5 кг	Изделия из хлопка и синтетики. Эта программа обеспечивает хорошее качество стирки за короткое время.
Eco 40-60	8 кг	Цикл с низким потреблением энергии для изделий из хлопка. Снижает температуру и увеличивает время для достижения хороших результатов стирки.
Cottons / Хлопок	8 кг	Белые и цветные хлопчатобумажные ткани. Идеально подходит для обычной и сильной загрязненности.
Synthetics / Синтетика	3 кг	Синтетические изделия или изделия из смесовых тканей.
Delicates / Деликатные ткани	2 кг	Деликатные ткани, такие как акрил, вискоза, полиэфир.
Wool / Шерсть	1,5 кг	Шерстяные изделия, пригодные для машинной стирки, изделия для ручной стирки и деликатные ткани.
Staeam / Пар	1 кг	Изделия из хлопка и синтетики, которые необходимо разгладить.
20min 3kg	3 кг	Слабо загрязненные или ношенные один раз хлопчатобумажные и синтетические изделия.
Outdoor / Куртки спортивная одежда	2 кг[1)] 1 кг[2)]	Современная спортивная одежда для активного отдыха.
Hygiene / Гигиена	8 кг	Белые хлопчатобумажные изделия. Эта программа удаляет более 99,99% бактерий и вирусов 3). Также обеспечивает надлежащее снижение количества аллергенов.
Rinse / Полоскание	8 кг	Все ткани, кроме шерстяных и очень деликатных. Программа для полоскания и отжима.
Spin/Drain / Отжим/Слив	8 кг	Для отжима белья и слива воды из барабана. Все ткани, кроме шерстяных и деликатных.

1) Программа стирки.
2) Программа стирки и фаза водоотталкивающей обработки.
3) Протестировано на Staphylococcus aureus, Enterococcus faecium, Candida albicans, Pseudomonas aeruginosa и бактериофаг MS2 во внешнем тесте, выполненном Swissatest Testmaterialien AG в 2021 г. (Отчет о тестировании No 202120117).

17. ЗАБОТА ОБ ОКРУЖАЮЩЕЙ СРЕДЕ

Перерабатывайте материалы, имеющие обозначение . Утилизируйте упаковку, положив ее в соответствующие контейнеры. Содействуйте защите окружающей среды и здоровья людей путем вторичной переработки отходов электротехнического и электронного оборудования. Не выбрасывайте устройства, имеющие обозначение , вместе с бытовыми отходами. Доставьте изделие в местный пункт вторичной переработки или обратитесь в муниципалитет.





AEG