02

tuvio

Аэрогриль
TAF04

Инструкция пользователя

Мы — Tuvio, бренд бытовой техники и электроники от Яндекс Фабрики для комфортной жизни дома.

Рекомендуем внимательно прочитать инструкцию, чтобы ознакомиться с особенностями устройства и техникой безопасности. Советуем сохранить руководство — к нему можно обратиться, если возникнут вопросы.

Мы постоянно работаем над улучшением инструкций. Версия с последними обновлениями доступна на сайте tuvio.yandex.ru.

Содержание

I. Техника безопасности 6

01 Общие меры предосторожности 6
02 Меры предосторожности при работе с электричеством 7
03 Меры предосторожности при эксплуатации 8
04 Правила хранения и транспортировки 10
05 Правила утилизации 11

II. Описание устройства 12

01 Описание аэрогриля 12
02 Панель управления 13
03 Индикаторы дисплея 15

III. Перед началом использования 16

01 Общие рекомендации 16
02 Установка стеклянной чаши на основание 17

IV. Эксплуатация аэрогриля 18

01 Общие рекомендации 18
02 Приготовление в аэрогриле 19
03 Настройки автоматических программ приготовления 21
04 Функция автоотключения 22
05 Функция защиты от перегрева 22

V. Техническое обслуживание и уход 23
01 Общие рекомендации 23
02 Очистка аэрогриля 24
VI. Устранение неисправностей 25
VII. Гарантия 27
VIII. Технические характеристики 30
IX. Комплектация 32

I. Техника безопасности

01 Общие меры предосторожности

- Аэрогриль предназначен для приготовления еды в домашних и иных аналогичных условиях, в частности: в кухонных зонах для персонала в магазинах, офисах и прочих производственных помещениях, на сельскохозяйственных фермах, клиентами в гостиницах, мотелях и прочей инфраструктуре жилого типа, в частных пансионатах. Не используйте его на открытом воздухе, а также в коммерческих или промышленных целях.
- Перед использованием аэрогриля прочитайте инструкцию пользователя.
- Изготовитель не несёт ответственности в случае несоблюдения правил техники безопасности и положений настоящей инструкции.
- Устройство не предназначено для использования лицами (включая детей) с пониженными физическими, сенсорными или умственными способностями или при отсутствии у них жизненного опыта или знаний, если они не находятся под присмотром или не проинструктированы об использовании устройства лицом, ответственным за их безопасность.
- Не оставляйте устройство без присмотра.
- Не позволяйте детям играть с устройством.
- Храните устройство в недоступном для детей месте.
- Не используйте аэрогриль при возникновении любых неисправностей и повреждений.
- Сохраните инструкцию (по возможности с чеком и коробкой) — при необходимости вы всегда можете к ней обратиться. Инструкция также доступна на сайте tuvio.yandex.ru.

- Изготовитель оставляет за собой право без дополнительного уведомления вносить незначительные изменения в конструкцию устройства, не влияющие кардинально на его безопасность, работоспособность и функциональность.
- Изображения в инструкции приведены для ознакомления. Фактическая конструкция и внешний вид устройства зависят от модели и предписаний производителя.
- Положения настоящей инструкции не охватывают все возможные ситуации, которые могут возникнуть в процессе эксплуатации аэрогриля. При работе с устройством будьте осторожны, внимательны, в неописанных ситуациях руководствуйтесь здравым смыслом.

02 Меры предосторожности при работе с электричеством

- Аэрогриль выполнен по I классу защиты от поражения электрическим током и должен подключаться к розетке с заземляющим контактом.
- Подключайте устройство только к сети с напряжением, соответствующим маркировке на корпусе.
- Используйте удлинители с заземлением, рассчитанные на потребляемую мощность устройства, — несоответствие характеристик может привести к короткому замыканию или возгоранию.
- Во избежание удара электрическим током:
  - — не дотрагивайтесь мокрыми руками до вилки или любой другой части устройства, находящейся под напряжением;
  - — не погружайте устройство или шнур питания в воду или другие жидкости;
  - — не прикасайтесь к металлическим частям вилки при отключении и включении устройства.
- Если устройство, подключённое к сети питания, оказалось в воде, не погружайте руки в воду и не прикасайтесь к нему, немедленно отключите устройство от сети питания и обратитесь к квалифицированному специалисту.

- После использования или перед очисткой устройства отключите его от сети питания.
- Следите за тем, чтобы шнур питания не был зажат, не перекручивался, не касался стеклянной чаши во время работы и не попадал на острые края предметов. Случайное повреждение шнура питания может привести к неполадкам, которые не соответствуют условиям гарантии, а также к поражению электротоком.
- При отключении устройства от сети питания держитесь за вилку, а не за шнур питания.
- При повреждении шнура питания его замену должен производить квалифицированный специалист.

03 Меры предосторожности при эксплуатации

- Во избежание короткого замыкания и выхода устройства из строя не храните и не используйте его в среде с температурой выше 40 °C или ниже 0 °C и в помещениях с повышенной влажностью.
- Не пользуйтесь устройством:
  - на открытом воздухе: если внутрь корпуса попадёт вода или посторонние предметы, оно может выйти из строя;
  - рядом с легковоспламеняющимися и взрывоопасными материалами, так как это может привести к возгоранию или взрыву. Держите устройство вдали от источников огня и тепла, чтобы избежать деформации корпуса.
- Не используйте аксессуары, которые не входят в комплект поставки.
- Не вставайте и не садитесь на устройство, не ставьте на него предметы.
- Переносите устройство, удерживая его двумя руками.
- Не накрывайте аэрогриль во время работы — это может привести к поломке устройства.
- Не блокируйте вентиляционные отверстия аэрогриля во время эксплуатации.

- Во избежание короткого замыкания или риска возгорания не используйте внешние таймеры или пульты дистанционного управления.
- Не включайте аэрогриль надолго без содержимого.
- При добавлении воды в блюдо внутри горячего аэрогриля будьте осторожны — вода может превратиться в горячий пар и стать причиной ожогов.
- Не добавляйте масло в уже разогретую чашу аэрогриля — это может привести к возгоранию.
- Во время работы аэрогриля его детали и посуда становятся горячими — используйте прихватки или кухонные перчатки.
- Держите руки и лицо на безопасном расстоянии от горячего пара или воздуха, выходящих из устройства во время его работы, особенно при снятии крышки со стеклянной чаши.
- Не разбирайте устройство самостоятельно и не вносите изменений в его конструкцию. Ремонт должен производиться исключительно квалифицированными специалистами. Непрофессионально выполненная работа может привести к поломке устройства и травмам. Самостоятельно можно устранить только мелкие неисправности способами, указанными в настоящей инструкции (см. раздел «Устранение неисправностей»).
- Прекратите использование и обратитесь к квалифицированному специалисту, если устройство имеет видимые повреждения и не работает должным образом.

Не оставляйте аэрогриль без присмотра во время работы.

Во избежание ожогов не прикасайтесь к внутренним поверхностям устройства или нагревательным элементам.

Не касайтесь до полного остывания деталей с отметкой: ⚠ ОСТОРОЖНО! Горячая поверхность!

04 Правила хранения и транспортировки

- Храните устройство в сухом вентилируемом месте вдали от нагревательных приборов и попадания прямых солнечных лучей.
- Чтобы не повредить шнур питания, не наматывайте его на корпус. Всегда расправляйте шнур перед оставлением устройства на хранение.
- При транспортировке и хранении не подвергайте устройство механическому воздействию, которое может привести к повреждению устройства или нарушению целостности упаковки.
- Берегите упаковку устройства от попадания воды и других жидкостей.
- Не подвергайте устройство воздействию температур ниже 0 °С или выше 40 °С.
- Перед отправкой на хранение отключите аэрогриль от сети питания, очистите устройство и все детали (см. раздел «Техническое обслуживание и уход»).
- Для более компактного хранения переверните крышку и установите её на стеклянную чашу.

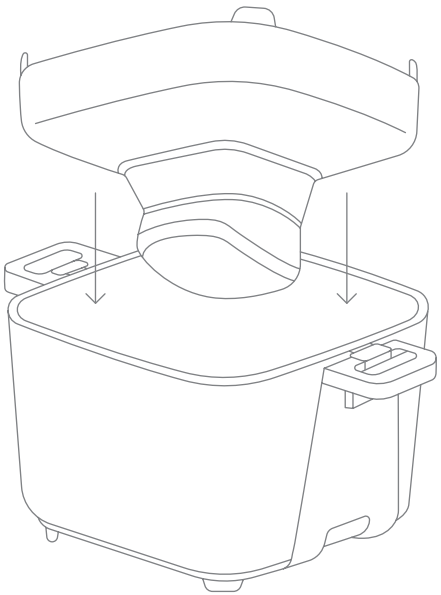

05 Правила утилизации



Такая маркировка означает, что аэрогриль нельзя выбрасывать вместе с бытовыми отходами. Чтобы снизить вред окружающей среде, сдайте отслужившее устройство в пункт раздельного сбора отходов. Там его безопасно переработают, а материалы используют повторно.



Чтобы правильно утилизировать упаковку и комплектующие, ориентируйтесь на код материала в значке-треугольнике.

II. Описание устройства

01 Описание аэрогриля

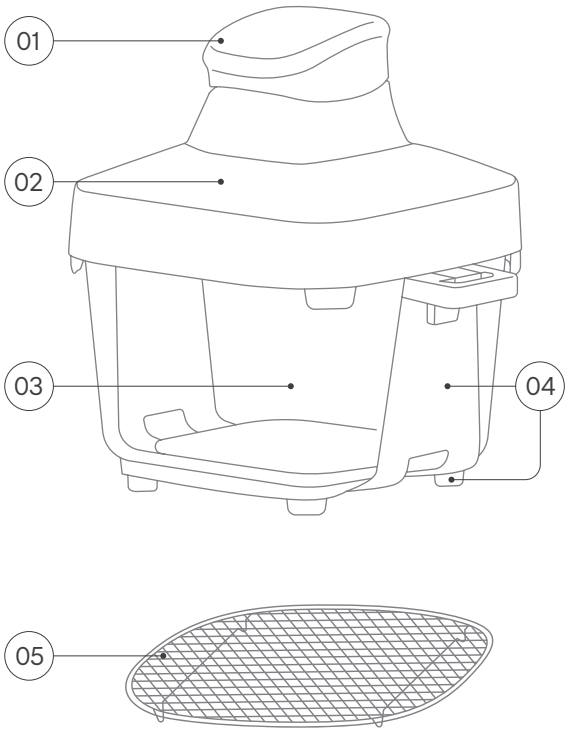

01 Панель управления
02 Крышка аэрогриля
03 Стеклянная чаша
04 Съёмное основание с ручками
05 Уровень-решётка

02 Панель управления



Кнопка	Описание	Кнопка	Описание
	Картофель фри		Мясо
	Выпечка		Курица

Кнопка	Описание	Кнопка	Описание
—	Уменьшение времени/ температуры		Установка температуры приготовления
+	Увеличение времени/ температуры		Установка времени приготовления
	Включение/выключение Старт/пауза Выбор меню		

03 Индикаторы дисплея



Картофель фри



Мясо



Выпечка



Курица



Включение/выключение
Старт/пауза
Выбор меню



Температура

Время

III. Перед началом использования

01 Общие рекомендации

- Удалите все упаковочные материалы и рекламные наклейки.

- Не снимайте с устройства предупреждающие наклейки, наклейки-указатели и наклейку с серийным номером.

- После транспортировки или хранения аэрогриля при низких температурах необходимо подождать 2 часа при комнатной температуре перед включением устройства.

- Перед сборкой устройства убедитесь, что внешние и видимые внутренние части устройства не имеют повреждений, сколов и других дефектов.

- Перед первым использованием аэрогриля протрите его крышку мягкой увлажнённой тканью, промойте и просушите стеклянную чашу и комплектующие.

- Стеклянную чашу можно снять с основания для более удобной очистки (см. подраздел «Установка стеклянной чаши на основание»).

02 Установка стеклянной чаши на основание

1. Чтобы установить стеклянную чашу на основание с ручками, поместите её так, чтобы все выступающие элементы чаши вошли в пазы основания, затем защёлкните боковые держатели.

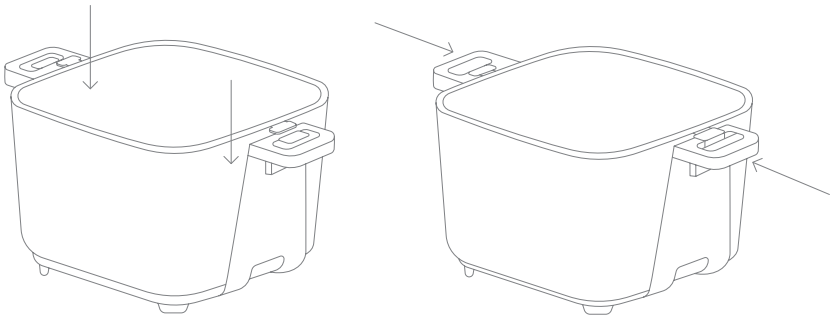

2. Чтобы снять стеклянную чашу с основания, сдвиньте его боковые держатели в стороны и достаньте чашу.

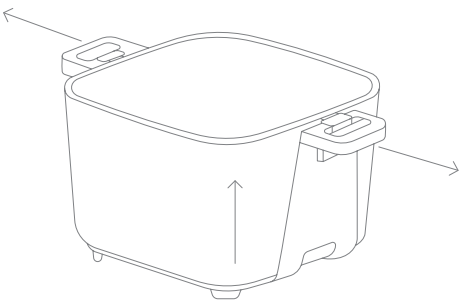

IV. Эксплуатация аэрогриля

01 Общие рекомендации

- На дисплее каждые 5 секунд поочерёдно отображаются установленная температура и время приготовления.

- Во всех автопрограммах, кроме «Выпечки», предусмотрен сигнал для переворачивания продукта.

- Для мелких продуктов (орехи, семечки) используйте более низкую температуру (130–150 °C) и сократите время приготовления, чтобы избежать пересушивания.

- Соблюдайте меры предосторожности:
  - — не разогревайте продукты в закрытых контейнерах и стеклянных банках и бутылках, не закрывайте блюда крышками;
  - — не используйте пластмассовые контейнеры;
  - — не используйте стеклянные или керамические тарелки или крышки;
  - — не готовьте блюда с большим количеством алкоголя — их пары могут воспламениться;
  - — не допускайте засыхания в чаше остатков сахаросодержащих продуктов, например мармелада;

— при выпечке сочных фруктовых пирогов избегайте переполнения посуды, чтобы сок не оставлял трудновыводимые пятна;

— избегайте контакта с нагретой поверхностью, чтобы не обжечься.



После готовки чаша может быть очень горячей — будьте осторожны!

02 Приготовление в аэрогриле

1. Установите аэрогриль на твёрдой, ровной, устойчивой поверхности. Для обеспечения безопасной и оптимальной работы аэрогриля разместите его на расстоянии не менее 10 см от окружающих предметов.

2. Поместите в аэрогриль уровень-решётку с продуктом и закройте крышкой.

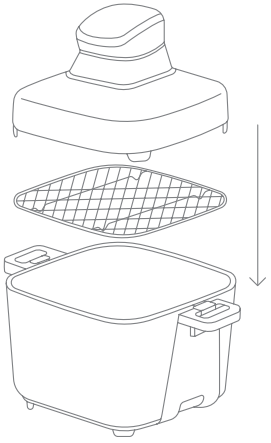

3. Подключите устройство к сети питания — прозвучит звуковой сигнал, и на секунду загорятся все индикаторы. Затем аэрогриль перейдёт в режим ожидания, на дисплее отобразится «---», загорятся индикаторы автопрограмм и кнопки включения/выключения.

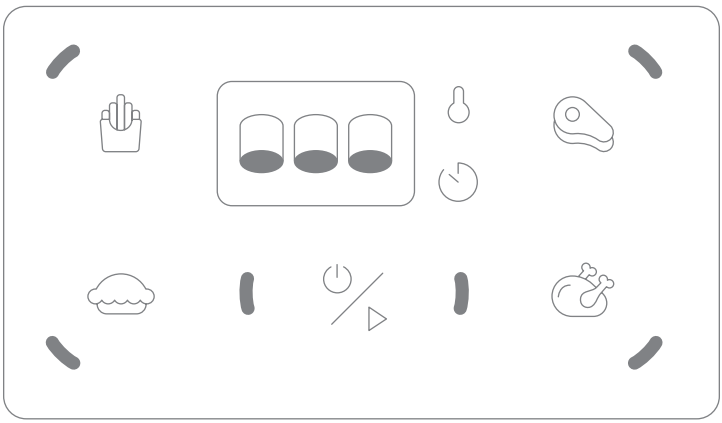

4. Выберите желаемую автопрограмму и нажмите соответствующую кнопку — замигает индикатор выбранной программы.

5. Используйте параметры программы по умолчанию (см. подраздел «Настройки автоматических программ приготовления») или установите температуру и время самостоятельно: нажмите и , затем задайте нужные значения кнопками — / +.

   Время настраивается в диапазоне от 1 минуты до 60 минут, температура — от 40 до 200 °C с шагом в 5 °C.

6. Чтобы начать приготовление, нажмите . На дисплее отобразится отсчёт времени, индикаторы выбранной программы и будут гореть, остальные индикаторы погаснут.

7. Чтобы приостановить работу, нажмите . Нагрев остановится сразу, работа вентилятора — через 15 секунд. Устройство автоматически перейдёт в режим ожидания через 10 минут бездействия, при этом, если в режиме паузы изменить время или температуру, отсчёт начнётся заново.

8. Чтобы возобновить работу аэрогриля, снова нажмите .

9. Когда программа приготовления завершится, прозвучит 5 звуковых сигналов, на дисплее появится END и погаснут все индикаторы, кроме  — он будет мигать. Для возврата в режим ожидания нажмите  или не нажимайте ничего — в течение 2 минут после окончания приготовления аэрогриль автоматически перейдёт в режим ожидания.

10. Чтобы выключить аэрогриль, нажмите и удерживайте  в течение 2 секунд.

03 Настройки автоматических программ приготовления

Все автоматические программы имеют предустановленные параметры, которые можно менять вручную. Ориентируйтесь на таблицу ниже:

Программа	Температура, °C	Диапазон настройки температуры, °C	Время, мин.	Диапазон настройки времени, мин.	Максимальный вес продукта, г
Картофель фри	200	40–200	25	1–60	300
Мясо	190	40–200	25	1–60	300
Выпечка	170	40–200	22	1–60	250
Курица	200	40–200	45	1–60	350

- Настройки времени и температуры автоматически сохраняются через 5 секунд.

- Температура может отклоняться на 10 °C от выбранного значения. Например, при установке 200 °C фактическая температура должна быть в пределах 190–210 °C.

04 Функция автоотключения

Аэрогриль оснащён функцией автоотключения:

- если в процессе работы снять крышку аэрогриля, устройство автоматически остановит процесс приготовления и прекратит нагрев;

- если в течение 10 минут вернуть крышку на место, устройство продолжит работу;

- если не вернуть крышку на место в течение 10 минут, устройство перейдёт в режим ожидания.

05 Функция защиты от перегрева

Аэрогриль имеет защиту от перегрева: вентилятор охлаждения включается и выключается по мере необходимости. Горячий воздух выходит через вентиляционные отверстия.

V. Техническое обслуживание и уход

01 Общие рекомендации

- Корпус устройства протирайте мягкой увлажнённой тканью.
- Не используйте для очистки устройства абразивные чистящие средства, средства для мытья стёкол или универсальные моющие средства.
- Не погружайте устройство и шнур питания в воду или под струю воды.
- Для поддержания работоспособности устройства проводите регулярное техническое обслуживание.
- Стойкие и старые присохшие загрязнения предварительно размочите, после чего протрите сухой салфеткой.
- Жир можно отмыть при помощи тёплой воды с небольшим количеством специального моющего средства.

Перед очисткой аэрогриля отключите его от сети питания и дайте ему остыть в течение 30 минут.

02 Очистка аэрогриля

- Перед очисткой дождитесь остывания аэрогриля.

- Достаньте все съёмные детали, промойте их водой с использованием моющего средства и просушите.

- Стеклянную чашу и уровень-решётку можно мыть в посудомоечной машине. Перед этим снимите чашу с основания.

- Чтобы снять стеклянную чашу с основания, сдвиньте его боковые держатели в стороны и достаньте чашу.

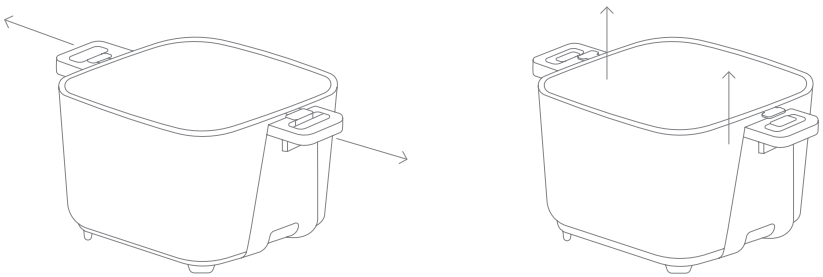

- Если на устройстве есть масляные пятна, протрите их мягкой увлажнённой тканью, смоченной в нейтральном моющем средстве.

VI. Устранение неисправностей

- К ремонтным работам допускаются только квалифицированные специалисты.
- Незначительные неисправности можно устранить по инструкции ниже:

Неисправность	Возможные причины	Способы устранения
Устройство не включается	Не подключено к сети питания	Подключите устройство к сети питания
	Подключено к неисправной розетке	Включите устройство в исправную розетку
Возникновение дыма во время работы устройства	Готовится слишком жирный продукт	Не является неисправностью. При приготовлении жирных продуктов из них может выделяться много масла — это может привести к появлению дыма
	В чаше остался жир от предыдущего использования	Очистите чашу (см. раздел «Техническое обслуживание и уход»)
Продукт не полностью приготовлен	Задана слишком низкая температура	Установите более высокую температуру
	Недостаточное время приготовления	Увеличьте время приготовления

Неисправность	Возможные причины	Способы устранения
Корочка недостаточно хрустящая	Продукт не подходит для жарки с получением хрустящей корочки	Используйте рекомендуемые для жарки продукты
	Недостаточно масла	Добавьте масло

Коды ошибок на дисплее

Код	Возможные причины	Способы устранения
Загорелся код E1, прозвучало 10 сигналов	Защита от обрыва цепи датчика	Обратитесь к квалифицированному специалисту
Загорелся код E2, звучит непрерывный звуковой сигнал	Защита от короткого замыкания датчика	
Загорелся код C4	Не установлена крышка	Установите крышку
При включении прозвучало 10 звуковых сигналов	У устройства нет серийного номера (он не записан в памяти или не считывается)	Отключите устройство от питания, проверьте наличие/корректность кода SN и снова включите устройство

Если проблема не приведена в перечне или не решается предложенным способом, обратитесь к квалифицированному специалисту.

VII. Гарантия

Условия гарантии

Гарантийный срок на устройство составляет 2 года.
Срок службы устройства составляет 5 лет.

Гарантийные срок и срок службы исчисляются с даты продажи потребителю.

Сохраняйте документ, подтверждающий факт покупки, и инструкцию пользователя в течение всего срока службы устройства. В случае невозможности предоставить документ, подтверждающий дату покупки, гарантийный срок будет исчисляться с даты производства, определяемой по серийному номеру или указанной на маркировке устройства.

Бренд Tuvio обеспечивает гарантийное обслуживание на протяжении всего гарантийного срока. Информацию об устройстве можно уточнить на сайте yandex.ru/support/yandex-factory/tuvio/ru/warranty или в службе поддержки @ask_ya_brandsBot.

Для подтверждения права на гарантийное обслуживание при обращении в авторизованный сервисный центр (АСЦ) подготовьте документы, подтверждающие дату покупки.

Документом, подтверждающим факт и дату покупки, является:

- кассовый или товарный чек, в том числе в электронной форме (например, в случае приобретения устройства на маркетплейсе);
- товарная накладная.

Гарантия на устройство действительна в той стране, в которой оно было приобретено.

Устройство предназначено для использования исключительно для личных, семейных бытовых нужд, не связанных с осуществлением предпринимательской деятельности и/или извлечением прибыли. Использование устройства в иных целях является существенным нарушением правил его эксплуатации и может привести к аннулированию гарантии.

Гарантия не распространяется на аксессуары и расходные материалы:

- заменяемые элементы питания, соединительные кабели, переходники;
- чехлы, ремни, сумки, подставки, держатели, монтажные приспособления;
- уменьшение ёмкости и/или времени автономной работы встроенных аккумуляторных батарей вследствие их естественного износа в процессе эксплуатации;
- решётки, вертела, подставки, трубки, фильтры, чаши, мерные ёмкости, съёмные панели для гриля, тарелки для СВЧ;
- щётки, тряпки, салфетки, насадки, трубки, шланги, пылесборники, фильтры, ёмкости для воды;
- документацию, прилагаемую к устройству, упаковку.

Негарантийные случаи

Гарантийное обслуживание не распространяется на устройства, недостатки и/или повреждения которых возникли после передачи потребителю в результате:

- неправильной установки и/или подключения устройства, порядок которых изложен в инструкции к устройству;
- использования нестандартных, неоригинальных или некачественных расходных материалов, запчастей, элементов питания и т. д.;
- использования устройства с неисправными и/или повреждёнными адаптерами, шнурами питания, соединительными кабелями;
- использования абразивных чистящих средств, химических веществ, универсальных моющих средств, не предназначенных для очистки и ухода за устройством в соответствии с правилами по уходу, изложенными в инструкции пользователя;
- отклонения от стандартов параметров сетей питающих напряжений, кабельных, телекоммуникационных, коммунальных и иных;
- неквалифицированного ремонта устройства;
- естественного износа устройства и/или его частей в процессе эксплуатации;
- стихийных бедствий (наводнения, пожара, удара молнии, землетрясения и т. д.), несчастных случаев и явлений непреодолимой силы.

Случаи, аннулирующие гарантию

Право на гарантийное обслуживание утрачивается в случае:

- изменения, повреждения, отсутствия (удаления) заводской маркировки и/или серийного номера;
- нарушения потребителем правил эксплуатации, хранения, транспортировки устройства;
- использования устройства в целях, не соответствующих его прямому назначению;
- использования устройства, предназначенного для бытового применения, в коммерческих целях;
- повреждения устройства, возникшего вследствие попадания внутрь посторонних предметов, веществ, жидкостей и насекомых/животных;
- повреждения устройства, возникшего вследствие механического, химического воздействия, высокой температуры, неправильной вентиляции, облучения, электростатических разрядов;
- внесения конструктивных или схематических изменений, не предусмотренных производителем.

Негарантийный ремонт

После истечения гарантийного срока, а также при недостатках, не соответствующих условиям гарантии, можно обратиться в АСЦ для проведения диагностики и негарантийного ремонта.

Ответственность производителя

Производитель не несёт ответственности за возможный ущерб, прямо или косвенно связанный с использованием устройства, нанесённый людям, домашним животным, имуществу в случае использования устройства не по его прямому назначению или с нарушением правил и условий, установленных инструкцией по эксплуатации, установке, хранению, транспортировке устройства, а также при умышленных или неосторожных действиях потребителя и/или третьих лиц.

VIII. Технические характеристики

Аэрогриль	TAF04
Номинальное напряжение	220–240 В ~, 50–60 Гц
Номинальная мощность	1600 Вт
Защита от поражения электрическим током	Класс I
Материал корпуса	Стекло, пластик, металл
Объём чаши	6 л
Материал чаши	Стекло
Минимальная температура	40 °C
Максимальная температура	200 °C
Ручной режим	Есть
Таймер	1–60 мин
Количество автоматических программ приготовления	4

Аэрогриль	TAF04
Тип управления	Электронный
Защита от перегрева	Есть
Функция автоотключения	Есть
Вертел	Нет
Длина шнура питания	1 м
Размеры	350 × 323 × 323 мм
Вес нетто	5 кг

IX. Комплектация

Наименование	Количество
Аэрогриль	1 шт.
Стеклянная чаша с основанием	1 шт.
Уровень-решётка	1 шт.
Инструкция пользователя	1 шт.
Краткая инструкция пользователя	1 шт.

Изготовитель постоянно работает над усовершенствованием устройств. В связи с этим форма, комплектация и технические характеристики аэрогриля могут быть изменены без предварительного уведомления.

Если у устройства есть характеристики/особенности, отличные от описанных/указанных в этой инструкции, преимущественную силу имеет продукт.

Продукция сертифицирована в соответствии с законодательством РФ. Информацию о подтверждении соответствия вы можете найти на сайте tuvio.yandex.ru.

Импортёр/Организация, принимающая претензии на территории РФ	ООО «Маркет.Трейд»
Адрес местонахождения	121099, Россия, г. Москва, Новинский б-р, д. 8
Адрес электронной почты	info@tuvio.ru
Изготовитель	Винд Мобилити Текнолоджи (Пекин) Лимитед
Адрес местонахождения	Офис 11605, 13 этаж, корпус 1, дом 2, переулок Наньчжугань, район Дунчэн, Пекин, Китай
Страна производства	Китай
Дата изготовления	См. на устройстве
Версия	UM-06

EAC

Узнать больше
о бренде Tuvio
и связаться
с поддержкой