DEMIAND

КОМБИНИРОВАННЫЙ АЭРОГРИЛЬ ТРАНСФОРМЕР DEMIAND COMBO

МОДЕЛЬ : DK-2600

Искусство в каждом хрусте!



СОДЕРЖАНИЕ :

МЕРЫ ПРЕДОСТОРОЖНОСТИ 02

УСТРОЙСТВО АЭРОГРИЛЯ 04

КОМПЛЕКТАЦИЯ 04

ПАНЕЛЬ УПРАВЛЕНИЯ 05

АВТОМАТИЧЕСКИЕ ПРОГРАММЫ УПРАВЛЕНИЯ 07

ПОДГОТОВКА К РАБОТЕ И ИСПОЛЬЗОВАНИЕ 09

СОВЕТЫ ПО ПРИГОТОВЛЕНИЮ 11

УХОД И ХРАНЕНИЕ 12

ТЕХНИЧЕСКИЕ ХАРАКТЕРИСТИКИ 12

УТИЛИЗАЦИЯ 14

ГАРАНТИЙНЫЙ ТАЛОН 17

Благодарим Вас за покупку Комбинированного Аэрогриля Трансформера DEMIAND COMBO!

Комбинированный Аэрогриль Трансформер DEMIAND COMBO – это не просто кухонный прибор, а настоящий помощник в создании шедевров на вашей кухне. Этот инновационный аэрогриль сочетает в себе передовые технологии и исключительное удобство, превращая процесс приготовления пищи в настоящее удовольствие.
С 7 автоматическими программами приготовления, аэрогриль делает процесс готовки простым и интуитивно понятным. Будь-то хрустящий картофель фри, сочный стейк или воздушная выпечка, выбор оптимальной программы осуществляется одним касанием сенсорной панели управления.

УНИКАЛЬНЫЙ МЕХАНИЗМ FLIP-UP
Значительно расширяет возможности использования прибора и экономит место на кухне. Одним движением руки поменяйте положение корпуса аэрогриля и выберите нужную чашу, в зависимости от ваших кулинарных потребностей. Специальные шарниры и фиксаторы позволяют легко переворачивать прибор, фиксируя его в нужном положении. Жарка, варка, тушение, запекание, гриль – все в одном приборе.

2 ВАРИАНТА ИСПОЛЬЗОВАНИЯ ПРИБОРА:
1. Поместите стеклянную чашу в прибор и используйте для запекания, выпечки или разогрева блюд с функциями аэрогриля.
2. Уберите стеклянную чашу, поменяйте положение корпуса прибора легким движением, с помощью специального механизма и поместите стальную чашу на нагревательный элемент. Используйте для жарки, тушения, варки или томления с функциями гриля.

FAST HOT AIR - технология циркуляции горячего воздуха, которая полюбилась уже тысячам наших покупателей. Она обеспечивает горячий обдув воздуха на 360° со всех сторон, что позволяет готовить блюда быстрее на 30%, по сравнению с традиционными духовками и фритюрницами с минимум добавления масла.

КАЖДЫЙ ДЕНЬ НОВЫЕ ВИДЕО РЕЦЕПТЫ НА НАШЕМ ТЕЛЕГРАМ КАНАЛЕ – DEMIAND_GRILL
Снимаем вкусные рецепты с поварами, а также проводим прямые эфиры на темы Завтраки, Обеды, Ужины, Диеты в аэрогриле.

МЕРЫ ПРЕДОСТОРОЖНОСТИ



Опасность получения ожога
Перед использованием прибора внимательно прочитайте руководство по эксплуатации и всегда следуйте инструкциям по безопасности и рекомендациям по эксплуатации прибора.

Важно: Данный прибор не предназначен для использования детьми и лицами с ограниченными физическими, сенсорными или умственными способностями или имеющими недостаточно опыта и/или знаний, без присмотра ответственных за их безопасность лиц или без получения от них указаний относительно использования прибора.
Прибор не предназначен для коммерческого использования.
Никогда не оставляйте прибор без присмотра в месте, доступном для детей младше 8 лет, лиц с ограниченными возможностями, животных.

- Производитель не несет ответственности за повреждения, вызванные несоблюдением требований по технике безопасности и правил эксплуатации изделия.

- Данный электроприбор представляет собой многофункциональное устройство для приготовления пищи в бытовых условиях и может применяться в квартирах, загородных домах, гостиничных номерах, бытовых помещениях магазинов, офисов или в других подобных условиях непромышленной эксплуатации. Промышленное или любое другое нецелевое использование устройства будет считаться нарушением условий надлежащей эксплуатации изделия. В этом случае производитель не несет ответственности за возможные последствия.

- Перед подключением устройства к электросети проверьте, совпадает ли ее напряжение с номинальным напряжением питания прибора.

- Используйте удлинитель, рассчитанный на потребляемую мощность прибора, несоответствие параметров может привести к короткому замыканию или возгоранию кабеля.

- Подключайте прибор только к розеткам, имеющим заземление, это обязательное требование защиты от поражения электрическим током. Используя удлинитель, убедитесь, что он также имеет заземление.

- ***ВНИМАНИЕ!*** Во время работы прибора его корпус и металлические детали нагреваются! Будьте осторожны! Используйте кухонные рукавицы. Во избежание ожога горячим паром не наклоняйтесь над устройством при открывании дверцы.

- Не ставьте и не используйте прибор рядом со скатертями, занавесками или обоями, во избежание возгорания.

- Не ставьте прибор близко к стене или другим приборам, необходимо оставить около 10 см свободного пространства с каждой стороны.

- Не используйте аксессуары сторонних производителей. Может привезти к поломке прибора.

- Прибор не предназначен для управления с помощью внешнего таймера или отдельной системы дистанционного управления.

- Выключайте прибор из розетки после использования, а также во время его очистки или перемещения. Извлекайте электрошнур сухими руками, удерживая его за штепсель, а не за провод.

- Не протягивайте шнур электропитания в дверных проемах или вблизи источников тепла. Следите за тем, чтобы электрошнур не перекручивался и не перегибался, не соприкасался с острыми предметами, углами и кромками мебели.

- Не устанавливайте прибор на мягкую поверхность, не накрывайте его во время работы — это может привести к перегреву и поломке устройства.

- Запрещена эксплуатация прибора на открытом воздухе — попадание влаги или посторонних предметов внутрь корпуса устройства может привести к его серьезным повреждениям.

- Перед очисткой прибора убедитесь, что он отключен от электросети и полностью остыл. Строго следуйте инструкциям по очистке прибора.

- ***ЗАПРЕЩАЕТСЯ*** погружать корпус прибора в воду или помещать его под струю воды!

УСТРОЙСТВО АЭРОГРИЛЯ

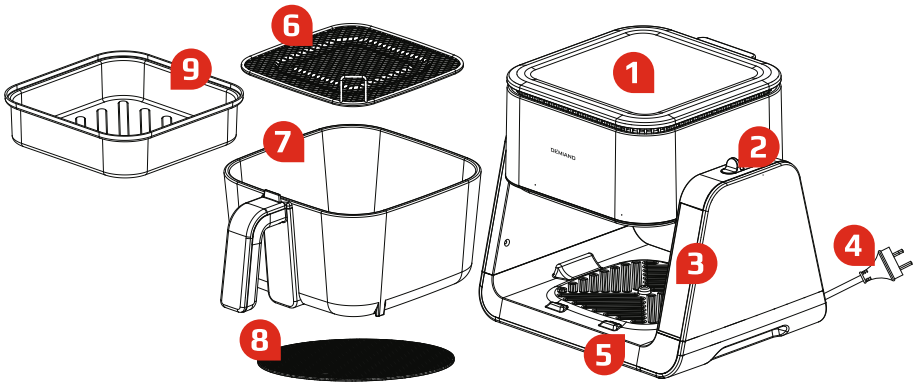

1. Корпус
2. Кнопка-фиксатор
3. Панель управления
4. Шнур питания
5. Держатель стеклянной чаши
6. Съемная решетка
7. Стеклянная чаша
8. Подставка для горячих чаш
9. Стальная чаша

КОМПЛЕКТАЦИЯ

- Комбинированный Аэрогриль Трансформер DEMIAND COMBO с сенсорной панелью – 1 шт.
- Стальная чаша с керамическим покрытием – 1 шт.
- Стеклянная чаша – 1 шт.
- Съемная решетка – 1 шт.
- Подставка для горячих чаш – 1 шт.
- Руководство по эксплуатации – 1 шт.
- Книга рецептов – 1 шт.

ПАНЕЛЬ УПРАВЛЕНИЯ



Кнопка	Описание
Кнопка ВКЛ ВЫКЛ	Кнопка «ВКЛ/ВЫКЛ» включает иди выключает прибор. Запускает или останавливает процесс приготовления блюда. При включении аэрогриля в сеть, все кнопки загорятся один раз и погаснут, загорится только кнопка «ВКЛ/ВЫКЛ», нажмите кнопку ВКЛ ВЫКЛ **«ВКЛ/ВЫКЛ»** для включения прибора. Загорится кнопка МЕНЮ **«МЕНЮ».** Нажмите на кнопку МЕНЮ **«МЕНЮ»**. и выберите одну из автоматических программ. Или установите нужное время и температуру для приготовления. ! Если в течение 60 секунд не будет выбрана программа приготовления, прибор автоматически уйдет в спящий режим. Нажмите кнопку ВКЛ ВЫКЛ **«ВКЛ/ВЫКЛ»** чтобы запустить процесс приготовления или остановить и выключить прибор. После выключения вентилятор еще будет работать 60 секунд, охлаждая аэрогриль, по истечении времени аэрогриль выключится. *! Процесс приготовления можно поставить на паузу, нажав кнопку «ВКЛ/ВЫКЛ».*
Кнопка МЕНЮ	Кнопка МЕНЮ **«МЕНЮ»** для выбора автоматической программы приготовления. Время и Температура в каждой программе стоят по умолчанию. Чтобы выбрать Программу при первом включении, нажмите кнопку **«ВКЛ/ВЫКЛ»**, начнет гореть кнопка МЕНЮ **«МЕНЮ».** Нажмите на кнопку МЕНЮ **«МЕНЮ»** и, листая, выберите одну из автоматических программ. При каждом нажатии на кнопку МЕНЮ **«МЕНЮ»** будут перелистываться. На дисплее будет отображаться температура и время установленное в выбранной программе. В каждой программе вы можете отрегулировать нужное время и температуру для приготовления. *! Если в течение 60 секунд вы не выберете программу приготовления, прибор автоматически выключится.*

Кнопка	Описание
Кнопка ТЕМП ВРЕМЯ	Кнопка ТЕМП ВРЕМЯ **«ТЕМП/ВРЕМЯ»** для ручной настройки времени или температуры приготовления. Нажмите кнопку ТЕМП ВРЕМЯ **«ТЕМП/ВРЕМЯ»** один раз для регулировки температуры. Цифровой экран начет мигать, кнопками + или − увеличьте, или уменьшите температуру. Каждое нажатие изменяет температуру на 5 градусов. Диапазон температуры приготовления составляет от 40 до 200С – в режиме аэрогриля, от 150 до 230С – в режиме сковороды. Нажмите кнопку ТЕМП ВРЕМЯ **«ТЕМП/ВРЕМЯ»** дважды для регулировки времени. Цифровой экран начет мигать, кнопками + или − увеличьте, или уменьшите время. Диапазон времени приготовления составляет от 1 до 60 минут.
Кнопка +	для увеличения времени или температуры приготовления.
Кнопка −	для увеличения времени или температуры приготовления.
Дисплей	для отображения времени и температуры приготовления.

АВТОМАТИЧЕСКИЕ ПРОГРАММЫ ПРИГОТОВЛЕНИЯ



Программы в режиме аэрогриля (в стеклянной чаше)

Программа	Значок	Температура по умолчанию	Время по умолчанию	Диапазон температуры	Диапазон времени
Картофель фри		200°C	20 минут	170-200°C	1-60 минут
Курица		180°C	30 минут	170-190°C	1-60 минут
Куриные крылья		190°C	15 минут	170-190°C	1-60 минут
Стейк		200°C	20 минут	170-200°C	1-60 минут
Креветки		160°C	10 минут	150-170°C	1-60 минут
Рыба		195°C	20 минут	150-195°C	1-60 минут
Свой режим		120°C	20 минут	40-200°C	1-60 минут



Программы в режиме сковороды (в стальной чаше)

Программа	Значок	Температура по умолчанию	Время по умолчанию	Диапазон температуры	Диапазон времени
Куриные крылья		230°C	17 минут	150-230°C	1-60 минут
Стейк		220°C	15 минут	150-230°C	1-60 минут
Креветки		220°C	10 минут	150-230°C	1-60 минут
Рыба		230°C	15 минут	150-230°C	1-60 минут
Свой режим		200°C	20 минут	150-230°C	1-60 минут

!Вы можете индивидуально настраивать время и температуру приготовления в любой программе

Для разогрева готовых блюд - диапазон температуры от 150°С до 200°С градусов, время от 1 до 15 минут.



ПОДПИСЫВАЙТЕСЬ НА НАШ ТЕЛЕГРАМ КАНАЛ

КАЖДЫЙ ДЕНЬ НОВЫЕ РЕЦЕПТЫ ДЛЯ АЭРОГРИЛЯ!

@DEMIAND_GRILL

ПОДГОТОВКА К РАБОТЕ И ИСПОЛЬЗОВАНИЕ

Перед первым использованием

- Распакуйте Инновационный аэрогриль DEMIAND и уберите упаковочные материалы. Удалите удерживающий скотч с обеих сторон чаши аэрогриля.

- Установите прибор на стол или плоскую, сухую поверхность устойчивую к нагреву. Расстояние от стен и других предметов должно быть не менее 10 см, и не менее 10 см от края стола.

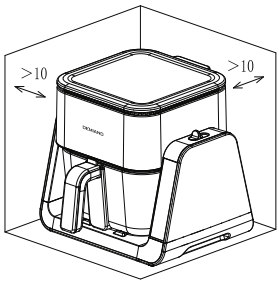

- Тщательно вымойте все чаши и аксессуары теплой водой с моющим средством мягкой губкой.

- Протрите прибор сухой тканью изнутри и снаружи.

Прибор готов к эксплуатации.

Первое использование

В первый раз включите прибор без продуктов на 5 минут, на максимальную мощность. При первом использовании возможно небольшое выделение дыма или запаха. Это не опасно и прекратится через короткий промежуток времени. После прогрева отключите прибор и оставьте остывать, ополосните чашу и аксессуары мыльной водой с мягкой губкой. Прибор готов к использованию.

Режим аэрогриля

- В этом режиме используйте для готовки стеклянную чашу.

- Разместите съемную решетку в стеклянной чаше и вставьте в прибор.

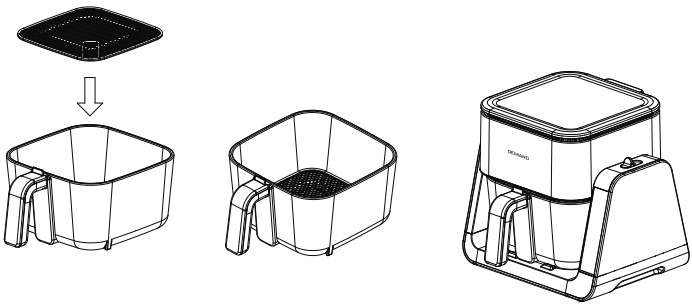

ИСПОЛЬЗОВАНИЕ АЭРОГРИЛЯ

Первое использование

1. Разместите продукты в чаше.

2. Задвиньте чашу пробора.

3. При включении аэрогриля в сеть, все кнопки загорятся один раз и погаснут, загорится только кнопка ВКЛ./ВЫКЛ **«ВКЛ/ВЫКЛ»**, нажмите кнопку «ВКЛ/ВЫКЛ» для включения прибора. Загорится кнопка МЕНЮ **«МЕНЮ».** Нажмите на кнопку МЕНЮ **«МЕНЮ»**. и выберите одну из автоматических программ. Или установите нужное время и температуру для приготовления.
! Если в течение 60 секунд не будет выбрана программа приготовления, прибор автоматически уйдет в спящий режим.
! Вы можете менять время или температуру в любой программе.

4. Нажмите кнопку ВКЛ./ВЫКЛ ***«ВКЛ/ВЫКЛ»*** *для запуска процесса приготовления.* Дисплей будет показывать текущую температуру и время до окончания приготовления.
! Перед приготовлением лучше предварительно разогревать аэрогриль 3 минуты. Так блюдо приготовится быстрее.
5. Во время приготовления, при необходимости, периодически помешивайте или переворачивайте пищу, для более равномерного приготовления.

6. По окончании установленного времени прибор издаст звуковой сигнал. По окончанию процесса готовки вентилятор прибора продолжит работать еще в течение 60 секунд, пока температура внутри прибора не уменьшится.

7. Если нужно выключить аэрогриль до окончания программы, то нажмите и удерживайте кнопку «ПУСК/СТОП» 5-10 секунд, программа остановится, но кнопки будут светиться, вентилятор еще будет работать 30 секунд, охлаждая аэрогриль, по истечении времени аэрогриль выключится.

! Процесс приготовления можно поставить на паузу, нажав кнопку «ПУСК/СТОП» и возобновить его, нажав на эту же кнопку.
! Если пища выглядит недостаточно приготовленной, просто еще раз поставьте блюдо на несколько минут в аэрогриль.

Умная пауза

Во время приготовления, как только вы достанете чашу, прибор автоматически остановится. В этом случае только клавиши "ПУСК/СТОП" будут находиться в разблокированном состоянии, остальные кнопки будут заблокированы. Задвиньте чашу обратно, прибор продолжит предыдущую программу по приготовлению пищи.

! Если во время функции «Пауза» чаша не была задвинута в течение 10 минут, устройство переходит в состояние выключения, отображается "черный экран", и прибор автоматически выключается.

Режим сковороды

1. Нажмите кнопку-переключатель, по направлению, как показано на рисунке.
2. Переверните корпус прибора на 180С, используя откидную ручку.
3. Нажмите кнопку-переключатель в обратном направлении, чтобы зафиксировать прибор в этом положении.
4. Установите сталью чашу на нагревательный элемент.
5. Используйте стеклянную крышку для чаши во время готовки, при необходимости.



Использование

1. Разместите продукты в чаше.

2. Разместите чашу на нагревательном на нагревательном элементе. При необходимости накройте крышкой.

3. При включении аэрогриля в сеть, все кнопки загорятся один раз и погаснут, загорится только кнопка [ВКЛ/ВЫКЛ] «ВКЛ/ВЫКЛ», нажмите кнопку [ВКЛ/ВЫКЛ] «ВКЛ/ВЫКЛ» для включения прибора. Загорится кнопка [МЕНЮ] «МЕНЮ». Нажмите на кнопку [МЕНЮ] «МЕНЮ». и выберите одну из автоматических программ. Или установите нужное время и температуру для приготовления.
! Если в течение 60 секунд не будет выбрана программа приготовления, прибор автоматически уйдет в спящий режим.
! Вы можете менять время или температуру в любой программе.

4. Нажмите кнопку [ВКЛ/ВЫКЛ] «ВКЛ/ВЫКЛ» для запуска процесса приготовления. Дисплей будет показывать текущую температуру и время до окончания приготовления.

5. Во время приготовления, при необходимости, периодически помешивайте или переворачивайте пищу, для более равномерного приготовления.

6. По окончании установленного времени прибор издаст звуковой сигнал. По окончанию процесса готовки вентилятор прибора продолжит работать еще в течение 60 секунд, пока температура внутри прибора не уменьшится.

7. Если нужно выключить аэрогриль до окончания программы, то нажмите и удерживайте кнопку «ПУСК/СТОП» 5-10 секунд, программа остановится, но кнопки будут светиться, вентилятор еще будет работать 30 секунд, охлаждая аэрогриль, по истечении времени аэрогриль выключится.

! Процесс приготовления можно поставить на паузу, нажав кнопку «ПУСК/СТОП» и возобновить его, нажав на эту же кнопку.
! Если пища выглядит недостаточно приготовленной, просто еще раз поставьте блюдо на несколько минут в аэрогриль.

СОВЕТЫ ПО ПРИГОТОВЛЕНИЮ

- Выбирайте подходящий аксессуар для готовки каждого блюда.
- Всегда используйте перчатку или прихватку, чтобы достать пищу после приготовления.
- Размещайте горячие чаши на специальной подставке, которая идет в комплекте.
- Следите за объемом продукта; если во время нагревания блюдо может увеличиться в объеме, рассчитайте заранее, чтобы не возникло проблем.
- Керамическое покрытие не полностью защищает от пригорания или прилипания еды, перед использованием рекомендуется смазывать аксессуары небольшим количеством масла кисточкой.
- При приготовлении небольших порций или маленьких кусочков пищи уменьшайте время готовки, с большими порциями и кусками наоборот, потребуется чуть больше времени. Чем больше размер цыпленка или блюда, тем больше времени и температуры потребуется, регулируйте сами и выставляйте параметры в соответствии с реальной порцией блюда.
- Во время готовки не забывайте перемешивать или переворачивать продукты, для равномерного приготовления блюда.
- Не используйте слишком много масла во время готовки, в большом количестве оно не даст хрустящую корочку, но увеличит жирность блюда.
- Перед приготовлением выпечки обязательно разогревайте аэрогриль в течение 5 минут.
- Для выпекания пирожков и другой сдобы в аэрогриле можно использовать металлические предметы посуды с антипригарным покрытием.
- Основное правило, которым следует руководствоваться при выборе емкостей для приготовления пищи в аэрогриле – материал, из которого они изготовлены, должен быть максимально термостойким и отличаться исключительной теплопроводностью. Наибольшей теплопроводностью обладает алюминий, термостойкое стекло и силикон. В свою очередь, наименьший показатель теплопроводности у керамических емкостей.
- Следующий момент, который обязательно следует учитывать при выборе емкостей для аэрогриля – толщина стенок посуды. Именно от толщины стенок зависит, насколько зажаренным получится ваш кулинарный шедевр. Блюдо, приготовленное в емкости с тонкими стенками, получится поджаренным, с аппетитной румяной корочкой.
- Следующее, на что следует обратить внимание – диаметр посуды. Небольшой диаметр позволяет тепловым потокам внутри аэрогриля равномерно распределяться по посуде, в результате чего блюдо получится идеально прожаренным.
- Во время приготовления все принадлежности очень горячие, прикасайтесь к ним только в кухонных перчатках.

УХОД И ХРАНЕНИЕ

- Перед очисткой прибора, отключите его от сети и подождите, пока он и все используемые аксессуары полностью не остынут.
- Внутренние стенки прибора протрите влажной (не мокрой!) губкой или тряпкой. Если вы будете использовать специальные моющие средства, то удалите тщательно его остатки, чтобы исключить появление нежелательного запаха при последующем приготовлении пищи.
- Для очистки аксессуаров воспользуйтесь мягкой губкой и моющим средством.
- Проверяйте раз в месяц наличие грязи и остатков пищи в нижней части прибора. При необходимости используйте пылесос для удаления мусора и посторонних предметов.
- Всегда очищайте прибор и аксессуары после использования, чтобы продлить срок службы прибора.

Внимание!

Не погружайте прибор в воду или другие жидкости.

Уберите прибор чистым и высушенным в сухое и недоступное для детей место.

ТЕХНИЧЕСКИЕ ХАРАКТЕРИСТИКИ

1. Напряжение: 220-240V, 50/60Hz
2. Мощность: 1500Вт
3. Емкость: 4 л
4. Управление: сенсорное
5. Регулировка температуры: Сковорода 150-230°; Аэрогриль 40-200°C
6. Время: от 1 минуты до 60 минут
7. Количество программ: 7
8. Длина шнура: 0.9 метров
10. Количество аксессуаров: 2, съемная решетка, дополнительная чаша с крышкой
11. Цвет: Белый

Производитель имеет право на внесение изменений в дизайн, комплектацию, а также в технические характеристики изделия в ходе совершенствования своей продукции без дополнительного уведомления об этих изменениях.

Если прибор функционирует ненадлежащим образом, убедитесь, что Вы можете самостоятельно устранить проблему.

Проблема	Возможные причины	Решение
Аэрогриль не работает	Аэрогриль не подключен к сети	Вставьте вилку сетевого шнура в розетку
	Вы не установили программу	Выберите одну из программ
Продукты не приготовились полностью	Слишком много продуктов в чаше	Положите меньше продуктов в чашу
	Установлена слишком низкая температура	Увеличьте температуру с помощью кнопки «Температура»
Продукты обжариваются неравномерно	Продукты не встряхивали/ переворачивали в процессе приготовления	Ингредиенты, перекрывающие друг друга (например картофель фри) необходимо встряхивать в процессе приготовления
Чаша не вставляется в аэрогриль	В чаше слишком много продуктов	Не заполняйте чашу выше отметки MAX
	Неправильно вставляете чашу	Вставьте чашу в аэрогриль до щелчка
Из прибора идет белый дым	Вы готовите жирные продукты	Во время готовки жирных продуктов большое количество масла нагревается о потоки горячего воздуха, выделяя дым. Это не влияет на работу аэрогриля и приготовленного блюда
	В чаше осталось масло/жир после прошлой готовки	Очищайте чашу после каждого использования



Не пытайтесь самостоятельно починить неисправный электроприбор! Обратитесь к квалифицированному специалисту или в Службу клиентского сервиса.

УТИЛИЗАЦИЯ



Упаковочный материал подлежит вторичной переработке. Утилизировать упаковку следует в соответствии с требованиями закона об охране окружающей среды и передать ее в пункт сбора отходов. Дополнительную информацию Вы можете получить у органов местного самоуправления муниципальных районов в области обращения с отходами.



Изделие нельзя утилизировать вместе с общим бытовым мусором. Его следует утилизировать в центре по вторичной переработке отработанных электрических и электронных устройств. Более подробную информацию Вы можете получить у органов местного самоуправления муниципальных районов в области обращения с отходами.

Месяц и год производства смотрите на упаковке
Гарантийный срок: 1 год
Страна производства: Китай

Товар сертифицирован EAC

Условия гарантийного обслуживания товара

1. Основанием для предоставления гарантийного обслуживания являются документы, подтверждающие факт приобретения Оборудования (кассовый чек и гарантийная карта). Гарантийные обязательства Продавца имеют силу только на территории Российской Федерации. Гарантийное обслуживание в РФ проводится в соответствии с нормами действующего законодательства и условиями Продавца.

2. Срок гарантии составляет 12 месяцев.

2.1. Срок эксплуатации составляет 24 месяца.

3. Гарантийные обязательства действуют в рамках законодательства о защите прав потребителей и регулируются законодательством страны, на территории которой они предоставлены, и только при условии использования изделия исключительно для личных, семейных или домашних нужд. Гарантийные обязательства не распространяются на случаи использования товаров в целях осуществления предпринимательской деятельности либо в связи с приобретением товаров в целях удовлетворения потребностей предприятий, учреждений, организаций.

Гарантийные обязательства не распространяются на перечисленные ниже принадлежности изделия, если их замена предусмотрена конструкцией и не связана с разборкой изделия. Для всех видов изделий:

- соединительные кабели, антенны и переходники для них, носители информации различных типов (аудио-, видеодиски, диски с программным обеспечением и драйверами, карты памяти), элементы питания;

- чехлы, ремни, шнуры для переноски, монтажные приспособления, инструмент, документацию, прилагаемую к изделию.

4. Не подлежат гарантийному обслуживанию изделия с дефектами, возникшими вследствие:
– неправильной транспортировки, установки или подключения изделия;
– механических, тепловых и иных повреждений, возникших по причине неправильной эксплуатации с нарушением правил, изложенных в руководстве по эксплуатации, небрежного обращения или несчастного случая;
– действия третьих лиц или непреодолимой силы (стихия, пожар, молния и т.д.);
– попадания внутрь посторонних предметов, жидкостей, насекомых;
– сильного загрязнения и запыления;
– повреждения животными;
– ремонта или внесения не санкционированных изготовителем конструктивных или схемотехнических изменений, как самостоятельно, так и неуполномоченными лицами;
– отклонения параметров электрических сетей от Государственных Технических Стандартов (ГОСТов);
– некорректного обновления программного обеспечения как самим пользователем, так и неуполномоченными лицами;
– использования изделия не по назначению, в промышленных или коммерческих целях.

5. Недостатки товара, обнаруженные в период срока службы, устраняются уполномоченными на это ремонтными организациями (АСЦ). В течение гарантийного срока устранение недостатков производится бесплатно при предъявлении оригинала заполненного гарантийного талона и документов, подтверждающих факт и дату заключения договора розничной купли-продажи (товарный, кассовый чек и т.п.). В случае отсутствия указанных документов гарантийный срок исчисляется со дня изготовления товара.

6. Изготовитель не несет ответственности за возможный вред, прямо или косвенно нанесенный своей продукцией людям, домашним животным, имуществу в случае, если это произошло в результате несоблюдения правил и условий эксплуатации, хранения, транспортировки или установки изделия; умышленных или неосторожных действий потребителя или третьих лиц.

7. При спорных вопросах о причинах возникновения дефектов в Оборудовании Поставщик оставляет за собой право провести техническую экспертизу на базе собственного центра технического обслуживания (ЦТО). В случае выявления вины Покупателя, указанной в техническом заключении ЦТО, он оплачивает Поставщику расходы по проведению экспертизы, работы по устранению неисправности, стоимость замененных в Оборудовании узлов.

8. Срок ремонта оборудования составляет 3 месяца со дня поступления товара для произведения ремонтных работ.

9. Продавец не обязан безвозмездно предоставлять замену товара, обладающего этими же основными потребительскими свойствами, на период ремонта или замены товара на основании Постановления Правительства РФ от 31.12.2020 N 2463 "Об утверждении Правил продажи товаров по договору розничной купли-продажи, перечня товаров длительного пользования, на которые не распространяется требование потребителя о безвозмездном предоставлении ему товара, обладающего этими же основными потребительскими свойствами, на период ремонта или замены такого товара, и перечня непродовольственных товаров надлежащего качества, не подлежащих обмену, а также о внесении изменений в некоторые акты Правительства Российской Федерации".

DÉMIAND

ГАРАНТИЙНЫЙ ТАЛОН

Изделие: _____

Модель: _____

Срок гарантии: _____

Торговая организация: _____

Дата продажи: _____

Подпись и печать продавца: _____

Ф.И.О. покупателя: _____

С условиями гарантии ознакомлен и согласен, претензий к внешнему виду и комплектации не имею.

Подпись покупателя

DÉMIAND **ТАЛОН №3**

Сервисный центр _____

Телефон _____

Подпись _____

DÉMIAND **ТАЛОН №2**

Сервисный центр _____

Телефон _____

Подпись _____

DÉMIAND **ТАЛОН №1**

Сервисный центр _____

Телефон _____

Подпись _____

Air Fryer

Производитель: Ningbo Careline Electric Appliance Co., Ltd.
Адрес: No. 558 Weier road, Andong Industrial Zone, Andong Town, Hangzhou Bay New Zone, Ningbo, China
Импортер: ООО «Премиум кеа груп»
Адрес импортера: 358000, Республика Калмыкия, г Элиста, ул. Ленина, д. 268, помещение 12, р.м. 1



Телефон: +7 (495) 320-94-92 www.demiand.ru sales@demiand.ru