Автокөлік тоңазытқышы
ALPICOOL IR42
адаптері жоқ
Пайдалану бойынша нұсқаулық

Мазмұны

Құрылғы мақсаты 3
Сақтық шаралары 3
Құрылғы схемасы 4
Басқару панелі 5
Пайдалану ережелері мен шарттары 5
Құрылғыны қосу/өшіру 5
Құрылғы функциялары 5
Кейбір тағам түрлері үшін ұсынылатын температура 7
Қызмет көрсету және күтім 7
Құрылғыны тазалау 7
Құрылғыны сақтау 7
Құрылғыны жібіту 8
Ықтимал проблемалар және олардың шешімі 8
Қате кодтары 9
Техникалық сипаттамалары 10
Жинақталым 10
Энергия тиімділігі туралы ақпарат 11
Монтаждау, сақтау, тасымалдау (тасу), өткізу және кәдеге жарату ережелері мен шарттары 12
Қосымша ақпарат 13

Құрылғы мақсаты

Бұл құрылғы оқшауланған камерада төмен температураны ұстап тұру арқылы көлікте тағамды сақтауға арналған.

Сақтық шаралары

- Бұл құрылғыны тек мақсатына сай пайдаланыңыз.
- Құрылғыны ылғалдан, әртүрлі сұйықтықтардан және жылу көздерінен қорғаңыз.
- Құрылғыны ұзақ уақыт шектен тыс температураға немесе тікелей күн сәулесінің әсеріне ұшыратпаңыз.
- Құрылғыны құлатқаннан кейін немесе көзге көрінетін зақымдар болса, қолданбаңыз.
- Құрылғы коммерциялық мақсатта пайдалануға арналмаған.
- Бұл құрылғы балалардың немесе физикалық, сенсорлық немесе ақыл-ой қабілеттері шектеулі адамдардың қауіпсіздігіне жауапты адамның қадағалауынсыз пайдалануына арналмаған. Балаларға құрылғымен ойнауға рұқсат бермеңіз.
- Есік пен тоңазытқыштың арасындағы тесікке үшкір заттарды, сымдарды және т.б. салуға болмайды.
- Құрылғыда тұтанғыш заттарды немесе аэрозоль құтылары сияқты заттарды сақтамаңыз.
- Қуат сымының сулануын болдырмаңыз және оны басқа заттарға тигізбеңіз. Зақымдалған қуат сымын пайдаланбаңыз. Өнімнің артына көптеген портативті розеткаларды немесе портативті қуат көздерін қоймаңыз.
- Құрылғыны қуат көзіне қоспас бұрын, желідегі кернеу техникалық сипаттамаларға сәйкес келетініне көз жеткізіңіз.
- Жұмыс кезінде құрылғыны тегіс бетке қою керек. Көлбеу бұрышы ұзақ мерзімді жұмыс үшін 5°-тан, ал қысқа мерзімді жұмыс үшін 45°-тан аз болуы керек.
- Құрылғының желдеткіш саңылауларының бітеліп қалмағанын немесе бітеліп қалмағанын тексеріңіз.
- Құрылғыны жерде немесе көлікте тұрақты күйде сақтаңыз.
- Құрылғыны ашпаңыз немесе жөндеу жұмыстарын өзіңіз жасамаңыз. Техникалық қызмет көрсету мен жөндеуді тек уәкілетті қызмет көрсету орталығының білікті мамандары жүргізуі керек.
- Құрылғыны пайдаланбаған кезде және тазалау алдында әрқашан желіден ажыратыңыз.
- Тоңазытқышты жібіту үшін өткір заттарды пайдаланбаңыз. Салқындатқыш зат тізбегін зақымдамаңыз.
- Құрылғының салқындату сыйымдылығы тағамды немесе дәрі-дәрмекті сақтауға жарамды екенін тексеріңіз. Азық-түлікті тек өзінің түпнұсқалық қаптамасында немесе қолайлы контейнерлерде сақтау керек.

- Құрылғы ұзақ уақыт бойы бос тұрса, оны желіден ажыратыңыз, жібітіңіз, тазалаңыз, құрғатыңыз және көгерудің алдын алу үшін есікті ашық қалдырыңыз.

Құрылғы схемасы

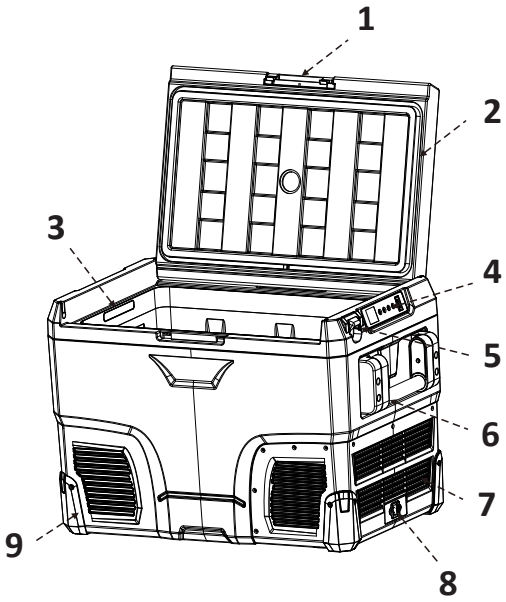

1. Есік ысырмасы.
2. Есік тығыздағышы.
3. Жарықдиодты жарық.
4. Басқару панелі.
5. Бөтелкелерді ашуға арналған құрылғы.
6. Бүйірлік тұтқа.
7. Желдету саңылаулары.
8. Қуат қосқышы.
9. Аяққа арналған төсеніштер.

Басқару панелі

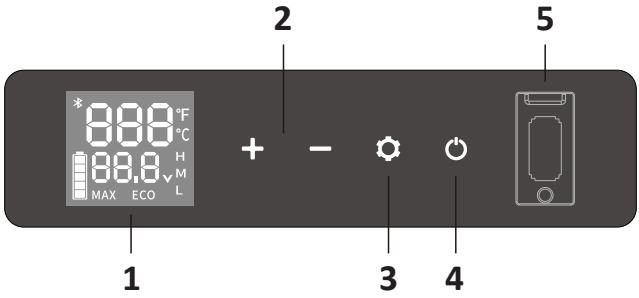

1. Дисплей.
2. Температураны реттеу батырмалары.
3. Параметрлер батырмасы.
4. Қуат батырмасы.
5. USB қосқышы (5В/1А).

Пайдалану ережелері мен шарттары

Құрылғыны қосу/өшіру

1. Құрылғыны тұрақты немесе айнымалы ток көзіне қосыңыз (тиісті қуат адаптері арқылы). Қуат көзіне сәтті қосылған кезде дисплей 1 секундқа жанады және қалыпты жұмыс режиміне өтеді.
2. Құрылғыны қосу немесе өшіру үшін қуат батырмасын ⏻ басыңыз.

Құрылғы функциялары

Температураны реттеу

Температураны реттеу үшін **+** немесе **–** батырмаларын басыңыз. Параметр 3 секунд әрекетсіздіктен кейін автоматты түрде сақталады. Температура диапазоны — -20-дан 20 °C-қа дейін.
Ескертпе: бейнебетте тоңазытқыш камерасының ағымдағы температурасы көрсетіледі. Белгіленген температураға жету үшін біраз уақыт қажет.

Салқындату режимі

Құрылғы жұмыс істеп тұрған кезде екі салқындату режимінің бірін таңдау үшін параметрлер батырмасын ✿ басыңыз: MAX (жылдам салқындату) немесе ECO (энергияны үнемдеу). Әдепкі режим — MAX.

Аккумуляторды қорғау режимі

Құрылғы жұмыс істеп тұрған кезде дисплей жыпылықтай бастағанша параметрлер ☼ батырмасын 3 секунд басып тұрыңыз, одан кейін үш қорғаныс режимінің бірін таңдау үшін ☼ батырмасын қайта басыңыз: H (High/Жоғары), M (Medium/Орташа), L (Low/Төмен) . Әдепкі режим — H.

Таңдалған режимге байланысты қуат кернеуі төмендегідей өзгереді:

Кіріс / Режим	12 В тұрақты ток		24 В тұрақты ток	
	Жабу	**Қосылу**	**Жабу**	**Қосылу**
L (төмен)	8,5 В	10,9 В	21,3 В	22,7 В
M (орташа)	10,1 В	11,4 В	22,3 В	23,7 В
H (жоғары)	11,1 В	12,4 В	24,3 В	25,7 В

Ескертпелер:

- Нақты кернеу мәндері қоршаған орта жағдайларының өзгеруіне байланысты жоғарыдан өзгеше болуы мүмкін.
- Құрылғыны көлік құралының борттық желісіне қосу кезінде H (Жоғары) режимін пайдалану ұсынылады. Құрылғыны сыртқы немесе кез келген басқа қосалқы батареяға қосқанда, M (Орташа) немесе L (Төмен) режимдерін пайдалану ұсынылады.

Температура өлшеу бірлігін таңдау

1. Құрылғыны өшіріңіз, содан кейін дисплейде E1 коды шыққанша параметрлер ☼ батырмасын 3 секунд басып тұрыңыз.
2. E5 кодына ауысу үшін ☼ батырмасын бірнеше рет басыңыз.
3. Температура бірлігін таңдау үшін + немесе — батырмаларын басыңыз: °C немесе °F. Әдепкі өлшем бірлігі — °C.

Қалпына келтіру

1. Құрылғыны өшіріңіз, содан кейін дисплейде E1 коды шыққанша параметрлер ☼ батырмасын 3 секунд басып тұрыңыз.
2. + және — батырмаларын бір уақытта 3 секунд басып тұрыңыз. Параметрлер қалпына келтіріледі.

Кейбір тағам түрлері үшін ұсынылатын температура

						
Сусындар	Жемістер	Көкөністер	Дайын тағам	Шарап	Балмұздақ	Ет
5 °C	5–8 °C	3–10 °C	4 °C	10 °C	-10 °C	-18 °C

Қызмет көрсету және күтім

Құрылғыны тазалау

- Электр тогының соғуын болдырмау үшін құрылғыны өшіріп, оны розеткадан ажыратыңыз.
- Конденсатты төгу үшін құрылғының төменгі жағындағы су төгетін қақпақты алыңыз.
- Құрылғыны дымқыл шүберекпен тазалап, құрғатып сүртіңіз.
- Құрылғыны суға батырмаңыз. Құрылғының сумен тікелей жанасуына жол бермеңіз.
- Тазалау үшін абразивті тазалағыштарды пайдаланбаңыз, себебі олар құрылғыны зақымдауы мүмкін.

Құрылғыны сақтау

Құрылғы ұзақ уақыт бойы пайдаланылмаса, сізге қажет:

- Құрылғыны өшіріп, оны қуат көзінен ажыратыңыз.
- Құрылғыда сақталған барлық элементтерді жойыңыз.
- Құрылғыны жұмсақ шүберекпен құрғатып сүртіңіз.
- Тоңазытқышты салқын, құрғақ жерге қойыңыз.
- Жағымсыз иістердің пайда болуын болдырмау үшін тоңазытқыштың қақпағын сәл ашық қалдырыңыз.

Құрылғыны жібіту

Ылғалдылық салқындату құрылғысының ішінде немесе буландырғышта мұздың пайда болуына себеп болып, тоңазытқыштың салқындату қабілетін төмендетеді. Бұған жол бермеу үшін құрылғыны дер кезінде жібітіңіз.

- Электр тогының соғуын болдырмау үшін құрылғыны өшіріп, оны розеткадан ажыратыңыз.
- Құрылғыда сақталған барлық элементтерді жойыңыз.
- Құрылғының қақпағын ашық қалдырыңыз.
- Артық суды сүртіңіз.

НАЗАР АУДАРЫҢЫЗ: мұзды жару немесе тоңазытқыштың қабырғаларында қатып қалған заттарды алу үшін ешқашан қатты немесе өткір құралдарды пайдаланбаңыз.

Ықтимал проблемалар және олардың шешімі

Проблема	**Себептер**
Құрылғы жұмыс істемейді.	• Құрылғы өшірілген. • Құрылғы розеткаға мықтап қосылмаған. • Сақтандырғыш жарылды. • Қуат көзі ақаулы. • Құрылғыны жиі қосу/өшіру салдарынан компрессорды іске қосудың кешігуі.
Құрылғының бөлімдері тым жылы.	• Есік жиі ашылады. • Тоңазытқышта көп мөлшерде жылы немесе ыстық тағам болды. • Құрылғы ұзақ уақыт бойы ажыратылған.
Тағам мұздатылған.	Температура тым төмен орнатылған.
Құрылғы құбырларда қозғалатын су сияқты біртүрлі шу шығарады.	Бұл салқындатқыш ағынынан туындаған қалыпты құбылыс.
Құрылғының корпусындағы немесе есігіндегі су тамшылары.	Бұл қалыпты жағдай және құрылғының суық беттерімен жанасқанда ылғалдың конденсациялануынан туындайды.
Компрессор қосылған кезде шу шығарады	Бұл қалыпты жағдай. Компрессор жұмысы тұрақтанғаннан кейін шу азаяды.

Қате кодтары

Қате коды	Себеп	Шешім
F1	Төмен кернеу.	Аккумуляторды қорғау режимін H (Жоғары) күйінен M (Орташа) күйіне немесе M (Орташа) күйінен L (Төмен) күйіне өзгертіңіз.
F2	Конденсатор желдеткіші шамадан тыс жүктелген.	• Құрылғыны 5 минутқа ажыратыңыз, содан кейін оны қайта қосыңыз. • Егер код әлі де көрсетілсе, уәкілетті қызмет көрсету орталығына хабарласыңыз.
F3	Компрессорды жиі қосу.	
F4	Компрессор іске қосылмайды.	
F5	Компрессор мен схеманың қызып кетуі.	
F6	Параметрлерді құрылғы контроллері оқымайды.	
F7	Температура датчигі ақаулы.	Өкілетті қызмет көрсету орталығына хабарласыңыз.
F8		

Техникалық сипаттамалары

- Үлгісі: IR42 (12/24).
- Сауда белгісі: Alpicool.
- Серия: IR.
- Номиналды кернеу: 12/24 В тұрақты ток.
- Номиналды ток:
  - 5 А / 2,5 А тұрақты ток.
- Хладагент және оның массасы: R1234yf (40 г).
- Көбіктендіргіш: C5H10.
- Қуаты: 60 Вт.
- Ішкі көлемі: 39 л.
- Шу деңгейі: 45 дБ.
- Реттелетін температура диапазоны: -20 – 20 °C.
- Климат класы: T / ST / N / SN.
- Өлшемдері (Е × Б × Т): 66 × 38,4 × 42,7 см.
- Таза салмағы: 16,5 кг.
- Энергия тиімділік класы: C.
- Сымсыз байланыс стандарты: IEEE 802.15.1.
- Жиілік диапазоны: 2400 МГц – 2483,5 МГц.
- Таратқыштың қуаты: 31,3 мВт.

Жинақталым

- Құрылғы.
- 12/24 В темекі тұтандырғышының қуат сымы.
- Азық-түлік себеті.
- Пайдалану бойынша нұсқаулық.

Энергия тиімділігі туралы ақпарат

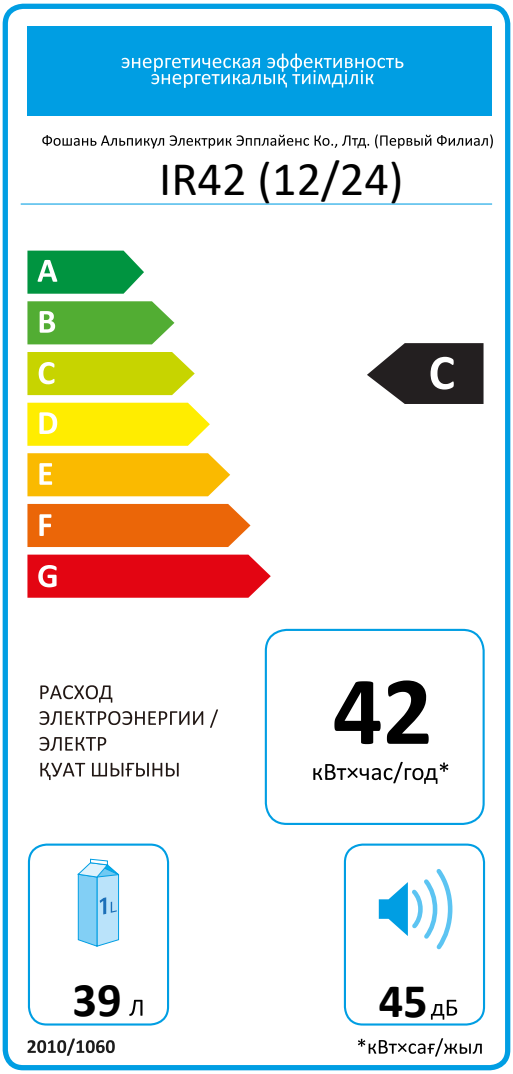

Монтаждау, сақтау, тасымалдау (тасу), өткізу және кәдеге жарату ережелері мен шарттары

- Құрылғы қандай да болмасын монтаждауды немесе бекітуді талап етпейді.
- Құрылғыны қаптамада, өндірушінің және тұтынушының жылытылатын үй-жайларында ауаның 5 және 40 °C аралығындағы температурада және ауаның 75%-дан аспайтын салыстырмалы ылғалдылығында сақтау керек. Үй-жайда жемірілуді тудыратын жегі қоспалар (қышқылдардың, сілтілердің булары) болмауы тиіс.
- Құрылғының тасымалдануы құрғақ ортада жүзеге асырылуы тиіс.
- Құрылғы ұқыпты өңдеуді талап етеді, оны шаң, кір, соққы, ылғал, от және т.б. әсерінен қорғаңыз.
- Құрылғыны сату жергілікті заңнамасына сәйкес жүргізілуі керек.
- Бұйымның қызмет ету мерзімі аяқталғаннан кейін оны қарапайым тұрмыстық қоқыспен бірге тастауға болмайды. Оның орнына, ол федералды немесе жергілікті заңнамаға сәйкес қайта өңдеу және қайта өңдеу үшін электрлік және электронды жабдықты тиісті қабылдау бекетіне қайта өңдеуге жіберіледі. Осы бұйымды дұрыс жоюды қамтамасыз ете отырып, сіз табиғи ресурстарды үнемдеуге және қоршаған ортаға және адамдардың денсаулығына зиян келтірмеуге көмектесесіз. Бұл бұйымды қабылдау және жою бекеттері туралы қосымша ақпаратты жергілікті муниципалды органдардан немесе тұрмыстық қалдықтарды шығаратын кәсіпорыннан алуға болады.
- Құрылғының ақаулығы анықталған жағдайда, тез арада авторландырылған сервистік орталыққа хабарласу немесе құрылғыны кәдеге жарату керек.

Қосымша ақпарат

Өндіруші: Фошань Альпикул Электрик Эпплайенс Ко., Лтд.
(Бірінші Филиал), № 9, Хуаньчжэнь шығыс тас жолы, Бэйцзяо, Шуньдэ ауд., Фошань қ., Гуандун пров., Қытай.

Қытайда жасалған.

Импортер / юр. лицо, принимающее претензии в Республике Казахстан:
ТОО «ДНС КАЗАХСТАН», г. Астана, р-н Сарыарка, пр-т Сарыарқа, зд. 12, Республика Казахстан.
Импорттаушы / Қазақстан Республикасында талаптар қабылдайтын заңды тұлға: «DNS QAZAQSTAN (ДНС КАЗАХСТАН)» ЖШС, Астана қ-ы, Сарыарқа ауданы, Сарыарқа д-лы, 12 ғ-т, Қазақстан Республикасы.
Адрес электронной почты / электронды пошта мекен-жайы: info@dns-shop.kz

Өндіруші уәкілеттік берген тұлға: «ЛИМАРС-Р» ЖШҚ,
144001, Ресей, Мәскеу облысы, Электросталь қаласы, Строительный тұйық көшесі, 5 үй, 7 ғимарат, 7 үй-жай.
Электронды пошта мекен-жайы: limars-r@yandex.ru

Тауар КО ТР (ЕАЭО) талаптарына сәйкес келеді.

Өнімнің сапасын жақсарту үшін ерекшеліктер, өнім туралы ақпарат, оның жинақталымы және функционалы пайдаланушыға алдын ала ескертусіз өзгертілуі мүмкін.

Тауарды дайындау күні қаптамада көрсетілген.

V.1

Жазбалар үшін

Кепілдік талоны

SN/IMEI: _____

Кепілдікке қойылған күні: _____

Өндіруші бүкіл кепілдік мерзімі ішінде құрылғының үздіксіз жұмыс істеуіне, сондай-ақ материалдар мен жинақтарда ақаулардың болмауына кепілдік береді. Кепілдік кезеңі бұйымды сатып алған сәттен басталады және тек қана жаңа өнімдерге қолданылады.
Кепілдік қызмет көрсетуге пайдаланушы нұсқаулығына сәйкес бұйымды пайдалану шартымен кепілдік мерзімі ішінде тұтынушының кесірінен істен шықпаған элементтерді тегін жөндеу немесе ауыстыру кіреді. Элементтерді жөндеу немесе ауыстыру уәкілетті сервистік орталықтардың аумағында жүргізіледі.

Кепілдік мерзімі: 12 ай.
Пайдалану мерзімі: 24 ай.

Сервистік орталықтардың өзекті тізімі келесі мекенжай бойынша:
https://www.dns-shop.kz/service-center/

Кепілдік міндеттемелер және тегін сервистік қызмет көрсету, егер оларды ауыстыру бұйымды бөлшектеуге байланысты болмаса, тауардың жиынтықтылығына кіретін, төменде аталған керек-жарақтарға қолданылмайды:

- ҚБП (Қашықтан басқару пультіне) арналған қуат элементтері (батареялар).
- Жалғағыш кәбілдер, антенналар және оларға арналған жалғастырғыш тетіктер, құлаққаптар, микрофондар, «HANDS-FREE» құрылғылары; жиынтықта жеткізілетін әртүрлі типтегі ақпарат тасымалдағыштар, бағдарламалық құрал (БҚ) және драйверлер (бұйымның қатты магниттік дискілердегі жинақтағышқа алдын ала орнатылған БҚ-ны қоса алғанда, бірақ онымен шектелмей), сыртқы енгізу-шығару құрылғылары және манипуляторлар.
- Қаптар, сөмкелер, белдіктер, тасымалдауға арналған баулар, монтаждық керек-жарақтар, құрал-саймандар, бұйымға қоса берілетін құжаттама.
- Табиғи тозуға ұшырайтын шығын материалдары мен бөлшектер.

Өндіруші келесі жағдайларда кепілдік міндеттемелерге ие болмайды:

- Кепілдік мерзімі аяқталды.
- Егер жеке (тұрмыстық, отбасылық) қажеттіліктерге арналған бұйым кәсіпкерлік қызметті жүзеге асыру үшін, сондай-ақ оның тікелей міндетіне сәйкес келмейтін басқа мақсаттарда пайдаланылған болса.
- Өндіруші бұйымды пайдалану кезінде пайдаланушы нұсқаулығының талаптарын бұзу, бұйымды орнату және оған қызмет көрсету жөніндегі ұсынымдарды, қосу ережелерін (бұйымның өзіне де, онымен байланысты бұйымдарға да сәйкес келмейтін желілік кернеудің әсері нәтижесінде туындаған қысқа тұйықталулар), бұйымды сақтау және тасымалдау кезінде өнім иесі және/немесе үшінші тұлғалар шеккен ықтимал материалдық, моральдық және өзге де зиян үшін жауапты болмайды.
- Механикалық зақымданудың барлық жағдайлары: өнімді пайдалану кезінде алынған сызаттар, жарықтар, деформациялар, соққы іздері, майысулар, кептелістер және т.б.
- Түрлендірулерді, рұқсат етілмеген жөндеулерді осындай жұмыстарды жүргізуге уәкілетті емес адамдар жүргізген жағдайлар. Егер ақаулық конструкцияны немесе бұйымның схемасын өзгерту, Өндіруші қарастырмаған сыртқы құрылғыларды қосу, Қазақстан Республикасының заңнамасына сай сәйкестік сертификаты жоқ құрылғыны пайдалану салдарынан туындаған болса.
- Егер бұйымның ақауы еңсерілмейтін күштің әсерінен (табиғи элементтер, өрт, су тасқыны, жер сілкінісі, тұрмыстық факторлар және Өндірушіге тәуелді емес басқа жағдайлар) немесе Өндіруші болжай алмаған үшінші тұлғалардың әрекеттерінен туындаса. Бұйымның толық немесе ішінара істен шығуына алып келген бұйымның ішіне бөгде заттардың, өзге денелердің, заттектердің, сұйықтықтардың, жәндіктердің немесе жануарлардың түсуінен, агрессивті ортаның әсерінен, жоғары ылғалдылықтан, жоғары температуралардан туындаған ақау.
- Бұйымды сәйкестендіру (сериялық нөмірі) жоқ немесе сәйкес келмейді. Егер зақымданулар (кемшіліктер) зиянды бағдарламалық қамтаманың; БҚ ұсынушысының осы қызметті ұсынбауына байланысты мүмкіндігінсіз бұйымның бағдарламалық ресурстарына қолжетімділіктің болмауына әкеп соққан құпиясөздерді (кодтарды) оларды жинау/қалпына келтіру мүмкіндігінсіз орнату, ауыстыру немесе жою әсерінен туындаса.
- Егер жұмыстың ақаулықтары қуат беруші, кәбілдік, телекоммуникациялық желілердің, радиосигнал қуатының стандарттарға немесе техникалық регламенттеріне сәйкес келмеуінен, оның ішінде бедер ерекшеліктерінен және басқа да осыған ұқсас сыртқы факторлардан, бұйымның желі әрекет ететін шекарада немесе аймақтан тыс жерде пайдаланылуынан туындаған болса.
- Егер зақымданулар стандартты емес (түпнұсқалық емес) және/немесе сапасыз (зақымданған) шығыс материалдарын, керек-жарақтарды, қосалқы бөлшектерді, қуат беру элементтерін, әртүрлі үлгідегі ақпарат тасымалдағыштарды (CD, DVD дискілерді, жад карталарын, SIM карталарын, картриджерді қоса алғанда) пайдаланудан туындаса.
- Егер кемшіліктер үйлесімсіз контентті (әуендерді, графиканы, бейне және басқа файлдарды, Java қосымшаларын және оларға ұқсас бағдарламаларды) алуға, орнатуға және пайдалануға байланысты туындаған болса.
- Осы бұйыммен жанасып жұмыс істейтін басқа жабдыққа келтірілген залалға.