BATTLE PLATE

GAMING TABLE

ARDOR GAMING

Мазмұны

Өнімнің мақсаты 3
Сақтық шаралары 3
Техникалық сипаттамалар 3
Жинақталым 3
Құрастыру нұсқаулары 4
Пайдалану 12
Қате кодтары 14
Орнату, сақтау, тасымалдау (тасу), өткізу және кәдеге жарату ережелері мен шарттары 15
Қосымша ақпарат 16

Ойын үстелі
ARDOR GAMING Battle Plate
Пайдаланубойынша нұсқаулық

Құрметті сатып алушы!

Сеніміңіз үшін рахмет!

Біздің команда сіздің компьютерлік ойындарға деген құштарлығыңызбен ортақтасады, сондықтан біз сіздің ойын тәжірибеңізді геймерлерге арналған керек-жарақтараңызбен ұмытылмас ету үшін бар күшімізді саламыз. Жаңа жеңістер мен жарқын әсерлер тілейміз!

Өнімнің мақсаты

Ойын үстелі оған компьютерді орналастыруға және пайдаланушыға ыңғайлы жағдайларды қамтамасыз етуге арналған.

Сақтық шаралары

- Үстелді тек тікелей функционалдық мақсатына сәйкес пайдаланыңыз.
- Өнімді тек берілген нұсқаулыққа сәйкес құрастырыңыз.
- Рұқсат етілген салмақтан аспаңыз.
- Жиһаз өнімдерін пайдалану кезінде еденмен жанасатын жиһаз өнімдерінің элементтеріне су мен басқа сұйықтықтардың түсуін болдырмау қажет.
- Қуат сымы, айыр немесе басқа бөлшектер зақымдалған жағдайда үстелді пайдаланбаңыз.
- Қолданар алдында барлық сымдардың мықтап жалғанғанына көз жеткізіңіз.
- Үстелді қосу алдында үстелдің айналасында бөгде заттар мен кедергілердің жоқтығына көз жеткізіңіз.
- Үстел тек үй-жайда (үйде, кеңседе немесе ұқсас жағдайларда) пайдалануға арналған.
- Өнім балаларға және физикалық, сезу немесе ақыл-ой мүмкіндіктері шектеулі адамдарға, олардың қауіпсіздігіне жауапты басқа адамдардың бақылауы болған жағдайларды қоспағанда, пайдалануға арналмаған.

Техникалық сипаттамалар

- Үлгісі: Battle Plate
- Үлгі кеңейтімі: VMG-14001
- Сауда белгісі: ARDOR GAMING
- Максималды жүктеме: 80 кг.
- Таза салмағы: 27,5 кг
- Реттелетін биіктігі: 72–118 см
- Өнімнің өлшемдері (Е × Т × Б): 140 × 70 × 72 см
- Үстел үсті қалыңдығы: 18 мм
- Үстел үсті материалы: ЛДСП.
- Негіз материалы: металл
- Қуат адаптерінің параметрлері:
  - Кіріс: 100–240 В ~ 50–60 Гц; 2 А
  - Шығыс: 29 В ⎓ 1,8 А; 52,2 Вт
  - Шың шығыс қуатының диапазоны: 184-190 Вт
- Қолдану саласы: тұрмыстық

Жинақталым

- Үстелді құрастыруға арналған жинақ
- Қуат адаптері
- Тіңтуір кілемшесі
- Пайдалану бойынша нұсқаулық

Құрастыру нұсқаулары

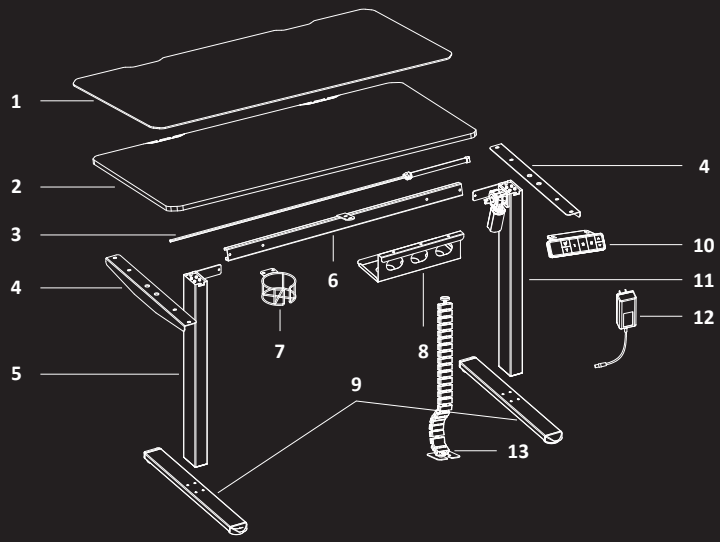



1 Тінтуір кілемшесі (×1)



2 Үстел үсті (×1)



3 Жетек білігі (×1)



4 Тірек пластинасы (×2)



5 Үстелдің сол аяғы (×1)



6 Көлденең тіреу (×1)



7 Стақан ұстағыш (×1)



8 Сымдарға арналған органайзер (×1)



9 Үстел аяғының негізі (×2)



10 Басқару тақтасы (×1)



11 Үстелдің оң аяғы (×1)



12 Қуат адаптері (×1)



13 Магнитті кәбіл арнасы (×1)

A



M6 × 11 мм бұрамалар (×4)

B



M5 × 12 мм бұрамалар (×19)

C



M8 × 15 мм бұрамалар (×4)

D



M6 × 35 мм бұрамалар (×8)

E



Алтықырлы кілт
S = 2 мм (×1)

F



Алтықырлы кілт
S = 5 мм (×1)

G



Кәбіл қысқышы (×2)

H



Құлаққапқа арналған ілгек (×1)

I



Металл пластина (×1)

J



Айқыш бұрағыш (×1)

Қосалқы бөлшектер



M6 × 11 мм (×1)



M5 × 12 мм (×2)



M8 × 15 мм (×1)



M6 × 35 мм (×1)

1-қадам

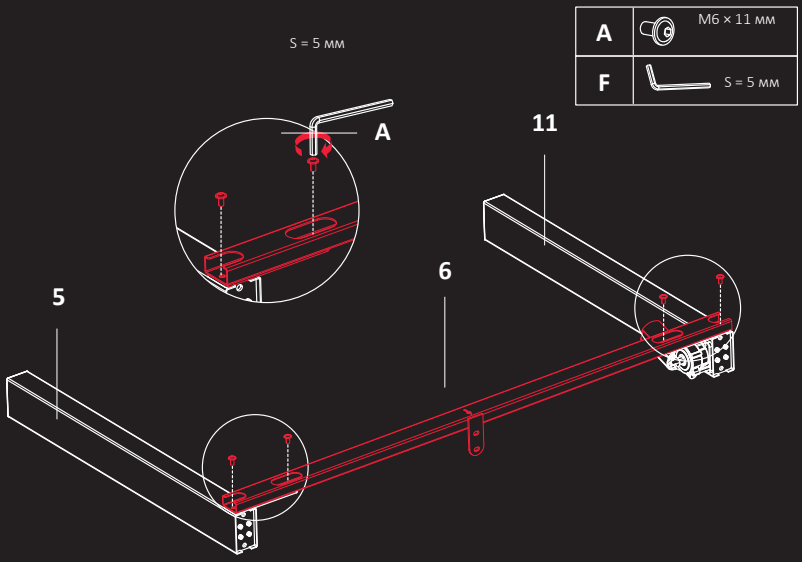

2-қадам

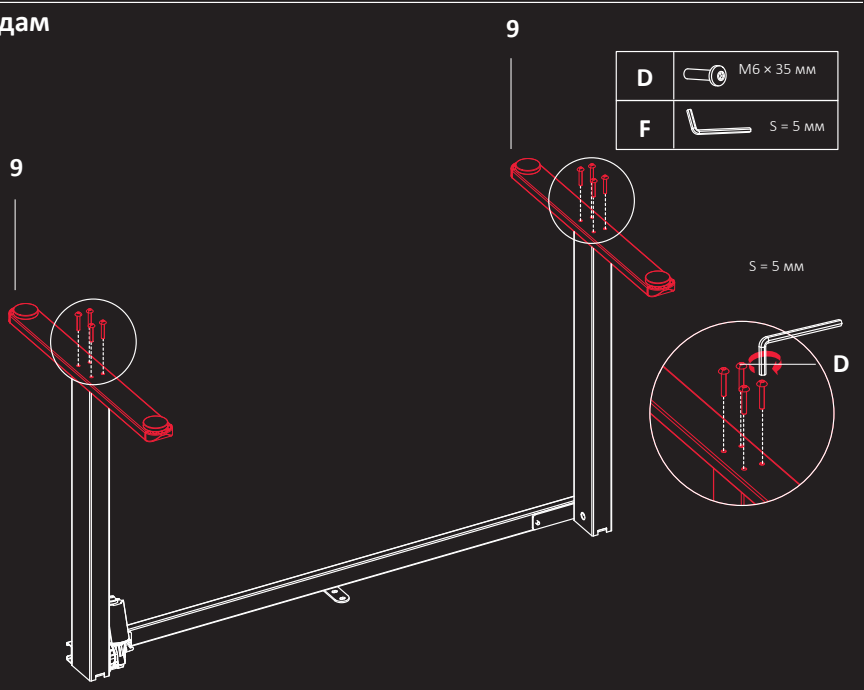

3-қадам

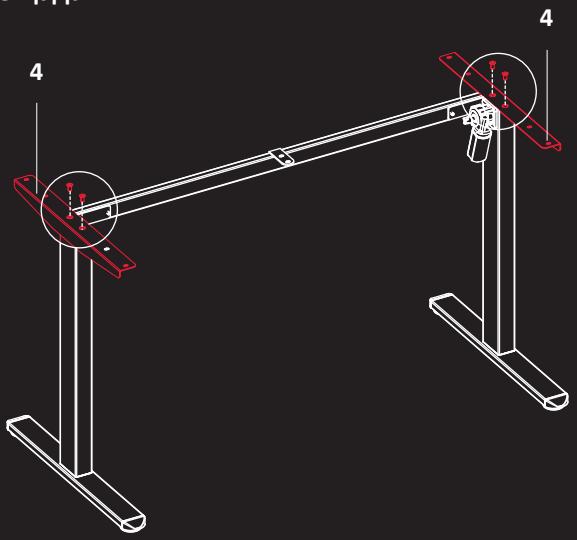

C	M8 × 15 мм
F	S = 5 мм

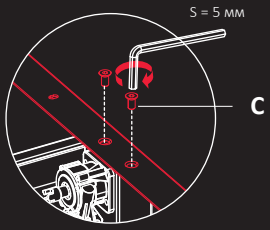

4-қадам

E	S = 2 мм

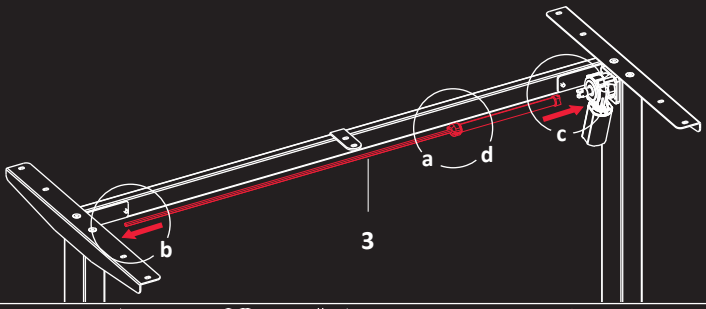

a

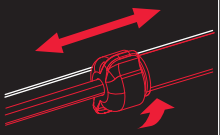

Бекіткішті босатыңыз.

b

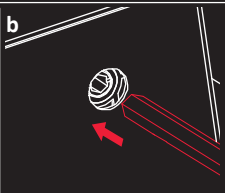

Жетек білігін алты қырлы тесікке салып, үстелдің сол аяғы ең төменгі қалыпқа түскенше оны сағат тілімен бұраңыз.

c

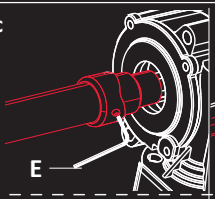

Жетек білігінің екінші ұшын оң жақ аяқтағы тесікке салыңыз. Қажет болса, орнатуды жеңілдету үшін білікті сәл бұраңыз.

Алдын ала бұралған бұраманы алты қырлы кілтпен тартып, жетек білігін бекітіңіз.

d



Бекіткішті қатайтыңыз.

5-қадам

B	M5 × 12 мм
J	Айқышты бұрағыш

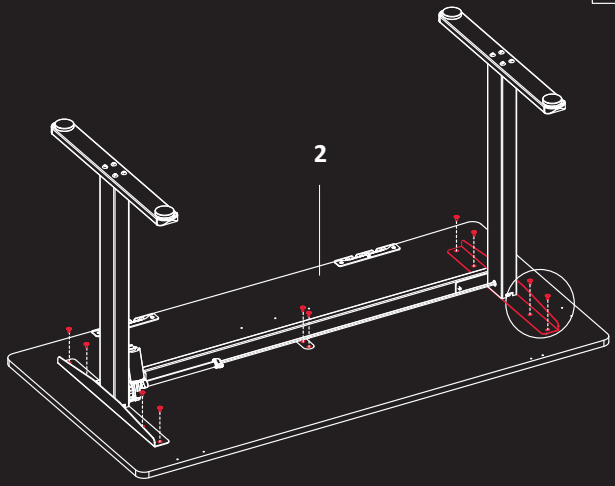

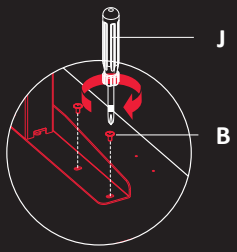

6-қадам

B	M5 × 12 мм
J	Айқышты бұрағыш

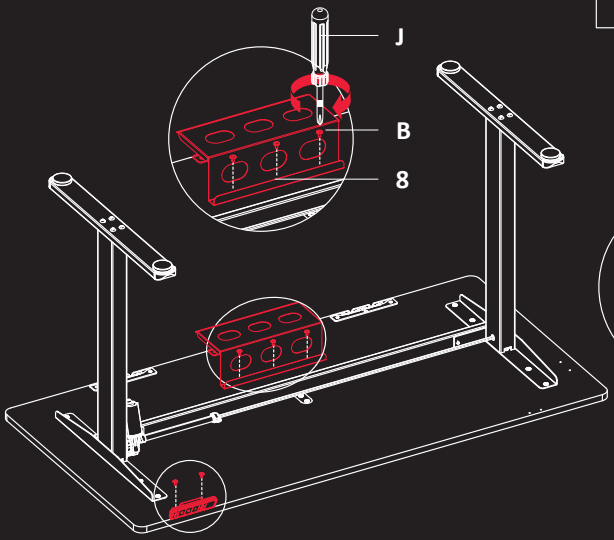

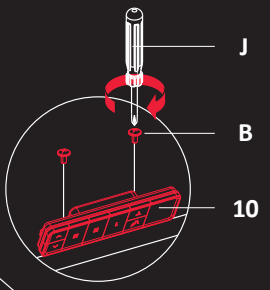

7-қадам

B	M5 × 12 мм
H	Құлаққапқа арналған ілгек
I	Металл пластина
J	Айқышты бұрағыш

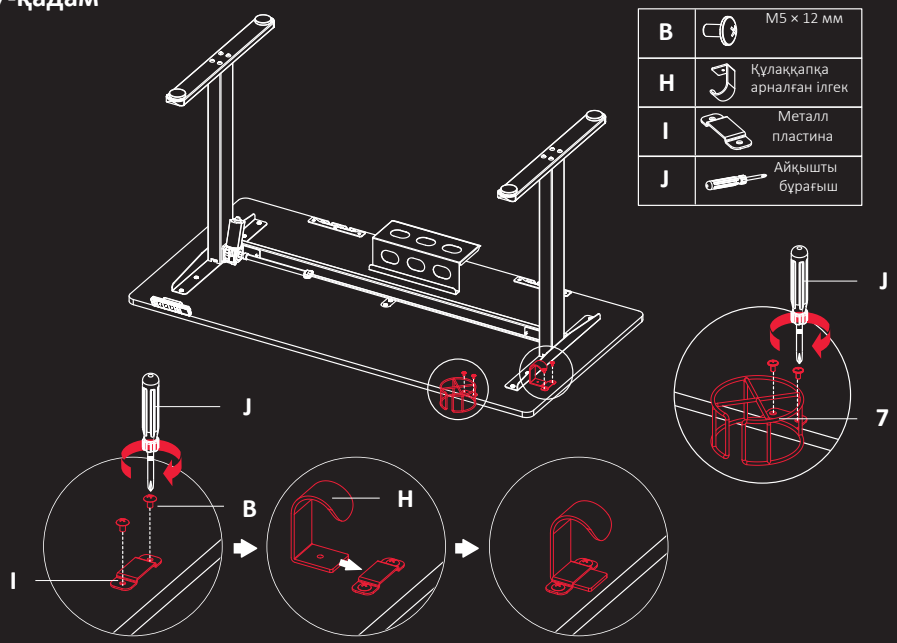

8-қадам

G	Қәбіл қысқышы (×2)

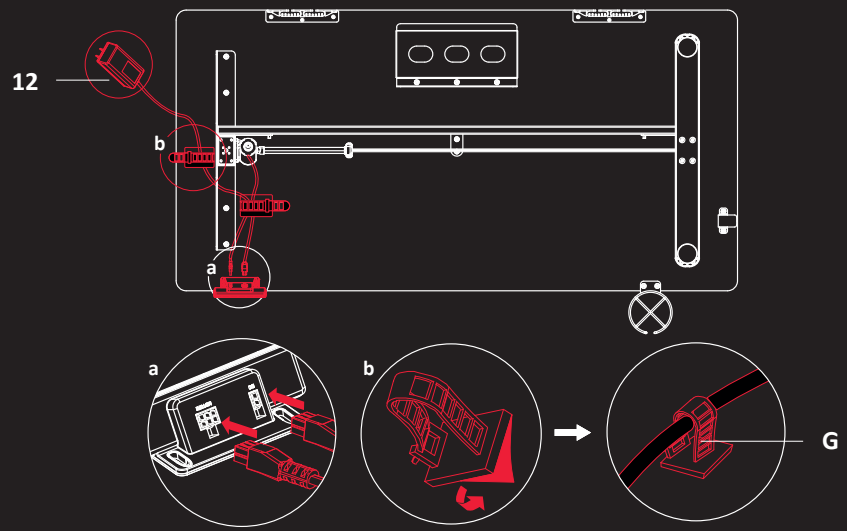

9-қадам

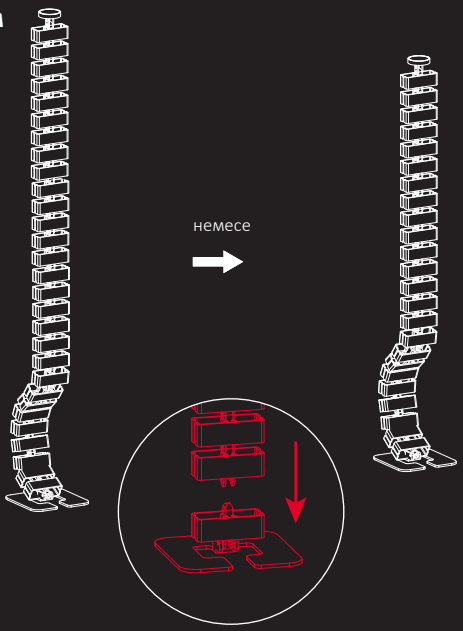

Ойын үстелінің нақты биіктігіне байланысты кәбіл арнасының биіктігін оның буындарының санын көбейту немесе азайту арқылы реттеуге болады.

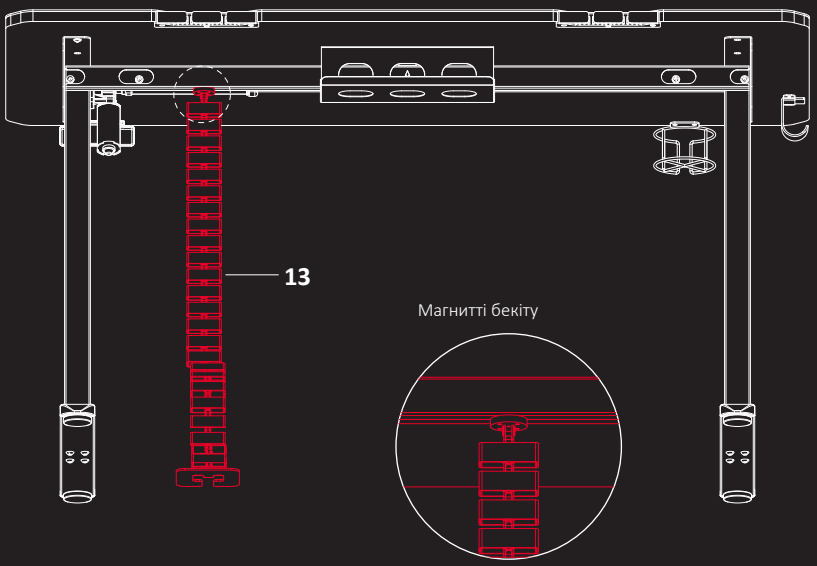

10-қадам

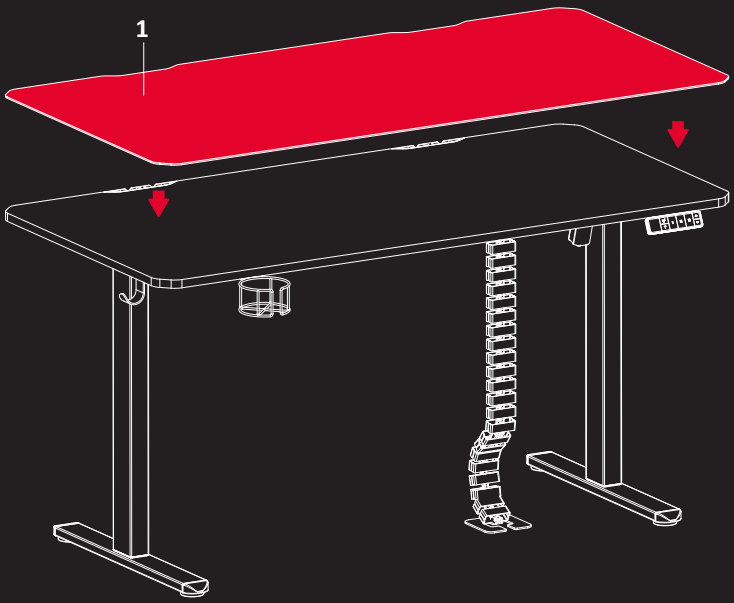

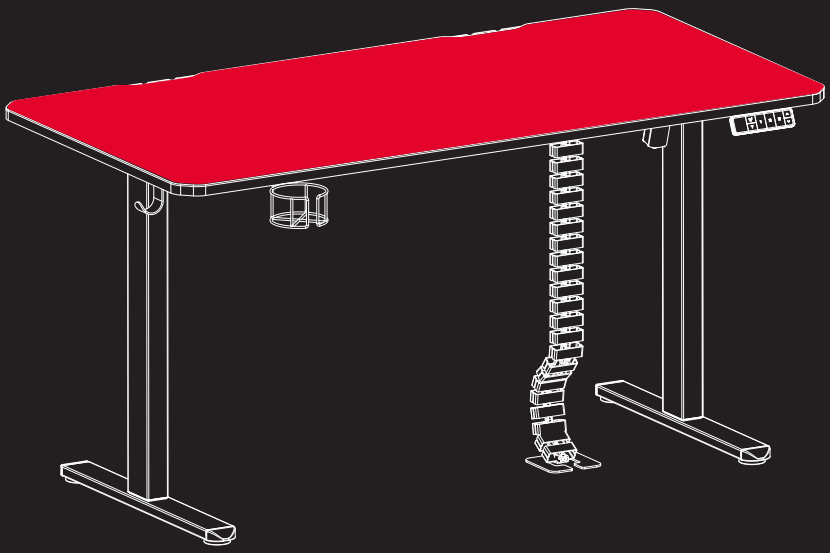

Пайдалану

Басқару тақтасы

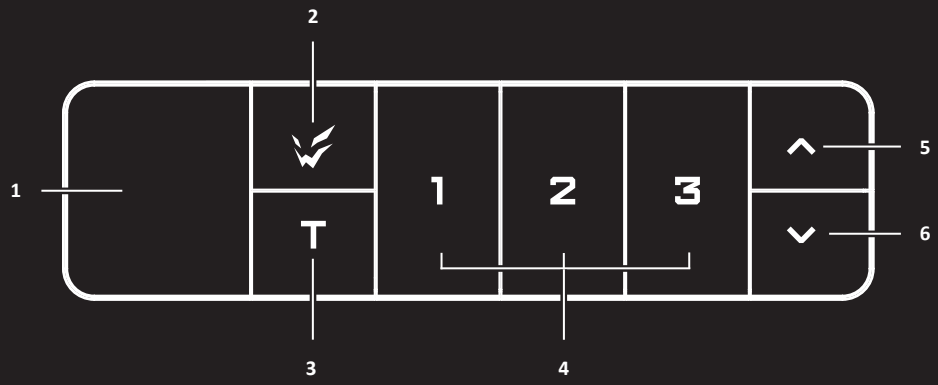

1. Дисплей
2. Функциялық батырма.
3. Таймер батырмасы
4. Жад батырмалары
5. «Вверх» батырмасы
6. «Вниз» батырмасы

Дисплей

- Дисплейде үстелдің ағымдағы биіктігі көрсетіледі.
- Дисплей 30 секунд әрекетсіздіктен кейін сөнеді (ұйқы режимі). Дисплейді ұйқы режимінен шығару үшін кез келген батырманы басыңыз.

Үстел биіктігін реттеу

- Үстелді көтеру үшін «Вверх» батырмасын басып тұрыңыз. Үстелдің максималды биіктігі — 118 см.
- Үстелді түсіру үшін «Вниз» батырмасын басып тұрыңыз. Үстелдің минималды биіктігі — 72 см.

Жад батырмалары

Үстел биіктігін осы батырма үшін белгіленген мәнге реттеу үшін жад батырмаларының бірін басыңыз. Әр батырма үшін үстелдің әдепкі биіктігі орнатылған («1» — ең төмен, «3» — ең жоғары).

Келесі әрекеттерді орындау арқылы осы батырмалар үшін биіктік мәнін өзгертуге болады:

1. Үстелді «Жоғары» немесе «Төмен» батырмаларының көмегімен қалаған биіктікке орнатыңыз.
2. « ✓ » батырмасын басыңыз - дисплей жыпылықтай бастайды.
3. Дисплейде «H1», «H2» немесе «H3» көрінгенше, сәйкесінше «1», «2» немесе «3» жад батырмасын басып тұрыңыз.
4. Баптаудан кейін «1», «2» немесе «3» батырмаларын басқанда үстелдің биіктігі сақталған мәнге дейін автоматты түрде реттеледі.

Таймер

1. Басқару тақтасындағы таймер батырмасын басыңыз — дисплейде таймердің іске қосылу уақыты көрсетіледі.
2. Қажет болса, уақытты 0-ден 4 сағатқа дейінгі аралықта баптаңыз: «Жоғары» батырмасын әр басқан сайын 30 минут қосылады, ал «Төмен» батырмасы уақытты азайтады.
3. Қалаған уақытты таңдағаннан кейін 2 секунд күтіңіз. Таңдалған мән сақталады, дисплейде есептің басталғанын білдіретін нүкте жыпылықтай бастайды.
4. Белгіленген уақыт өткенде бес рет дыбыстық сигнал беріледі, дисплей жанады.

Өлшем бірліктері жүйесін ауыстыру

1. « » батырмасын дисплейде «S–» жанып, жыпылықтай бастағанша басып тұрыңыз.
2. « » батырмасын қайта басыңыз – дисплейде «Un» пайда болады.
3. Таңдауды растау үшін « » батырмасын басыңыз.
4. «Жоғары» немесе «Төмен» батырмалары арқылы қажетті мәнді таңдаңыз
   - «SI» — өлшем бірліктерінің метрикалық жүйесі. Үстелдің биіктігі сантиметрмен көрсетіледі.
   - «In» — дюймдік жүйе. Үстелдің биіктігі дюймммен көрсетіледі

5. Таңдауды растау және баптауларды сақтау үшін « » батырмасын басыңыз.

Кедергілерді анықтау

1. Дисплейде «S–» жанып, жыпылықтағанша « » батырмасын басып, ұстап тұрыңыз.
2. « » батырмасын қайта басыңыз — дисплейде «Un» пайда болады.
3. «Жоғары» немесе «Төмен» батырмалары арқылы «CF» таңдаңыз.
4. Таңдауды растау үшін « » батырмасын басыңыз.
5. «Жоғары» немесе «Төмен» батырмаларымен кедергілерді анықтау жүйесінің сезімталдығын реттеңіз: «OFF» (Өшіру), «Low (L)» (Төмен), «Normal (n)» (Орташа) немесе «Heavy (H)» (Жоғары).
6. Таңдауды растау және баптауларды сақтау үшін « » батырмасын басыңыз.

Басқару тақтасын құлыптау

- Тақтаны батырмалардың кездейсоқ басылуынан бұғаттау үшін «Жоғары» және «Төмен» батырмаларын 5 секунд басып тұрыңыз, дисплейде «LOC» көрсетіледі. Бұғаттау белсендірілгеннен кейін биіктікті реттеу қолжетімсіз болады.
- Бұғаттауды алу үшін «Жоғары» және «Төмен» батырмаларын 5 секунд басып тұрыңыз, дисплейде үстелдің ағымдағы биіктігінің орнына «LOC» көрсетіледі.

Баптауларды қалпына келтіру

1. «Төмен» батырмасын 5 секунд басып тұрыңыз — дисплейде «RES» көрсетіледі.
2. Батырманы жібермей, үстелдің толық төмен түсуін, содан кейін әдепкі биіктікке (72 см) автоматты түрде көтерілуін күтіңіз.

Қате кодтары

Қате коды	Себебі	Шешім
Hot	Қызып кетуден қорғау жұмыс істеді Электр жетегі зақымданудың алдын алу үшін өшті	Биіктікті қайта реттемес бұрын 15–18 минут күту қажет
E10	Бергіш қатесі. Электр сымдар жүйесі бергішінен сигнал жоқ	Үстелді желіден ажыратыңыз және басқару тақтасынан кәбілдерді ажыратыңыз. Содан кейін кәбілдерді қайта жалғап, ашаны розеткаға салыңыз және баптауларды қалпына келтіріңіз
E20	Шамадан тыс жүктеме. Үстелге рұқсат етілген ең жоғары жүктемеден асып кетті	Үстелді желіден ажыратыңыз және оның бетінен заттарды алыңыз. Содан кейін қуатты қайта қосыңыз
E02	Үстел діріл, соққы немесе еңкею анықталғанда тоқтайды	Қорғаныстың іске қосылуының ықтимал себептерін жойыңыз. Содан кейін үстелді әрі қарай пайдалану алдында баптауларды қалпына келтіріңіз
E32	Асқын кернеуден қорғаныс іске қосылды. Желідегі кіріс кернеуі тым жоғары	Түпнұсқа қуат адаптері пайдаланылып жатқанына көз жеткізіңіз және кәбілдерді басқару тақтасынан ажыратыңыз. Содан соң кәбілдерді қайта жалғап, ашаны розеткаға салыңыз да, баптауларды қалпына келтіріңіз
E31	Кернеудің төмендеуінен қорғаныс іске қосылды. Желідегі кіріс кернеуі тым төмен	Түпнұсқа қуат адаптері пайдаланылып жатқанына көз жеткізіңіз және кәбілдерді басқару тақтасынан ажыратыңыз. Содан соң кәбілдерді қайта жалғап, ашаны розеткаға салыңыз да, баптауларды қалпына келтіріңіз

Орнату, сақтау, тасымалдау (тасу), өткізу және кәдеге жарату ережелері мен шарттары

- Өнімді орнату ережелері мен шарттары осы пайдалану нұсқаулығының «Құрастыру нұсқаулығы» бөлімінде сипатталған.
- Өнімді сақтау дайындаушы мен тұтынушының жылытылатын үй-жайларында ауа температурасы 5 °С-тан 40 °С-қа дейін және ауаның салыстырмалы ылғалдылығы 80%-дан аспайтын орауышта жүргізілуі тиіс. Үй-жайларда жемірілуді тудыратын жегі қоспалар (қышқылдар, сілтілер буы) болмауы тиіс.
- Өнімді тасымалдау құрғақ ортада жүзеге асырылуы керек.
- Өнім мұқият өңдеуді қажет етеді, оны шаң, кір, соққы, ылғал, от және т. б. әсерінен қорғайды.
- Өнімді өткізу жергілікті заңнамаға сәйкес жүргізілуі тиіс.
- Өнімнің қызмет ету мерзімі аяқталғаннан кейін оны қарапайым тұрмыстық қоқыспен бірге тастауға болмайды. Оның орнына, ол федералды немесе жергілікті заңдарға сәйкес кейіннен қайта өңдеу және жою үшін электр және электронды жабдықтарды тиісті қабылдау пунктіне кәдеге жаратуға тапсырылады. Осы өнімді дұрыс кәдеге жаратуды қамтамасыз ете отырып, сіз табиғи ресурстарды үнемдеуге көмектесесіз және дұрыс емделмеген жағдайда қоршаған ортаға және адамдардың денсаулығына зиян келтірмеуге көмектесесіз. Бұл өнімді қабылдау және кәдеге жарату орындары туралы толығырақ ақпаратты жергілікті муниципалды органдардан немесе тұрмыстық қоқыстарды шығаратын кәсіпорыннан алуға болады.
- Егер өнімнің ақаулығы анықталса, дереу уәкілетті қызмет көрсету орталығына хабарласыңыз немесе өнімді тастаңыз.

Қосымша ақпарат

Өндіруші: Цидун ВИЖН МАУНТС Мэньюфэкчурин Ко., Лтд. №669,
Хуаши тас жолы, Хуэйлун, Цидун қ., Цзянсу пров., Қытай.

Manufacturer: Qidong VISION MOUNTS Manufacturing Co.,Ltd.
No. 669, Huashi Road, Huilong Town, Qidong City, Jiangsu Province, China.
Қытайда жасалған.

Импорттаушы / Қазақстан Республикасында талаптар қабылдайтын заңды тұлға: «DNS QAZAQSTAN (ДНС КАЗАХСТАН)»

ЖШС, Астана қ., Сарыарқа ауданы, Сарыарқа даңғ., 12 ғим., Қазақстан Республикасы.

Электрондық пошта мекен-жайы: info@dns-shop.kz

Тауар Кеден одағының КО ТР 025/2012 «Жиһаз өнімдерінің қауіпсіздігі туралы» техникалық регламентінің талаптарына сәйкес келеді.
Сәйкестік декларациясының нөмірі : ЕАЭС N RU Д-CN.PA02.B.87206/26.
Қолданылу мерзімі : 26.03.2026–25.07.2029.

Өнім сапасын жақсарту мақсатында сипаттамалар, өнім туралы ақпарат және оның сыртқы түрі пайдаланушыға алдын ала хабарламай өзгертілуі мүмкін.

Өндіріс күні туралы ақпарат қаптамада көрсетілген.

v.4

Кепілдік туралы ақпарат

Өндіруші бүкіл кепілдік мерзімі ішінде құрылғының үздіксіз жұмыс істейтініне, сондай-ақ материалдар мен құрастырымда ақаулар болмайтынына кепілдік береді. Кепілдік мерзімі өнім сатып алынған сәттен бастап есептеледі және жаңа өнімдерге ғана қолданылады. Кепілдікті қызмет көрсету өнім пайдаланушы нұсқаулығына сәйкес пайдаланылған жағдайда, кепілдік мерзімі ішінде тұтынушының кінәсінсіз істен шыққан элементтерді тегін жөндеуді немесе ауыстыруды қамтиды. Элементтерді жөндеу немесе ауыстыру уәкілетті сервис орталықтарының аумағында жүргізіледі.

Өнімнің сыртқы түрі және оның сипаттамалары ескертусіз өзгертілуі мүмкін.

Кепілдік мерзімі: 60 ай. / Пайдалану мерзімі: 60 ай.

Қызмет көрсету орталықтарының өзекті тізімі келесі мекенжай бойынша: https://www.dns-shop.kz/technical-support/

Өндіруші мына жағдайларда кепілдік міндеттемелерін көтермейді:

- Кепілдік мерзімі аяқталған.
- Жеке (тұрмыстық, отбасылық) қажеттіліктерге арналған өнім кәсіпкерлік қызметті жүзеге асыру үшін, сондай-ақ оның тікелей мақсатына сәйкес келмейтін өзге мақсаттарда пайдаланылған.
- Өндіруші өнімді пайдалану кезінде пайдаланушы нұсқаулығының талаптарын бұзу, өнімді орнату және оған қызмет көрсету жөніндегі ұсынымдарды, қосу ережелерін (өнімнің өзіне де, онымен байланысты өнімдерге да сәйкес келмейтін желілік кернеудің әсері нәтижесінде туындаған қысқа тұйықталулар), өнімді сақтау және тасымалдау кезінде өнім иесі және/немесе үшінші тұлғалар шеккен ықтимал материалдық, моральдық және өзге де зиян үшін жауапты болмайды.
- Өнімді пайдалану барысында алынған механикалық зақымданудың барлық жағдайлары: сынықтар, жарықтар, деформациялар, соққы іздері, ойықтар, мыжылулар және т.б.
- Бөгде адамдардың өзгертуі, осындай жұмыстарды жүргізуге уәкілеттік берілмеген тұлғалардың рұқсатсыз жөндеуі іздері бар. Ақау өнімнің құрылымын немесе схемасын өзгертуден, Өндіруші қарастырмаған сыртқы құрылғыларды қосудан, Ресей Федерациясының заңнамасына сәйкес сәйкестік сертификаты жоқ құрылғыны пайдаланудан туындаған болса.
- Егер өнімнің ақауы еңсерілмейтін күштің (табиғат апаттары, өрттер, су тасқындары, жер сілкіністері, тұрмыстық факторлар және Өндірушіге байланысты емес өзге де жағдайлар) әсерінен немесе Өндіруші алдын ала болжай алмайтын үшінші тұлғалардың әрекетінен туындаған болса.
- Ақау өнімнің ішіне бөгде заттардың, бөгде денелердің, заттардың, сұйықтықтардың, жәндіктердің немесе жануарлардың түсуінен, агрессивті орталардың, жоғары ылғалдылықтың, жоғары температуралардың әсерінен туындап, өнімнің толық немесе ішінара істен шығуына әкелген.
- Өнімнің сәйкестендірілуі (сериялық нөмірі) жоқ немесе сәйкес келмейді. Зақымданулар (кемшіліктер) зиянды бағдарламалық қамтамасыздандырудың әсерінен; БҚ жеткізушісі бұл қызметті ұсынбайтындықтан, өнімнің бағдарламалық ресурстарына қолжетімділіктің болмауына және оларды қалпына келтіру/тастау мүмкіндігінің жоқтығына әкелген құпиясөздерді (кодтарды) орнатудан, ауыстырудан немесе жоюдан туындаған болса.
- Жұмыс ақаулары қуат беру, кәбілдік, телекоммуникациялық желілердің стандарттарға немесе техникалық регламенттерге сәйкес келмеуінен, радиосигнал қуатынан, оның ішінде жер бедерінің ерекшеліктері мен өзге де осындай сыртқы факторлардан, өнімді желі қамту аймағының шекарасында немесе одан тыс жерде пайдаланудан туындаған болса.
- Егер зақымданулар стандартты емес (түпнұсқалық емес) және/немесе сапасыз (зақымданған) шығыс материалдарын, керек-жарақтарды, қосалқы бөлшектерді, қуат беру элементтерін, әртүрлі үлгідегі ақпарат тасымалдағыштарды (CD, DVD дискілерді, жад карталарын, SIM карталарын, картриджерді қоса алғанда) пайдаланудан туындаса.
- Егер кемшіліктер үйлесімсіз контентті (әуендер, графика, бейне және басқа файлдар, Java қосымшалары және соларға ұқсас бағдарламалар) алудан, орнатудан және пайдаланудан туындаған болса.
- Осы өніммен ұштастыра жұмыс істейтін өзге жабдыққа келтірілген залалға.

Жазбалар үшін

Көбірек білу үшін:

ARDOR-GAMING.COM
VK.COM/ARDOR_GAMING