BLACKOUT

WIRED HEADPHONES

ARDOR GAMING

Мазмұны

Құрылғы мақсаты 4
Сақтық шаралары 4
Техникалық сипаттамалары 5
Құрылғы схемасы 6
Аудио қосқышты бекіту 9
Көлемді дыбыс 7.1 және гарнитураға арналған көмекші БЖ 9
Мобильді құрылғылармен пайдалану 10
Ықтимал мәселелер және олардың шешімі 10
Сақтық шаралары 11
Сақтау, тасымалдау (тасу), өткізу және кәдеге жарату ережелері мен шарттары 12
Кепілдік міндеттемелері 13
Қосымша ақпарат 14

Құрметті сатып алушы!

Сеніміңіз үшін рахмет!

Біздің команда сіздің компьютерлік ойындарға деген құштарлығыңызбен ортақтасады, сондықтан біз сіздің ойын тәжірибеңізді геймерлерге арналған керек-жарақтараңызбен ұмытылмас ету үшін бар күшімізді саламыз. Жаңа жеңістер мен жарқын әсерлер тілейміз!

Құрылғы мақсаты

Құлаққаптар — музыканы, сөйлеуді немесе басқа дыбыстық сигналдарды жеке тыңдауға арналған құрылғы.

Сақтық шаралары

- Құрылғының құрылымына ешқандай өзгеріс енгізбеңіз. Бұл құрылғыда пайдаланушы қызмет көрсететін элементтер жоқ.
- Қысқа тұйықталуды болдырмау үшін құрылғының кез-келген сұйықтықпен жанасуына жол бермеңіз, оның жанына сұйықтық салынған ашық ыдыстарды қоймаңыз.
- Құрылғыны электромагниттік сәулеленуге ұшыратпаңыз.
- Есту қабілетіне зақым келтірмеу үшін құлаққапты қауіпсіз дыбыс деңгейінде қолданыңыз.

Техникалық сипаттамалары

Ойын құлаққаптары

- Үлгісі: Blackout
- Сауда белгісі: ARDOR GAMING
- Динамик диаметрі: 50 мм
- Сезімталдық: 115 ± 3 дБ
- Қарсылық: 32 Ом ± 15%
- Жиілік диапазоны: 20 Гц – 20 кГц
- Қосқыш: 3,5 мм jack, Type-C
- Кәбілдің ұзындығы: 2,2 м

Микрофон

- Диаметрі: 6 × 2,7 мм
- Сезімталдық: –42 ± 3 дБ
- Қарсылық: ≤2,2 кОм
- Жиілік диапазоны: 20 Гц – 20 кГц
- Фокус диаграммасы: көп бағытты микрофон

Жинақталым

- Blackout ойын құлаққаптары
- Jack 3,5 мм аудио кәбілі
- USB Type-C – USB 2.0 кәбілі
- Jack 3,5 мм – 2*Jack 3,5 мм адаптері
- Алынбалы микрофон
- Қап
- Пайдалану бойынша нұсқаулық

Құрылғы схемасы

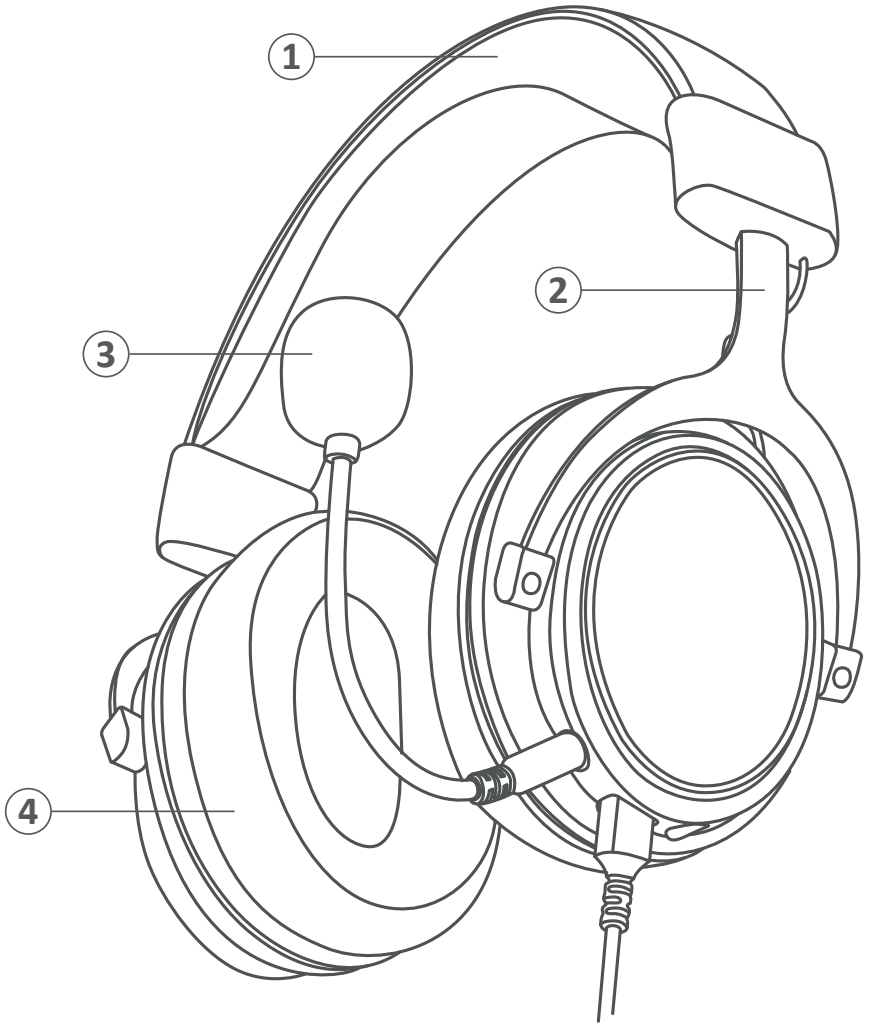

1. Жүген
2. Жүген реттегіші
3. Алынбалы шуды болдырмайтын микрофон
4. Амбушюралар

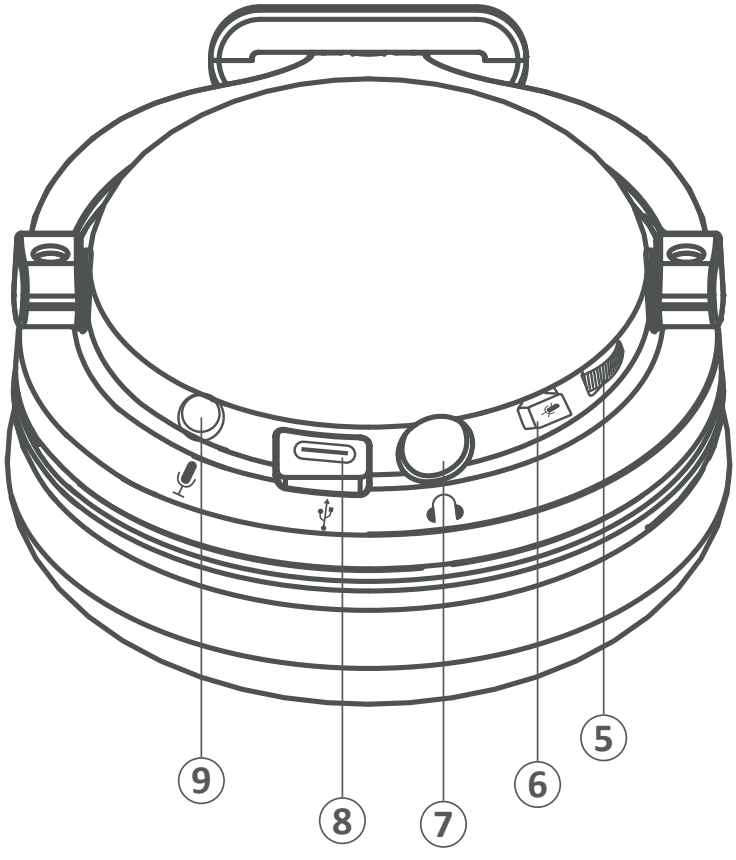

5. Дыбыс деңгейін басқару
6. Микрофонды өшіру/қосу пернесі
7. 3,5 мм қосқышы
8. USB Type-C қосқышы
9. Микрофонды қосуға арналған қосқыш

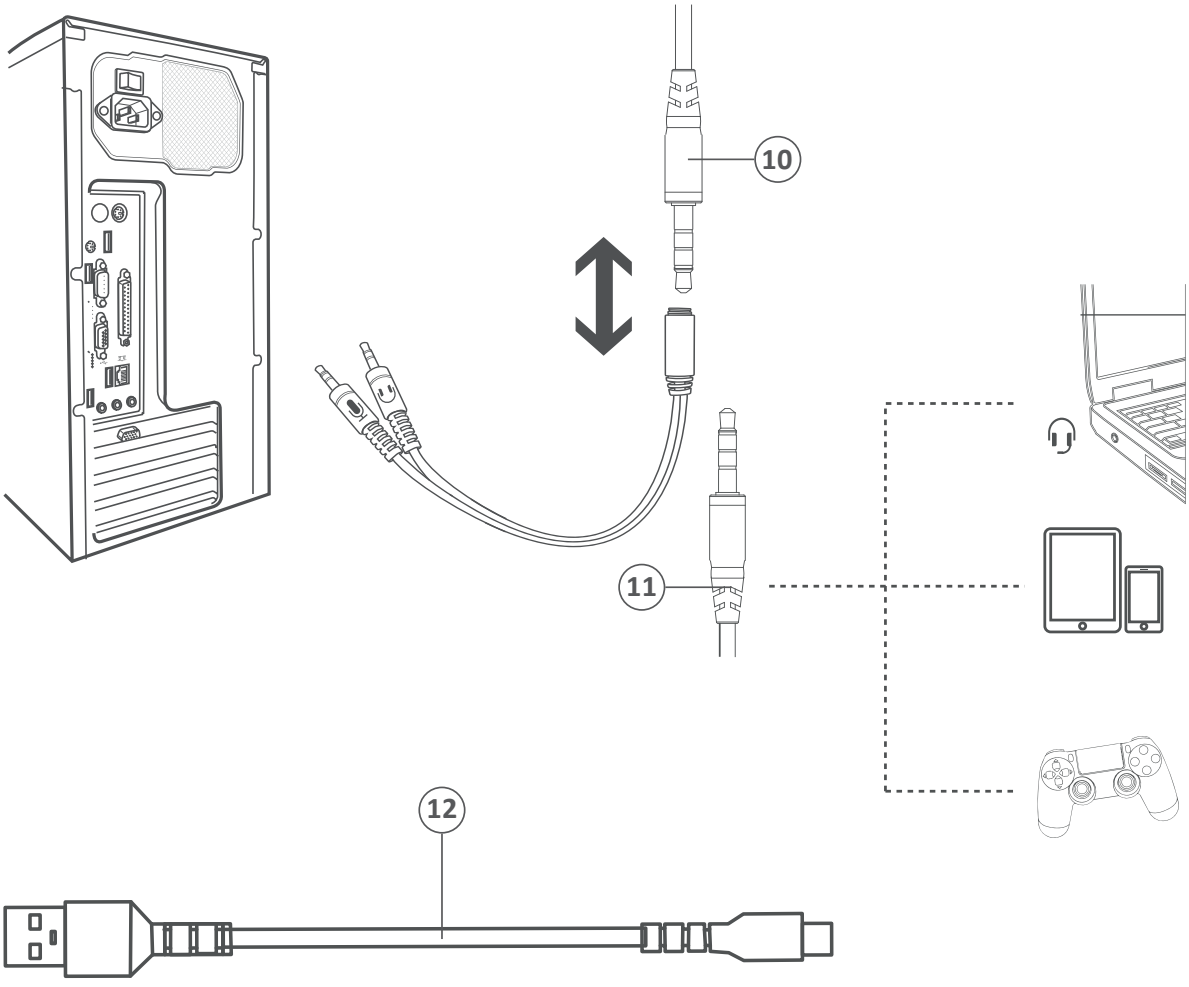

10. Jack 3,5 мм – 2*jack 3,5 мм адаптері
11. 3,5 мм аудио қосқышы
12. USB Type-C кәбілі

Аудио қосқышты бекіту

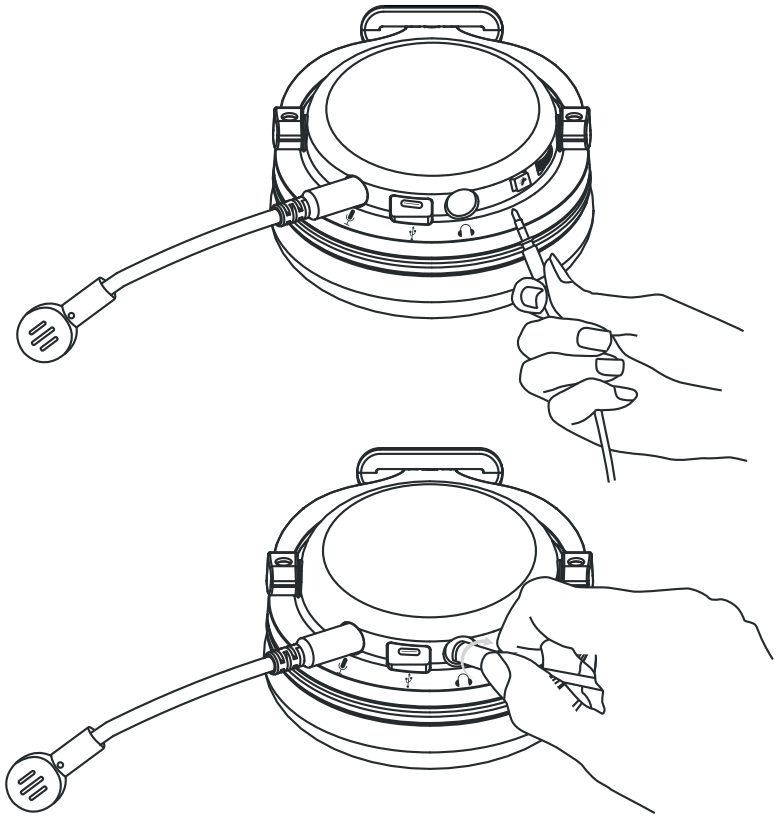

3,5 мм коннекторды тиісті құлаққап қосқышына қосыңыз, содан кейін оны бекіту үшін коннекторды оңға 90° бұраңыз. Осыдан кейін кәбілді құлаққаптан тарту арқылы ажыратуға болмайды. Бекітуді алып тастау үшін коннекторды солға 90° бұраңыз.

Көлемді дыбыс 7.1 және гарнитураға арналған көмекші БЖ

1. Гарнитураның ДК-ге USB Type-C қосқышы арқылы қосылғанына көз жеткізіңіз.
2. www.dns-shop.kz сайтқа өтіңіз және берілген үлгіге арналған бағдарламалық жасақтаманы «Нұсқаулар мен файлдар» бөлімінен жүктеңіз.
3. Орнату файлын іске қосыңыз және жүйенің нұсқауларын орындаңыз. Орнату аяқталғанша күтіңіз, содан кейін «Аяқтау» батырмасын басыңыз.
4. БЖ терезесінде «Виртуалды 7.1» қойындысын таңдаңыз.

5. 7.1 виртуалды көлемді режимін қосу үшін «Виртуалды 7.1» опциясын басыңыз.

Мобильді құрылғылармен пайдалану

Гарнитураны мобильді құрылғымен пайдалану үшін 3,5 мм аудио коннекторды смартфондағы немесе планшеттік ДК-дегі тиісті қосқышқа қосыңыз.

Ықтимал мәселелер және олардың шешімі

1. Гарнитура қосылған, бірақ ондағы дыбыс естілмейді / тек бір арна естіледі.
    - Пайдаланылған қолданбадағы немесе бастапқы құрылғының жүйелік баптауларындағы гарнитура реттегішіндегі дыбыс деңгейі нөлге орнатылмағанына көз жеткізіңіз.
    - Гарнитураның бастапқы құрылғыға мықтап жалғанғанын, сондай-ақ гарнитура қосқышының ластанғанын тексеріңіз. Кәбілді екі жағынан ажыратыңыз (гарнитурадан және бастапқы құрылғыдан), оны кірден тазалаңыз (қажет болса) және кәбіл коннекторларын қайта қосыңыз.
    - Гарнитураны бастапқы құрылғы немесе оның операциялық жүйесі дұрыс танығанына көз жеткізіңіз (мәзірді немесе бастапқы құрылғының жүйелік интерфейсін тексеріңіз).
2. Гарнитура қосылған, бірақ сіздің дауысыңыз микрофон арқылы естілмейді.
    - Микрофонның қосулы екеніне көз жеткізіңіз (гарнитурадағы микрофонды өшіру пернесін басыңыз).
    - Микрофонның гарнитураға мықтап жалғанғанын, сондай-ақ микрофон коннекторының ластанғанын тексеріңіз. Қажет болса, микрофон коннекторын кірден тазалаңыз және қосылымды асыра орындаңыз.

- Гарнитураның микрофонын бастапқы құрылғы немесе оның операциялық жүйесі дұрыс танығанына көз жеткізіңіз (мәзірді немесе бастапқы құрылғының жүйелік интерфейсін тексеріңіз).

3. Құлаққапта шу, кедергі немесе жаңғырық бар.
   - Гарнитураның жанында кедергі жасайтын басқа электр құрылғысы болуы мүмкін. Гарнитураны динамик жүйесінен, радио қабылдағышынан, микротолқынды пештен немесе жаныңыздағы басқа жабдықтан қашықтыққа қойыңыз.
   - Гарнитураның бастапқы құрылғыға мықтап жалғанғанын, сондай-ақ гарнитура қосқышының ластанғанын тексеріңіз. Кәбілді екі жағынан ажыратыңыз (гарнитурадан және бастапқы құрылғыдан), оны кірден тазалаңыз (қажет болса) және кәбіл коннекторларын қайта қосыңыз.
   - Мүмкін сіз пайдаланып жатқан қолданбада бастапқы құрылғыда микрофонның дыбысты күшейту функциясы қосылған болуы мүмкін. Бастапқы құрылғының мәзірін немесе жүйелік интерфейсін тексеріп, қажет болған жағдайда функцияны өшіріңіз.

Сақтық шаралары

- Құрылғының құрылымына ешқандай өзгеріс енгізбеңіз.
- Қысқа тұйықталуды болдырмау үшін құрылғының кез-келген сұйықтықпен жанасуына жол бермеңіз, оның жанына сұйықтық салынған ашық ыдыстарды қоймаңыз.
- Құрылғыны электромагниттік сәулеленуге ұшыратпаңыз.
- Құрылғы коммерциялық мақсатта пайдалануға арналмаған.
- Құрылғы балалар мен физикалық, сенсорлық немесе ақыл-ой қабілеті шектеулі адамдар үшін, олардың қауіпсіздігіне

жауапты басқа адамдар бақылайтын жағдайларды қоспағанда, пайдалануға арналмаған. Балаларға құрылғымен ойнауға рұқсат бермеңіз.

Сақтау, тасымалдау (тасу), өткізу және кәдеге жарату ережелері мен шарттары

- Құрылғы ешқандай орнатуды немесе тұрақты бекітуді қажет етпейді.
- Құрылғыны сақтау дайындаушы мен тұтынушының жылытылатын үй-жайларында ауа температурасы 5 °C-тан 40 °C-қа дейін және ауаның салыстырмалы ылғалдылығы 80%-дан аспайтын орауышта жүргізілуі тиіс. Үй-жайларда жемірілуді тудыратын жегі қоспалар (қышқылдар, сілтілер буы) болмауы тиіс.
- Құрылғыны тасымалдау құрғақ ортада жүзеге асырылуы керек.
- Құрылғы мұқият өңдеуді қажет етеді, оны шаң, кір, соққы, ылғал, от және т. б. әсерінен қорғайды.
- Құрылғыны өткізу жергілікті заңнамаға сәйкес жүргізілуі тиіс.
- Өнімнің қызмет ету мерзімі аяқталғаннан кейін оны қарапайым тұрмыстық қоқыспен бірге тастауға болмайды. Оның орнына, ол федералды немесе жергілікті заңдарға сәйкес кейіннен қайта өңдеу және жою үшін электр және электронды жабдықтарды тиісті қабылдау пунктіне кәдеге жаратуға тапсырылады.
- Егер құрылғының ақаулығы анықталса, дереу уәкілетті қызмет көрсету орталығына хабарласыңыз немесе құрылғыны тастаңыз.

Кепілдік міндеттемелер

Өндіруші бүкіл кепілдік мерзімі ішінде құрылғының үздіксіз жұмыс істейтініне, сондай-ақ материалдар мен құрастырымда ақаулар болмайтынына кепілдік береді. Кепілдік мерзімі бұйым сатып алынған сәттен бастап есептеледі және жаңа өнімдерге ғана қолданылады. Кепілдікті қызмет көрсету бұйым пайдаланушы нұсқаулығына сәйкес пайдаланылған жағдайда, кепілдік мерзімі ішінде тұтынушының кінәсінсіз істен шыққан элементтерді тегін жөндеуді немесе ауыстыруды қамтиды. Элементтерді жөндеу немесе ауыстыру уәкілетті сервис орталықтарының аумағында жүргізіледі.

Кепілдік мерзімі: 12 ай.
Пайдалану мерзімі: 12 ай.

Сервистік орталықтардың өзекті тізімі келесі мекенжай бойынша: https://www.dns-shop.kz/service-center/

Қосымша ақпарат

Өндіруші: Дунгуань Енона Аудио Ко., Лимитед.
301, А зауытының ғимараты, Шичан 2 тас жолы, Санъюань, Дунчэн шағын ауданы, Дунгуань қ., Гуандун пров., Қытай.

Қытайда жасалған.

Импорттаушы / Қазақстан Республикасында талаптар қабылдайтын заңды тұлға: «DNS QAZAQSTAN (ДНС КАЗАХСТАН)» ЖШС, Астана қ-ы, Сарыарқа ауданы, Сарыарқа д-лы, 12 ғ-т, Қазақстан Республикасы.

Электронды пошта мекен-жайы: info@dns-shop.kz

Тауар КО ТР (ЕАЭО) талаптарына сәйкес келеді.

Өнім сапасын жақсарту үшін сипаттамалар, өнім туралы ақпарат және оның сыртқы түрі пайдаланушыға алдын ала ескертусіз өзгертілуі мүмкін.

Өндіріс күні пайдаланушы нұсқаулығының орыс тіліндегі нұсқасында көрсетілген. V.3

www.ardor-gaming.com