ARDOR GAMING



CRATE

M2 NVME SSD ENCLOSURE

Руководство по эксплуатации

Уважаемый покупатель!

Спасибо за Ваше доверие!
Наша команда всецело разделяет Вашу страсть к компьютерным играм, именно поэтому мы прилагаем все усилия, чтобы Ваш игровой опыт стал незабываемым с нашими аксессуарами для геймеров. Новых побед и самых ярких впечатлений!

Назначение устройства

Внешний бокс предназначен для подключения к компьютеру, ноутбуку или нетбуку портативного накопителя в качестве внешнего устройства хранения данных.

Меры предосторожности

- Не подвергайте устройство воздействию солнечных лучей, экстремальных температур или чрезмерного нагрева.
- Не подвергайте устройство воздействию влаги и пыли.
- Во время использования устройства из-за большой скорости диск SSD может нагреваться, но температура автоматически спадет после завершения работы устройства — это нормально.
- В комплекте с устройством идут USB-кабели, которые не рекомендуется использовать с другими устройствами во избежание поломки или возникновения других опасных ситуаций.

- Не используйте устройство с поврежденным USB-кабелем.
- Оберегайте устройство от ударов, падений, царапин и прочих вредоносных воздействий.
- Во избежание поломки устройства или возникновения других опасных ситуаций не подсоединяйте устройство к источникам питания с параметрами выше, чем указано в технических характеристиках.
- Во избежание потери данных или поломки диска не вытаскивайте SSD из бокса и не отсоединяйте USB-кабель при передаче данных.
- Рекомендуется создать копию данных с диска перед его разделением или форматированием.
- При обнаружении любых повреждений устройства немедленно прекратите его эксплуатацию и обратитесь в авторизованный сервисный центр. Не пытайтесь самостоятельно разбирать или ремонтировать устройство.
- Устройство не предназначено для использования в коммерческих целях.
- Устройство не предназначено для использования детьми и лицами с ограниченными физическими, сенсорными или умственными способностями, кроме случаев, когда над ними осуществляется контроль другими лицами, ответственными за их безопасность. Не позволяйте детям играть с устройством.

УЗНАЙ БОЛЬШЕ:
ARDOR-GAMING.COM
VK.COM/ARDOR_GAMING

Установка



1. Открутите винт и откройте крышку устройства.

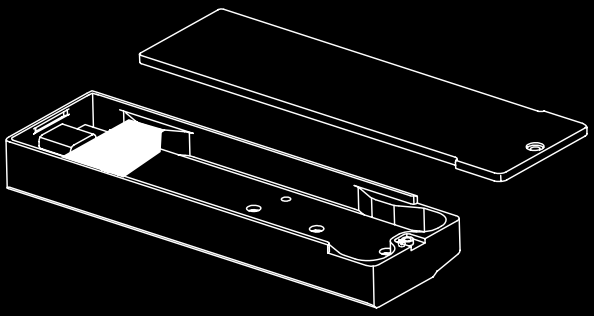

2. Вставьте SSD-диск, установите термопрокладку и ремешок для переноски.

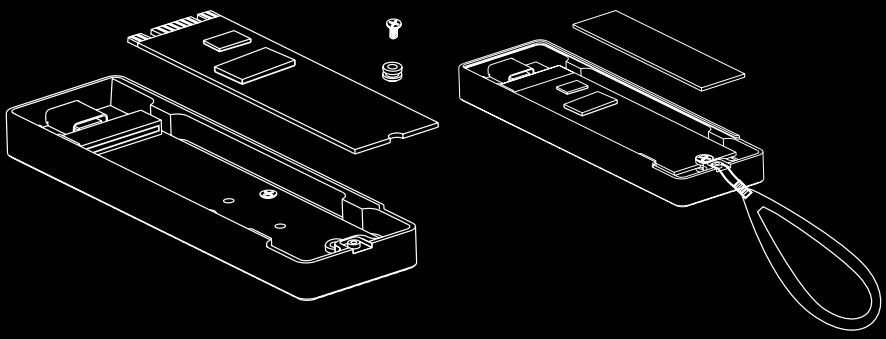

3. Закройте крышку и закрутите винт.

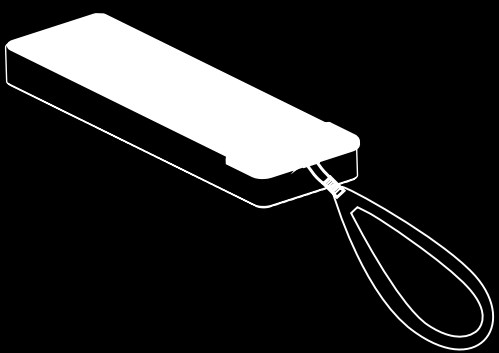

Инструкция по эксплуатации

Для использования высокоскоростного USB бокса для SSD необходимо подключить его к компьютеру с помощью USB-кабеля.

Перед началом использования может понадобиться отформатировать накопитель. Не отсоединяйте устройство, если индикатор чтения/записи информации включен или мигает. Дождитесь, пока индикатор погаснет, прежде чем отключить устройство от компьютера.

Внимание: если необходимо отключить устройство от компьютера, прекратите чтение и запись данных в устройство. Принудительный выход может привести к сбоям или потере данных.

Технические характеристики

- Модель: KFS102
- Торговая марка: ARDOR GAMING
- Интерфейс / протокол M2 SSD: NVMe
- Поддерживает SSD с ключами: M-key
- Поддерживаемые размеры M2 SSD: 2242, 2260, 2280
- Интерфейс бокса: USB Type-C
- Скорость передачи данных: до 10 Гб/с
- Максимально поддерживаемый объем SSD: 4 ТБ
- Интерфейс подключения к ПК: USB Type-A + Type-C
- Длина USB-кабелей: 0,4 м
- Поддержка протокола UASP
- Совместимость с ОС: Windows / macOS / Linux
- Габариты: 106 × 32 × 12 мм

Комплектация

- Устройство
- Отвертка
- Термопрокладка
- Кабель USB Type-C – USB Type-C
- Кабель USB Type-C – USB Type-A
- Ремешок для переноски
- Руководство по эксплуатации

Гарантийные обязательства

Производитель гарантирует бесперебойную работу устройства в течение всего гарантийного срока, а также отсутствие дефектов в материалах и сборке. Гарантийный период исчисляется с момента приобретения изделия и распространяется только на новые продукты. В гарантийное обслуживание входит бесплатный ремонт или замена элементов, вышедших из строя не по вине потребителя в течение гарантийного срока при условии эксплуатации изделия согласно руководству пользователя. Ремонт или замена элементов производится на территории уполномоченных сервисных центров.

Срок гарантии: 12 месяцев.
Срок эксплуатации: 12 месяцев.

Актуальный список сервисных центров по адресу:
www.dns-shop.ru/technical-support

Дополнительная информация

Изготовитель: Дунгуань Чуанлань Индастриал Ко., Лтд. №202, 2-й этаж, №43, 3-й пер., промзона Бусинь, д. Яньтянь, Фэнган, г. Дунгуань, пров. Гуандун, Китай.

Manufacturer: Dongguan Chuanglan Industrial Co., Ltd NO.202, 2nd Floor, No.43, 3rd Lane, Buxin Industrial Zone, Yantian Village, Fenggang Town, Dongguan City, Guangdong Province, China.

Сделано в Китае.

Импортер в России: ООО «ПРОВИЛЬ».

690022, Приморский край, г. Владивосток, Чкалова, д. 30, офис 4А.

Адрес электронной почты: provil@dlogistix.com

Внешний вид устройства, его характеристики и комплектация могут быть изменены без предварительного уведомления пользователя.

Товар изготовлен (мм.гггг) _____v.3