# CYBER CUBE

*GAMING NETTOP*

ARDOR GAMING

# Мазмұны


Құрылғы мақсаты ..... 4

Сақтық шаралары ..... 4

Құрылғы схемасы ..... 6

Пайдалану ..... 8

Жинақтаушы бөлшектерді ауыстыру ..... 11

Күтім бойынша ұсыныстар ..... 13

Техникалық сипаттамалар ..... 14

Жинақталым ..... 15

Кепілдік туралы ақпарат ..... 15

Орнату, сақтау, тасымалдау (тасу), өткізу және қадеге жарату ережелері мен шарттары ..... 16

Қосымша ақпарат ..... 17

# ARDOR GAMING CYBER CUBE
# неттопы

## Пайдалану бойынша нұсқаулық

Құрметті сатып алушы! Сеніміңіз үшін рахмет!

Біздің команда сіздің компьютерлік ойындарға деген құштарлығыңызбен ортақтасады, сондықтан біз сіздің ойын тәжірибеңізді геймерлерге арналған керек-жарақтараңызбен ұмытылмас ету үшін бар күшімізді саламыз. Жаңа жеңістер мен жарқын әсерлер тілейміз!

## Құрылғы мақсаты

Неттоп — көп ресурсты қажет етпейтін тапсырмаларды орындауға арналған компьютердің ықшам жүйелік блогы.

## Сақтық шаралары

- Құрылғымен бірге тек түпнұсқа қуат адаптерін пайдаланыңыз.
- Құрылғыны жоғары температура мен ылғалдың әсеріне ұшыратпаңыз, себебі бұл жарылысқа немесе қысқа тұйықталуға әкелуі мүмкін.
- Құрылғыны тікелей күн сәулесінің астына, сондай-ақ күшті электромагниттік сәулелену аймағына орналастырмаңыз.
- Құрылғыны тек тегіс, тұрақты бетке, пайдаланушыдан кемінде 20 см қашықтыққа орнатыңыз.
- Желдету тесіктерін бітемеңіз және оларға ешқандай зат салмаңыз.
- Құрылғыны үй-жайдан тыс жерде пайдаланбаңыз.

- Орнату кезінде құрылғының айналасында желдету үшін бос орын жеткілікті екеніне көз жеткізіңіз: неттопты басқа заттарға, әсіресе жұмыс істеп тұрған басқа құрылғыларға тым жақын орналастырмаңыз.
- Барлық кәбілдерді құрылғыға абайлап жалғаңыз және ажыратыңыз: штекерлерді кенеттен жұлмаңыз, сымдарды бүкпеңіз және тартпаңыз.
- Кәбілдерді баспаңыз және оларға ауыр заттар қоймаңыз.
- Өшірулі күйде де құрылғыда аздаған кернеу болады. Құрылғыны тазалау алдында одан барлық кәбілдерді ажыратыңыз.
- Құрылғының жұмысында кез келген ақау анықталған жағдайда оны пайдаланбаңыз. Оны өз бетіңізбен жөндеуге тырыспаңыз, барлық қызмет көрсетуді тек білікті мамандарға тапсырыңыз.
- Бұл құрылғы коммерциялық мақсатта пайдалануға арналмаған.
- Құрылғы балалардың және физикалық, сезу немесе ақыл-ой қабілеттері шектеулі адамдардың пайдалануына арналмаған, олардың қауіпсіздігіне жауапты басқа адамдар қадағалап отырған жағдайларды қоспағанда. Балалардың құрылғымен ойнауына жол бермеңіз.

# Құрылғы схемасы

## Алдыңғы жағы

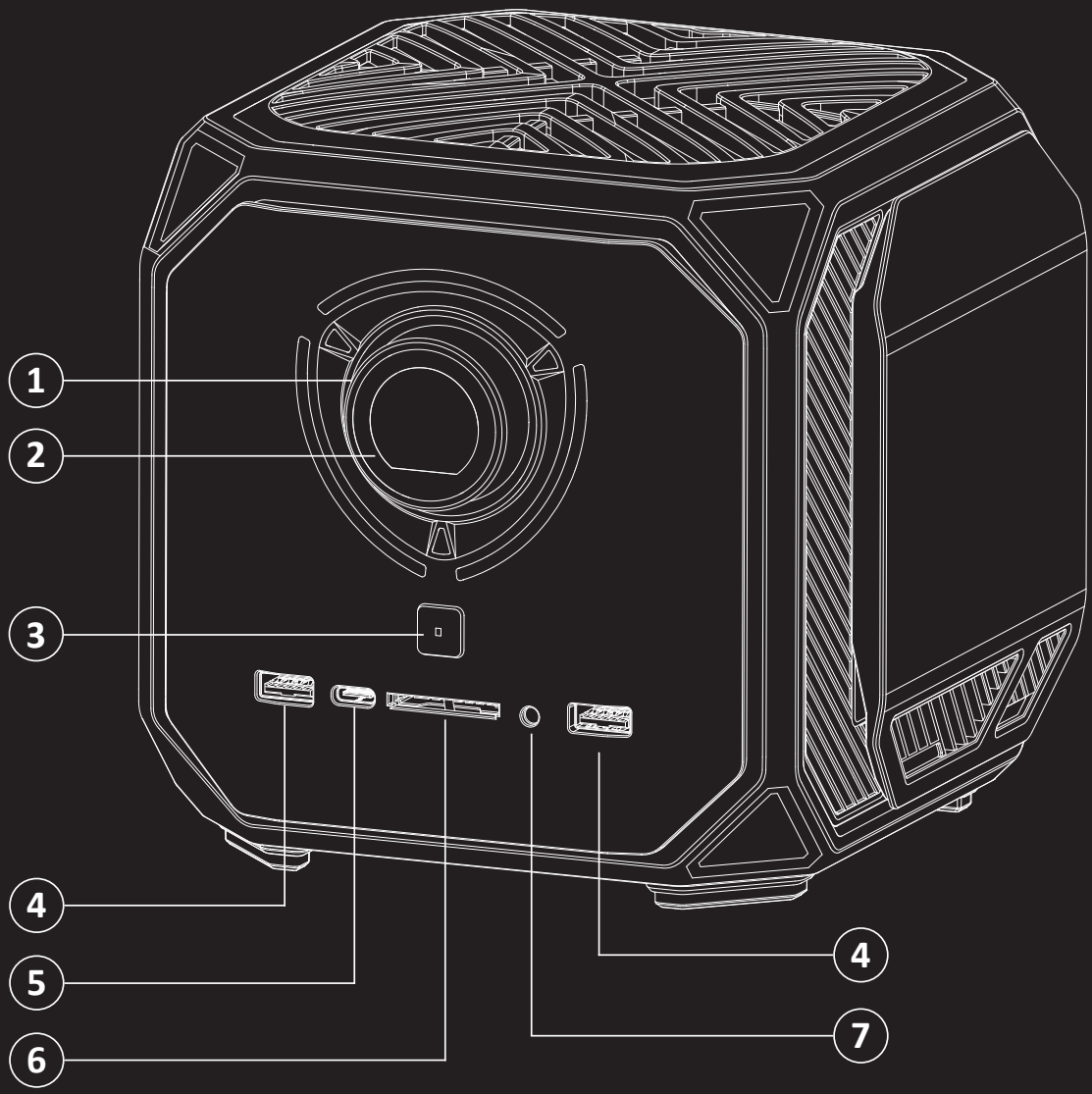


1. Жұмыс режимінің реттегіші
2. RGB-жарықтандыру / жұмыс режимінің индикаторы
3. Қуат батырмасы
4. USB 3.2 қосқыштары
5. Type-C қосқышы
6. SD картасына арналған ұя
7. Құлаққапқа арналған қосқыш

## Артқы жағы

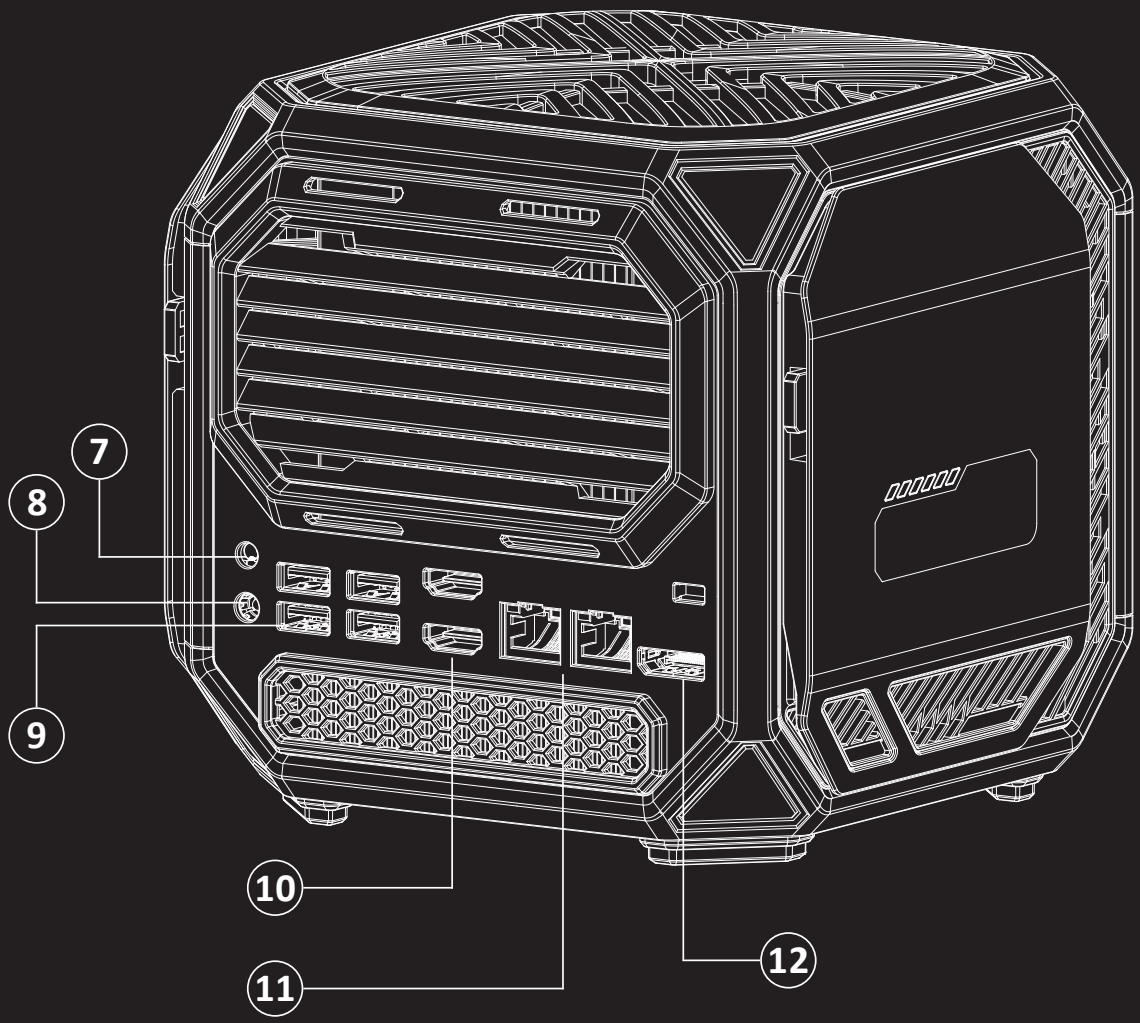


8. Қуат адаптерінің қосқышы.
9. USB 3.0 қосқыштары
10. HDMI қосқыштары
11. Интернет-қосылымға арналған қосқыштар (LAN)
12. DP қосқышы

# Пайдалану

## Қосылу схемасы

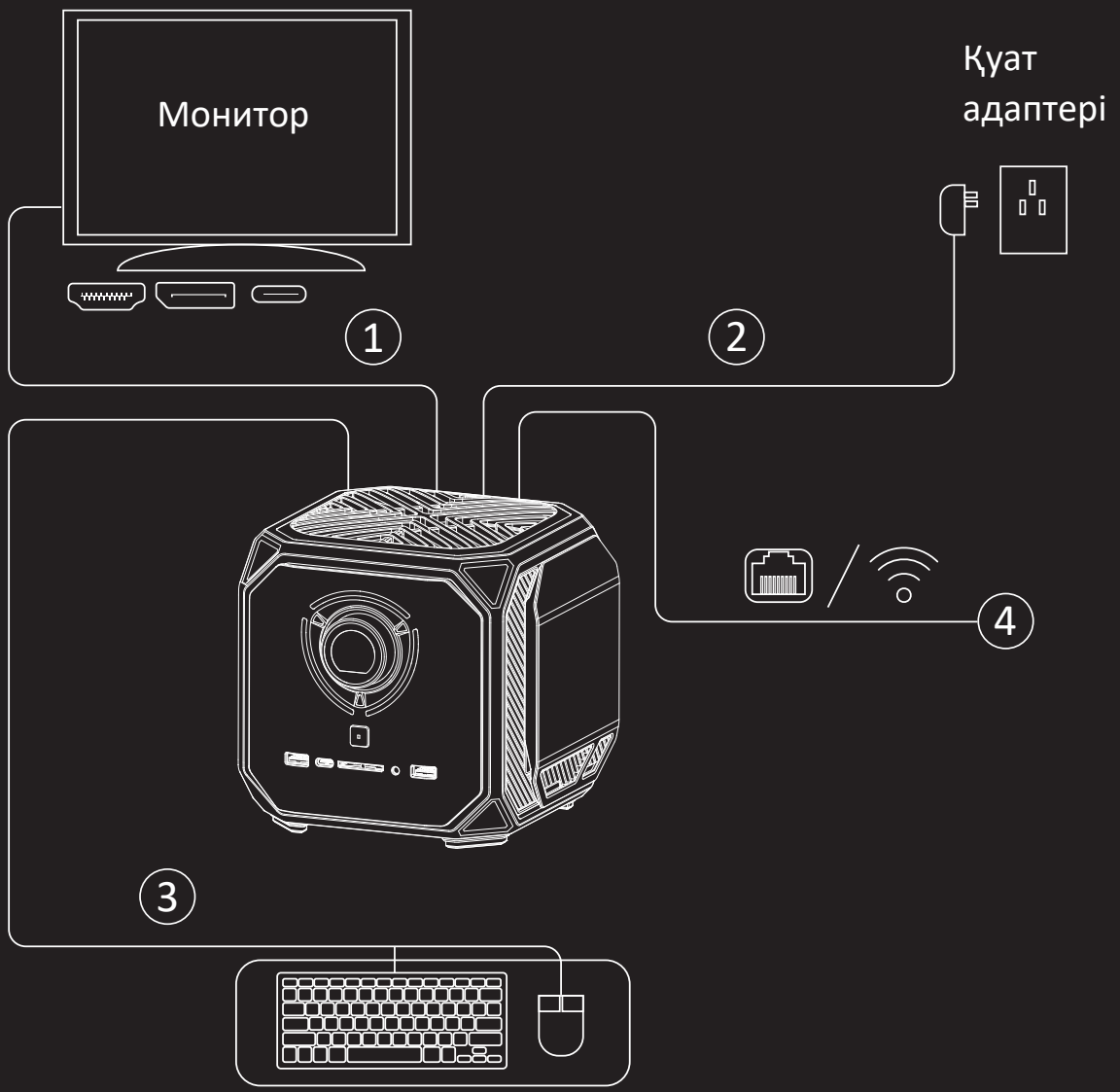


1. Мониторды неттопқа HDMI, DP немесе Type-C қосқышы арқылы тиісті кәбілмен қосыңыз.
2. Неттопты қуат адаптері арқылы электр желісіне қосыңыз.
3. Енгізу құрылғыларын неттопқа USB қосқыштары арқылы қосыңыз.
4. Интернет кәбілін LAN қосқышы арқылы жалғаңыз / сымсыз Wi-Fi желісіне қосылыңыз.

**Ескертулер**

- Wi-Fi желісі құрылғы қосылғаннан кейін бапталады.
- Неттоптың жеткізілім жинағына тек қуат адаптері кіреді. Барлық перифериялық құрылғылар мен оларды қосуға арналған кәбілдер бөлек сатып алынады.

## Қосу және өшіру

- Құрылғыны қосу үшін корпустың алдыңғы жағындағы қуат батырмасын басыңыз.
- Бірінші іске қосу кезінде экранда операциялық жүйені орнату интерфейсі пайда болғанға дейін бірнеше минут күту қажет. Баптауды экрандағы нұсқауларға сәйкес орындаңыз.
- Егер пайдалану барысында құрылғы жүйелік пәрмендерге жауап беруді тоқтатса, ол өшкенше қуат батырмасын 4–6 секунд басып тұрыңыз.

**Назар аударыңыз!** Құрылғыны өшірген бойда бірден қосу (немесе керісінше) ұсынылмайды. Кемінде 10 секунд үзіліс жасау керек.

## Артқы жарықты басқару

Құрылғының жарықтандыруы арнайы бағдарламалық жасақтама (БЖ) арқылы басқарылады. Оны неттопқа орнатып, іске қосыңыз, содан кейін жарықтандыруды қосып, оның режимін таңдай аласыз.

БЖ-ны https://www.dns-shop.kz/ сайтындағы тауар бетінен жүктеп алуға болады.

## Жұмыс режимін таңдау

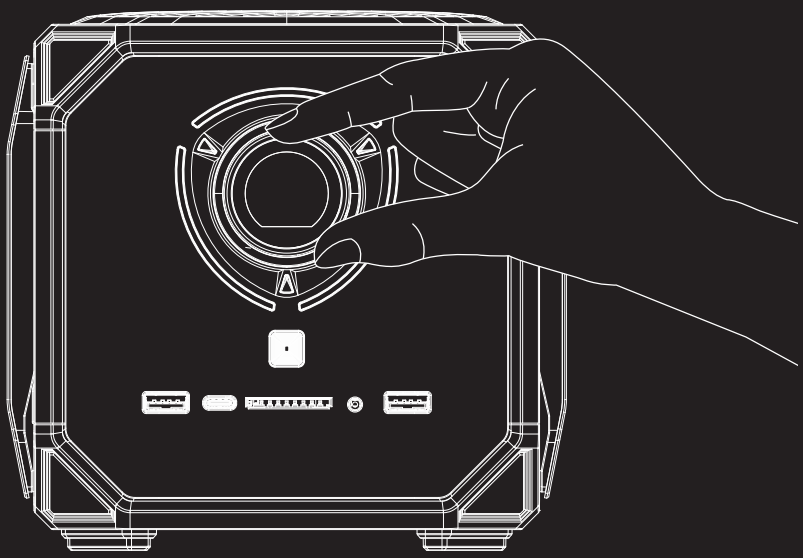

Неттоптың алдыңғы жағындағы реттегішті солға бұрап, сіз оның үш жұмыс режимінің арасында ауыса аласыз, олар әртүрлі пайдалану сценарийлеріне сәйкес келеді — бұл кезде реттегіштің жарықтандыруы түсін өзгертеді.

- Қызыл жарықтандыру — « **Ойын** ». Бұл режимде құрылғының жоғары өнімділігі қамтамасыз етіледі.
- Жасыл жарықтандыру — « **Авто** ». Режим кеңсе бағдарламаларында жұмыс істеуге жарайды.
- Көк жарықтандыру — « **Тыныш** ». Бұл режимде құрылғы тынышырақ жұмыс істеп, азырақ энергия тұтынады, ол жоғары өнімділікті қажет етпейтін тапсырмаларға, мысалы, ағынды мультимедиа көруге жарайды.

**Ескерту:** егер сіз құрылғының RGB-жарықтандыруын БЖ арқылы бапталған болсаңыз, реттегішті бұрағанда ондағы индикатор 4–5 секундқа таңдалған режимге сәйкес түсін өзгертеді, содан кейін орнатылған жарықтандыруды көрсетуге қайта оралады.

# Жинақтаушы бөлшектерді ауыстыру

## Қызмет көрсетуге дайындық

- Неттопқа қосылған барлық перифериялық құрылғыларды ажыратыңыз.
- Неттопты өшіріп, одан қуат кәбілін ажыратыңыз.
- Сол жағындағы жедел жад бөлімінің бүйір қақпағын алыңыз. Ол үшін суретте көрсетілген бекіткішті жоғары көтеріп, содан кейін қақпақты ашу үшін оңға жылжытыңыз.

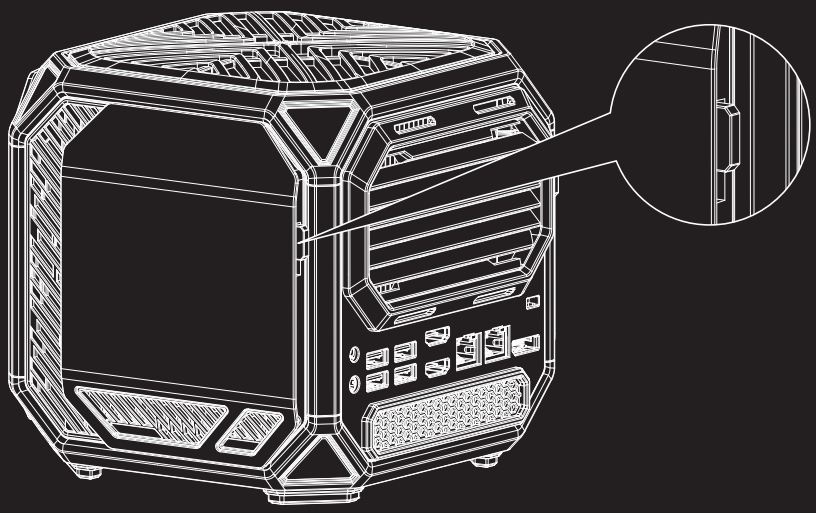

Оң жақтағы қақпақты (оның артында SSD орналасқан) да дәл осылай ашуға болады.

## Жедел жадты (ОЗУ) ауыстыру

**НАЗАР АУДАРЫҢЫЗ:** Құрылғыға тек мынадай сипаттамалары бар жедел жад модулі орнатылуы мүмкін: DDR5; 4800 МГц; SO-DIMM.

- Ескі модульді құрылғыдан шығарыңыз: алдымен модуль бекітпеден шығуы үшін қосқыштың әр шетіндегі ақ бекіткіштерді абайлап ағытыңыз, содан кейін модульді шетінен ұстап шығарыңыз.
- Ескі модульді антистатикалық қаптамада сақтаңыз.

- Жаңа модульді орнату үшін оның төменгі шетін қосқыштағы шығыңқымен сәйкестендіріңіз. Модульді қосқышқа тік бұрышпен салып, бекіткіштер сырт етіп жабылуы үшін жоғарғы шетін абайлап басыңыз.
- Орнату аяқталған соң модульдің сенімді бекітілгеніне көз жеткізіп, бүйір қақпағын жабыңыз.

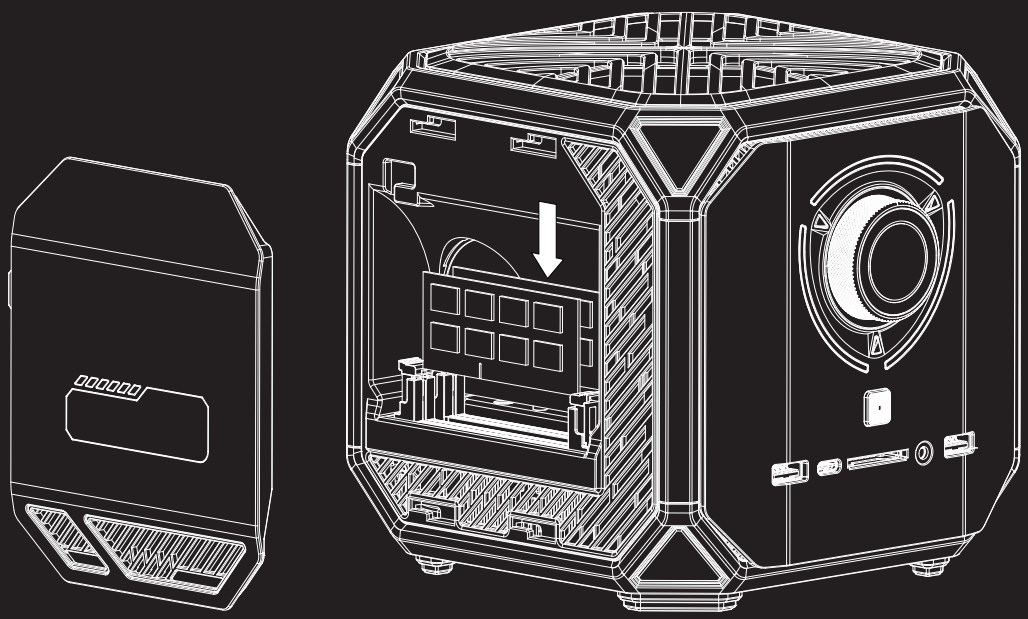

## Қатты күйдегі жинақтауышты (SSD M.2) ауыстыру

**Назар аударыңыз!** Жаңа қатты күйдегі жинақтауышты орнату операциялық жүйені қайта орнатуды талап етеді.

- Алдын ала орнатылған SSD-ді қосқыштан шығарыңыз: ол үшін оны ұстап тұрған бұраманы бұрауышпен сағат тіліне қарсы бұраңыз.
- Жаңа SSD орнату үшін оның төменгі жағындағы ойықты қосқыштағы шығыңқымен сәйкестендіріңіз. Содан кейін бұраманы бұрауышпен сағат тілімен бұрап, SSD-ді бекітпеге бекітіңіз.
- Орнату аяқталған соң бүйір қақпағын жабыңыз.

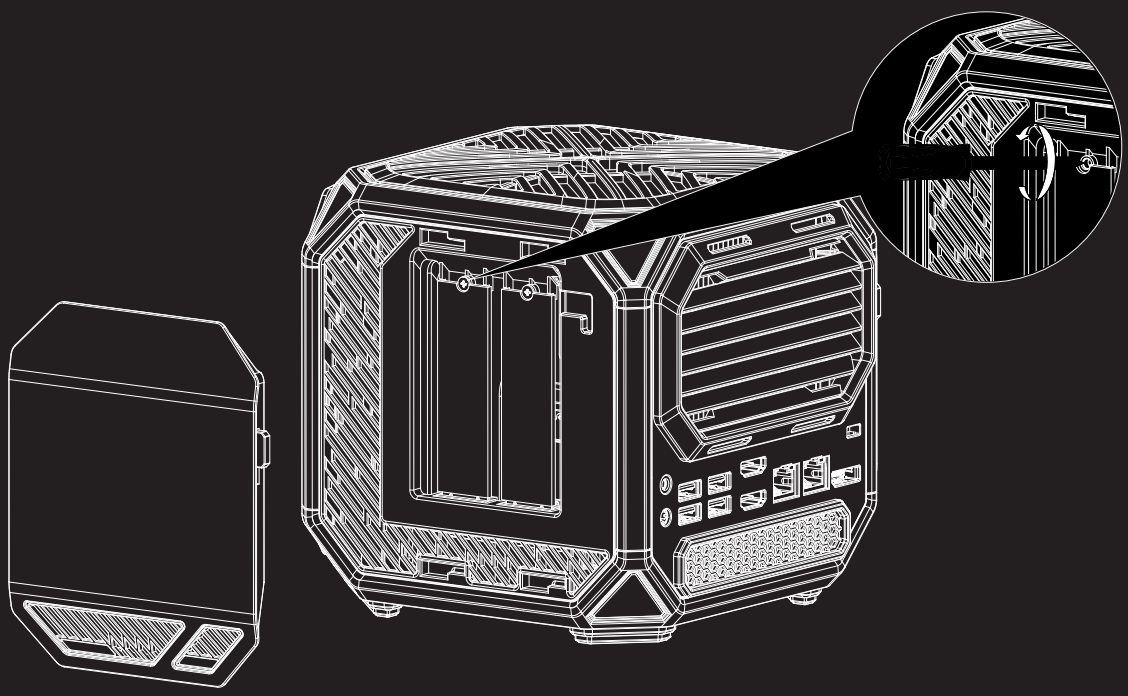

## Күтім бойынша ұсыныстар

Тазалау алдында құрылғы өшірулі және желіден ажыратылған болуы тиіс.

- Тозаңданған сайын, бірақ айына кемінде бір рет құрылғы корпусын сабынды суға малынған таза жұмсақ шүберекпен сүртіңіз немесе есептеу техникасына арналған арнайы тазалау құралдарын пайдаланыңыз.
- Құрылғыны тазалау үшін бензинді, спиртті, ацетонды, сондай-ақ кез келген басқа абразивті заттарды пайдаланбаңыз.
- Неттоп корпусын тозаңданған сайын тазалау ұсынылады. Ол үшін жұмсақ құрғақ қылқаламды немесе арнайы пневматикалық тазалағыштарды пайдаланыңыз.

# Техникалық сипаттамалар

- Үлгісі: Cyber Cube
- Сауда белгісі: ARDOR GAMING
- Адаптердің қуат параметрлері:
  - Кіріс: 100–240 В ~ 50/60 Гц
  - Шығыс: 19 В ⎓ 15,79 А
- Электр тогының соғуынан қорғау класы: II
- Ағындар саны: 20
- Өнімді ядролар саны: 6
- SSD конфигурациясы: 1 ТВ M.2 PCIe
- Жедел жад ұяларының жалпы саны: 2
- Жедел жад көлемі: 32 ГБ
- Процессор: 12900H
- Процессорлар отбасы: Intel Core i9
- Сокет: BGA
- Жедел жад түрі: DDR5
- Жедел жадтың форм-факторы: SO-DIMM
- Операциялық жүйе: Windows 11 Pro
- Қуат сымын бекіту түрі: X
- Өлшемдері (Е × Б × Т): 166 × 160 × 168 мм
- Таза салмағы: 2,1 кг
- Сымсыз Wi-Fi байланысының сипаттамалары:
  - Стандарты: IEEE 802.11 a/b/g/n/ac/ax
  - Жиілік диапазоны: 2400-2483,5 МГц, 5150 - 5350 МГц,
  - Таратқыш қуаты: < 20 дБм (100 мВт)
- Сымсыз Bluetooth байланысының сипаттамалары
  - Стандарты: IEEE 802.15.1
  - Жиілік диапазоны: 2400–2483,5 МГц
  - Таратқыш қуаты: ≤ 10 дБм

## Жинақталым

- Құрылғы.
- Қуат адаптері.
- Пайдалану бойынша нұсқаулық.

## Кепілдік туралы ақпарат

Өндіруші бүкіл кепілдік мерзімі ішінде құрылғының үздіксіз жұмыс істейтініне, сондай-ақ материалдар мен құрастырымда ақаулар болмайтынына кепілдік береді. Кепілдік мерзімі өнім сатып алынған сәттен бастап есептеледі және жаңа өнімдерге ғана қолданылады. Кепілдікті қызмет көрсету өнім пайдаланушы нұсқаулығына сәйкес пайдаланылған жағдайда, кепілдік мерзімі ішінде тұтынушының кінәсінсіз істен шыққан элементтерді тегін жөндеуді немесе ауыстыруды қамтиды. Элементтерді жөндеу немесе ауыстыру уәкілетті сервис орталықтарының аумағында жүргізіледі.

Кепілдік мерзімі: 12 ай.

Пайдалану мерзімі: 24 ай.

Қызмет көрсету орталықтарының өзекті тізімі:
https://www.dns-shop.kz/service-center/

## Орнату, сақтау, тасымалдау (тасу), өткізу және кәдеге жарату ережелері мен шарттары

- Құрылғыны орнатудың немесе тұрақты бекітудің қажеті жоқ.
- Құрылғыны сақтау өндіруші мен тұтынушының жылытылатын үй-жайларында қаптамада ауа температурасы 5 °C-тан 40 °C-қа дейін және ауаның салыстырмалы ылғалдылығы 80%-дан аспайтын жағдайда жүргізілуі тиіс. Үй-жайларда коррозияны тудыратын агрессивті қоспалар (қышқылдар, сілтілер буы) болмауы керек.
- Құрылғыны құрғақ ортада тасымалдау қажет.
- Құрылғы ұқыпты қарауды талап етеді, оны шаңнан, кірден, соққыдан, ылғалдан, оттан және т.б. сақтаңыз.
- Құрылғыны өткізу жергілікті заңнамаға сәйкес жүргізілуі тиіс.
- Өнімнің қызмет ету мерзімі аяқталғаннан кейін оны қарапайым тұрмыстық қоқыспен бірге тастауға болмайды. Оның орнына ол федералдық немесе жергілікті заңнамаға сәйкес кейіннен қайта өңдеу және кәдеге жарату үшін электр және электрондық жабдықты қабылдайтын тиісті пунктке тапсырылуға жатады. Осы өнімді дұрыс кәдеге жаратуды қамтамасыз ете отырып, сіз табиғи ресурстарды сақтауға көмектесесіз және дұрыс емес қараған жағдайда мүмкін болатын қоршаған ортаға және адамдардың денсаулығына зиянның алдын аласыз.
- Құрылғының ақауы анықталған жағдайда дереу уәкілетті қызмет көрсету орталығына жүгіну немесе құрылғыны кәдеге жарату керек.

# Қосымша ақпарат

**Manufacturer:** Shenzhen CYX Industrial Co., Ltd.

2th Floor, the East of 5th Floor, Building A, Xiazao Digital Industrial Park, No.8 Huali Road, Gaofeng Community, Dalang Street, Longhua District, Shenzhen, China.

**Өндіруші:** Шэньчжэнь СиУайЭкс Индастриал Ко., Лтд.

2-қабат, 5-қабаттың шығыс бөлігі, А ғимараты, Сяцзао цифрлық өнеркәсіптік паркі, Хуали тас жолы №8, Гаофэн қауымдастығы, Далан көшесі, Лунхуа ауданы, Шэньчжэнь қ., Қытай.

Қытайда жасалған.

**Импорттаушы / Қазақстан Республикасында талаптар қабылдайтын заңды тұлға:**

«DNS QAZAQSTAN (ДНС КАЗАХСТАН)» ЖШС, Астана қ., Сарыарқа ауданы, Сарыарқа даңғ., 12 ғим., Қазақстан Республикасы.

**Электрондық пошта мекенжайы:** info@dns-shop.kz

Тауар ТР ТС (ЕАЭО) талаптарына сәйкес келеді.

Өндіріс күні пайдаланушы нұсқаулығының орыс тіліндегі нұсқасында көрсетілген.

V.1

## Жазбалар үшін



www.ardor-gaming.com