FROSTWAVE SS

240 MM LIQUID COOLING SYSTEM

ARDOR GAMING

Система жидкостного охлаждения ARDOR GAMING Frostwave 240 SS Руководство по эксплуатации

Уважаемый покупатель! Спасибо за Ваше доверие!
Наша команда всецело разделяет Вашу страсть к компьютерным играм, именно поэтому мы прилагаем все усилия, чтобы Ваш игровой опыт стал незабываемым с нашими аксессуарами для геймеров. Новых побед и самых ярких впечатлений!

Меры предосторожности

- Не производите никаких изменений в конструкции устройства.
- Устройство не предназначено для использования в коммерческих целях.
- Устройство не предназначено для использования детьми и лицами с ограниченными физическими, сенсорными или умственными способностями, кроме случаев, когда над ними осуществляется контроль другими лицами, ответственными за их безопасность. Не позволяйте детям играть с устройством.
- Не вскрывайте устройство и не ремонтируйте его самостоятельно.
- Обслуживание и ремонт должны производиться только квалифицированными специалистами авторизованного сервисного центра.

Сборка

A 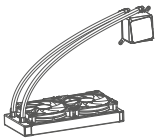 **Система жидкостного охлаждения**	B  **Задняя панель для Intel**	C 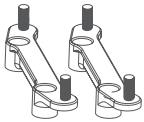 **Крепление для AMD**
D  **Термопаста**	E  **Винт 4 шт.**	G1  **Винты для корпуса 240/280: 8 шт. 360: 12 шт.**
G2  **Винт крепления для AMD 4 шт.**	G3  **Винт для крепления стержня Intel 4 шт.**	G4  **Винт для крепления стержня 2011 4 шт.**

Intel

Шаг 1

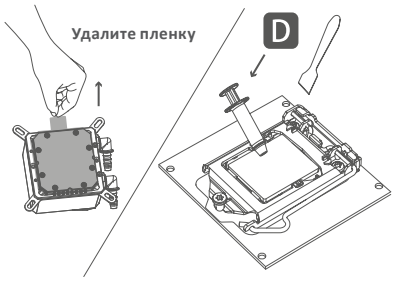

Шаг 2

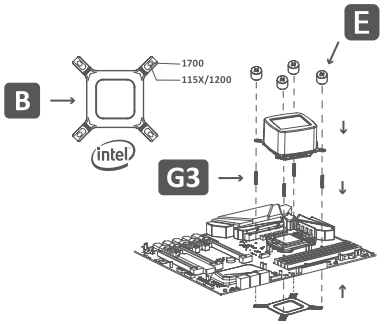

Шаг 3

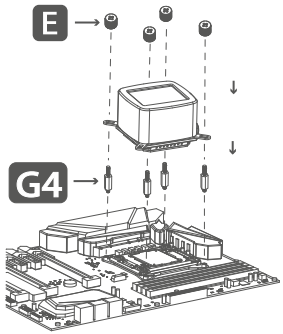

Шаг 4

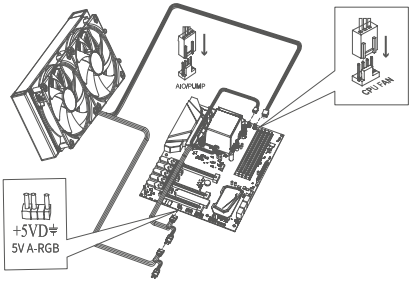

Шаг 5

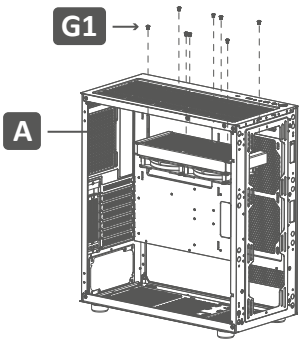

AMD

Шаг 1

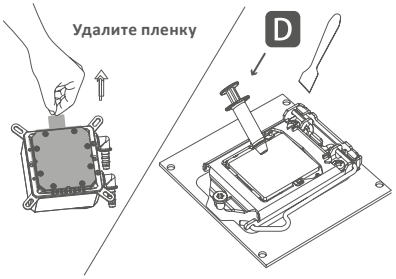

Шаг 2

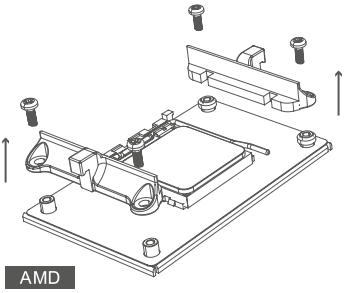

Шаг 3

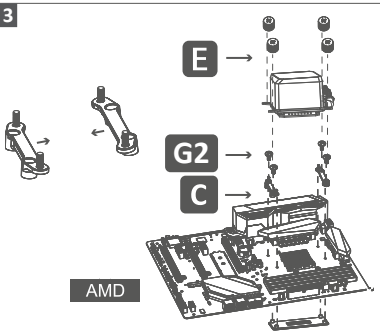

Шаг 4

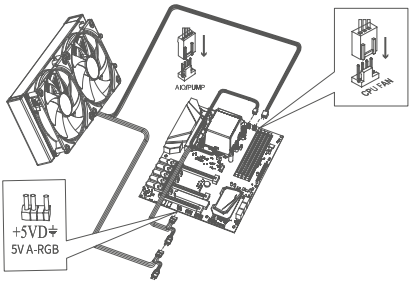

Шаг 5

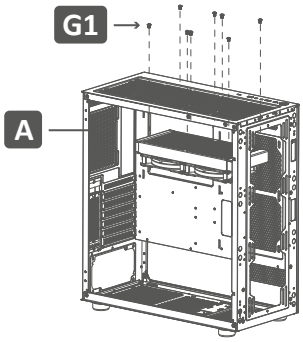

Технические характеристики

- Торговая марка: ARDOR GAMING
- Модель: SS
- Размер вентиляторов: 120 x 120 x 25 мм
- Количество вентиляторов: 2 шт
- Размер радиатора: 240 мм
- Автоматическая регулировка скорости вращения (PWM): есть
- Макс уровень шума: 35,4 дБА
- Тип подсветки: ARGB
- Количество режимов подсветки: 9
- Макс воздушный поток: 76,67 CFM
- Макс статическое давление: 19,3 Па
- TDP: 250 Вт
- Тип подшипника: подшипник скольжения (гидродинамический)
- Тип разъема питания подсветки: 5V 3-Pin ARGB
- Скорость вращения: 900–1800 ± 200 об/мин
- Длина трубок: 350 ± 10 мм
- Параметры питания вентиляторов: 12 В; 0,33 А ± 10%
- Тип разъема питания вентилятора: 4-Pin PWM
- Параметры питания подсветки: 5 В; 0,28 А
- Тип разъема питания помпы: 3-Pin
- Параметры питания радиатора: 12 В, ≦ 0,35 А
- Габариты помпы: 66,7 × 86,5 × 53,8 ± 1 мм
- Совместимость:
  - Intel: 115X/1366/2011/1700/1200;
  - AMD: AM4/AM5

Комплектация

- Вентилятор — 2 шт
- Помпа
- Трубки
- Набор для крепления
- Руководство по эксплуатации

Информация о гарантии

Производитель гарантирует бесперебойную работу устройства в течение всего гарантийного срока, а также отсутствие дефектов в материалах и сборке. Гарантийный период исчисляется с момента приобретения изделия и распространяется только на новые продукты. В гарантийное обслуживание входит бесплатный ремонт или замена элементов, вышедших из строя не по вине потребителя в течение гарантийного срока, при условии эксплуатации изделия согласно руководству пользователя. Ремонт или замена элементов производится на территории уполномоченных сервисных центров.

Срок гарантии: 12 месяцев. / **Срок эксплуатации:** 24 месяца.

Актуальный список сервисных центров по адресу:
https://www.dns-shop.ru/service-center/

Утилизация

После окончания срока службы изделия его нельзя выбрасывать вместе с обычным бытовым мусором. Вместо этого оно подлежит сдаче на утилизацию в соответствующий пункт приема электрического и электронного оборудования для последующей переработки и утилизации в соответствии с федеральным или местным законодательством. Обеспечивая правильную утилизацию данного продукта, Вы помогаете сберечь природные ресурсы и предотвращаете ущерб для окружающей среды и здоровья людей, который возможен в случае ненадлежащего обращения. Более подробную информацию о пунктах приема и утилизации данного продукта можно получить в местных муниципальных органах или на предприятии по вывозу бытового мусора.

Дополнительная информация

Изготовитель: Гуанчжоу Аоцзе СайенсЭндТэкнолоджи Ко., Лтд.
3д. В и каб. 901 зд. 1, юг проспекта Минчжу №30, промпарк Минчжу, р-н Цунхуа, г. Гуанчжоу, пров. Гуандун, Китай.

Импортер в России: ООО «Восток Центр».
690048, Приморский край, г.о. Владивостокский, г. Владивосток, ул. Ильичева, д. 20, помещ. 3.
Адрес электронной почты: vostokcentr@mail.dlogistix.com

Спецификации, информация о продукте, его комплектация и функционал могут быть изменены без предварительного уведомления пользователя.



Товар изготовлен (мм.гггг): _____ V.5

УЗНАЙ БОЛЬШЕ:

ARDOR-GAMING.COM

VK.COM/ARDOR_GAMING