Foydalanish bo‘yicha qo‘llanma

Suyuqlikli sovutish tizimlari

GAMING-FROSTWAVE-360-SS-WHITE

Mundarija

Suyuqlikli sovutish tizimi **2**

ARDOR GAMING Frostwave 360 SS **2**

Foydalanish bo‘yicha qo‘llanma **2**

Ehtiyot choralari 3

Yig‘ish 4

Intel 5

Amd 6

Texnik xususiyatlar 7

To‘plam tarkibi 7

Kafolat haqida ma’lumot 8

Utilizatsiya 8

Qo‘shimcha ma’lumot 9

Suyuqlikli sovutish tizimi

ARDOR GAMING Frostwave 360 SS

Foydalanish bo‘yicha qo‘llanma

Hurmatli xaridor! Bizga bildirgan ishonchingiz uchun rahmat!

Jamoamiz kompyuter o‘yinlariga bo‘lgan ishtiyoqingizni to‘liq baham ko‘radi, aynan shuning uchun geymerlar uchun aksessuarlarimiz bilan o‘yin tajribangiz unutilmas bo‘lishi uchun bor kuchimizni sarflaymiz. Yangi g‘alabalar va eng yorqin taassurotlar tilaymiz!

Ehtiyot choralari

- Qurilma konstruksiyasiga hech qanday o‘zgartirish kiritmang.
- Qurilma tijorat maqsadlarida foydalanish uchun mo‘ljallanmagan.
- Qurilma bolalar va jismoniy, sensor yoki aqliy imkoniyatlari cheklangan shaxslar tomonidan foydalanish uchun mo‘ljallanmagan, ularning xavfsizligi uchun mas’ul bo‘lgan boshqa shaxslar ular ustidan nazoratni amalga oshirayotgan hollar bundan mustasno. Bolalarga qurilma bilan o‘ynashga ruxsat bermang.
- Qurilmani ochmang va uni mustaqil ta’mirlamang.
- Xizmat ko‘rsatish va ta’mirlash faqat vakolatli servis markazining malakali mutaxassislari tomonidan amalga oshirilishi kerak.

Yig‘ish

A 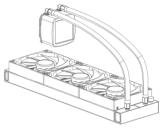 **Suyuqlikli sovutish tizimi**	B 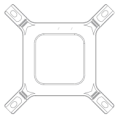 **Intel uchun orqa mahkamlash plastinasi (bekpleyt)**	C 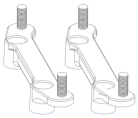 **AMD uchun mahkamlagich**
D  **Termopasta**	E  **Vint 4 dona.**	G1  **Korpus uchun vintlar 240/280: 8 dona. 360: 12 dona.**
G2  **AMD uchun mahkamlash vinti 4 dona.**	G3  **Intel sterjenini mahkamlash uchun vint 4 dona.**	G4  **Sterjenni mahkamlash uchun vint 2011 4 dona.**

Intel

1-qadam

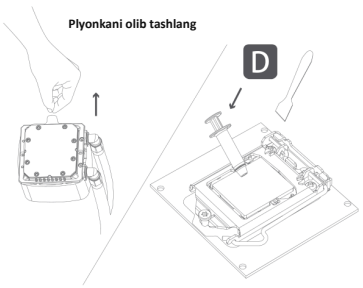

2-qadam

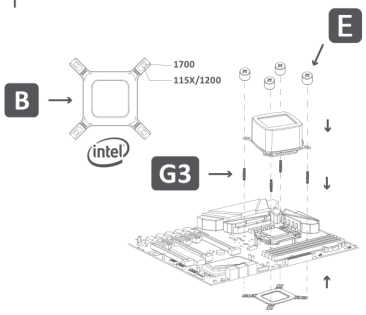

3-qadam

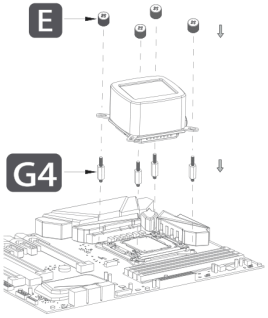

4-qadam

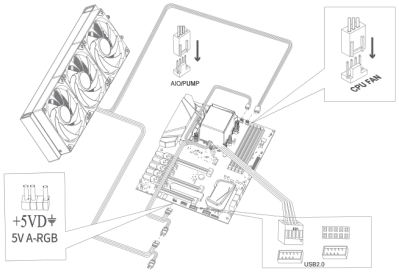

5-qadam

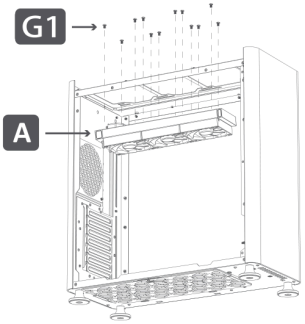

Amd

1-qadam

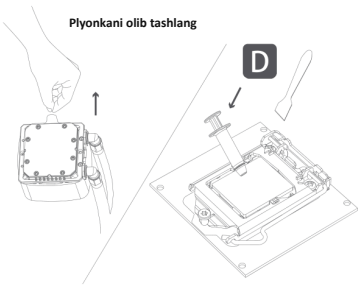

2-qadam

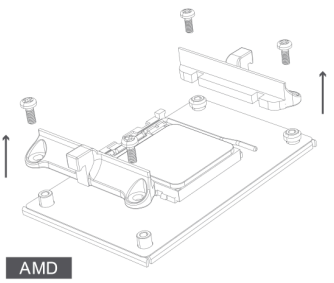

3-qadam

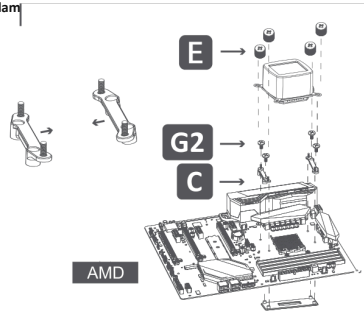

4-qadam

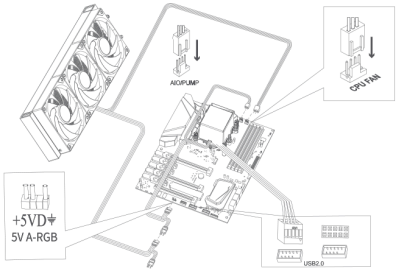

5-qadam

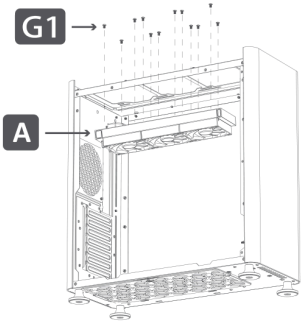

Texnik xususiyatlar

- Savdo markasi: ARDOR GAMING
- Model: SS
- Ventilyatorlar o‘lchami: 120 x 120 x 25 mm
- Ventilyatorlar soni: 3 dona
- Radiator o‘lchami: 360 mm
- Aylanish tezligini avtomatik sozlash (PWM): bor
- Maks. shovqin darajasi: 35,4 dBA
- Yoritish turi: ARGB
- Yoritish rejimlari soni: 9
- Maks. havo oqimi: 76,67 CFM
- Maks. statik bosim: 19,3 Pa
- TDP: 300 Vt
- Podshipnik turi: sirpanish podshipnigi (gidrodinamik)
- Dekorativ yoritish quvvat ulagichi turi: 5V 3-Pin ARGB
- Aylanish tezligi: 900–1800 ± 200 ayl/daq
- Naychalar uzunligi: 380 ± 10 mm
- Ventilyatorlarning elektr ta’minoti parametrlari: 12 V; 0,33 A ± 10%
- Ventilyator quvvat ulagichi turi: 4-Pin PWM
- Dekorativ yoritishning elektr ta’minoti parametrlari: 5 V; 0,28 A
- Pompa (nasos) quvvat ulagichi turi: 3-Pin
- Radiatorning elektr ta’minoti parametrlari: 12 V, ≦ 0,35 A
- Pompa (nasos) gabarit o‘lchamlari: 66,7 × 86,5 × 53,8 ± 1 mm
- Moslik:
  - Intel: 115X/1366/2011/1700/1200;
  - AMD: AM4/AM5

To‘plam tarkibi

- Ventilyator — 3 dona
- Pompa (nasos)
- Naychalar
- Mahkamlash to‘plami
- Foydalanish bo‘yicha qo‘llanma

Kafolat haqida ma’lumot

Ishlab chiqaruvchi kafolat muddati davomida qurilmaning uzluksiz ishlashini, shuningdek materiallar va yig‘ishda nuqsonlar yo‘qligini kafolatlaydi. Kafolat muddati mahsulot xarid qilingan paytdan boshlab hisoblanadi va faqat yangi mahsulotlarga tatbiq etiladi. Kafolatli xizmat ko‘rsatishga mahsulotdan foydalanuvchi qo‘llanmasiga muvofiq foydalanilgan taqdirda kafolat muddati davomida iste’molchi aybisiz ishdan chiqqan elementlarni bepul ta’mirlash yoki almashtirish kiradi. Elementlarni ta’mirlash yoki almashtirish vakolatli servis markazlari hududida amalga oshiriladi.

Kafolat muddati: 12 oy.

Foydalanish muddati: 24 oy.

Servis markazlari ro‘yxati — dns-shop.uz internet-do‘konining «Servis markazi» bo‘limida (dns-shop.uz/uz/service-center/). Shuningdek, mahsulot sotib olingan do‘konga murojaat qilishingiz mumkin.

Utilizatsiya

Mahsulotning xizmat muddati tugaganidan so‘ng uni oddiy maishiy chiqindilar bilan birga tashlab yuborish mumkin emas. Buning o‘rniga u amaldagi qonunchilikka muvofiq keyinchalik qayta ishlash va utilizatsiya qilish uchun elektr va elektron uskunalarni qabul qilish bo‘yicha tegishli punktga topshirilishi lozim. Ushbu mahsulotning to‘g‘ri utilizatsiya qilinishini ta’minlab, Siz tabiiy resurslarni tejashga yordam berasiz va noto‘g‘ri muomala qilingan taqdirda atrof-muhit va odamlar salomatligiga yetishi mumkin bo‘lgan zararning oldini olasiz. Ushbu mahsulotni qabul qilish va utilizatsiya qilish punktlari haqida batafsil ma’lumotni mahalliy munitsipal organlardan yoki maishiy chiqindilarni olib ketish korxonasidan olish mumkin.

Qo‘shimcha ma’lumot

Ishlab chiqaruvchi: Guanchjou Aotszye SayensEndTeknolodji Ko., Ltd.

B bino va 1-binodagi 901-xona, Minchju shoh ko‘chasining janubi, №30, Minchju sanoat parki, Tsunxua tumani, Guanchjou sh., Guandun prov., Xitoy.

Xitoyda ishlab chiqarilgan.

O‘zbekistonda importyor: XK MChJ «DNS GLOBAL» (STIR 312372987), Toshkent sh., Mirobod tumani, Said Baraka ko‘chasi, 34a. Sayt: dns-shop.uz

Spetsifikatsiyalar, mahsulot haqidagi ma’lumotlar, uning to‘plam tarkibi va funksional imkoniyatlari foydalanuvchini oldindan xabardor qilmasdan o‘zgartirilishi mumkin.



V.4

Mahsulot ishlab chiqarilgan (oo.yyyy): _____

BATAFSIL MA’LUMOT:

ARDOR-GAMING.COM

VK.COM/ARDOR_GAMING

Qaydlar uchun

Qaydlar uchun


ARDOR
GAMING