PRIMARCH

COMPUTER DESK

ARDOR GAMING

Стол компьютерный ARDOR GAMING PRIMARCH
Руководство по эксплуатации

Уважаемый покупатель!

Спасибо за Ваше доверие!

Наша команда всецело разделяет Вашу страсть к компьютерным играм, именно поэтому мы прилагаем все усилия, чтобы Ваш игровой опыт стал незабываемым с нашими аксессуарами для геймеров. Новых побед и самых ярких впечатлений!

Назначение устройства

Компьютерный стол предназначен для обеспечения комфортных условий работы за компьютером.

Меры предосторожности

- Не превышайте максимально допустимый вес.
- При использовании стола в непосредственной близости от нагревательных и отопительных приборов его поверхность во время эксплуатации должна быть защищена от нагрева. Температура нагрева элементов мебели не должна превышать +40 °C.
- Не используйте стол вблизи открытого огня.
- При эксплуатации мебельной продукции необходимо исключить попадание воды и иных жидкостей на элементы изделий мебели, соприкасающихся с полом.
- Производите сборку устройства только в полном соответствии с прилагаемой инструкцией.
- Устройство не предназначено для использования детьми и лицами с ограниченными физическими, сенсорными или умственными способностями, кроме случаев, когда над ними осуществляется контроль другими лицами, ответственными за их безопасность. Не позволяйте детям играть с устройством.
- Устройство не предназначено для использования в коммерческих целях.

Технические характеристики

- Модель: GD01ST
- Торговая марка: ARDOR GAMING
- Максимальная нагрузка: 120 кг
- Материал основания: металл
- Материал столешницы: ДСП
- Высота: 72–122 см
- Глубина: 78 см
- Ширина: 140 см
- Вес нетто: 43 кг
- Область применения: бытовое

Комплектация

- Руководство по эксплуатации
- Адаптер питания
- Комплект для сборки
- Магнитный кабель-канал
- Держатели для кабелей
- Подушка под запястья
- Крючок для наушников
- Конверт, брошюра, набор стикеров
- Магнит

Габариты стола

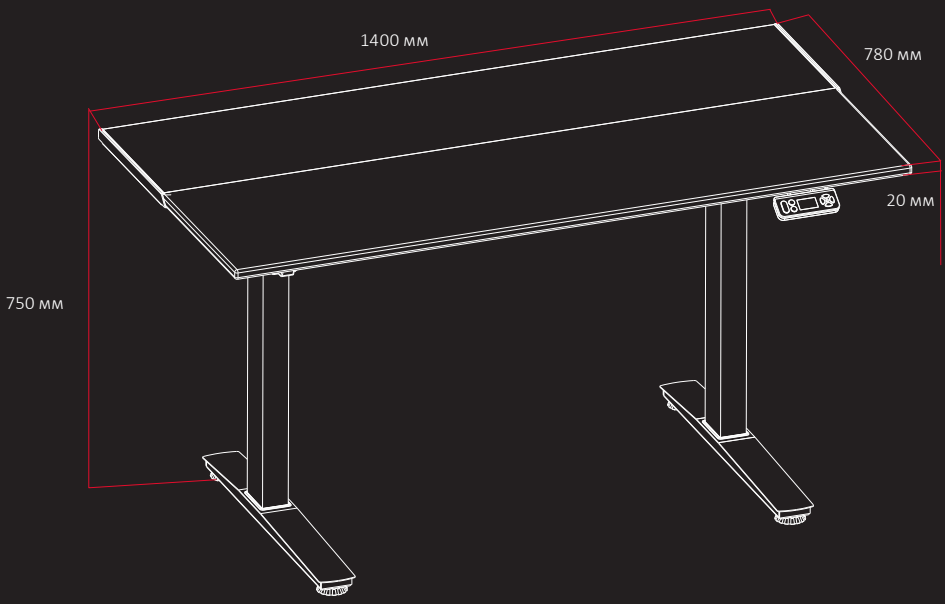

Инструкция по сборке

Набор крепежа

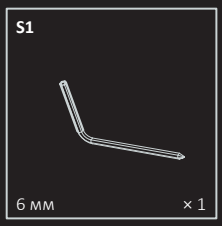













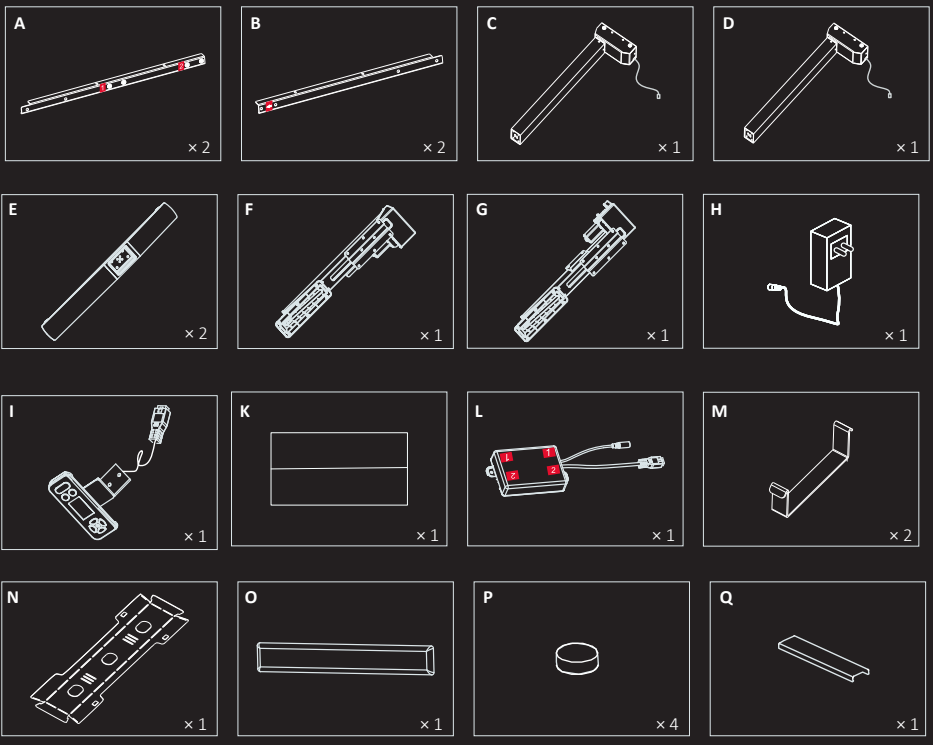
A
× 2
B
× 2
C
× 1
D
× 1
E
× 2
F
× 1
G
× 1
H
× 1
I
× 1
K
× 1
L
× 1
M
× 2
N
× 1
O
× 1
P
× 4
Q
× 1

Сборка

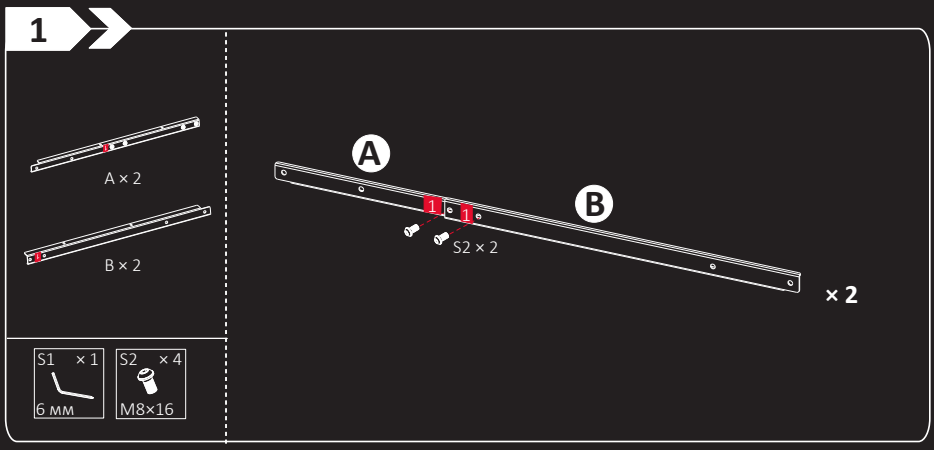
1
A × 2
B × 2
S1 × 1
6 мм
S2 × 4
M8×16
A
B
1
1
S2 × 2
× 2

2



S1 × 1	S3 × 4
6 мм	M8×25

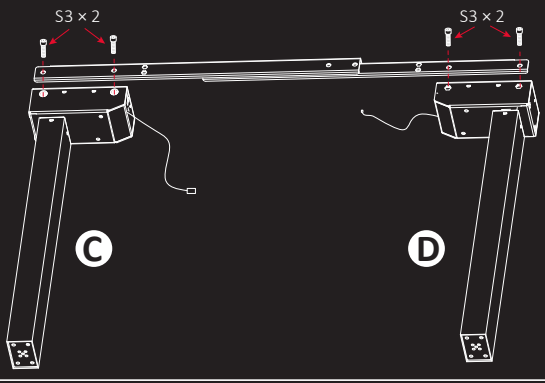

3

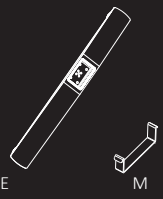

S1 × 1	S2 × 12
6 мм	M8×16
S4 × 4	S3 × 4
	M8×25

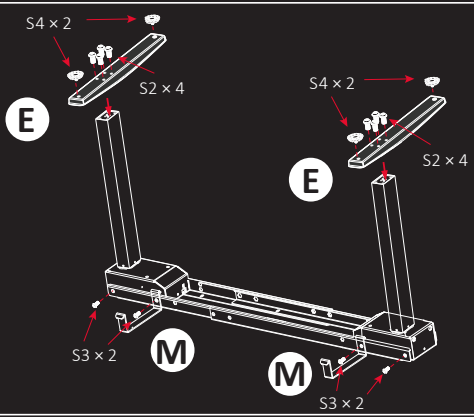

4

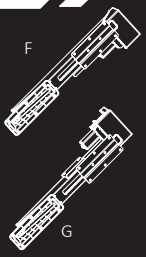

S1 × 1	S2 × 4
6 мм	M8×16

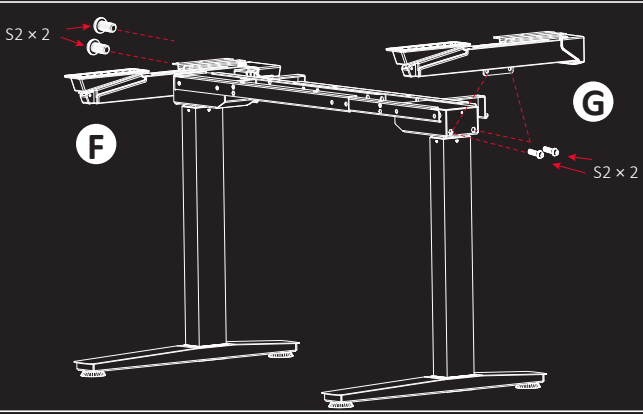

5



I



L





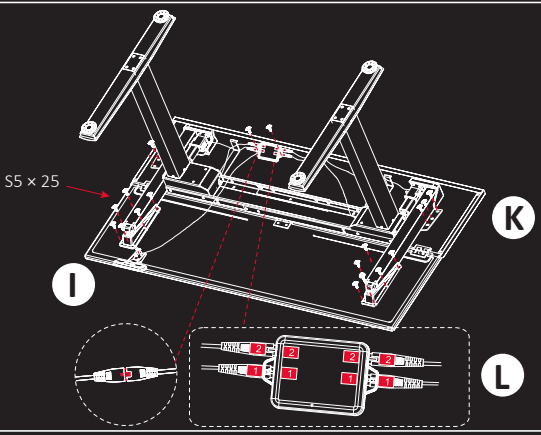

6



N × 1



H × 1



Q



P × 4

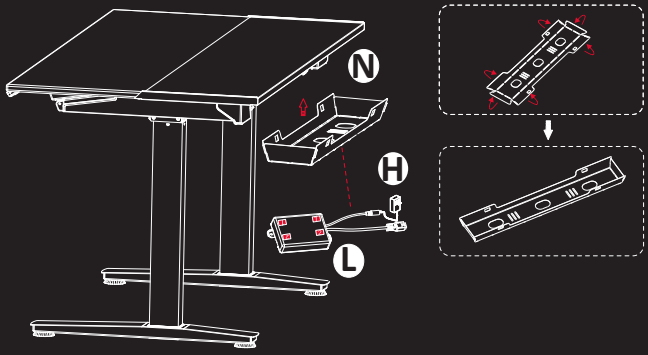

7



O × 1

S × 6



Подставка под запястья

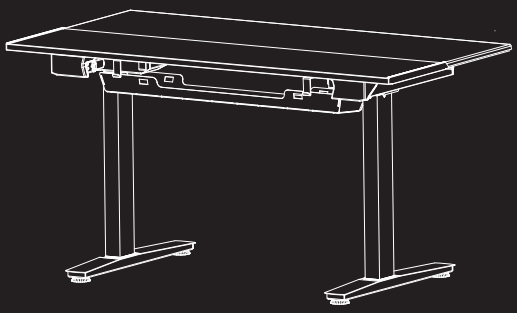

Эксплуатация

Управление

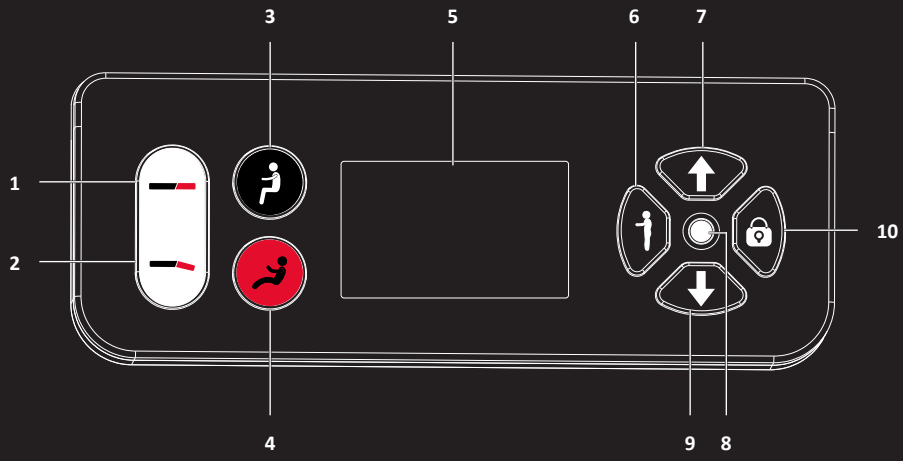

1. Кнопка уменьшения наклона
2. Кнопка увеличения наклона
3. Кнопка «Положение 1»
4. Кнопка «Положение 2»
5. Дисплей
6. Кнопка «Положение 3»
7. Кнопка «Вверх»
8. Кнопка сброса
9. Кнопка «Вниз»
10. Кнопка блокировки

Сброс настроек

Нажмите и удерживайте кнопку сброса, пока стол не опустится до самого низкого положения и слегка не поднимется обратно — процесс сброса завершен. Отпустите кнопку.

Настройка высоты стола

- Нажмите и удерживайте кнопку « ↑ » на пульте, чтобы поднять стол. Отпустите кнопку для прекращения поднятия.
- Нажмите и удерживайте кнопку « ↓ » на пульте, чтобы опустить стол. Отпустите кнопку для прекращения опускания.

Настройка наклона стола

- Нажмите и удерживайте кнопку « ⊖ » на пульте, чтобы уменьшить наклон в сторону 0° (горизонтального положения). Отпустите кнопку для остановки движения.
- Нажмите и удерживайте кнопку « ⊖ » на пульте, чтобы увеличить наклон (макс. 15°). Отпустите кнопку для остановки движения.

Запоминание настроек

1. Отрегулируйте стол на желаемую высоту и наклон.
2. Нажмите и удерживайте одну из кнопок в течение 5 секунд: « 1 »/« 2 »/« 3 ». Выбранные Вами настройки будут сохранены в выбранной кнопке.
3. Чтобы стол автоматически перешел в одно из сохраненных положений, нажмите соответствующую кнопку.

Блокировка от детей

1. Нажмите и удерживайте кнопку « M » в течение 5 секунд.
2. На дисплее загорится индикатор « 🔒 », означающий, что блокировка от детей активирована.
3. Для снятия блокировки нажмите и удерживайте кнопку « M » в течение 5 секунд, пока не погаснет индикатор « 🔒 » на дисплее.

Информация о гарантии

Производитель гарантирует отсутствие дефектов в материале и сборке изделия. Гарантийный период исчисляется с момента приобретения изделия и распространяется только на новые продукты. В гарантийное обслуживание входит бесплатный ремонт или замена элементов, вышедших из строя не по вине потребителя в течение гарантийного срока при условии эксплуатации изделия согласно руководству по эксплуатации. Ремонт или замена элементов производится на территории уполномоченных сервисных центров.

Срок гарантии: 24 мес.
Срок эксплуатации: 36 мес.

Актуальный список сервисных центров по адресу: https://www.dns-shop.ru/service-center/

Правила и условия монтажа, хранения, перевозки (транспортировки), реализации и утилизации

- Правила и условия монтажа устройства описаны в разделе «Инструкция по сборке» данного руководства по эксплуатации.
- Хранение устройства должно производиться в упаковке в отапливаемых помещениях у изготовителя и потребителя при температуре воздуха от +5 °С до +40 °С и относительной влажности воздуха не более 80%. В помещениях не должно быть агрессивных примесей (паров кислот, щелочей), вызывающих коррозию.
- Перевозка устройства должна осуществляться в сухой среде.
- Устройство требует бережного обращения, оберегайте его от воздействия пыли, грязи, ударов, влаги, огня и т.д.
- Реализация устройства должна производиться в соответствии с местным законодательством.
- После окончания срока службы изделия его нельзя выбрасывать вместе с обычным бытовым мусором. Вместо этого оно подлежит сдаче на утилизацию в соответствующий пункт приема электрического и электронного оборудования для последующей переработки и утилизации в соответствии с федеральным или местным законодательством. Обеспечивая правильную утилизацию данного продукта, Вы помогаете сберечь природные ресурсы и предотвращаете ущерб для окружающей среды и здоровья людей, который возможен в случае ненадлежащего обращения. Более подробную информацию о пунктах приема и утилизации данного продукта можно получить в местных муниципальных органах или на предприятии по вывозу бытового мусора.
- При обнаружении неисправности устройства следует немедленно обратиться в авторизованный сервисный центр или утилизировать устройство.

Дополнительная информация

Manufacturer: Guangdong Yinku Technology Co., Ltd.
1-6/F, Building 3, Zone 3, Wanyang Science and Technology Innovation Park, No. 1 Huangyong Industrial Avenue, Huanglong Village, Beijiao Town, Shunde District, Foshan City, Guangdong Province, China.

Изготовитель: Гуандун Иньку Тэкнолоджи Ко., Лтд.
1–6/F, зд. 3, Зона 3, Инновационный парк науки и технологий Ваньян, просп. Хуанъюн Индастриал №1, д. Хуанлун, Бэйцзяо, р-н Шуньдэ, г. Фошань, пров. Гуандун, Китай.

Сделано в Китае.

Импортер в России / уполномоченное изготовителем лицо: ООО «ДНС ЛОДЖИСТИК».
690002, Приморский край, г.о. Владивостокский, г. Владивосток, ул. Некрасовская, д. 59, каб. 2.
Адрес электронной почты: dns-logistic.llc@dlogistix.com

Товар соответствует требованиям технического регламента Таможенного союза ТР ТС 025/2011 «О безопасности мебельной продукции».

Внешний вид изделия и его характеристики могут подвергаться изменениям без предварительного уведомления в целях улучшения качества нашей продукции.

Товар изготовлен (мм.гггг): _____V.1

УЗНАЙ БОЛЬШЕ:
ARDOR-GAMING.COM
VK.COM/ARDOR_GAMING