WARP FIELD

GAMING TABLE

ARDOR GAMING

Содержание

Назначение устройства....4
Меры предосторожности....4
Технические характеристики....4
Комплектация....4
Инструкция по сборке....5
Панель управления....15
Эксплуатация устройства....15
Коды ошибок защитных режимов....16
Информация о гарантии....17
Правила и условия монтажа, хранения, перевозки (транспортировки), реализации и утилизации....17
Дополнительная информация....18

Игровой стол ARDOR GAMING Warp Field
Руководство по эксплуатации

Назначение устройства

Игровой стол предназначен для размещения на нем компьютера и обеспечения комфортных условий для пользователя.

Меры предосторожности

- При эксплуатации мебельной продукции необходимо исключить попадание воды и иных жидкостей на элементы изделий мебели, соприкасающихся с полом.
- Используйте мебель только по ее прямому функциональному назначению.
- Производите сборку изделия только в полном соответствии с прилагаемой инструкцией.
- Устройство не предназначено для использования детьми и лицами с ограниченными физическими, сенсорными или умственными способностями, кроме случаев, когда над ними осуществляется контроль другими лицами, ответственными за их безопасность.
- Прежде чем включить устройство, убедитесь в отсутствии посторонних объектов и препятствий вокруг стола.
- Не используйте изделие в случае повреждения шнура питания, вилки или других деталей.
- Данное изделие предназначено исключительно для использования в помещении (доме, офисе или схожих условиях).
- Не превышайте максимально допустимый вес.
- Перед использованием убедитесь, что все провода надежно подключены.
- Во время перемещения стола вверх или вниз может возникать легкое дрожание, это нормальное явление, которое не влияет на срок службы изделия.

Технические характеристики

- Модель: Warp Field
- Торговая марка: ARDOR GAMING
- Тип: игровой стол
- Материал: металл, МДФ
- Вес нетто: 32 кг
- Толщина столешницы: 18 мм
- Габариты столешницы: 160 × 75 см
- Параметры адаптера питания:
  - Вход: 100–240 В, 50–60 Гц, 2 А
  - Выход: 29 В ⎓ 1,8 А; 52,2 Вт
  - Пиковая выходная мощность: 27 В ⎓ 7 А
- Регулируемая высота: от 72 до 118 см
- Регулировка высоты: электропривод
- Максимальная нагрузка: 70 кг
- Область применения: бытовое

Комплектация

- Руководство по эксплуатации
- Адаптер питания
- Комплект для сборки
- Коврик для мыши
- Держатели для кабелей
- Держатель для стакана
- Крючок для наушников
- Конверт, брошюра, набор стикеров
- Магнит

Инструкция по сборке

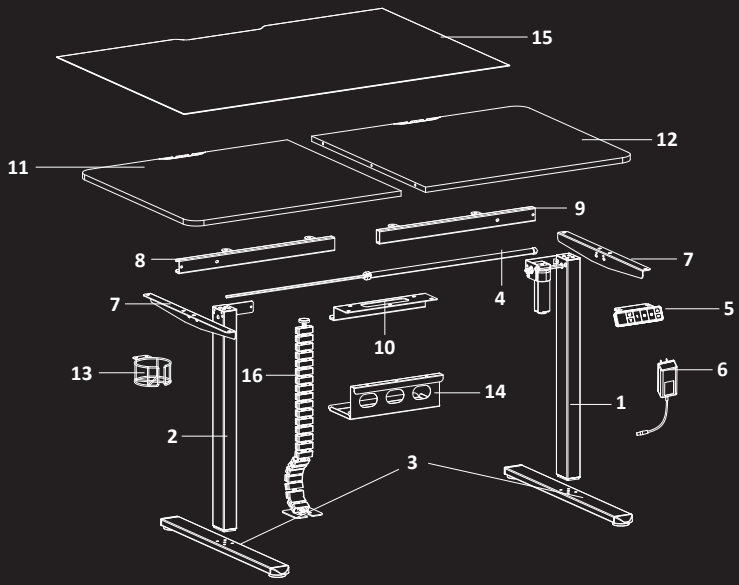

1  Правая ножка стола (×1)	**2**  Левая ножка стола (×1)	**3**  Основание ножки стола (×2)	**4**  Приводной стержень (×1)
5  Панель управления (×1)	**6**  Адаптер питания (×1)	**7**  Боковая пластина (×2)	**8**  Левая перекладина (×1)
9  Правая перекладина (×1)	**10**  Соединитель (×1)	**11**  Столешница (×1)	**12**  Столешница (×1)
13  Подстаканник (×1)	**14**  Корзина для проводов (×1)	**15**  Коврик для мыши (×1)	**16**  Магнитный кабель-канал (×1)

A



Винты
M6 × 8 мм (×12)

B



Винты
M5 × 12 мм (×26)

C



Винты
M5 × 12 мм (×2)

D



Винты
M6 × 35 мм (×8)

E



Шестигранный ключ
S = 2 мм (×1)

F



Шестигранный ключ
S = 5 мм (×1)

G



Шкант (×3)

H



Крючок для
наушников (×1)

I



Металлическая
пластина (×1)

J



Стяжка для
столешницы (×2)

K



Кабельная
клипса (×2)

L



Крестовая
отвертка (×1)

Запчасти



A
M6 × 8 мм (×2)



B
M5 × 12 мм (×2)



C
M5 × 12 мм (×1)



D
M6 × 35 мм (×1)



G
Шкант (×1)

Шаг 1

A	M6 × 8 мм (×4)
F	S = 5 мм

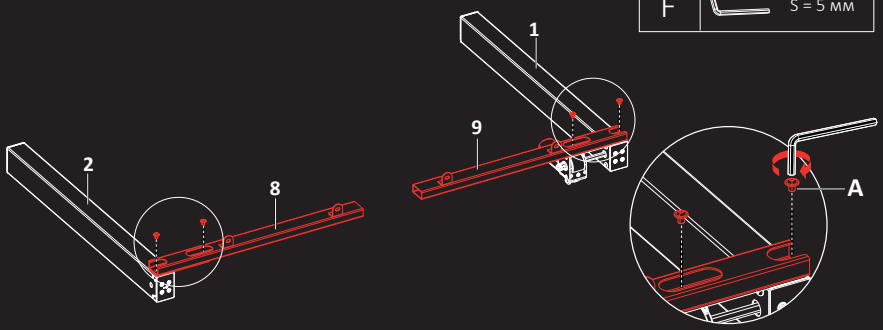

Шаг 2

A	M6 × 8 мм (×4)
F	S = 5 мм

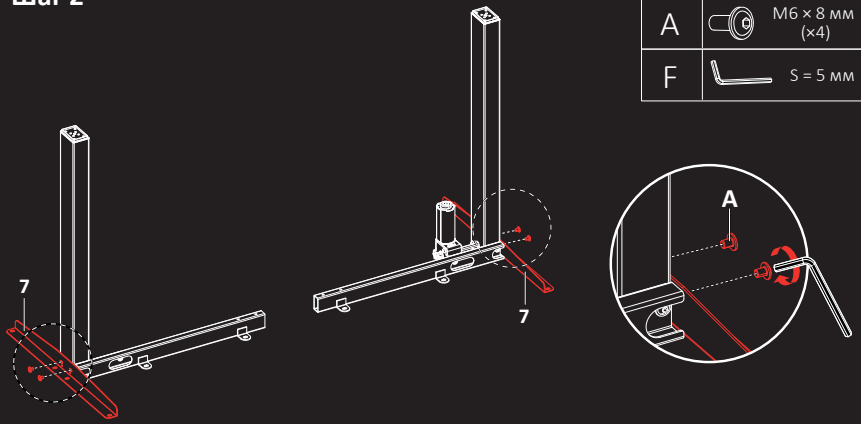

Шаг 3

A	M6 × 8 мм (×4)
F	S = 5 мм

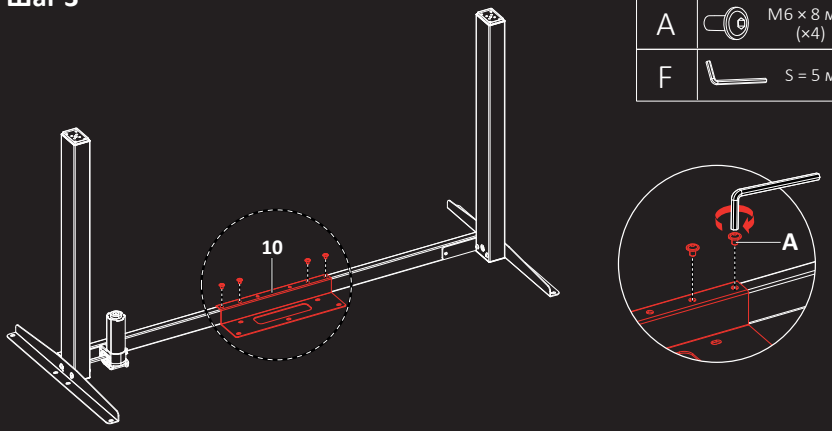

Шаг 4

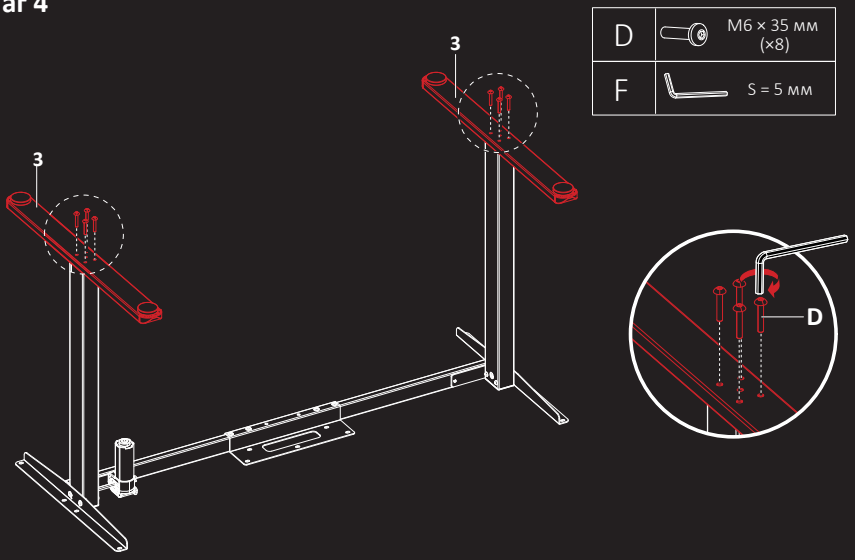

Шаг 5

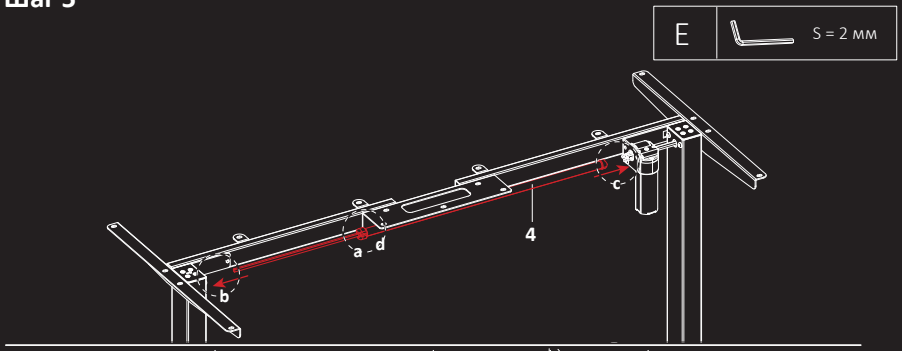

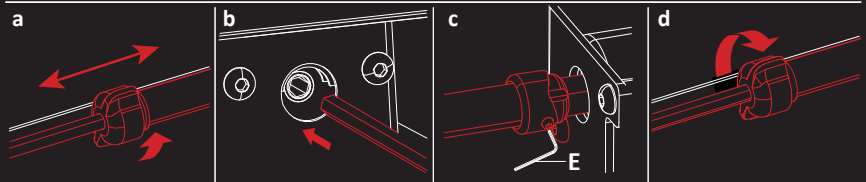

Ослабьте рукоятку

Вставьте приводной стержень в шестиугольное отверстие и поворачивайте его по часовой стрелке, пока левая ножка стола не опустится в самое нижнее положение

Вставьте другой конец приводного стержня в отверстие в правой ножке.

Закрепите стержень, затянув заранее установленные винты с помощью шестигранного ключа

Затяните рукоятку

Шаг 6

G	Шкант (×3)

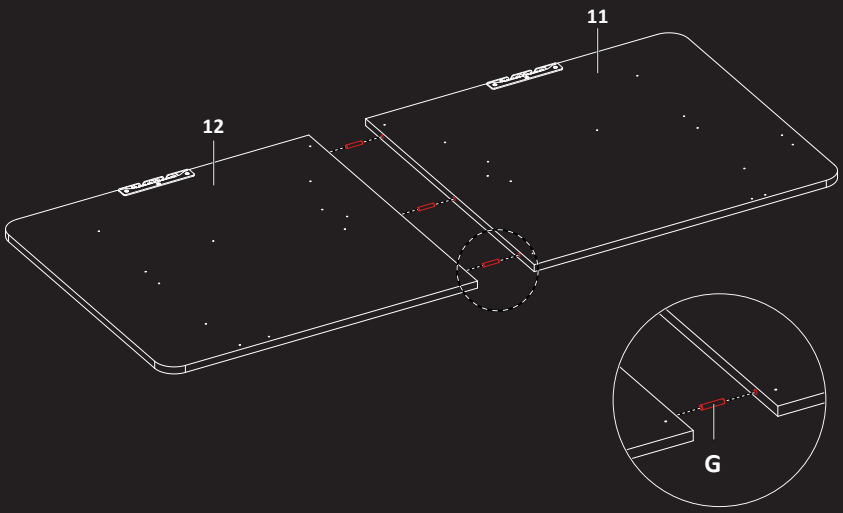

Шаг 7

B	M5 × 12 мм (×4)
J	Стяжка для столешницы (×2)
L	Крестовая отвертка

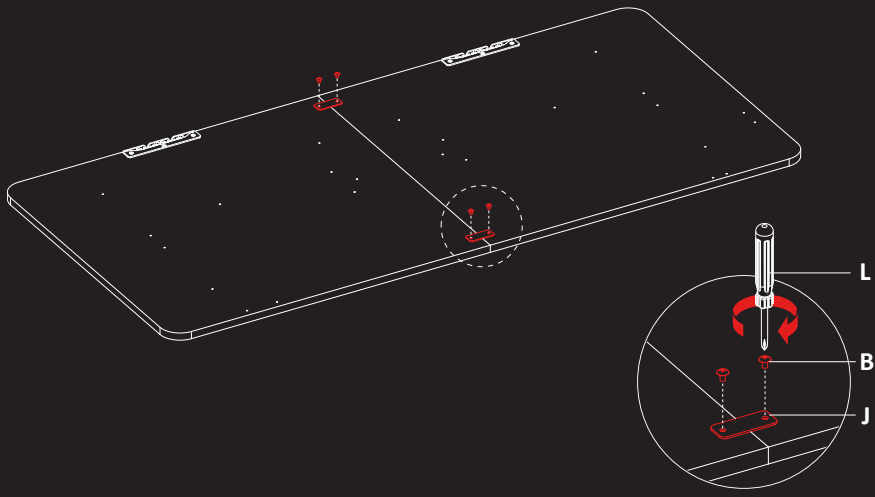

Шаг 8

B	M5 × 12 мм (×16)
L	Крестовая отвертка

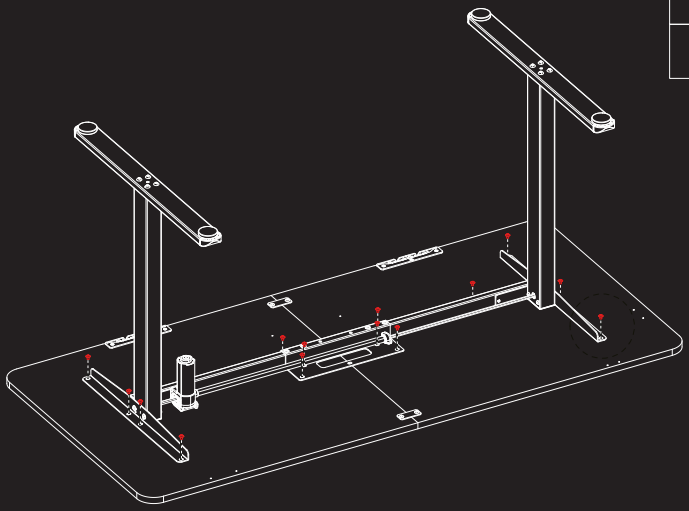

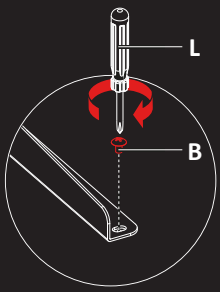

Шаг 9

B	M5 × 12 мм (×4)
H	Крючок для наушников
I	Металлическая пластина
L	Крестовая отвертка

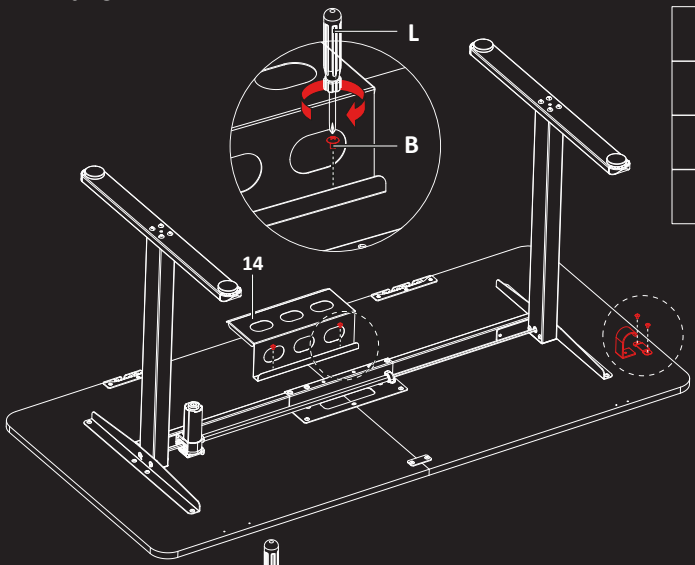

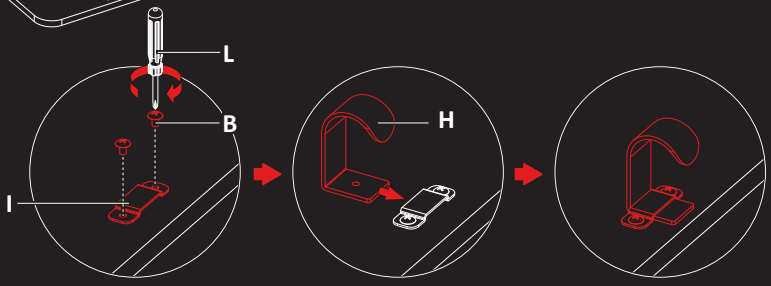

Шаг 10

B		M5 × 12 мм (×2)
C		M5 × 12 мм (×2)
L		Крестовая отвертка

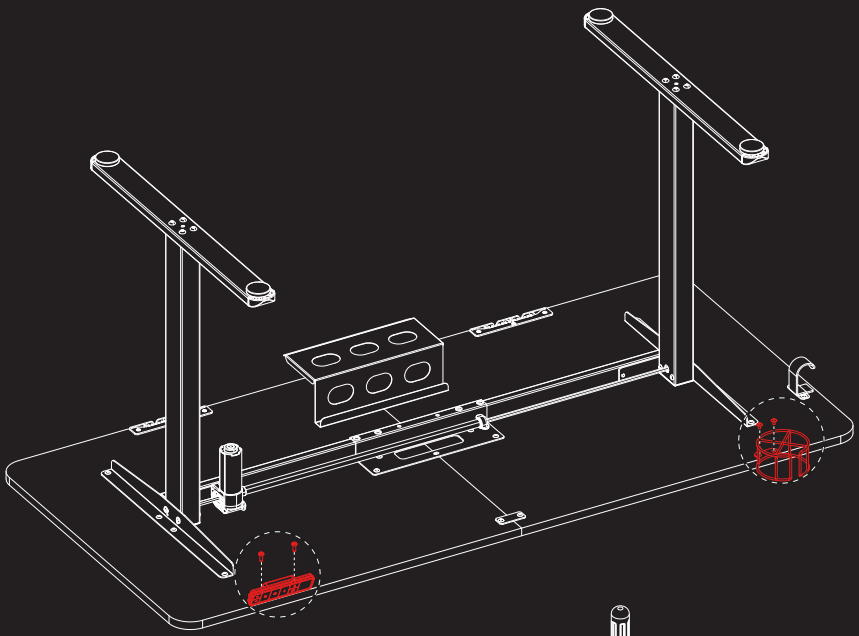

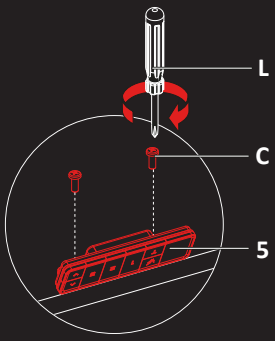

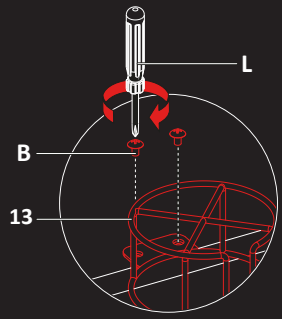

Шаг 11

K	Кабельная клипса (×2)

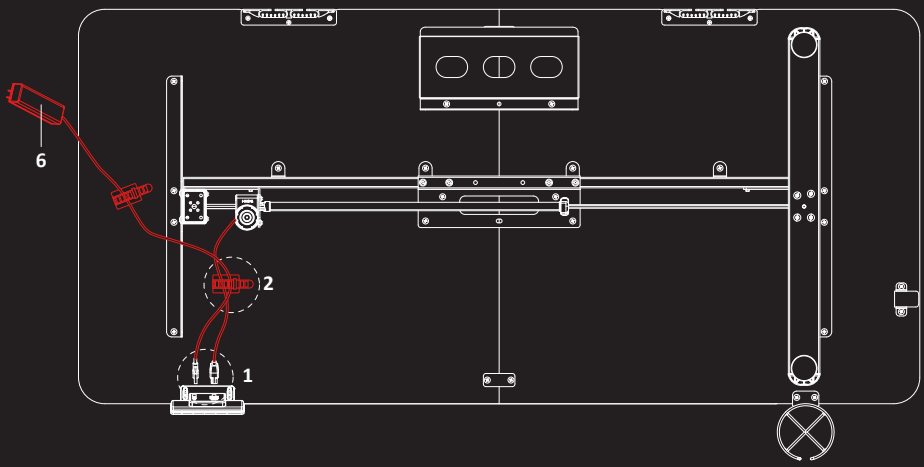

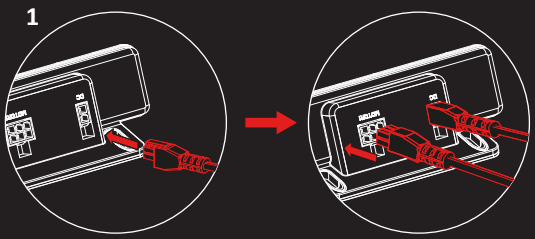

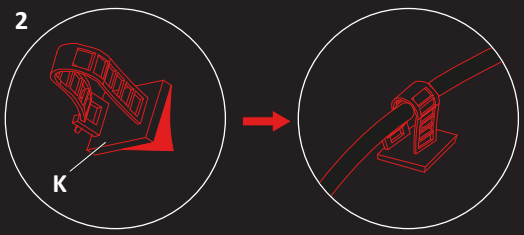

Шаг 12

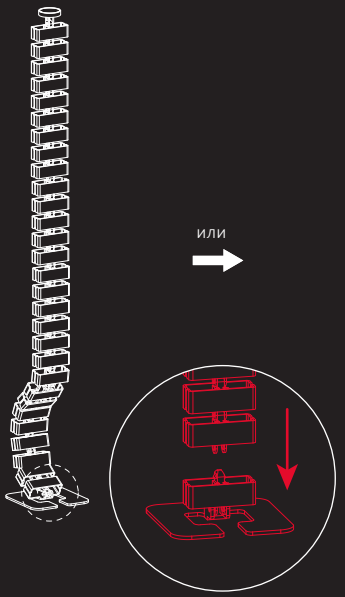

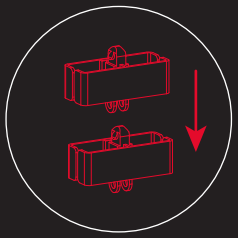

В зависимости от фактической высоты игрового стола высоту кабель-канала можно отрегулировать, увеличивая или уменьшая количество его звеньев.

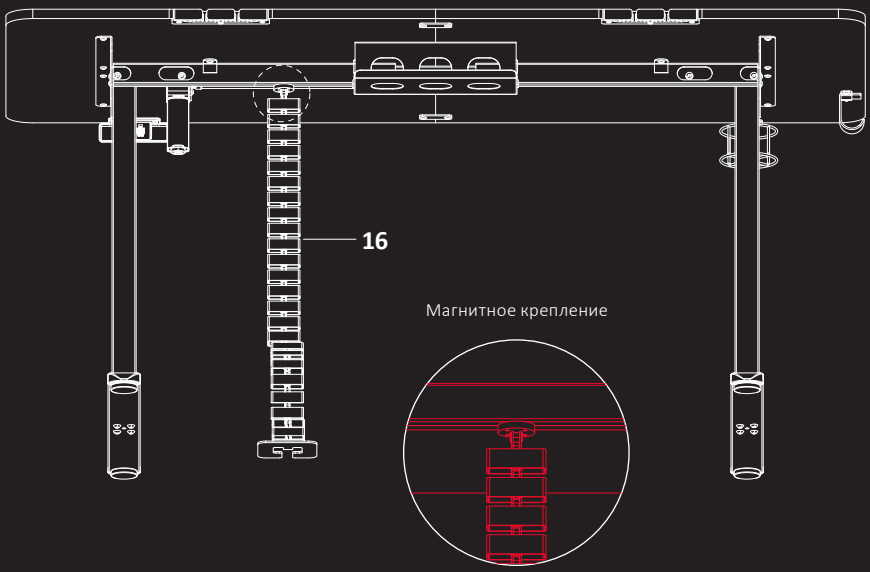

Шаг 13

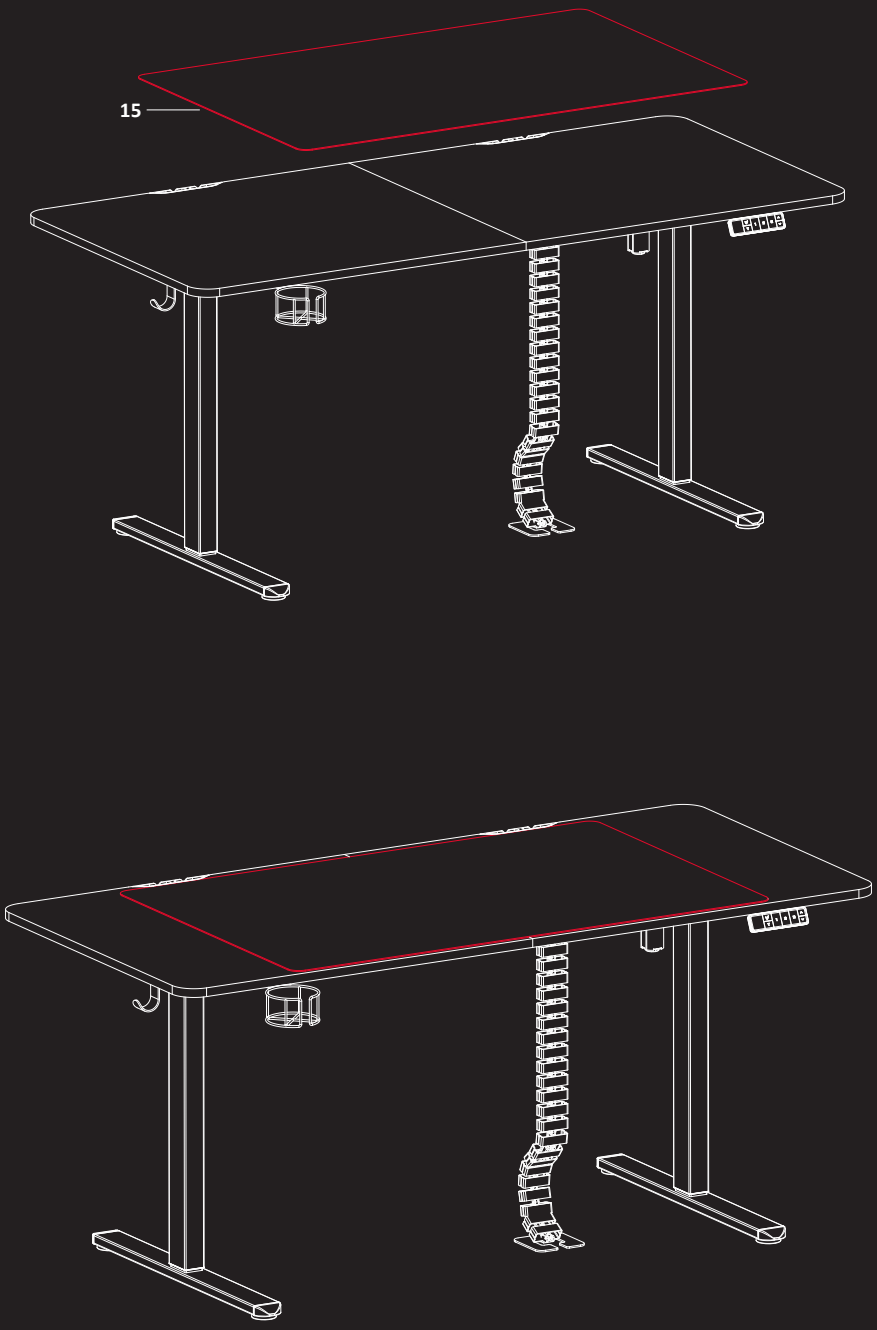

Панель управления

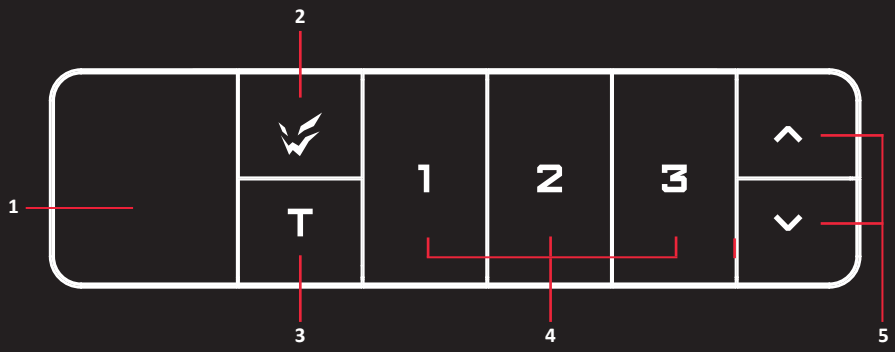

1. Дисплей
2. Кнопка функции сохранения высоты
3. Кнопка таймера
4. Кнопки памяти
5. Кнопки «Вверх/Вниз»

Эксплуатация устройства

Дисплей

- Чтобы вывести дисплей из спящего режима, нажмите на любую кнопку один раз.
- На дисплее отображается текущая высота стола.

Регулировка высоты стола

- Чтобы поднять стол, нажмите и удерживайте кнопку «Вверх». Максимальная высота стола — 118 см.
- Чтобы опустить стол, нажмите и удерживайте кнопку «Вниз». Минимальная высота стола — 72 см.

Кнопки памяти

Высоты для кнопок памяти [1], [2] и [3] установлены по умолчанию. Нажатие на одну из кнопок вернет стол на заданную высоту.

Вы можете настроить высоту для данных кнопок по своему усмотрению. Для этого:

- Установите стол на желаемую высоту.
  - Нажмите кнопку функции сохранения высоты, затем нажмите кнопку [1], [2] или [3].
  - Нажмите и удерживайте кнопку [1], [2] или [3], пока на дисплее не отобразится «H1», «H2» или «H3».

Напоминание о смене положения (таймер)

- Нажмите кнопку «Таймер» на панели управления.
- Кнопками «Вверх» и «Вниз» выберите желаемое время. Каждое нажатие на соответствующую кнопку прибавляет/отнимает 0.5 часа (диапазон настройки 0–4 часа).
- После выбора желаемого времени подождите 2 секунды. Устройство сохранит выбранное значение, на дисплее начнёт мигать точка, означающая, что отсчёт пошёл.
- По истечении указанного времени 5 раз прозвучит звуковой сигнал.

Сброс настроек

- Нажмите и удерживайте кнопку «Вниз» в течение 5 секунд, пока на экране не появится надпись «RES».
- Не отпуская кнопку, дождитесь, пока стол полностью опустится, а затем автоматически немного приподнимется.

Смена единиц измерения

1. Нажмите и держите кнопку , пока на дисплее не загорится и начнёт мигать «S--».
2. Нажмите кнопку ещё раз, на дисплее отобразится «Un».
3. Нажмите кнопку для подтверждения выбора.
4. Кнопками вверх и вниз выберите необходимое значение. Нажмите для подтверждения выбора.

Обнаружение препятствий

1. Нажмите и держите кнопку , пока на дисплее не загорится и начнёт мигать «S--».
2. Нажмите кнопку ещё раз, на дисплее отобразится «Un».
3. Кнопками вверх и вниз выберите «CF».
4. Нажмите кнопку для подтверждения выбора.
5. Кнопками вверх и вниз настраивайте чувствительность системы обнаружения препятстсвий: «OFF» (Выкл.), «Low (L)» (Низкая), «Normal (n)» (Средняя) или «Heavy (H)» (Высокая).
6. Нажмите кнопку для подтверждения выбора.

Блокировка панели управления

- Одновременно нажмите и удерживайте кнопки «Вверх» и «Вниз», чтобы активировать блокировку от случайного нажатия, на дисплее отобразится «LOC». После активации регулировка высоты будет недоступна.
- Повторите действие, чтобы отключить блокировку.

Коды ошибок защитных режимов

Код ошибки	Описание
Hot	Защита от перегрева: при непрерывной работе электропривод отключается во избежание повреждения от перегрева. Рекомендуется подождать 15–18 минут, прежде чем снова регулировать высоту
E10	Ошибка датчика: датчик безопасности электропривода не обнаружен. Выключите питание и отсоедините кабели панели управления. Затем снова подключите кабели, включите питание и выполните сброс настроек
E20	Предупреждение о перегрузке: превышена максимальная грузоподъемность. Выключите питание, снимите вещи со стола, включите питание и попробуйте снова
E02	Предупреждение о состоянии работы: при обнаружении вибрации, удара или наклона стол прекратит движение. В случае ошибочного срабатывания защиты выполните сброс настроек перед дальнейшей эксплуатацией стола
E32	Защита от перенапряжения: слишком высокое входное напряжение. Если используется правильный адаптер переменного тока, выключите питание и отсоедините кабели панели управления. Затем снова подключите кабели, включите питание и выполните сброс настроек
E31	Защита от пониженного напряжения: слишком низкое входное напряжение. Если используется правильный адаптер переменного тока, выключите питание и отсоедините кабели панели управления. Затем снова подключите кабели, включите питание и выполните сброс настроек

Информация о гарантии

Производитель гарантирует бесперебойную работу устройства в течение всего гарантийного срока, а также отсутствие дефектов в материалах и сборке. Гарантийный период исчисляется с момента приобретения изделия и распространяется только на новые продукты. В гарантийное обслуживание входит бесплатный ремонт или замена элементов, вышедших из строя не по вине потребителя в течение гарантийного срока при условии эксплуатации изделия согласно руководству пользователя. Ремонт или замена элементов производится на территории уполномоченных сервисных центров.

Внешний вид изделия и его характеристики могут подвергаться изменениям без предварительного уведомления.

Срок гарантии: 60 мес. / **Срок эксплуатации:** 60 мес.

Актуальный список сервисных центров по адресу: https://www.dns-shop.ru/technical-support/

Правила и условия монтажа, хранения, перевозки (транспортировки), реализации и утилизации

- Правила и условия монтажа изделия описаны в данном руководстве в разделе «Инструкция по сборке».
- Хранение устройства должно производиться в упаковке в отапливаемых помещениях у изготовителя и потребителя при температуре воздуха от 10 °С до 40 °С и относительной влажности воздуха не более 70%. В помещениях не должно быть агрессивных примесей (паров кислот, щелочей), вызывающих коррозию.
- Перевозка устройства должна осуществляться в сухой среде.
- Изделие требует бережного обращения, оберегайте его от воздействия пыли, грязи, ударов, влаги, огня и т.д.
- Реализация изделия должна производиться в соответствии с местным законодательством.
- При обнаружении неисправности изделия следует немедленно обратиться в авторизованный сервисный центр или утилизировать устройство.
- Утилизация данного изделия должна быть осуществлена согласно местным нормам и правилам по переработке отходов. Обеспечивая правильную утилизацию данного продукта, Вы помогаете предотвратить нанесение потенциального вреда окружающей среде и здоровью человека в результате неконтролируемого выброса отходов и рационально использовать материальные ресурсы. Более подробную информацию о пунктах приема и утилизации данного продукта можно получить в местных муниципальных органах или на предприятии по вывозу бытового мусора.

Дополнительная информация

Изготовитель: Цидун ВИЖН МАУНТС Мэньюфэкчурин Ко., Лтд.
№669, шоссе Хуаши, Хуэйлун, г. Цидун, пров. Цзянсу, Китай.

Manufacturer: Qidong VISION MOUNTS Manufacturing Co.,Ltd.
No. 669, Huashi Road, Huilong Town, Qidong City, Jiangsu Province, China.

Сделано в Китае.

Импортер в России / уполномоченное изготовителем лицо: ООО «ДНС ЛОДЖИСТИК».

690002, Приморский край, г.о. Владивостокский, г. Владивосток, ул. Некрасовская, д. 59, каб. 2.

Адрес электронной почты: dns-logistic.llc@dlogistix.com

Товар соответствует требованиям технического регламента Таможенного союза ТР ТС 025/2012 «О безопасности мебельной продукции».

Номер декларации соответствия: ЕАЭС N RU Д-CN.PA02.B.87206/26

Срок действия: 26.03.2026–25.07.2029

Спецификации, информация о продукте и его внешний вид могут быть изменены без предварительного уведомления пользователя в целях улучшения качества нашей продукции.

Дата производства указана на упаковке.

v.6

УЗНАЙ БОЛЬШЕ:
ARDOR-GAMING.COM
VK.COM/ARDOR_GAMING