РУКОВОДСТВО ПОЛЬЗОВАТЕЛЯ ASKO DBI8447AD.W



Содержание

Содержание

Инструкции по технике

безопасности для вашей

посудомоечной машины

Установка замка от детей

Защита от перелива Упаковка

Утилизация

Символы на приборе

Перед первой мойкой

Жесткость воды
Основные настройки
Долив ополаскивателя Долив
соли Более экологичное
мытье посуды Экономия
энергии и воды Загрузка
посудомоечной машины
Хрупкая посуда Загрузка
влияет на результаты Корзины
посудомоечной машины
Верхний лоток для столовых
приборов, Верхняя корзина,
Нижняя корзина, Корзина
для столовых приборов,
Использование посудомоечной
машины Добавьте
моющее средство, Режим
включения / ожидания,
Выберите программу,
Выберите режим программы,
Выберите опцию, Запуск /
остановка, Если вы хотите
загрузить больше посуды,
Отключение питания, После
завершения программы,
Наилучшие результаты сушки,
Разгрузка посудомоечной
машины, Схема программы,
Настройки, Уход и чистка

Доливайте ополаскиватель
Доливайте соль Очистите
фильтры Очистите распылители
Очистите посудомоечную
машину снаружи Запустите
самоочистку Устраните засоры
Зимнее хранение / транспортировка
Устранение неполадок Установка
Инструкции по технике безопасности
Установка посудомоечной
машины Прикрепите защитную
пленку Отрегулируйте высоту
и задвиньте посудомоечную машину
на место Дренажный патрубок
Подключение к водопроводу
Электрическое подключение
Установка посудомоечной
машины на место Ножной удар
посудомоечной машины Сервисное
обслуживание Информация
о вашем продукте Обратитесь
в ближайший сервисный
центр Запасные части Количество
циклов Технические данные
и маркировка энергопотребления
Технические данные Информация

Другие руководства Проекты библиотеки

ASKO
Inspired by Scandinavia

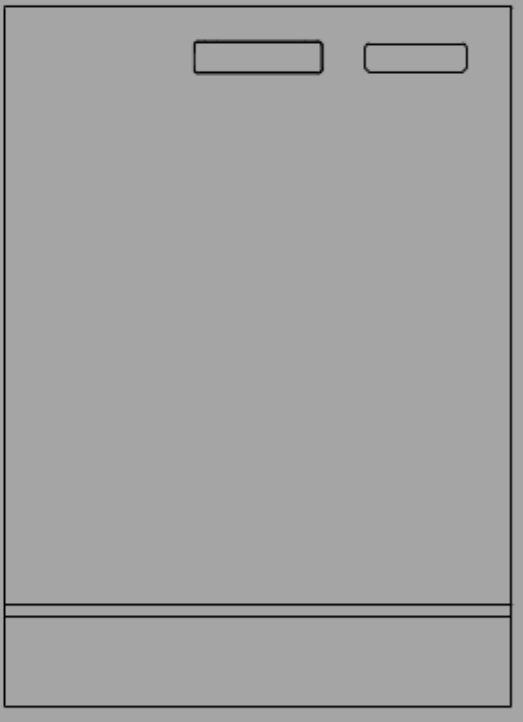

РУКОВОДСТВО ПОЛЬЗОВАТЕЛЯ Посудомоечная машина RU

DBI8447AD.W
DBI8447AD.S
DBI8447AD.BS

Содержание

Ваша посудомоечная машина 3
Инструкции по технике безопасности 4
Блокировка от детей 5
Установка 5
Защита от перелива 5
Упаковка 5
Утилизация 5
Обозначения на приборе 5
Перед первой стиркой 6
Жесткость воды 6
Основные настройки 7
Долейте ополаскиватель 8
Долейте соль 8
Более экологичное средство для мытья посуды 9
Экономия энергии и воды 9
Загрузка посудомоечной машины 10
Хрупкая посуда 10
Загрузка влияет на результат 10
Корзины посудомоечной машины 10
Верхний лоток для столовых приборов.....
11 Верхняя корзина 11
Нижняя корзина 13
Корзина для столовых приборов .....
14 **Использование посудомоечной машины .....**
16 Добавьте моющее средство .....
16 Режим включения / ожидания .....
17 Выберите программу 17
Выберите режим программы 18
Выберите опцию 18
Запуск / остановка .....
19 Если вы хотите загрузить больше посуды 20
Отключение питания 20
После завершения программы 20
Наилучшие результаты сушки 20
Разгрузка посудомоечной машины 20
Схема программы 21
Настройки .....
22 Уход и очистка 25
Долейте ополаскиватель .....
25 Долейте соль 25
Очистите фильтры 25
Очистите распылители 27
Очистите посудомоечную машину снаружи 28
Запустите самоочистку 28
Удалите засоры 28
Хранение/транспортировка зимой 29
Устранение неполадок .....
30 Установка 37
Инструкции по технике безопасности .....
37 Установка посудомоечной машины .....
38 Прикрепите защитную пленку 38
Отрегулируйте высоту и задвиньте посудомоечную машину на место 38
Дренажный патрубок 39
Подключение к водопроводу 40
Электрическое подключение 41
Установка посудомоечной машины на место ..... 41 Удар носком посудомоечной машины 42
Сервис 43
Информация о вашем продукте 43
Обратитесь в ближайший сервисный центр 43
Запасные части 43
Количество циклов 43
Технические данные и энергетическая маркировка 44
Технические характеристики .....
44 Информация для потребителей 44
Информация для испытательного института .....
44 Декларация соответствия..... 44

Добро пожаловать в нашу растущую семью ASKO!

Мы гордимся нашей техникой. Мы надеемся, что этот прибор будет ценным и надежным помощником на долгие годы вперед. Пожалуйста, прочтите инструкцию по эксплуатации перед использованием. Они содержат общие советы, информацию о настройках и регулировках, которые вы можете произвести, а также наилучший способ ухода за вашим прибором.



Символы на дисплее:

- Авто дверь открытой
- долить ополаскиватель
- пополнять соль

Текст на дисплее:

Очистите фильтры

Запустите самоочистку

См. главу уход и очистка.

Установите посудомоечную машину в соответствующем разделе *Установка*. Затем нажмите

"**Добро пожаловать в АСКО. Первая настройка.**"отображается на дисплее при первом включении посудомоечной машины . Важно выбрать правильные настройки, чтобы обеспечить хорошие результаты мытья посуды. См. стр. 6.

• Прочтите руководство пользователя и храните его в надежном
месте! • Количество стандартных место установки: 14 •
никогда не используйте посудомоечную машину для любой иной цели, не
указанный в настоящем руководстве по эксплуатации.

• Не загружайте в посудомоечную машину, дверь или корзины посудомоечной машины с
ничего другого, кроме кухни.

• Никогда не оставляйте дверцу посудомоечной машины открытой, так как кто-нибудь может споткнуться
IT. Выдвигайте корзины, чтобы избежать риска
опрокидывания посудомоечной машины . • Используйте только моющее
средство для посудомоечной машины! • Этим тренажером
могут пользоваться дети в возрасте от 8 лет и старше, а также
люди с ограниченными физическими возможностями,
умственными способностями, потерей памяти или с недостатком опыта и знаний.
Эти лица должны находиться под наблюдением при использовании
машины или иметь инструкции о том, как пользоваться
машиной, и понимать риски, которые могут возникнуть.
Дети не должны проводить чистку машины без присмотра.
• Поврежденный шнур питания должен быть заменен только
обратитесь в сервисный центр производителя или к
специалисту аналогичной квалификации. • Используйте
посудомоечную машину только в бытовых условиях для
мытья бытовой посуды. Любое другое использование запрещено.

• Никогда не ставьте посуду с остатками растворителя в посудомоечную машину из-за
опасности взрыва. Также нельзя мыть в посудомоечной машине
посуду, содержащую золу, воск или смазочные материалы. • Дети должны
быть под наблюдением. Не позволяйте детям использовать или играть
с посудомоечной машиной. Будьте особенно бдительны, когда дверца
открыта. Какое моющее средство может остаться внутри! После добавления
моющего средства всегда немедленно включайте посудомоечную машину.

⚠ ВНИМАНИЕ!

Ножи и другие заостренные предметы должны располагаться остриями
вниз в корзине для столовых приборов или горизонтально в других корзинах.

⚠ ВНИМАНИЕ!

Дети должны находиться под присмотром - средство для мытья посуды вызывает коррозию!

Блокировка от детей

Вы можете активировать автоматическую блокировку от детей, чтобы дети не могли запускать посудомоечную машину. Смотрите главу *Настройки*. Вы также можете временно активировать и деактивировать функцию блокировки от детей. Нажмите и удерживайте в течение трех секунд.

Установка

Смотрите главу *Установка*.

Защита от перелива

Защита от перелива начинает откачивать воду и отключает подачу воды, если уровень воды в посудомоечной машине превышает нормальный уровень. При срабатывании предохранителя от перелива на дисплее появляется надпись F54 (перелив воды) . Перекройте водопроводный кран и обратитесь в ближайший сервисный центр. (Во избежание утечки воды за пределы посудомоечной машины не вынимайте вилку из розетки, пока не будет перекрыт водопроводный кран на линии подачи воды!)

Упаковка

Внешняя упаковка защищает продукт во время транспортировки. Упаковочный материал пригоден для вторичной переработки. Разделяйте различные упаковочные материалы, чтобы сократить использование сырья и количество отходов. Ваш дилер может сдать упаковку на переработку или направить вас в ближайший центр переработки. Упаковка состоит из: • Гофрированного картона, изготовленного на 100% из переработанного материала. • Пенополистирол (EPS) без добавления хлора или фтора. • Опоры из необработанной древесины. • Защитный пластик из полиэтилена (PE).

Утилизация

Посудомоечная машина изготовлена и маркирована для вторичной переработки. По истечении срока службы посудомоечной машины и ее следует утилизировать, ее следует немедленно привести в негодность. Отсоедините кабель питания и обрежьте его как можно короче. Обратитесь в местные органы власти за информацией о том, где и как следует утилизировать вашу посудомоечную машину .

Символы на приборе

Прочитайте руководство пользователя.

Утилизируйте как электрические отходы.

CE Одобрено в соответствии с соответствующими директивами ЕС.

UK CA Одобрено в соответствии с соответствующими требованиями законодательства Великобритании.

Жесткость воды

Для достижения хороших результатов мытья посуды посудомоечной машине необходима мягкая вода (вода с низким содержанием минеральных веществ). Жесткая вода оставляет белый налет на посуде и посудомоечной машине. **Проверка жесткости воды**

Жесткость воды указывается с использованием немецких степеней жесткости воды (°dH), французских степеней жесткости воды (°fH), английских степеней жесткости воды (° eH) или миллимолей на литр (ммоль/л).

Вода, жесткость которой превышает 5 °dH (9 °fH / 6 ° eH / 0,9 ммоль/л), должна быть смягчена.

Это делается автоматически с помощью встроенного умягчителя воды. Для правильной работы умягчителя воды его настройки должны соответствовать жесткости подаваемой воды. После того как вы отрегулируете настройки умягчителя воды, добавьте моющее средство и ополаскиватель в дозах, подходящих для мягкой воды.

Обратитесь на местный водопроводный завод, чтобы проверить жесткость воды в вашем регионе.

Запишите жесткость воды:_____			
° dH °fH °eH, ммоль /л Рекомендуемое значение			
0-5 0-9 0-6 0.0-0.9 0			
6-8 10-14 7-10 1.0-1.4 1			
9-11 15-20 11-14 1.5-2.0 2			
12-14 21-25 15-18 2.1-2.5 3			
15-19 26-34 19-24 2.6-3.4 4			
20-24 35-43 25-30 3.5-4.3 5			
25-29 44-52 31-36 4.4-5.2 6			
30-39 53-70 37-49 5.3-7.0 7			
40-49 71-88 50-61 7.1-8.8 8			
50 89 62 8.9 9			
Если жесткость воды превышает 50 °dH (89 °fH / 62 ° eH / 8,9 ммоль/л), мы рекомендуем подключить			
внешний умягчитель воды.			

Повышенный расход при регенерации

Встроенный в посудомоечную машину умягчитель воды регулярно регенерируется для поддержания его функции. Регенерация расширяет программу мытья посуды и увеличивает потребление энергии и воды. Частота регенерации умягчителя воды в посудомоечной машине зависит от выбранной настройки. Пример: Если программа Eco запускается при жесткости воды 14°dH (25°fH/ 18°eH / 2,5 ммоль/л), то умягчитель воды регенерируется через регулярные промежутки времени (после 7 циклов мытья посуды), потребление энергии увеличивается на 0,015 кВт*ч, а потребление воды увеличивается на 2,3 литра, при этом время работы программы увеличивается на 3 минуты. Регенерация происходит во время основной стирки по программе.

Перед первым мытьем

ВНИМАНИЕ!

Жесткая вода оставляет белый налет на посуде и внутри посудомоечной машины. Поэтому важно правильно выбрать настройку для умягчителя воды! Смотрите раздел Жесткость воды. Никогда не запускайте посудомоечную машину с пустым отсеком для соли, если жесткость воды в системе водоснабжения превышает 5 ° dH (9 ° fH / 6 ° eH / 0,9 ммоль /л).

Основные настройки.

Пресса .

"**Добро пожаловать в ASKO. Настройка при первом использовании.** На дисплее отображается надпись "". Важно выбрать правильные настройки, чтобы обеспечить хорошие результаты мытья посуды.

Выберите настройку с помощью PROG. Подтвердите выбранную настройку с помощью.

Настройки		
1.	**Язык**	Выберите язык, который будет отображаться на дисплее.
2.	**Установите уровень ополаскивателя** Сушка происходит быстрее, и достигается лучший результат, если вы используете ополаскиватель. Вы также добьетесь лучшего результата при мытье посуды благодаря чистой и безупречно чистой посуде. Дозатор ополаскивателя можно отрегулировать в диапазоне от 0 (выкл.) до 5 (высокая дозировка). *0/1/2/3/4/5* *Предварительно выбирается на заводе-изготовителе: 4*	
3.	**Установите жесткость воды** *0/1/2/3/4/5/6/7/8/9* *Предварительно выбранные на заводе: 4*	Регулировка умягчителя воды. Выберите настройку в зависимости от жесткости подаваемой воды. Важно, чтобы эта настройка была правильной! Для подачи воды с жесткостью выше 5 ° dH (9 °fH / 6 ° eH / 0,9 ммоль /л) добавьте соль. *Для подачи воды с жесткостью ниже 6°dH (10°fH / 7°eH / 1,0 ммоль/л) выберите 0. Умягчитель воды отключен, и соль добавлять не нужно.*
4.	**ЯЗЫЧОК** Включение /выключение (Универсальное моющее средство) *Предварительно выбрано на заводе: Выкл.*	Активируйте этот параметр при использовании универсального моющего средства, содержащего ополаскиватель. Этот параметр снижает дозировку ополаскивателя и влияет на то, как часто используется встроенный смягчитель в посудомоечной машине.

Чтобы изменить выбранную настройку, см. главу Настройки.

Долейте ополаскиватель

Заполните отделение для ополаскивателя ополаскивающим средством, если вы выбрали ополаскиватель 1-5.



1. Откройте крышку отделения для ополаскивателя.
2. Аккуратно долейте ополаскиватель до указанного уровня **МАКСИМУМ**.
3. Вытрите все брызги ополаскивателя вокруг отделения.
4. Плотно закройте крышку.

Долейте соли

Для подачи воды с жесткостью выше 5 ° dH (9 ° fH / 6 ° eH / 0,9 ммоль/л)

засыпьте соль. Добавьте соль в отсек для соли, если вы выбрали жесткость воды 1-9.



1. Снимите крышку отсека для соли, повернув ее против часовой стрелки.
2. Вставьте воронку, входящую в комплект посудомоечной машины, в отверстие для долива соли в отсек для соли. Перед

при первой стирке налейте примерно 1 л воды. (Вода понадобится только в первый раз.) 3. Добавьте столько соли, чтобы заполнить отделение для соли (не более 750 грамм). Используйте специальную соль для посудомоечной машины. 4. Сотрите излишки соли и поверните крышку по часовой стрелке до закрытого положения.

ВНИМАНИЕ!

Во избежание появления пятен ржавчины программу мытья посуды необходимо запускать сразу после добавления соли. Никогда не заливайте моющее средство для посудомоечной машины в отделение для соли. Это разрушает смягчитель воды!

Экономия энергии и воды

При использовании посудомоечной машины в жилых помещениях обычно расходуется меньше энергии и воды по сравнению с мытьем посуды вручную.

Не ополаскивайте посуду под проточной водой

Не ополаскивайте посуду под проточной водой, так как это приведет к увеличению расхода энергии и воды . Просто соскребите крупные частицы пищи перед загрузкой в посудомоечную машину.

Выберите экологически чистое моющее средство

Прочитайте экологическую декларацию на упаковке! Слишком большое количество моющего средства, ополаскивателя и соли может привести к снижению эффективности мытья посуды, а также повлечь за собой большее воздействие на окружающую среду.

Используйте полностью загруженную посудомоечную машину

Экономьте электроэнергию и воду, дождавшись заполнения посудомоечной машины перед запуском программы (см. Номер стандартных настроек места). Используйте программу полоскания и выдержки, чтобы ополоснуть посуду, если появятся какие-либо неприятные запахи. Вы также можете использовать программу защиты от неприятного запаха, чтобы предотвратить неприятные запахи от грязной посуды, оставшейся в посудомоечной машине.

Запускайте программы при более низкой температуре

Если посуда загрязнена незначительно, вы можете выбрать программу с низкой температурой.

Выберите программу для мытья посуды - Eco

Эта программа подходит для мытья нормально загрязненной посуды и является наиболее эффективной программой с точки зрения совместного потребления энергии и воды. Эта программа используется для оценки соответствия законодательству ЕС в области экодизайна. Программа для мытья посуды разработана для эффективного мытья с использованием как можно меньшего количества энергии и воды . Программа моет при низкой температуре в течение длительного времени. **Выберите опцию - Автоматическое открытие дверцы**

Лучшие результаты сушки достигаются, если вы используете опцию автоматического открывания дверцы, которая автоматически открывает дверцу посудомоечной машины. Дождитесь, пока посудомоечная машина покажет, что программа завершена и посуда остынет, прежде чем разгружать посудомоечную машину.

Подключите к холодной воде

Подключите посудомоечную машину к системе подачи холодной воды, если здание отапливается с помощью масла, электричества или газа. **Подключите к системе подачи горячей воды**

Подключите посудомоечную машину к системе подачи горячей воды (макс. 70 ° C), если здание отапливается с помощью энергоэффективных средств, таких как централизованное теплоснабжение, солнечная энергия или геотермальная энергия. Выбор режима подключения горячей воды снижает энергопотребление посудомоечной машины.

ВНИМАНИЕ!

Не превышайте допустимую температуру подачи воды. Определенные материалы, используемые в некоторых видах посуды, не выдерживают высокого нагрева. См. *Хрупкая посуда* в главе *Загрузка посудомоечной машины.*

Хрупкая посуда

Некоторые кухонные принадлежности нельзя мыть в посудомоечной машине. На это может быть несколько причин. Некоторые материалы не выдерживают высокую температуру, другие могут быть повреждены средством для мытья в посудомоечной машине. Будьте осторожны, например, с изделиями ручной работы, хрупкими украшениями, хрусталем / стеклянной посудой, серебром, медью, оловом, алюминием, деревом и пластиком. Обратите внимание на маркировку "Можно мыть в посудомоечной машине". **Хрупкое украшение** Фарфор с декором поверх глазури (изделия кажутся шероховатыми) не следует мыть в посудомоечной машине.

Хрусталь

Сушка происходит быстрее, и результат достигается лучше, если вы используете ополаскиватель. Вы также добьетесь лучшего результата при мытье посуды с чистой и безупречно чистой посудой.

Расписанную вручную стеклянную посуду, а также антикварные и очень хрупкие предметы не следует мыть в посудомоечной машине.

Серебро

Предметы из серебра и нержавеющей стали не должны соприкасаться, так как серебро может обесцветиться. Во избежание появления следов и потускнения разделяйте посуду, изготовленную из разных металлов, таких как серебро, нержавеющая сталь и алюминий.

Алюминий

Алюминий может потерять свой блеск при мытье в посудомоечной машине. Однако алюминиевые сковороды хорошего качества можно мыть в посудомоечной машине, даже если при этом частично потеряется блеск. **Столовые приборы с приклеенными ручками**

Некоторые виды клея нельзя мыть в посудомоечной машине. В таких случаях ручки могут ослабнуть.

Загрузка влияет на результат.

Загружайте посуду осторожно, чтобы обеспечить наилучшие результаты мытья и сушки при минимально возможном потреблении энергии и воды. Обеспечьте посудомоечной машине наилучшую возможность доступа ко всем поверхностям и их очистки, а также как можно тщательнее высушите посуду. • Все грязные поверхности должны быть обращены внутрь и вниз! • Посуду нельзя ставить друг на друга. • Наклоняйте посуду с углублениями, например чашки, так, чтобы стекала вода для ополаскивания. Это также важно для пластиковых изделий. • Убедитесь, что мелкие предметы не могут выпасть из корзины для посудомоечной машины; положите их в верхний лоток для столовых приборов .

ВНИМАНИЕ!

Убедитесь, что распылители могут свободно вращаться.

Корзины для посудомоечной машины

Посудомоечная машина оснащена верхним подносом для столовых приборов, верхней корзиной и нижней корзиной для столовых приборов корзина.

Внешний вид корзин может отличаться в зависимости от настройки посудомоечной машины.

Верхний лоток для столовых приборов

В верхнем лотке для столовых приборов есть место для столовых приборов, половников, венчиков, сервировочных приборов и подобных предметов. Не кладите на верхний лоток для столовых приборов высокие предметы. Они могут заблокировать верхний распылитель.

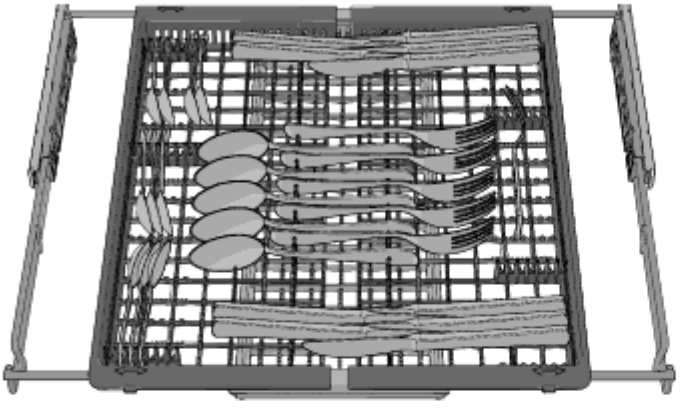

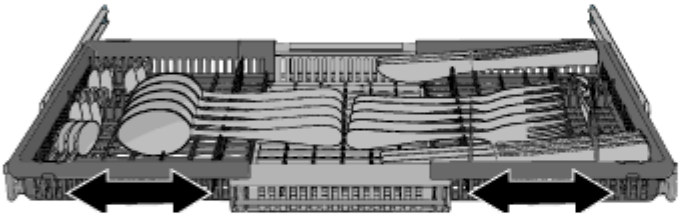

Верхний лоток для столовых приборов состоит из трех частей, которые можно сдвинуть вбок, чтобы лучше разместить посуду.

Верхняя корзина

Поместите стаканы, чашки, миски, боковые тарелки и блюдца в верхнюю корзину.
Все грязные поверхности должны быть обращены внутрь и вниз! Бокалы для вина ставятся на полку для фужеров, а ножи помещаются в подставку для ножей справа.

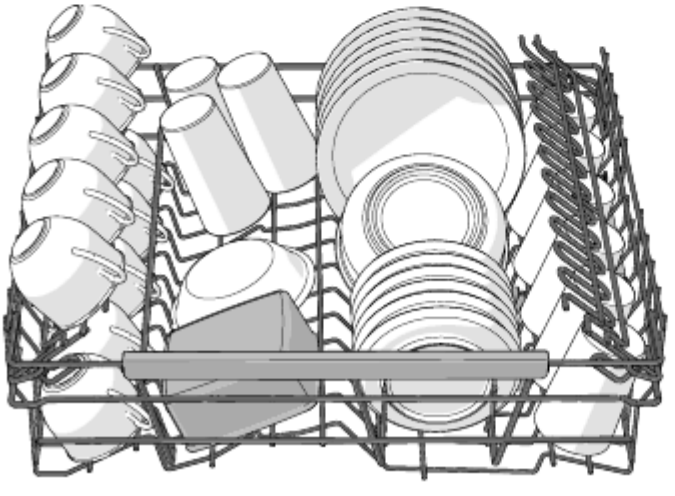

Загрузка посудомоечной машины

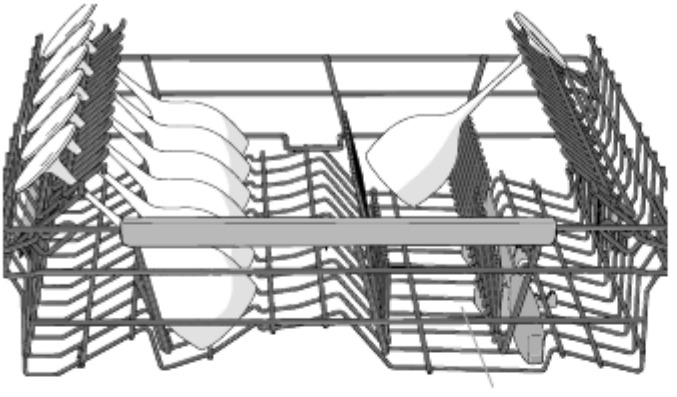

Подставка для ножей

Подъем и опускание верхней корзины

1. Выдвиньте верхнюю корзину. 2. Обеими руками поднимите боковые ручки. 3. В верхнем положении обеими руками поднимите боковые ручки и осторожно опустите корзину.

Обратите внимание, что обе стороны корзины всегда должны быть установлены на одинаковой высоте.



Нижняя корзина

Поместите тарелки, гарниры, сервировочные блюда, кастрюли и столовые приборы (в корзине для столовых приборов) в нижнюю корзину.

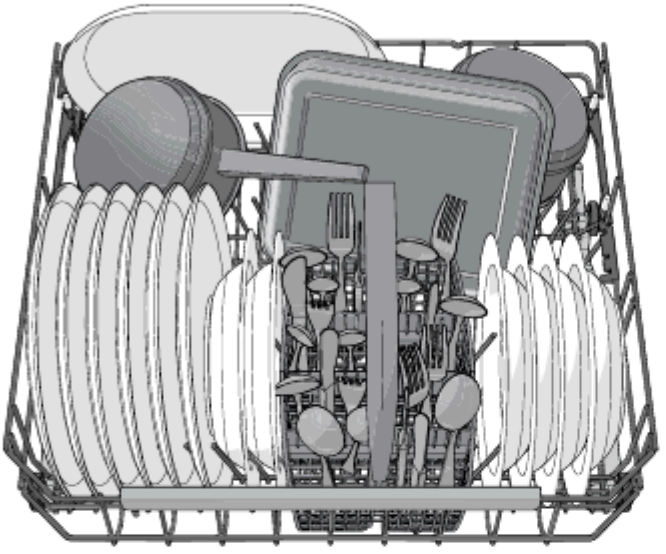

Регулируемые подставки для тарелок

Регулируемые подставки для тарелок можно отрегулировать в зависимости от формы посуды. Освободите подставки для тарелок, вдавив их внутрь, прежде чем устанавливать на место. Подставки для тарелок также можно сложить, чтобы облегчить загрузку кастрюль и мисок.

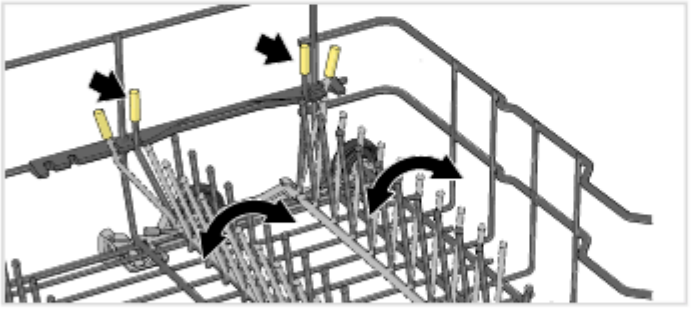

Регулируемые зоны включения

Две регулируемые зоны включения посудомоечной машины можно открывать в двух разных положениях или выключать .

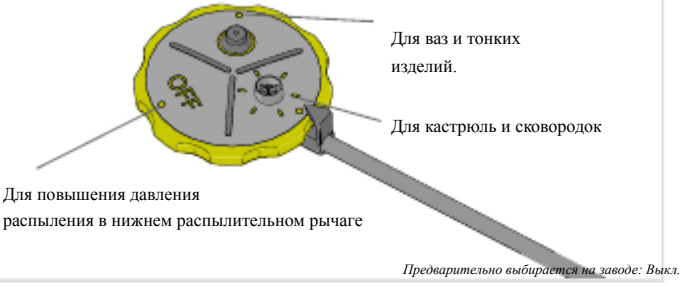

Предварительно выбирается на заводе: Выкл.

Оставьте зоны питания открытыми, если вы хотите увеличить поток воды, например, там, где вы разместили кастрюли и сковородки, вазы и тонкие предметы. Выключите электрические зоны посудомоечной машины, если хотите увеличить давление распыления в нижнем распылительном рычаге.

АКСЕССУАРЫ

Купите вазу и держатель для бутылок. Этот аксессуар можно приобрести там, где вы приобрели посудомоечную машину.

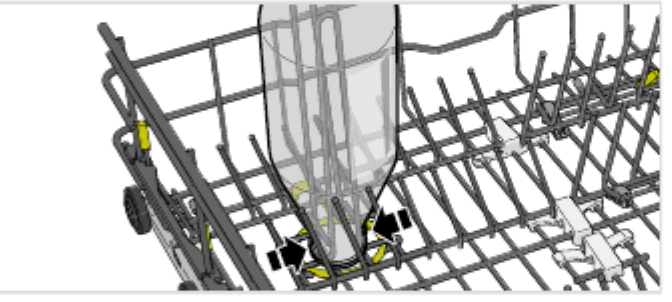

Мытье больших тарелок

Вы можете отрегулировать нижнюю корзину для тарелок диаметром 25-27 см, переместив регулируемые подставки для тарелок и их крепления, чтобы увеличить расстояние между рядами зубьев.

Корзина для столовых приборов.

Размещайте столовые приборы ручками вниз, за исключением ножей, и расставляйте их как можно шире . Следите за тем, чтобы ложки не вставлялись друг в друга. Поместите корзину для столовых приборов в нижнюю корзину.

⚠ ВНИМАНИЕ!

Ножи и другие острые предметы должны располагаться горизонтально в специальных корзинах для столовых приборов в посудомоечной машине .

Откидное отделение для мелких предметов

Корзина для столовых приборов имеет откидное отделение посередине для мелких предметов или небольших стержней (таких как насадки для взбивания с электроприводом).

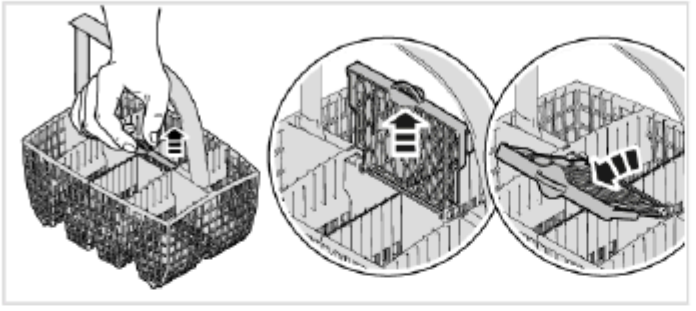

АКСЕССУАРЫ

Купите мини-корзину для столовых приборов. Дополнительная корзина для столовых приборов является гибкой и может быть демонтирована и прикреплена к нижней корзине или большой корзине для столовых приборов, чтобы получилась очень большая корзина для столовых приборов. Этот аксессуар можно приобрести там, где вы приобрели посудомоечную машину.

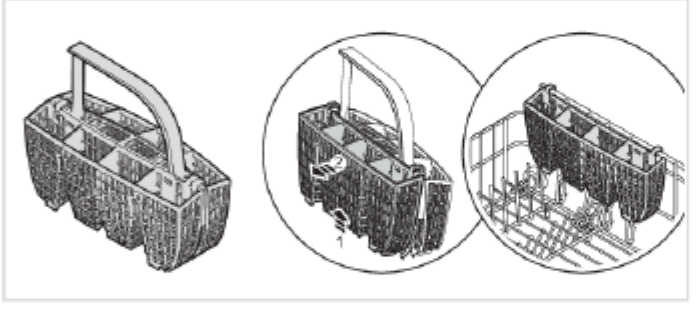

Добавьте моющее средство

Следуйте инструкциям на упаковке моющего средства. Эта посудомоечная машина оснащена смягчителем воды, поэтому используйте моющие средства и ополаскиватели в дозах, подходящих для мягкой воды. Слишком большое количество моющего средства может привести к снижению эффективности мытья посуды, а также к большему воздействию на окружающую среду .



Отделение для моющего средства должно быть сухим при добавлении моющего средства. Имеется одно отделение для предварительной и одно для основной стирки. Если используется порошок для мытья посуды или гель для мытья посуды , вы можете добавить небольшое количество моющего средства в отделение для предварительной стирки. Если у вас возникли вопросы по моющему средству, обратитесь к производителю моющего средства.

ПРИМЕЧАНИЕ!

Используйте только моющее средство для посудомоечной машины! Нельзя использовать жидкость для мытья посуды, поскольку образующаяся пена препятствует эффективной работе посудомоечной машины.

Универсальное моющее средство

На рынке представлено множество типов универсальных моющих средств. Внимательно прочитайте инструкции к этим продуктам. Активируйте настройку TAB при использовании универсального моющего средства, содержащего ополаскиватель. Таблетки для посудомоечной машины не рекомендуются для программ продолжительностью менее 75 минут. Используйте вместо них стиральный порошок для посудомоечной машины или гель для мытья посуды.

ВНИМАНИЕ!

Оптимальные результаты стирки и сушки достигаются при использовании моющего средства для посудомоечной машины вместе с отдельно выдаваемым ополаскивателем и солью.



Вкл./режим ожидания

Пресса . Также включите кран подачи воды, если он выключен.

PROG Выберите программу

Режим Eco всегда предварительно выбран. Чтобы выбрать другую программу, нажмите , показанную на дисплее. Выбирайте программу, соответствующую типу посуды и степени ее загрязнения.

PROG пока не будет выбрана нужная программа.

Eco

Эта программа подходит для мытья нормально загрязненной посуды и является наиболее эффективной программой с точки зрения совместного потребления энергии и воды. Эта программа используется для оценки соответствия законодательству ЕС в области экодизайна. Подробнее о более экологичном способе мытья посуды читайте в главе *Более экологичное средство для мытья посуды*. Для сильно загрязненной посуды с большим количеством жира следует использовать программу с более высокими температурами.

Универсальный

Эффективная программа для ежедневного использования со слегка подсохшими остатками пищи. (Эта программа не предназначена для приготовления пригоревших продуктов, например, в посуде, приготовленной в духовке.)

Интенсивный

Программа с высокой температурой для растворения жира на очень грязной посуде, такой как сковородки, формы для запекания и духовки. Если эта посуда не заполнит посудомоечную машину полностью, вы можете добавить тарелки и другую посуду.

Быстрый[1)]

Быстрая и эффективная программа для слегка подсушенных остатков. (Эта программа не предназначена для обработки пригоревших продуктов, например, посуды, приготовленной в духовке.)
Опция автоматического открывания дверцы важна для обеспечения наилучших результатов сушки.

1) *В сочетании со скоростью программа сокращается (на 60 минут).*

Программа "Время"

Программа адаптируется к указанному времени работы или завершения. При использовании этой программы важно выбрать время, соответствующее степени загрязнения посуды. Нажмите, чтобы установить желаемое время работы программы. 0:15-0:45 Слегка грязная посуда 1:00-1:30 Обычно грязная посуда 2:00-2:30 Очень грязная посуда

Гигиена

Эта программа идеально подходит для использования там, где требования к гигиене особенно высоки, например, для детских бутылочек и разделочных досок. Температура высокая как при основной, так и при заключительной стирке.

Промойте и подержите

Используется для ополаскивания посуды, пока вы ждете полной загрузки посудомоечной машины.

Самоочистка

Программа самоочистки для гигиенической очистки бака посудомоечной машины, распылительных насадок и форсунок. Эту программу следует запускать (при отсутствии посуды в машине) с использованием средства для мытья посуды или лимонной кислоты. В продаже также имеются специальные средства для мытья посуды. Информацию об удалении известкового налета смотрите в разделе *Бак для посудомоечной машины* в главе *Уход и чистка*.

Защита от неприятного запаха[2)]

Эта программа предотвращает появление неприятных запахов от грязной посуды, оставшейся в посудомоечной машине. Включается только вентилятор посудомоечной машины (через равные промежутки времени в течение 72 часов).

Выберите программный режим

для прокрутки доступных программных режимов. Символ слабо подсвечивается при нажатии на доступные программные режимы и светится ярче, когда активирован программный режим. (Режимы программы, которые вы можете выбрать, различаются в зависимости от программы.)

Скорость

Время программы сокращается, но посудомоечная машина потребляет больше энергии.

Ночью

Более низкий уровень шума во время программы мытья посуды. Время работы программы увеличивается.

Выберите опцию.

Доступные опции подсвечиваются слабо. Выберите опции (,), чтобы активировать их. Опции светятся ярче при активации. (Параметры, которые вы можете выбрать, различаются в зависимости от программы.)

Отложенный запуск

При выборе отложенного запуска посудомоечная машина запустится через 1-24 часа после нажатия кнопки .

[2)] *Активируйте систему контроля запаха в посудомоечной машине:меню настроек. Смотрите главу "Настройки".*

1. Нажмите один раз, чтобы активировать отложенный запуск. Нажмите несколько раз или удерживайте нажатой, чтобы установить желаемое количество часов.
2. Нажмите . Таймер начнет обратный отсчет, и посудомоечная машина запустится после выбранной задержки.

Если вы хотите отменить отложенный запуск, нажмите и удерживайте кнопку в течение трех секунд.

Автоматическое открытие дверцы

Дверца посудомоечной машины открывается автоматически, что сокращает время выполнения программы и улучшает результаты сушки . Подождите, пока посудомоечная машина покажет, что программа завершена и посуда остынет, прежде чем разгружать посудомоечную машину. Время сушки с функцией автоматического открывания дверцы варьируется (от 5 до 90 минут) в зависимости от модели, программы и температуры последнего полоскания. Для некоторых программ предварительно выбран режим автоматического открывания дверцы.

ПРИМЕЧАНИЕ!

Для достижения наилучших результатов сушки не закрывайте дверцу до завершения этапа сушки и автоматического выключения машины.

ВНИМАНИЕ!

Дверца посудомоечной машины не должна блокироваться или закрываться при автоматическом открывании. Это может повредить механизм блокировки дверцы. Подождите не менее 5 минут, прежде чем закрывать дверцу.

Запуск / остановка

Как следует закройте дверцу, иначе посудомоечная машина не запустится. Нажимайте "Программа запущена". пока на дисплее не появится

Если посудомоечная машина не запускается в течение 2 минут с момента последнего нажатия кнопки панели управления, машина выключается.

Остановка или изменение программы

Чтобы случайно не нажать кнопку и не отменить текущую программу, вы должны нажать и удерживать ее в течение трех секунд, если вы хотите изменить программу после запуска посудомоечной машины. Добавьте еще моющего средства, если крышка дозатора моющего средства открылась. Затем выберите новую программу и нажмите .

Оставшееся время После выбора программы, режима программы и опций отображается время, затраченное на последнее использование программы.

После запуска посудомоечной машины на дисплее отображается оставшееся время работы программы. Оставшееся время уточняется на этапе сушки.

Время от времени это может несколько отличаться в зависимости от температуры подаваемой воды, количества посуды, температуры окружающей среды и других факторов. При первом запуске каждой программы отображаемое оставшееся время может слегка вводить в заблуждение, поскольку посудомоечная машина оценивает время. При повторном запуске программы, посудомоечная машина рассчитает оставшееся время на основе предыдущей продолжительности программы.

Если вы хотите загрузить больше посуды[3)]

Откройте дверцу. Посудомоечная машина автоматически остановится. Поставьте посуду и закройте дверцу. Через некоторое время посудомоечная машина продолжит выполнение программы.

Сбой питания

Если посудомоечная машина выключена из-за сбоя питания во время выполнения программы мытья посуды, то программа будет продолжена после восстановления питания. При отключении питания во время сушки программа прерывается. Если вы откроете дверцу более чем на 2 минуты во время сушки, программа будет прервана.

По завершении программы

По завершении программы на дисплее появляется надпись "Программа выполнена".

По окончании программы прозвучит ~~один~~ короткий сигнал. Глава *Настройки* описывает, как изменить эту функцию. Посудомоечная машина автоматически переходит в режим ожидания после завершения программы. Перекрывайте воду из крана после каждого использования (если этого требует ваша страховая компания).

Наилучшие результаты сушки

- Полностью загрузите посудомоечную машину.
- Наклоняйте посуду с углублениями, например чашки, так, чтобы стекала вода для ополаскивания. Это также важно для пластиковых изделий. Долейте ополаскиватель или увеличьте дозировку ополаскивателя. Включите опцию автоматического открывания дверцы. Перед выгрузкой посуды из посудомоечной машины дайте посуде остыть.

Выгрузка из посудомоечной машины

Горячий фарфор более хрупкий. Перед выгрузкой дайте посуде остыть в посудомоечной машине. Сначала разгрузите нижнюю корзину, чтобы капли воды из верхней корзины не попали на посуду, находящуюся в нижней корзине.

3) *Не следует загружать больше посуды, если крышка дозатора моющего средства была открыта.*

Схема программы

Программа	Программный выбор /	Количество от prewashes	Главная wash	Количество из ополаскиватели	° C	Потребление значения (1) вода				
						Средство для мытья посуды холодное		Горшок для мытья посуды		Воды) минусы. (литр
						время (приблизительно, ч: мин)	Энергия кВтч) (прибл.	время (приблизительно, ч: мин)	энергии (прибл. кВтч)	
Эко 4)	5)		47 °C °C °C °C	2	37 °C	4:05 2:40 2:50 1:30	0.54	3:55 2:20 2:30 1:30	0.3 0.7 1.2 0.9 0.2 0.9	9.6
Универсальное интенсивное	5)	1	60 70	2	60 70 ° C °C		1.1 1.6 1.3 0.3 1.3			12.5 16.0 15.0 10.5 11.0
		2		2						
Быстрое	5)		65	3	65 °C					
Время программа		0-2	<65 °C	2	<65 °C	0:15-2:30	- 1.4	0:15-2:30	- 1.0	- 17.0
Гигиена			70 °C	2	70 °C	1:05 0:07 1:05		0:45 0:07 0:45		
Полоскание придерживаются				1			0.01		0.01	3.5
Самоочищающийся ккк			70 °C	2	70 °C		1.0 0.2		0.6 0.2	10.0
Защита от неприятного запаха *Подключение*						72:00		72:00		

Программа потребления стоимость различных только в зависимости от не температура из поступающих воды, программа размер, выбранное дополнительный и Еще. В ценности для получения Eco программа соответствие точная, ЕС горячая ориентировочный номер условий нагрузка функции есть

1) *другие воды прибл. экодизайн. 15 °C .*

2) 3) 4) *вода, подходящая 60 минут стирки . температура,*

является для нормально загрязнен блюд и the большинство эффективный Окончательная заливка комбинированный вода потребление. Это программа является Это оценить законодательство энергия

5) *Авто дверца Открыть*

Настройки

Пресса .

Чтобы открыть меню настроек посудомоечной машины, нажмите и подтвердите свой выбор с помощью . PROG до Меню настроек отображается на дисплее

Для выхода из меню Настройки посудомоечной машины, выберите "выйти" и подтвердите свой выбор .

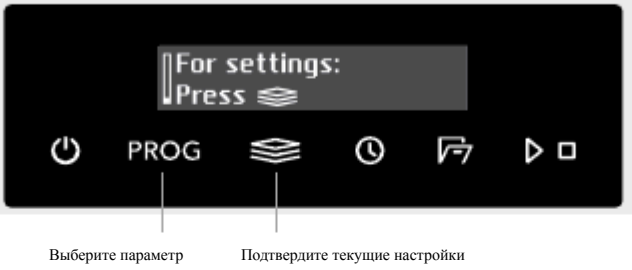

Выберите параметр Подтвердите текущие настройки

Настройки	Альтернативные варианты	
1. Язык		Вы можете выбрать язык, используемый для отображения. Вы можете активировать
2. Автоматическая блокировка от детей *Вкл/Выкл*		автоматическую блокировку от детей , чтобы дети не могли включить посудомоечную машину. Чтобы временно отключить или активировать настройку автоматической блокировки от детей, нажмите и удерживайте и в течение трех секунд.
3. Дисплей	Логотип *Вкл/выкл*	Настройка для скрытия логотипа, отображаемого
	Контрастность *1/2/3/4*	на дисплее. Для регулировки контрастности
	Экран информации о программе *T / S*	дисплея. Вы можете выбрать, какая информация будет отображаться на дисплее.  T-текст  S-символ
4. Звук	Отзывы *0/1/2/3*	Звуковой сигнал подтверждает, что нажата кнопка панели управления.
	Уведомление *0/1/2/3*	Звуковой сигнал указывает на завершение программы мытья посуды. *Сообщения об ошибках всегда выводятся с помощью громкого звукового сигнала.*
5. Ополаскиватель	*0/1/2/3/4/5*	Настройка дозировки ополаскивателя. Дозатор ополаскивателя можно регулировать в диапазоне от 0 (выкл.) до 5 (высокая дозировка). Увеличьте дозировку ополаскивателя:

Настройки	Альтернативные варианты	
		• Если на посуде есть следы воды. Уменьшите дозировку ополаскивателя. • Если на посуде липкая бело-синяя пленка. посуде разводы • Образование пены. Если у вас очень мягкая вода, ополаскиватель можно разбавить водой в соотношении 50: 50 .
6. Жесткость воды	*0/1/2/3/4/5/6/7/8/9*	Регулировка умягчителя воды. Выберите настройку в зависимости от жесткости подаваемой воды . Важно, чтобы эта настройка была правильной! Смотрите *Жесткость воды* в главе *Перед стиркой в первый раз.* Для подачи воды с жесткостью выше 5 °dH (9 °fH / 6 ° eH / 0,9 ммоль/л) насыпьте соль. *Для подачи воды с жесткостью ниже 6°dH (10°fH / 7°eH / 1,0 ммоль/л) выберите 0. Умягчитель воды отключен, и соль добавлять не нужно.*
7. ВКЛАДКА (Универсальное моющее средство)	*Вкл / Выкл*	Активируйте этот параметр при использовании универсального моющего средства, содержащего ополаскиватель. Этот параметр снижает дозировку ополаскивателя и влияет на частоту регенерации встроенного смягчителя в посудомоечной машине.
8. Суперпромойка	*Вкл /выкл*	Функция Super rinse позволяет ополаскивать посуду дополнительно два раза. Время выполнения программы увеличивается, и посудомоечная машина потребляет больше энергии и воды. *Активируется в следующих программах:* *Универсальная* *интенсивная* *быстрая* *гигиена*
9. Контроль запаха	*Вкл / выкл*	Когда активирован контроль запаха, 72h Средство от неприятного запаха можно выбрать из таблицы программы.
10. Индикация неисправности		Любые сообщения об ошибках. *При обращении в сервисный центр вас могут попросить предоставить самые последние сообщения об ошибках.*
11. Сброс к заводским настройкам		Восстанавливает все настройки до заводских значений по умолчанию. Выберите сброс к заводским настройкам и нажмите .

Настройки	Альтернативные варианты	
12. Выход		Чтобы выйти из меню настроек посудомоечной машины, выберите Выход и нажмите

Долейте ополаскиватель

Когда требуется долить ополаскиватель, на дисплее загорается символ. См. Главу *Перед первой стиркой*.

Долейте соль.

Когда требуется досыпать соль, на дисплее загорается символ. См. Главу *Перед первой промывкой*.

Очистите фильтры

Фильтр грубой очистки

Фильтр грубой очистки задерживает более крупные частицы пищи, которые не могут пройти через дренажный насос. При необходимости опорожните фильтр грубой очистки. Его следует регулярно чистить в зависимости от того, как часто используется посудомоечная машина.



Фильтр грубой очистки

1. Поднимите фильтр грубой очистки за ручку. 2. Опорожните фильтр грубой очистки. 3. Установите фильтр грубой очистки на место. Прижмите его до щелчка.

Фильтр тонкой очистки

Мусор, скапливающийся на фильтре тонкой очистки, автоматически смывается во время каждой стирки. При необходимости очищайте фильтр тонкой очистки. Его следует регулярно чистить в зависимости от того, как часто используется посудомоечная машина .

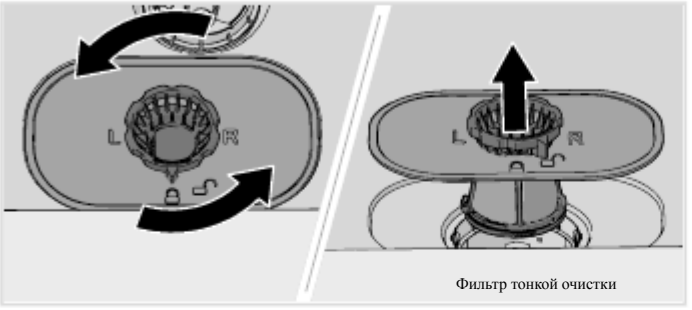

Фильтр тонкой очистки

1. Поверните стопорное кольцо против часовой стрелки и поднимите фильтр тонкой очистки вертикально вверх. 2. Очистите фильтр тонкой очистки. 3. Установите фильтр тонкой очистки на место и поверните стопорное кольцо по часовой стрелке до упора. Убедитесь, что края

плотно прилегают. Не забудьте

установить фильтр грубой очистки

на место! ПРИМЕЧАНИЕ!

Неправильная установка фильтров грубой и тонкой очистки может повлиять на результаты мытья посуды. Запрещается использовать посудомоечную машину без установленных фильтров!

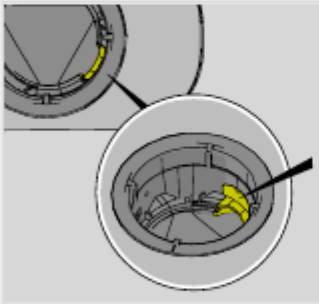

Убедитесь, что желтый ограничитель дренажного насоса (на правом нижнем сливном отверстии) находится на месте.

Очистка распылительных шлангов

Отверстия и подшипники иногда могут засоряться. Удалите весь мусор с помощью штифта или чего-либо подобного. Распылительные кронштейны также имеют отверстия внизу.

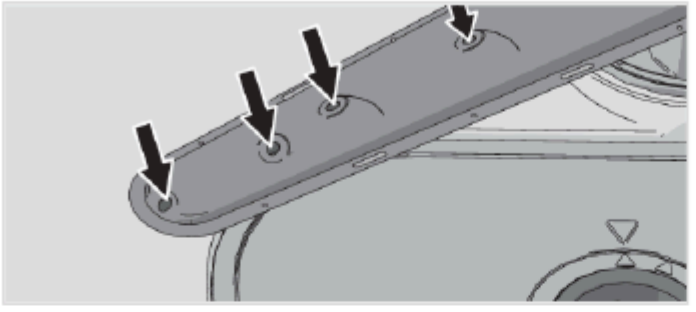

Для облегчения очистки вы можете снять распылительные кронштейны. Не забудьте после этого плотно установить их на место. **Верхний распылитель**

- Выдвиньте верхний лоток для столовых приборов. Нажмите на верхний распылительный рычаг, поворачивая его против часовой стрелки, чтобы освободить его.

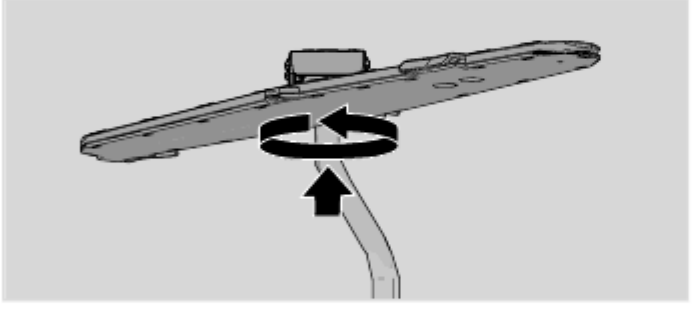

Верхний распылительный рычаг

- Выдвиньте верхнюю корзину.
- Отвинтите подшипники распылительного рычага против часовой стрелки, чтобы снять распылительный рычаг с верхней корзины.

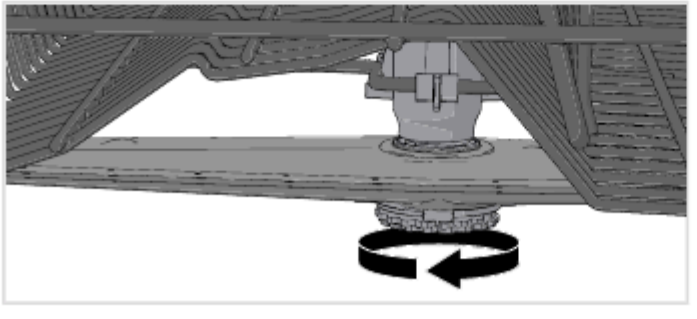

Нижний распылительный рычаг

- Потяните нижний распылительный рычаг прямо вверх, чтобы освободить его.

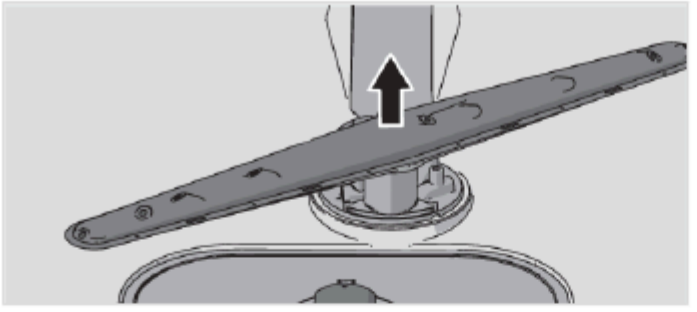

Очистите посудомоечную машину снаружи

Дверцу и уплотнитель дверцы

Откройте дверцу. Регулярно протирайте боковые стороны дверцы и уплотнитель дверцы слегка влажной тканью. Очистите уплотнитель дверцы на нижнем переднем крае посудомоечной машины с помощью щетки для мытья посуды. **Панель управления**

Содержите панель управления в чистоте. При необходимости протрите его сухой или слегка влажной тканью. Никогда не используйте чистящие средства - они могут поцарапать поверхность.

Запустите функцию самоочистки

Бак для посудомоечной машины

Ванна посудомоечной машины изготовлена из нержавеющей стали и поддерживается в чистоте при обычном использовании (при регулярном использовании).. Если у вас жесткая вода, в посудомоечной машине может образоваться известковый налет. В этом случае запустите программу самоочистки, добавив две столовые ложки лимонной кислоты в отделение для моющих средств (если в машине нет посуды). На рынке также доступны специальные средства для мытья посуды.

Устраните засоры.

Разблокировка дренажного насоса

Если после завершения программы в посудомоечной машине все еще остается вода, возможно, что-то блокирует дренажный насос, что приводит к появлению сообщения об ошибке "Неисправность сливного насоса BLDC". 1. Выключите аппарат и выньте вилку из розетки.

2. Снимите фильтр грубой и фильтр тонкой очистки.

3. Зачерпните воду из бака посудомоечной машины.

4. Чтобы осмотреть дренажный насос, снимите желтый ограничитель дренажного насоса справа в нижнем сливном отверстии. (При необходимости используйте плоскогубцы.) 5. Вручную поверните колесо насоса, расположенное за упором дренажного насоса. Осторожно извлеките все острые предметы, например стекло.

6. Установите на место ограничитель дренажного насоса вместе с фильтрами тонкой и грубой очистки. 7. Снова подключите машину к сети.

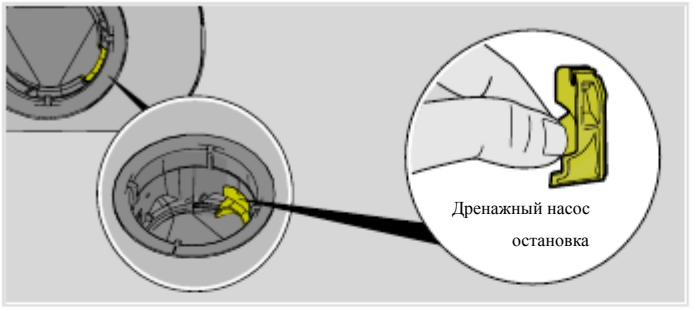

ОБРАТИТЕ ВНИМАНИЕ!

Не забудьте установить на место ограничитель дренажного насоса.

Отсоедините фильтр впускного шланга

Если подача воды содержит мелкие частицы, внешний фильтр на впускном шланге может засориться, что приводит к появлению сообщения об ошибке "Неисправность впуска воды". 1. Выключите машину и выньте вилку из розетки. 2. Перекройте водопроводный кран. 3. Отвинтите впускной шланг. 4. Осторожно снимите внешний фильтр с впускного шланга и очистите его. 5. Установите фильтр на место и убедитесь, что прокладка установлена правильно. 6. Плотно прикрутите впускной шланг на место. 7. Подключите аппарат к электрической розетке и откройте кран подачи воды. Сбросьте давление на некоторое время

и проверьте водонепроницаемость соединения.

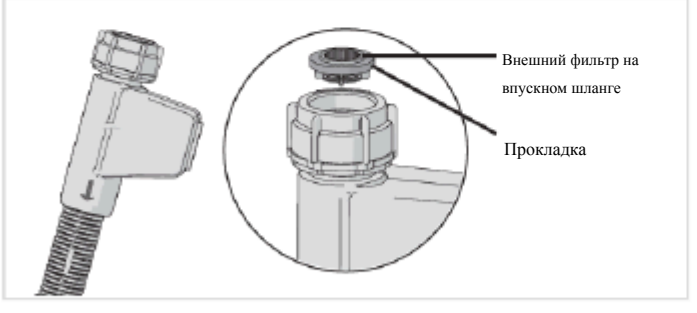

Хранение/транспортировка в зимний период

Храните посудомоечную машину при температуре выше нуля и избегайте транспортировки на большие расстояния в очень холодную погоду. Транспортируйте посудомоечную машину вертикально или лежа на спинке. Перед транспортировкой использованной посудомоечной машины или перед длительным хранением из машины необходимо сначала удалить воду .

Сообщения об ошибках F10		Экшен
F10	Перелив воды 1	Разблокировка дренажного насоса. Смотрите главу *Уход и очистка*. Если проблема не устраняется, обратитесь в ближайший сервисный центр. Смотрите раздел "В посудомоечной машине остается вода" в разделе "Проблема" в таблице ниже. Если проблема не устранена, обратитесь в ближайший сервисный центр. Убедитесь, что водопроводный кран открыт. Убедитесь, что внешний фильтр на впускном шланге не заблокирован. Смотрите *Разблокировка фильтра впускного шланга* в главе *Уход и чистка*. Если проблема не устранена, обратитесь в ближайший сервисный центр. Перекройте кран подачи воды и обратитесь в ближайший сервисный центр. Перекройте кран подачи воды. Выньте вилку из розетки и обратитесь в ближайший сервисный центр. Запустите любую программу для мытья посуды. Если проблема не устранена, обратитесь в ближайший сервисный центр. Очистите фильтры грубой и тонкой очистки. Убедитесь, что внешний фильтр на впускном шланге не заблокирован. Если проблема не устранена, обратитесь в ближайший сервисный центр. Перекройте кран подачи воды и обратитесь в ближайший сервисный центр. Чтобы избежать утечки воды за пределы посудомоечной машины, не вынимайте вилку из розетки до тех пор, пока не будет перекрыт водопроводный кран на линии подачи воды ! Запустите любую программу для мытья посуды. Если проблема не устранена, обратитесь в ближайший сервисный центр. Убедитесь, что кран подачи воды открыт. Убедитесь, что внешний фильтр на впускном шланге не заблокирован. Смотрите раздел *Разблокировка фильтра впускного шланга* в главе *Уход и чистка*. Если проблема не устранена, обратитесь в ближайший сервисный центр. Смотрите раздел "В посудомоечной машине остается вода" в разделе "Проблема" в таблице ниже. Если проблема не устранена, обратитесь в ближайший сервисный центр.
F11	Неисправность водовыпуска	
F12	Неисправность впуска воды 1	
F40	Утечка из впускного клапана	
F41	Неисправность нагревателя 1	
F45	Неисправность отводящего устройства	
F52	Неисправность уровня воды	
F54	Перелив воды 2	
F56	Неисправность циркуляционного насоса	
F67	Неисправность впуска воды 2	
F68	Неисправность сливного насоса BLDC	

Нажмите любую кнопку, чтобы удалить сообщение об ошибке.

Проблема	Возможные причины	Экшен
Панель управления не реагирует на нажатие кнопки при нажатии. слишком рано после открытия дверцы.		Подождите немного, затем повторите попытку.
	Активируется блокировка от детей или автоматическая блокировка от детей.	См. главу *Инструкции по технике безопасности*.
	На панели управления грязь.	Протирайте сухой или слегка влажной тканью. Перекройте кран подачи воды. Выньте вилку из розетки и подождите 60 секунд. Затем снова подключите прибор к розетке и откройте водопроводный кран. Убедитесь, что корзины правильно расположены горизонтально.
	Требуется калибровка панели управления.	
Невозможно закрыть дверцу.	Корзины расположены неправильно .	Убедитесь, что посуда не блокирует правильное выдвижение корзин на место.
	Дверной замок не щелкает, открывая дверцу. установите и зафиксируйте. пока на не появится надпись	Нажмите и удерживайте, PROG "Автоматическая дверь восстановление открытия" на дисплее, подождите, пока сообщение не исчезнет. Закройте дверь и проверьте, работает ли дверной замок.

Устранение неполадок

Проблема	Возможные причины	Экшен
Посудомоечная машина не запускается.	▷ □ не был нажат.	Пресса ▷ □ пока на дисплее не появится надпись "Программа запущена".
	Дверца неправильно закрыта.	
	Проверьте. Посудомоечная машина была открыта во время выполнения программы.	Закройте дверцу и подождите. Через некоторое время посудомоечная машина продолжит выполнение программы. Откройте дверцу. Нажмите и удерживайте PROG пока на дисплее не появится надпись "Восстановление автоматического открытия двери", подождите, пока сообщение не исчезнет. Закройте дверь и убедитесь, что дверной замок работает.
	Дверной замок не встал на место и не заблокировался. и	
	Проверьте, выбрана ли опция отложенного запуска нажатием и удерживанием .	▷ □ в течение трех секунд если вы хотите отменить опцию отложенного запуска.
	Вилка не вставлена в чек. настенная розетка. Был проверен	
	предохранитель / автоматический выключатель. сработал.	

Проблема	Возможные причины	Экшен
Посуда не очень чистая.	Разбрызгиватели не вращаются Убедитесь, что посуда не вращается свободно. Очистите отверстия для разбрызгивателей или подшипники разбрызгивателей. Смотрите заблокировано.	блокирует распылители. глава *Уход и чистка*.
	Неподходящее средство для мытья посуды Выберите программу с высокой программой. температура для растворения жира на очень грязной посуде, например, интенсивная.	
	Неправильная дозировка моющего средства.	Дозируйте в зависимости от жесткости воды . Слишком большое или недостаточное количество моющего средства приводит к ухудшению результатов мытья посуды. Избегайте больших упаковок. Не накрывайте фарфор большими мисками или чем-либо подобным. Избегайте размещения очень высоких стаканов в углах корзин. Смотрите главу *Загрузка посудомоечной машины*.
	Старое моющее средство. Моющее средство является скоропортящимся продуктом.	
	Посуда загружена неправильно.	
	Стаканы и чашки опрокинуты, поставьте посуду так, чтобы она стояла устойчиво. во время программы она переворачивается. Фильтры	
	засорились. Очистите фильтры грубой и тонкой очистки. Фильтры	
	установлены неправильно. Проверьте, установлены ли фильтры	правильно. Смотрите главу *Уход и очистка*. Убедитесь, что желтый
	Дренажный насос перестает работать.	ограничитель сливного насоса (справа в нижнем сливном отверстии) установлен на место. Смотрите главу *Уход и чистка*.
Пятна на нержавеющей стали или серебре.	Некоторые пищевые продукты, такие как горчица, майонез, лимон, уксус, соль и заправки можно сразу же мыть в посудомоечной машине. Использование при использовании программы полоскания и выдержки на нержавеющей стали могут появиться пятна.	Промойте эти виды пищевых продуктов, если не запустите
	оставлено слишком надолго. Вся нержавеющая сталь может наносить Во избежание появления следов и разводов на серебре, если оно потускнеет, во время мытья посуды соприкасайтесь с отдельной посудой . Алюминий также может вызывать появление пятен, таких как серебро, нержавеющая сталь, на посуде	изготовленной из различных металлов, и алюминия.

Устранение неполадок

Проблема	Возможные причины	Экшен
Пятна или пленки на посуде.	Неправильная настройка дозировки ополаскивателя .	Смотрите главу *Настройки*.
	Активируется вкладка настройки и переключаются моющие средства "все в одном" или моющее средство "все в одном" с недостаточным эффектом сушки доливают с солью и используют отдельно	отключите вкладку настройки и ополаскиватель. Смотрите раздел "Ополаскиватель" в главе *Настройки*.
	Отделение для соли пустое.	Засыпьте соль. Смотрите главу *Уход и чистка*.
	Неправильная настройка умягчителя воды.	Смотрите жесткость воды в главе *Настройки*.
	Из умягчителя воды вытекает соль.	Убедитесь, что крышка отсека для соли затянута по часовой стрелке до крайнего положения. В противном случае обратитесь в ближайший сервисный центр.
	Слишком высокая температура и / или чрезмерная промывка кристалла при низком количестве моющего средства могут вызвать травление кристалла. небольшое количество к сожалению, это невозможно устранить, только предотвратить. производитель. Дозировка ополаскивателя установлена слишком завышенной.	при комнатной температуре и с моющим средством Контакт с моющим средством Уменьшите дозировку. Смотрите главу *Настройки*. Если у вас очень мягкая вода, вы можете разбавить ополаскиватель водой в соотношении 50: 50.
На посуде образуется липкая бело-голубая пленка.		
Пятна, оставшиеся после стирки.	Пятна от губной помады и чая/ кофе может быть трудно удалить.	Используйте моющее средство с отбеливающим средством.
Остатки моющего средства в отделении для моющих средств после мытья посуды.	Отделение для моющих средств было влажным при добавлении моющего средства. должно быть	сухим при добавлении моющего средства.
	В отсеке для моющих средств убедитесь, что посуда не засорена.	предотвращение открытия отсека для моющих средств .
Дребезжащий звук при мытье посуды.	Посуда неправильно размещен или разбрызгиватели не установлен надежно. Вращение распылителя вращается свободно.	Проверьте, что кухни руки, чтобы убедиться, что они могут вращаться.
1 минута отображается на дисплее за более длительный период.	Выполнение программы занимает больше времени, чем предполагалось.	Никаких действий. Время работы программы сохраняется, и при следующем запуске программы будет отображено скорректированное время.

Проблема	Возможные причины	Экшен
В посудомоечной машине остается вода.	Фильтры засорились.	Очистите фильтры грубой и тонкой очистки.
	Фильтры установлены неправильно. Убедитесь, что фильтры установлены правильно	. Смотрите главу *Уход и очистка*.
	Мусор в дренажном насосе.	Очистите дренажный насос. Смотрите главу *Уход и очистка*. Убедитесь,
	Отсутствует остановка дренажного насоса.	что желтый ограничитель сливного насоса (справа в нижнем сливном отверстии) установлен на место. Смотрите главу *Уход и чистка*. Убедитесь,
	Излом дренажного шланга.	что на шланге нет перегибов и резких изгибов. Отсоедините
	Засорился дренажный шланг.	дренажный шланг в том месте, где он соединяется с водоотводящим устройством мойки . Убедитесь, что к соединению не пристал мусор и что он имеет внутренний диаметр не менее 14 мм. Чистите с
Неприятный запах в посудомоечной машине.	Грязь вокруг уплотнений и в углах.	помощью щетки для мытья посуды и слабопенного очистителя.
	Программы с низкой температурой запустили программу с высокой, выбранную на длительный период.	температура один или два раза в месяц. Или запустите программу самоочистки . Смотрите раздел "Самоочистка" в главе *Использование посудомоечной машины*.
Отложения жира в посудомоечной машине.	В программах с низкой температурой на длительный период времени выбрана программа с высокой температурой.	температура для растворения жира на очень грязной посуде, например, Интенсивная. Или запускайте программу самоочистки один или два раза в месяц. См. раздел Самоочистка в главе *Использование посудомоечной машины*.

Устранение неполадок

Проблема	Возможные причины	Экшен
Посуда недостаточно сухая. Опция автоматического открывания дверцы не активирована	активирована.	Функция Автоматического открывания дверцы опция.
	Посудомоечная машина не полностью загружена. Необходимо долить	Полностью загрузите посудомоечную машину.
	ополаскиватель или установлена слишком низкая дозировка.	Долейте ополаскиватель или увеличьте заданную дозировку ополаскивателя.
	Активируется вкладка настройки и переключаются моющие средства "все в одном" или моющее средство "все в одном" с недостаточным эффектом сушки доливают с солью и используют отдельно	отключите вкладку настройки и ополаскиватель. Смотрите раздел Ополаскиватель в главе *Настройки*.

[мм]

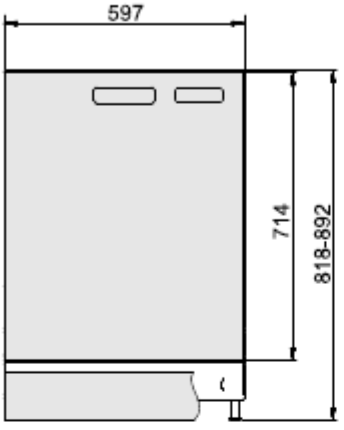

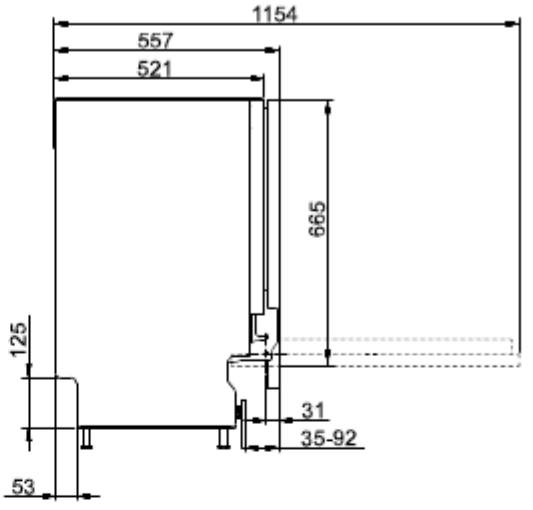

Посудомоечная машина поставляется с носком высотой 120 мм. В зависимости от высоты ниши и глубины цоколя может потребоваться нижний выступ. Выступы диаметром 90 мм приобретаются отдельно у розничных продавцов, продающих эту посудомоечную машину.)

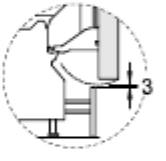

Номинальные размеры. Фактические измерения могут отличаться.

Инструкции по технике безопасности .

Подключение к электросети, водопроводу и канализации должно выполняться квалифицированным специалистом. Всегда соблюдайте действующие правила в отношении водоснабжения, канализации и электроснабжения. Соблюдайте осторожность при монтаже! Надевайте защитные перчатки! В помещении всегда должно быть два человека! Установите поддон для сбора капель на пол под посудомоечной машиной, чтобы предотвратить повреждение в результате протечек воды. Перед установкой посудомоечной машины на место протестируйте ее, запустив программу полоскания и выдержки . Убедитесь, что посудомоечная машина заполнена водой и сливается. Убедитесь также, что ни одно из соединений не протекает.

⚠ ВНИМАНИЕ!

Вентиляционное отверстие в нижней части дверцы не должно быть закрыто ковриком или подобной мебелью.

⚠ ВНИМАНИЕ!

Отключите подачу воды при установке посудомоечной машины!

Во время выполнения работ вилка должна быть отсоединена или питание в розетке должно быть выключено!

Установка

ПРИМЕЧАНИЕ!

На посудомоечной машине не должна быть установлена закрывающая дверца.

Установка посудомоечной машины

Посудомоечная машина предназначена для встраивания под столешницу. Убедитесь, что края отверстия ровные и не повредят дренажный и впускной шланги или шнур питания.

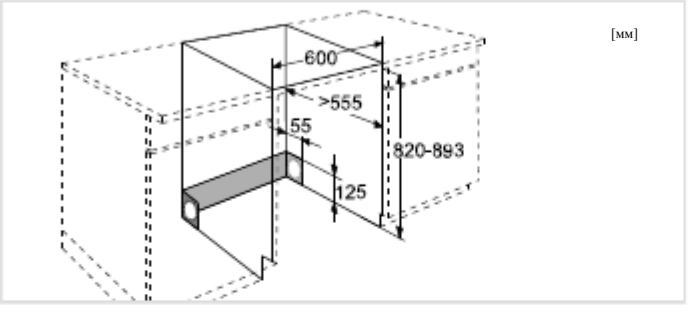

Если посудомоечная машина встроенная, окружающая мебель должна быть устойчивой к образованию конденсата от посудомоечной машины.

Прикрепите защитную пленку.

Установите защитную пленку под столешницей и по краю. Функция защитной пленки заключается в защите рабочей поверхности от влаги. (Защитная пленка находится в прилагаемом пластиковом пакете.)

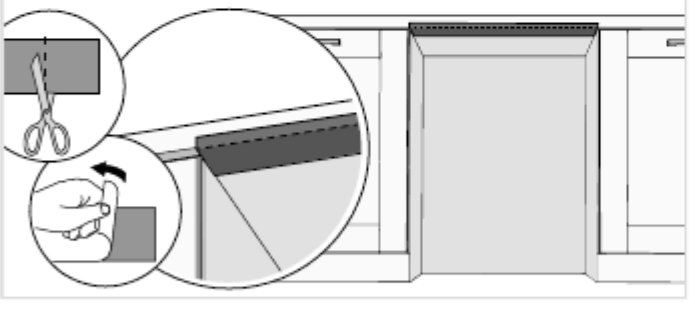

ВНИМАНИЕ!

Поверхность, на которую наносится защитная пленка, должна быть чистой и сухой.

Отрегулируйте высоту и установите посудомоечную машину на место

1. Начните с измерения высоты от пола до нижнего края столешницы. 2. Измерьте высоту от пола до верхнего края посудомоечной машины. 3. Немного наклоните посудомоечную машину вперед и отрегулируйте заднюю ножку с помощью винта на передней панели посудомоечной машины. Поверните по часовой стрелке, чтобы опустить, или против часовой стрелки, чтобы поднять.

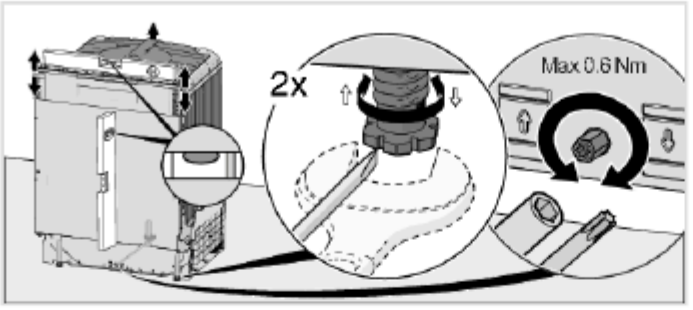

4. Отрегулируйте передние ножки, поворачивая их по часовой стрелке, чтобы поднять посудомоечную машину, и против часовой стрелки, чтобы опустить посудомоечную машину. 5. Убедитесь, что между нижней стороной столешницы и верхний край посудомоечной машины.

6. Установите посудомоечную машину на место.

- При установке посудомоечной машины на место потяните за впускной и сливной шланги, а также за шнур питания.
- Убедитесь, что на дренажном шланге нет перегибов. Также убедитесь, что нет ничего , что могло бы повредить шланги.

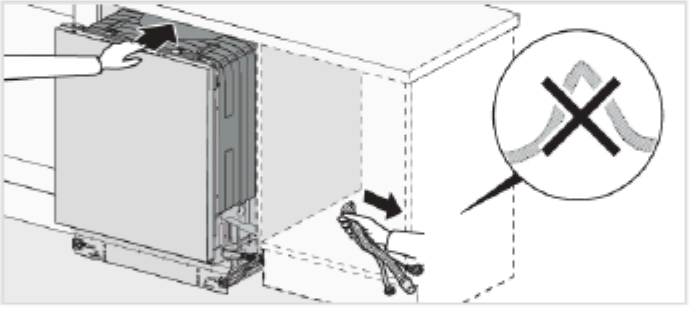

- Убедитесь, что машина установлена таким образом, чтобы дверца открывалась свободно, в противном случае может нарушиться работа дверного замка .

7. Произведите окончательную регулировку передних ножек.

Подсоедините дренаж.

Эта посудомоечная машина подходит для установки в приподнятое углубление (для достижения эргономичной рабочей высоты). Это означает, что посудомоечную машину можно разместить таким образом, чтобы сливной шланг проходил на более низком уровне, чем дно посудомоечной машины, например, подведя его непосредственно к сливному отверстию в полу.

Установка

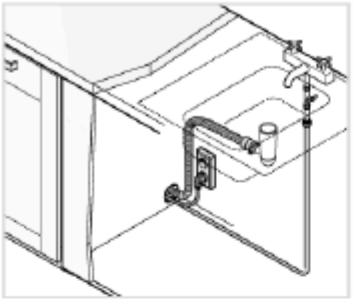

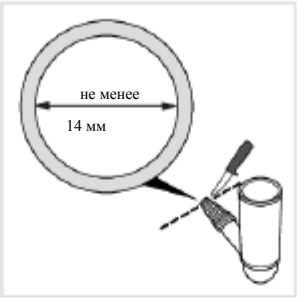

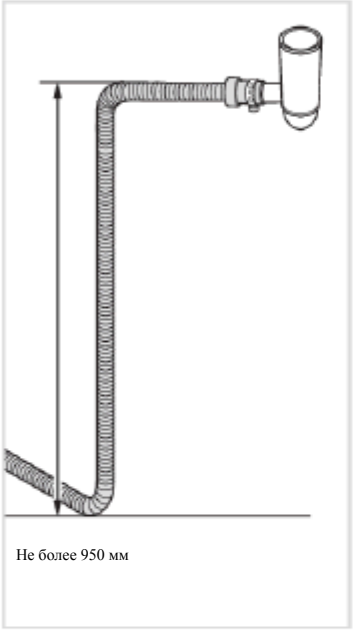

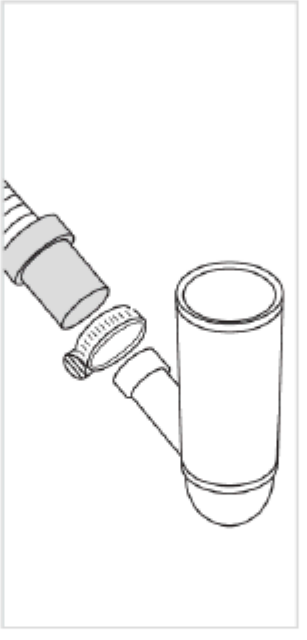

Сливной шланг также может быть подсоединен к соединительному патрубку на водосборнике мойки. Соединительный ниппель должен иметь внутренний диаметр не менее 14 мм. Дренажный шланг может быть удлинен максимум на 2,5 м (общая длина дренажного шланга не должна превышать 4,5 м). Все соединения и соединительные патрубки должны иметь внутренний диаметр не менее 14 мм. Ни одна часть сливного шланга не должна выступать над дном посудомоечной машины более чем на 950 мм. Закрепите дренажный шланг хомутом. Убедитесь, что на дренажном шланге нет перегибов.

Подключение к водопроводу

Используйте только входной шланг, поставляемый с посудомоечной машиной. Не используйте повторно старые или другие запасные шланги.

Подводящая труба должна быть оснащена водопроводным краном (запорным краном). Водопроводный кран должен быть легкодоступен, чтобы воду можно было перекрыть в случае перемещения посудомоечной машины. После завершения установки откройте кран подачи воды и дайте напору немного остыть. Убедитесь, что все соединения водонепроницаемы.

Подключение к холодной воде

Подключите посудомоечную машину к системе подачи холодной воды, если здание отапливается с помощью масла, электричества или газа. **Подключите к системе подачи горячей воды**

Подключите посудомоечную машину к системе подачи горячей воды (макс. 70 ° C), если здание отапливается с помощью энергоэффективных средств, таких как централизованное теплоснабжение, солнечная энергия или геотермальная энергия. Выбор режима подключения горячей воды снижает энергопотребление посудомоечной машины.

ВНИМАНИЕ!

Не превышайте допустимую температуру подачи воды. Определенные материалы, используемые в некоторых видах посуды, не выдерживают высокого нагрева. См. *Хрупкая посуда* в главе *Загрузка посудомоечной машины.*

Электрическое подключение

Информацию об электрическом подключении можно найти на табличке с серийным номером. Эта спецификация должна соответствовать электросети. Посудомоечная машина должна быть подключена к заземленной розетке. Электрическая розетка должна располагаться вне места установки, чтобы к ней был легкий доступ после установки посудомоечной машины. Не используйте удлинитель!

Установка посудомоечной машины на место с помощью винтов

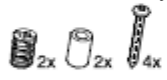

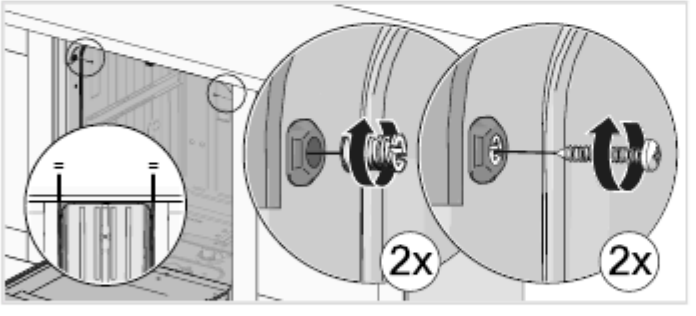

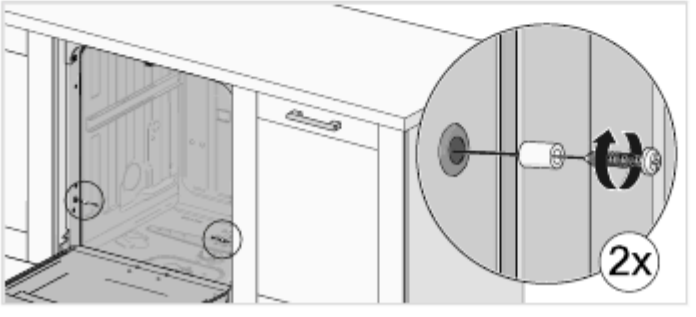

После установки машины убедитесь, что передние ножки по-прежнему касаются пола.

Ножной удар посудомоечной машины

Посудомоечная машина поставляется с носком высотой 120 мм. В зависимости от высоты ниши и глубины цоколя может потребоваться нижний носк. (выступы диаметром 90 мм приобретаются отдельно у розничных продавцов, продающих эту посудомоечную машину.)

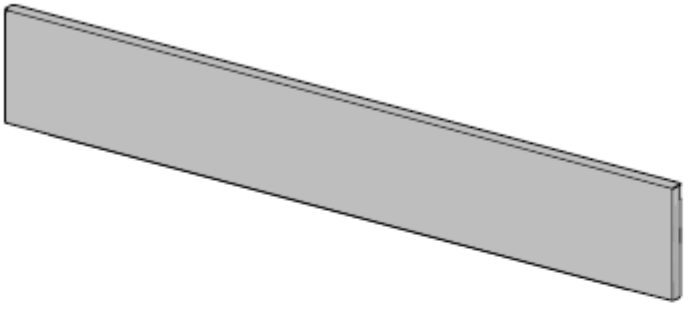

Установите выступ.

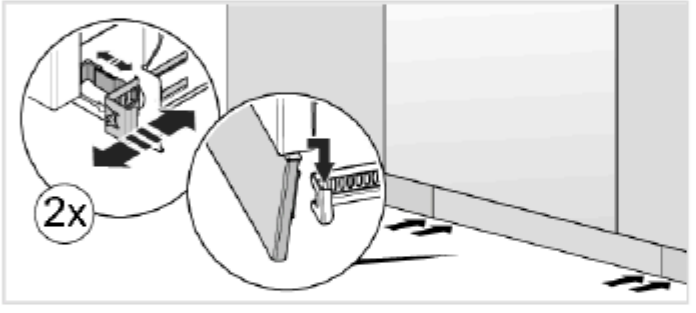

Информация о вашем продукте

На табличке с серийным номером есть QR-код. Отсканируйте код, чтобы просмотреть информацию о вашем продукте. (только определенные модели)

Обратитесь в ближайший сервисный центр

Прочтите главу *Устранение неполадок* прежде чем обращаться в сервисный центр. Если вы столкнулись с проблемой, которую не можете устранить, обратитесь в ближайший сервисный центр за профессиональной помощью, см. www.asko.com. На нашем веб-сайте также есть информация о наличии запасных частей и о том, что вы можете отремонтировать самостоятельно. При установлении контакта укажите детали, указанные на табличке с серийным номером. Укажите артикул (1) и серийный номер (2). Пожалуйста, обратите внимание, что непрофессиональный ремонт может поставить под угрозу безопасность пользователя и повлиять на гарантию.



Запасные части

Следующие запасные части доступны в течение как минимум семи лет после снятия модели с производства : Двигатель, циркуляционный и дренажный насос, нагревательный элемент, трубы и шланги, клапаны, фильтры и аквастопы, компоненты крепления дверей, печатные платы, электронный дисплей, датчик давления , термостаты и сенсоры, программное обеспечение, включая программы восстановления. Следующие запасные части доступны в течение как минимум десяти лет после прекращения производства модели: Дверные петли и уплотнители, другие уплотнения, распылители, сливные фильтры, проволочные корзины и пластиковые аксессуары, такие как корзины и крышки.

Количество циклов

Нажмите и удерживайте PROG и в течение 3 секунд, чтобы отобразить количество циклов на дисплее.

Технические данные и энергетическая маркировка

Технические данные

Высота:	818-892
Ширина:	мм 597 мм
Глубина: Вес:	557 мм
Количество стандартных	45 кг[1)]
настроек места установки:	14[2)]
Давление воды: Электрическое	0,03-1,0 МПа
подключение: Номинальная мощность:	Смотрите табличку с серийным номером
	Смотрите табличку с серийным номером

[1)] *Вес может варьироваться в зависимости от различных технических характеристик.*

[2)] *В соответствии со стандартом EN 60436.*

Информация для потребителей

Информацию о вашем приборе можно найти по ссылке https://global.asko.com/energy-label. Вы можете также найти информацию в базе данных регистрации продукции ЕС для энергетической маркировки, EPREL. Отсканируйте QR-код на этикетке energy, прилагаемой к посудомоечной машине (или перейдите по ссылке https://eprel.ec.europa.eu и найдите название модели).

Информация для испытательного института.

Информацию об этом продукте можно найти в Европейской базе данных продуктов для энергетической маркировки, EPREL, а также заказать по электронной почте dishwashers@appliance-development.com. Запрос должен содержать информацию, указанную на табличке с серийным номером. Укажите артикул (1), серийный номер (2) и название модели (3).



Декларация о соответствии

Настоящим мы подтверждаем, что данное устройство соответствует требованиям директивы 2014/53 /ЕС.

ASKO

Inspired by Scandinavia

WWW.ASKO.COM

MIX
Paper from responsible sources
FSC® C114278

946179-a3

Мы оставляем за собой право вносить изменения.

