ATVEL Zorro Z7

WINDOW CLEANING ROBOT / Roboter Fensterreiniger / Robot nettoyeur de Vitres / Робот мойщик окон / Терезелердің робот жуғышы

PRODUCT MANUAL &WARRANTY CARD

Benutzerhandbuch & Garantiekarte

Manuel d'utilisation et carte de Garantie

Руководство пользователя & Гарантийный талон

Пайдаланушы нұсқаулығы & Кепілдік талоны

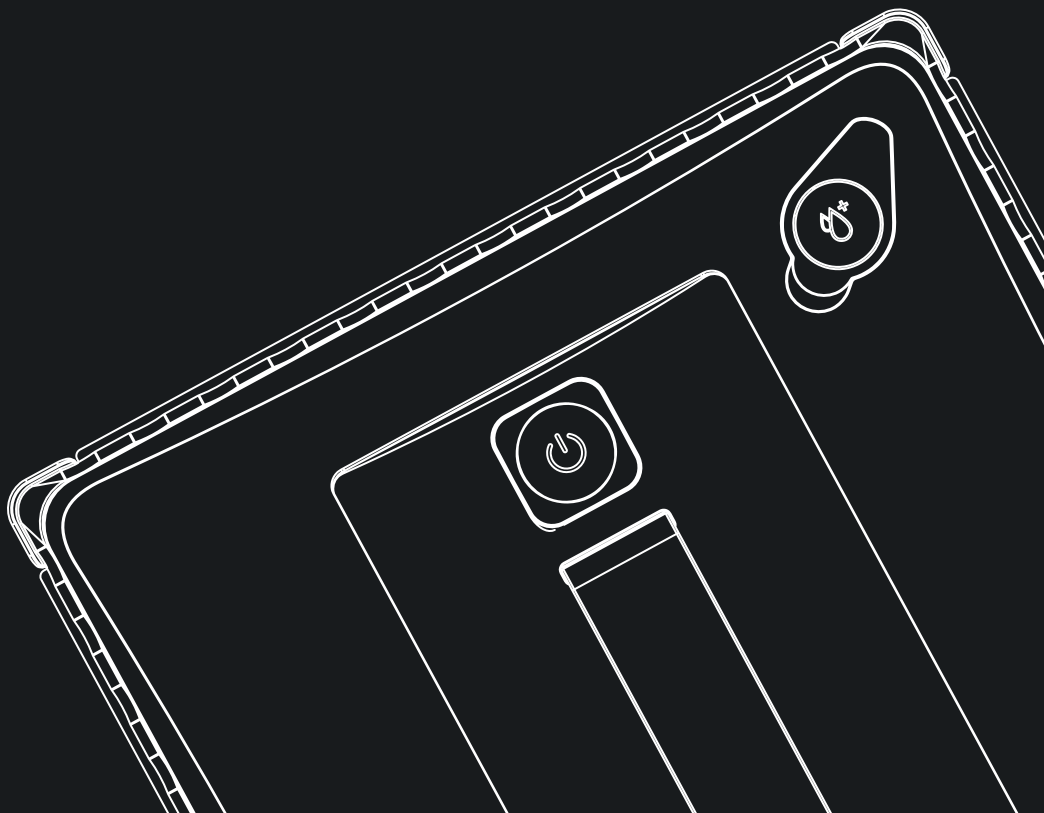

Thank you for choosing window cleaning robot ATVEL

Please read this manual carefully before use to ensure your personal safety and the effective use of the product.

- English (en)
- Deutsch (de)
- Français (fr)
- Русский (ru)
- Қазақша(kz)

Contents

01 Safety Instructions

03 Product profile

04 Accessories List

05 Installation Instructions

07 Instructions & precautions

09 Path Planning Instructions

10 LED Indicators/sound & their meanings

11 Remote Control Instructions

12 Basic Parameters

12 Troubleshooting

13 Safety issues

14 Guarantee

14 Support

Safety Instructions

※ READ ALL INSTRUCTIONS BEFORE USING THIS APPLIANCE. SAVE THIS INSTRUCTION MANUAL.

※ When using the product, basic precautions should always be followed, including the following:

(1) Products cannot be used by children under 8 years of age, physically or mentally handicapped. If you need to use it, please do so under the supervision of the guardian. Please do not let children get close to the working product or play the product as a toy.

(2) Do not use this product in extreme environments (temperature below 0 °C or 32 °F and temperatures above 40 °C or 104 °F).

(3) When the product is working, please keep the product energized. The built-in safety backup battery of the product is only used to maintain the product in the case of sudden power failure, and it will remain on the glass for a limited time without falling. It should not be used as a normal working power supply to avoid risks.

(4) During the use of this product, please make sure that someone is watching and can help the product if necessary. When the machine is working, remove the valuables under the machine. Make sure that any animals are not standing under the working machine.

(5) Use only in domestic and indoor environments, and do not use them in commercial or industrial locations.

(6) Do not use this product on glass with broken marks, advertising paper and bumps to avoid the risk of broken glass and falling products.

(7) Please use this product according to the instructions of the manual, only use accessories recommended or sold by the manufacturer; only original rechargeable batteries and adapters specially designed by the manufacturer. Do not use on windows with seams.

(8) Make sure that the power supply voltage matches the voltage indicated on the adapter.

(9) It is strictly forbidden to use this product on framed glass with glass thickness less than 5mm.

(10) It is forbidden to use on large areas of wet or oily glass to avoid the risk of falling due to product slippage

(11) The product should be kept away from heat or flammable materials.

(12) It is forbidden to use this product if the product is not completely absorbed or has obvious damage.

(13) Do not place this product in water or other liquids to reduce the risk of electric shock; do not store this product where it may fall or be pulled into the tub or sink.

(14) Do not touch the plug or product with wet hands.

(15) Battery charging cannot be performed in an environment that is too hot or too cold, which may affect the battery life.

(16) This product cannot be used when the adapter is not powered.

(17) It is forbidden to put the machine on the household appliance, wet or have a fire source to charge, so as to avoid unnecessary loss.

Safety Instructions

(18) Please use the power cord carefully to avoid damage. It is forbidden to use the power cord to drag and pull the product or use the power cord as a handle; it is forbidden to close the glass window to clamp the power cord or place the product on the power cord during use. At the same time, the power cord should be kept away from heat.

(19) Do not use this product with a damaged power cord or power outlet. Do not use the product when it is not working properly due to falling, damage or water ingress. To avoid injury, the product should be repaired by the manufacturer or its after - sales service.

(20) If the cord of the power cord is damaged, it must be replaced by a professional from the manufacturer, its service department or similar department in order to avoid danger.

(21) Unplug the plug from the power outlet before servicing or cleaning the product, but do not pull the power plug from the outlet by pulling on the power cord.

(22) The battery must be replaced by a professional from the manufacturer, its service department or similar department.

(23) Before the product is scrapped, the battery must be removed and disposed of in accordance with local laws and regulations and environmental regulations.

(24) If you need to scrap the product, please cut off the power of the product before removing the battery from the product.

(25) Dispose of used batteries in accordance with local laws and regulations and environmental regulations.

(26) Even if the product has been severely damaged, the incineration of the product is prohibited, and the product battery may cause an explosion.

(27) Please use the product in accordance with the instructions in this manual. The company is not responsible for any loss or damage caused by improper use.

(28) It is strictly forbidden to use this product without the guidance of a special person, children, people with mental disabilities or those who lack common sense and experience in home appliances.

(29) Supervise the child's behavior while the machine is working to ensure that the product is not played.

(30) Children are strictly prohibited from playing with the product.

(31) It is strictly forbidden for children to clean and maintain the product without supervision.

Product profile

Press briefly:

·Start dry wipe

·Pause/continue

Press & hold:

·Release the suction and remove the machine

Press & hold (standby status):

Start the track auto-rotation

Wipe the dirt off the track surface

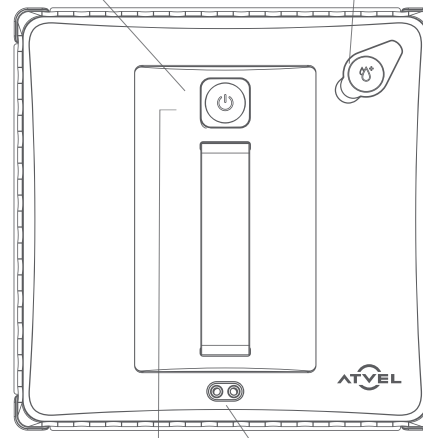

Status indicator:

The blue light - works normally

Red light - check the list on page 10 of LEDs for meaning

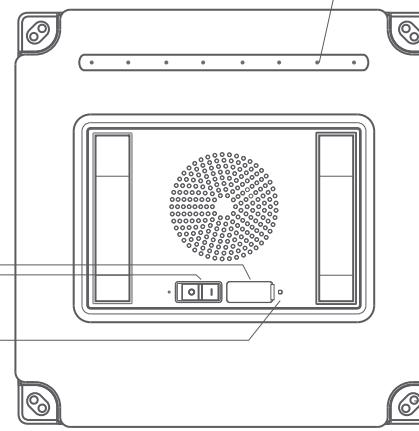

Accessories List

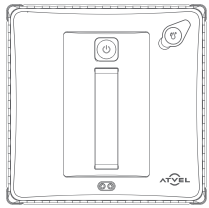

Main machine
and extension cord

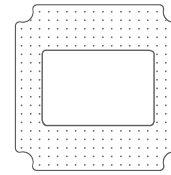

Cleaning cloth



Remote control

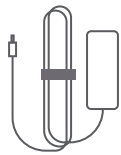

Adaptor

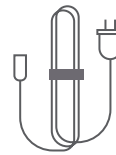

Plug



Measuring
can

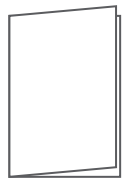

User’ s manual

Installation instructions

Attach firmly the buckle of the secure rope to solid object.
When using, it is recommended to fix the locking ring on a solid object that can not be dragged, with an appropriate length to allow the machine to work.

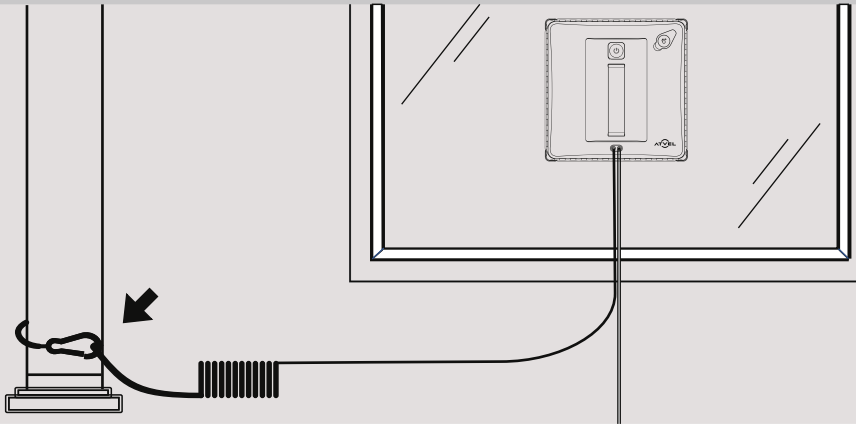

Lock the knob of the extension cable with the cable of the adapter properly. Connect the plug to the adapter, and then connect the socket to the power supply.

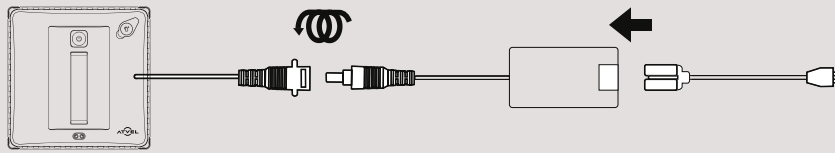

Fit the white surface of the cloth with the machine and keep it flat to avoid air leakage.
Please use the original cloth, otherwise the machine performance will be affected. Please use the spray bottle to spray water on the cloth before cleaning, so that the cloth can absorb the sprayed water more timely during cleaning after the surface is wet.

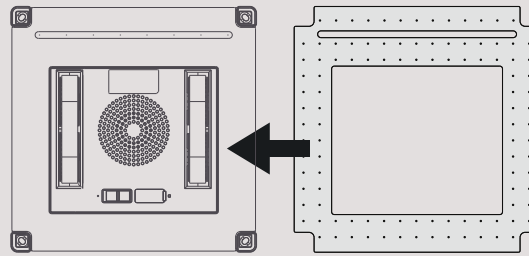

Unplug the measuring can, fill the it with water or glass water, pour it into the water tank, and put back the water tank plug.

The liquid filled into the water tank must be non-corrosive and clean. The electrical conductivity of the liquid is needed for judging whether the liquid in the water tank is used up.

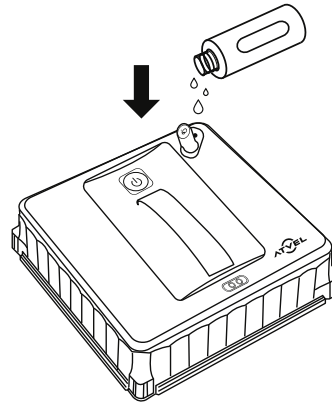

Turn on the bottom switch; attach the machine to the pane, then press the round Start button and the machine starts to dry wipe.

When placing the machine, avoid being too close to the window frame. After wiping is finished, hold the secure rope with one hand and press the start button with the other hand. When the wind decreases, take down the machine and turn off the bottom switch.

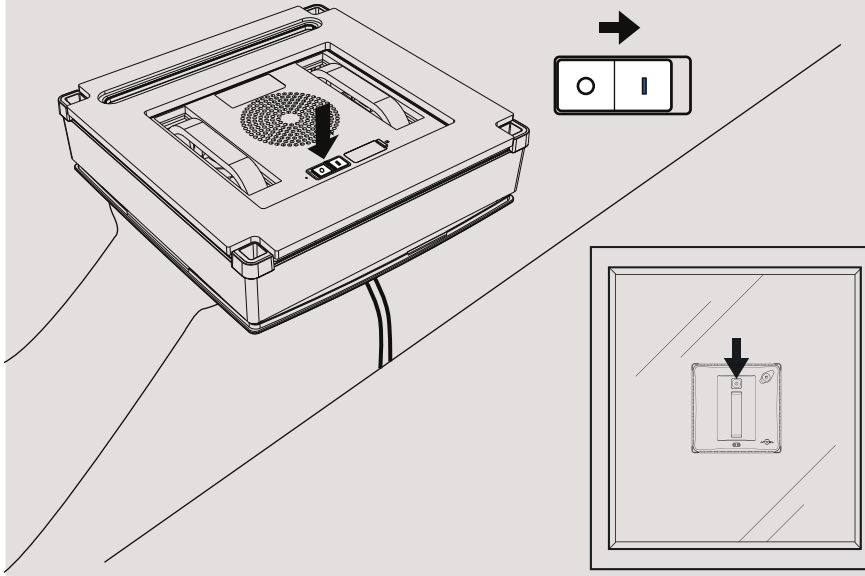

Machine and working environment inspection

① Check whether the- secure rope is damaged. If there is no damage, please fix the secure rope and check whether it is attached to a solid object that will not move or deform. Check whether the pane is damaged or cracked. Do not use it in rainy days or when the pane is wet and foggy.
② Please use it with window frame that is at least 6 mm wide. Confirm that the size of the window is greater than 40 * 40cm (height), and check for any abnormality of the environment such as ultra-narrow frame, beveled frame, beveled pane, no frame or uneven, convex, leakage and gap of pane glue, where it is not recommended to operate, or need to be used under watch by someone to prevent it from dropping (not common).
③ Please use it on the vertical pane, and use it carefully on the inclined pane and should watched by someone. If necessary, use the remote control to control it.
④ The machine might be stationary at some edges to test the resistance and move again after a few seconds, which is normal.
⑤ In case of accidental power failure, the internal battery will maintain the machine suction for at least 20 minutes and gives an alarm. Please remove it or restore the power supply as soon as possible.
⑥ If external operation at height is required, safety warning signs must be set on the ground beneath to prevent accidental personal injury.

How to achieve a better cleaning experience?

① Use dry cleaning cloth.
② If the pane is dirty, it is recommended to dry wipe by pressing the round button for the initial time, or press on the remote control for dry wiping automatically. The purpose is to wipe the hard and fine dust off the pane surface. After wiping, please replace with a new cloth or shake the particles off the surface before use to avoid the pane being scratched by hard particles (not common).
③ After wiping dirty pane, use the track cleaning function. Hold the machine in your hand and press and hold the circular button. The track will rotate slowly. Wipe the dirt off the track with a wet paper towel to avoid leaving track marks when wet wiping later.
④ Replace the cloth for a second round with a wet wipe, which can be done automatically by use of the wet wipe button on the remote control, or press the water spray button on remote control to separately turn on the water spray for wet wiping after the dry wipe is started,. The robot voice "wet wipe mode" or "water spray on" indicates that the wet wipe function has been turned on.
⑤ Pay attention and avoid the cloth being too wet. Use the wet cloth after dried. Please use the original cloth, otherwise the machine performance will be affected.

How to use the cloth immediately after cleaning?

(if the cloth is too wet, it will skid seriously. Please use it with care.)
It is not recommended to use a fully wet cloth for cleaning, which will cause the machine to skid and increase the probability of falling. Please ensure that no accidental injury will be caused. Be sure to follow the steps below while using it:
①Soak the cloth in clean water and brush off the dirt on its surface and squeeze off the excess water. In the process of removing water, be careful to avoid deformation of the cloth under stress, and use a drying blower until it is as dry as possible.
②The cloth shall be flatly fit on the base without any gap, deformation and warping.
③Use dry tissue paper to absorb the water in front or behind the walking wheel to ensure that the cleaning cloth in these areas around the two walking wheels is dry.
④ Do not turn on water spray when using dry wipe function, and do not use it on any frameless pane.
⑤ In case the machine starts to slide downward or gets stuck at the edge due to excessive moisture. Please observe whether the machine gradually returns to normal. If not, please repeat the steps of using tissue paper to absorb the water from the cloth to help the machine resume normal operation.

Start up

① Make sure the power cord and the plug are connected.
② Turn on the power switch at the bottom and make sure that the fan rotates and place the machine far enough away from the window frame.
③ Make sure the machine is attached to the pane before releasing it.
④ Press the start button and the machine starts to move.

Remove the machine

① When it is still running, hold the secure rope with one hand and the machine with the other. Press the round button to reduce the suction and remove the machine.
② If you can't reach the machine with your hand and there is no remote control, please pull the secure rope in a direction flat against the surface , and slowly pull the machine back to the position that can be reached by hand, and then remove the machine.
③ Turn off the bottom power switch after the machine is removed.

Path planning instructions

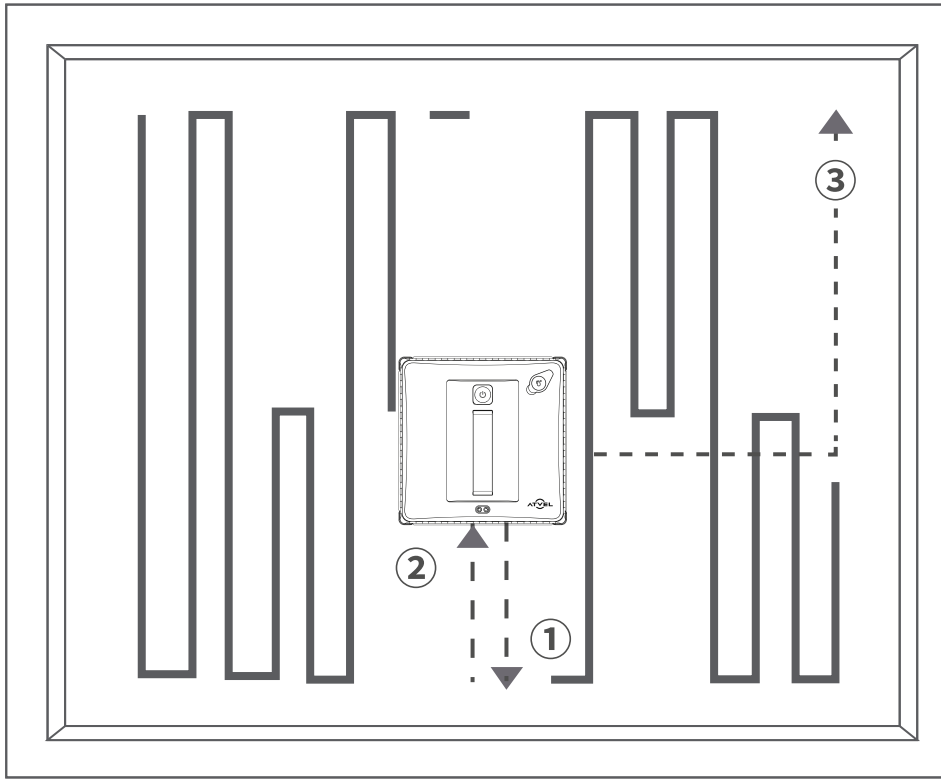

Clean Path One Time：

Put the machine in the middle of the pane to start. After exploring the pane boundary from the current position down and left, the machine will move to the upper right corner and start wiping following an N-shaped path from top to bottom. At each turn, it "advances first, then goes backward" by following the principle of avoiding skipping by secondary overlapping. When cleaning is completed, it will return to the original point automatically.

The path of cleaning twice:

After the N-pattern wiping from top to bottom, the secondary Z-shaped wiping from left to right will then automatically starts before returning to the original point after cleaning.

Issues worth of paying attention to:

If the machine encounters an irregular frame, the data error will be caused during the edge detection, which will lead to a small error when returning to the original position, but it will not affect the normal use.

Indicators/sound & their meanings

Status indicator:

Blue:normal running

Red: constantly

→Power not properly connected

→Air leakage

Red:blinking

→refer to the table below

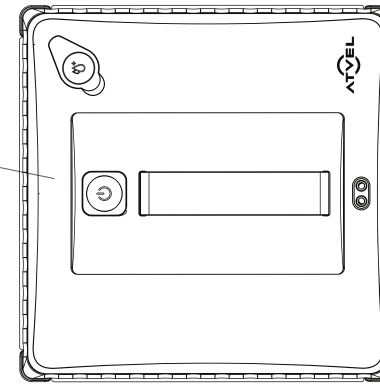

LED	Voice	Solution
Constantly red	Please connect the adaptor	Check the plug, ensure normality of adaptor ports. Start after 20min charging.
	Air pressure too low	Check if the cloth side is reverse or not flat, any protrusion on the pane; any air leak due to cursive pane.
Constantly red	N/A	If running normal, it has been automatically adjusted. If repeated, re-place or change the cloth.
Red/blue lit alternatively	The wheels are stuck; The wheel is abnormal; Please check the wheel	Check whether the wheel is tuck by something.
	Too little friction on the glass	Clean the water or oil stains on the wheel. Clean the water or oil stains on the pane or the contact area; check if any foreign matters such as stickers on the pane
	Too much friction on the glass	Clean the contamination on the wheel. Check if it is too moist due to rainy day, causing too big resistance.
	The gyroscope is abnormal; The Barometer is abnormal; The fan motor is abnormal; The wireless module is abnormal; Detection module is abnormal; Please restart the device	Unplug the adaptor and restart the machine to see if it restores back to normal. Contact the customer service.
	Running against the edge without further move	Check the resistance parameter. If free of abnormality, wait patiently.

Remote control instructions

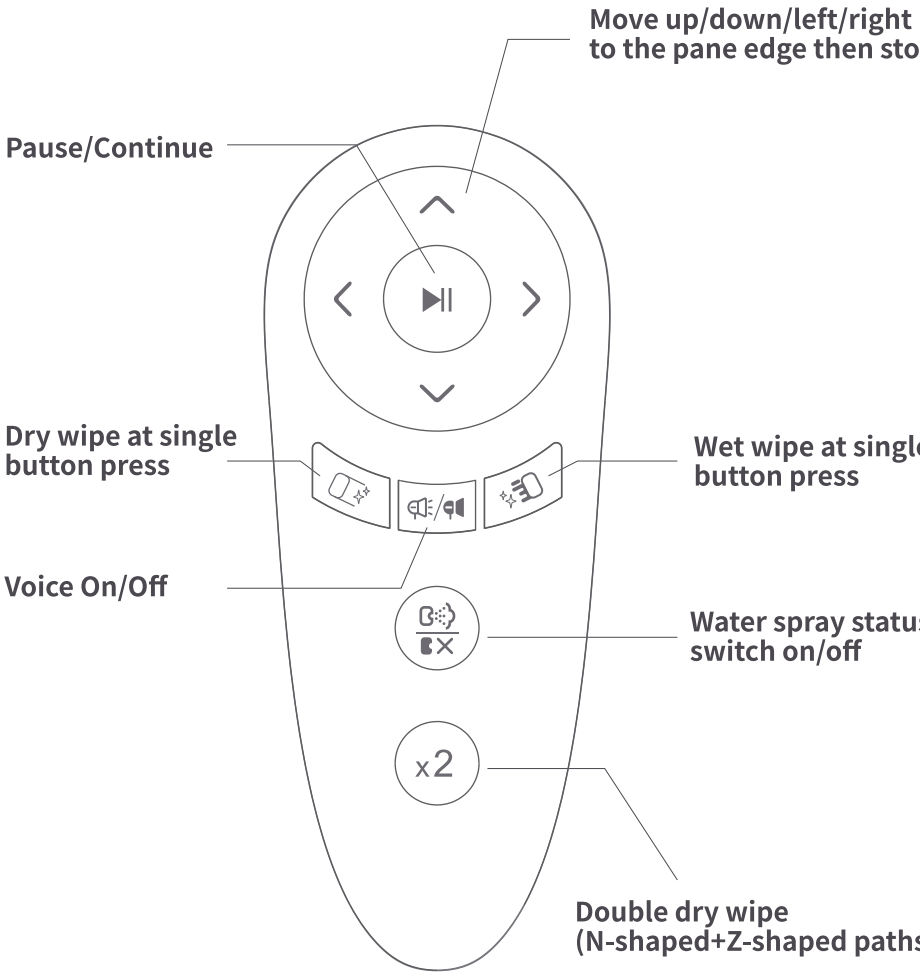

In order to avoid misoperation by children, it is necessary to press Pause between each two commands

Basic parameters

Model No.	Z7
Rated voltage	DC 24 V
Rated power	90 W
Noise Decibel	55 dB
Size	231 * 231 * 80 mm
Charge current	300 mA
Battery capacity for power cut protection	650 mAh
Power failure protection suction-maintaining time	About 20 min(depending on the power availability of the built-in battery)
Variable frequency suction range	2000~2600 Pa
Water tank capacity	150 ml
Cleaning speed	Dry wipe:150 mm/s Wet wipe:70 mm/s
Minimal area for use	40(L)*40(H) cm

Troubleshooting

① The machine is skidding when working, please check if the cloth is too wet and clean the track surface.
② When the machine is standing at the edge, it is detecting the normality of the resistance. Please wait patiently.
③ The status indicator is blinking red with sound prompt. Please check:
Whether the power cord plug is loose or damaged, leading to power failure or poor contact.
Whether the pane or cloth is too wet and causes low friction.
Excessive friction of the cleaning cloth caused by sticky matters on the pane.
Whether the cleaning cloth is installed in place without air leakage.
Whether the machine surface is uneven, causing air leakage.
Whether the suction inlet is blocked.
④ The red and blue status indicators are blinking alternately with vocal alert, which means that the machine needs manual assistance.
Please check the list of "LED indicators and voice meanings" for solution.
⑤ Please replace the clean cloth if the machine is not running smoothly.
⑥ If the machine has completed the whole pane cleaning but does not stop its movement automatically. Please take down the machine directly.

Safety issues



Requirements:

① Be sure to check whether the safety rope is damaged, and use the safety rope to fix the machine for use. Warning shall be set on the ground for aerial work.
② This product should not be drenched with water.
③ Do not use it on cracked and damaged glass.
④ When cleaning the outer surface of the machine, the machine must be shut down to avoid danger during the movement of the machine.
⑤ Do not let your fingers or any body parts close to the rotation and opening of this product.
⑥ Please use this product according to the instructions. Please contact customer service when the fault cannot be eliminated. Do not repair it without permission to avoid danger.
⑦ It is only used for cleaning the household environment with 0°~40℃.



Battery and Charging

① Do not use a third-party charger or disassemble and refit the main engine, battery and charger without permission.
② If the charger is damaged or broken, please do not continue to use it. Please contact customer service.
③ Put the charger away from the heat source.
④ If the product needs to be transported, it is recommended to use the original package for transportation and shut down the machine.
⑤ If you do not use this product for a long time, please fully charge and turn off the machine and place it in a cool and dry place. Charge it at least once every 3 months to avoid battery failure caused by overdischarge of the battery.

Guarantee

We offer a one year warranty for all of our products. We will repair, replace or return the product within the warranty period and within the scope of warranty service, and restore the normal use function of the product for free within a reasonable time. Products outside the warranty and warranty coverage will be covered by a paid repair service in accordance with this service policy.

If your product needs warranty servicing, please email the original or copy of the purchase invoice, the product or accessory that requires warranty to info@atvel.com with as subject "warranty service". If you are unable to provide valid evidence such as the original or photocopy of the invoice for the product or accessory, your may be declined free of charge warranty servicing.

The following conditions do not apply to warranty and replacement terms:

1. The product is worn and worn normally.
2. Damage caused by human factors (including but not limited to: damage caused by falling, squeezing, collision, damage caused by liquid splashing, chemical corrosion, foreign matter entering the product).
3. Damage caused by improper use or improper maintenance (including but not limited to: for abnormal use, damage caused by incorrect connection and test).
4. It has been dismantled or repaired by any person or enterprise other than the after-sales service center or authorized service center, or the attachment batch number has been removed, the altered tamper-evident sticker is damaged or illegible.
5. The product is out of warranty.
6. Damage caused by force majeure.

Support

If you have any queries regarding your Atvel appliance, call +1 229 252 83 58 or e-mail support@atvel.com or visit www.atvel.com/support for online help, general tips and useful information about Atvel.

Vielen Dank, dass Sie sich für den ATVEL-Fensterwaschroboter entschieden haben

Bitte lesen Sie die Bedienungsanleitung sorgfältig durch, bevor Sie den Roboter verwenden, um Ihre Sicherheit und effektive Verwendung des Produkts zu gewährleisten.

- English (en)
- Deutsch (de)
- Français (fr)
- Русский (ru)
- Қазақша(kz)

Inhalt

15 Sicherheitsvorschriften

17 Produktbeschreibung

18 Gerätegehäuse und Zubehör

19 Installationsanleitung

21 Sicherheitsmaßnahmen

23 Planen von Routen

24 Statusanzeigen und Signaltöne

25 Fernbedienung

26 Hauptkenndaten

26 Fehlersuche und -behebung

27 Sicherheitsvorschriften

28 Garantieschein

28 Unterstützung

Sicherheitsvorschriften

※ LESEN SIE ALLE ANWEISUNGEN DURCH, BEVOR SIE DAS GERÄT VERWENDEN.
BEWAHREN SIE DIESES BENUTZERHANDBUCH AUF.

※ Bei der Verwendung des Produkts sind grundlegende Vorsichtsmaßnahmen zu beachten, einschließlich der folgenden:

(1) Das Gerät darf nicht für Kinder unter 8 Jahren mit körperlichen oder geistigen Behinderungen verwendet werden. Wenn Sie es verwenden müssen, arbeiten Sie bitte unter Aufsicht eines Vormunds. Bitte erlauben Sie Kindern nicht, sich einem funktionierenden Gerät zu nähern oder damit wie mit einem Spielzeug zu spielen.

(2) Verwenden Sie das Gerät nicht unter extremen Umgebungsbedingungen (Temperaturen unter 0 °C und Temperaturen über 40 °C).

(3) Stellen Sie sicher, dass Sie während des Gebrauchs des Geräts auf Strom zugreifen können. Die integrierte Sicherheits-Backup-Batterie wird nur bei einem plötzlichen Stromausfall verwendet, und der Roboter bleibt nur für eine begrenzte Zeit auf dem Glas. Um Risiken zu vermeiden, müssen Sie keine Backup-Batterie als normale Stromversorgung verwenden.

(4) Bitte stellen Sie während der Verwendung des Geräts sicher, dass jemand es überwacht und es bei Bedarf überwachen kann. Wenn das Gerät in Betrieb ist, entfernen Sie die Wertsachen darunter. Stellen Sie sicher, dass die Tiere nicht unter einem funktionierenden Gerät stehen.

(5) Verwenden Sie das Gerät nur im Heimgebrauch. Verwenden Sie es nicht in kommerziellen oder industriellen Einrichtungen.

(6) Verwenden Sie die Geräte nicht im Freien, wenn die Fenster nass sind, wenn es regnet oder es mist. Vermeiden Sie das Eindringen von Feuchtigkeit in das Gehäuse des Geräts.

(7) Verwenden Sie das Produkt nicht auf beschädigten, gerissenen Gläsern, mit Werbeplakaten oder Unregelmäßigkeiten, um das Risiko zu vermeiden, das Glas zu zerbrechen oder die Konstruktion zu beschädigen. Nicht an Fenstern mit Nähten verwenden.

(8) Bitte verwenden Sie das Produkt gemäß den Anweisungen. Verwenden Sie nur vom Hersteller empfohlenes Zubehör, nur Original Akkus und Adapter, die vom Hersteller speziell entwickelt wurden.

(9) Stellen Sie sicher, dass die Spannung der Stromversorgung mit der Spannung übereinstimmt, die auf dem Adapter des Geräts angegeben ist.

(10) Verwenden Sie dieses Gerät ausschließlich nicht an gerahmten Fenstern mit einer Rahmenstärke von weniger als 5 mm.

(11) Verwenden Sie das Gerät nicht an nassen oder geölten Fenstern, um das Risiko eines Herunterfallens oder Abrutschens des Geräts zu vermeiden.

(12) Bewahren Sie das Gerät fern von Wärmequellen und brennbaren Gegenständen auf.

(13) Verwenden Sie das Gerät nicht, wenn es nicht vollständig getrocknet ist oder offensichtlich beschädigt ist.

(14) Stellen Sie das Gerät nicht in Wasser oder andere Flüssigkeiten, um das Risiko eines Stromschlags zu vermeiden. Bewahren Sie das Gerät nicht in der Nähe der Badewanne oder des Waschbecken auf, wo es herunterfallen oder abrutschen könnte.

(15) Berühren Sie den Stecker oder das Gerät selbst nicht mit nassen Händen.

(16) Laden Sie den Akku nicht in einer zu heißen (über 35 °C) oder zu kalten Umgebung (unter 0 °C) auf, da dies die Lebensdauer des Akkus beeinträchtigen kann.

Sicherheitsvorschriften

(17) Das Gerät kann nicht ohne Netzanschluss verwendet werden.

(18) Stellen Sie das Gerät nicht auf Haushaltsgeräte, die Wasser oder offenes Feuer als Quelle verwenden, um Verluste zu vermeiden.

(19) Bitte verwenden Sie das Netzkabel vorsichtig, um Beschädigungen zu vermeiden. Verwenden Sie das Kabel nicht als Stift oder zum Ziehen des Geräts. Halten Sie das Netzkabel während des Gebrauchs nicht mit einem Glasfenster fest oder legen Sie das Gerät während des Gebrauchs auf das Netzkabel. Halten Sie das Netzkabel auch von Wärmequellen fern.

(20) Verwenden Sie das Gerät nicht mit einem beschädigten Netzkabel oder einer Steckdose. Verwenden Sie es auch nicht, wenn es aufgrund von Beschädigungen, Tropfen oder Wassereintritt nicht richtig funktioniert. Um Verletzungen zu vermeiden, muss das Gerät vom Hersteller oder von seinem Servicecenter repariert werden.

(21) Wenn das Netzkabel beschädigt ist, muss es von einem Fachmann von einer Produktionsfirma, einem Service-Center oder einer ähnlichen Organisation ersetzt werden.

(22) Ziehen Sie den Netzstecker aus der Steckdose, bevor Sie das Gerät warten oder reinigen. Ziehen Sie beim Herausnehmen des Netzsteckers nicht am Netzkabel.

(23) Der Austausch der Batterie muss von einem Spezialisten aus der Produktion, einem Servicezentrum oder einer ähnlichen Organisation durchgeführt werden.

(24) Der Akku muss vor der Entsorgung des Geräts gemäß den örtlichen Gesetzen, Vorschriften und Umweltvorschriften entsorgt und entsorgt werden.

(25) Wenn Sie das Gerät entsorgen müssen, schalten Sie das Gerät aus, bevor Sie den Akku entfernen.

(26) Selbst wenn das Gerät stark beschädigt ist, darf es nicht verbrannt werden. Die Batterie kann eine Explosion verursachen.

(27) Bitte verwenden Sie das Gerät gemäß den Anweisungen in diesem Handbuch. Der Hersteller haftet nicht für Verluste oder Schäden, die durch unsachgemäßen Gebrauch verursacht werden.

(28) Kinder, Personen mit psychischen Störungen oder Personen, denen das Wissen und die Erfahrung im Umgang mit Haushaltsgeräten ohne entsprechende Aufsicht und Anleitung fehlt, dürfen dieses Gerät nicht verwenden.

(29) Überwachen Sie das Verhalten des Kindes während des Betriebs des Geräts, um sicherzustellen, dass es nicht als Spielzeug verwendet wird.

(30) Es ist Kindern strengstens untersagt, mit dem Gerät zu spielen.

(31) Kinder dürfen das Gerät nicht unbeaufsichtigt reinigen und warten.

Produktbeschreibung

Kurz drücken:
· Trockene Reinigung starten
· Pause/fortsetzen

Drücken und halten:
Lösen Sie die Saugkraft und entfernen Sie den Roboter.

Halten Sie gedrückt (im Standby-Modus):
Starten Sie die automatische Drehung des Tracks
Wischen Sie den Schmutz von der Schienenoberfläche

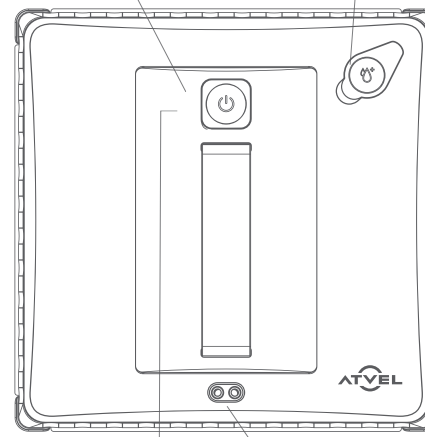

Stopfen für Wasserbucht

Netzkabel und Sicherheitskabel

Statusanzeige:
Blaues Licht - Der Roboter arbeitet normal
Rotes Licht - Überprüfen Sie den Anzeigewert auf Seite 24

Wasserdüsen

USB-Anschluss für Updates

Lichtschalter

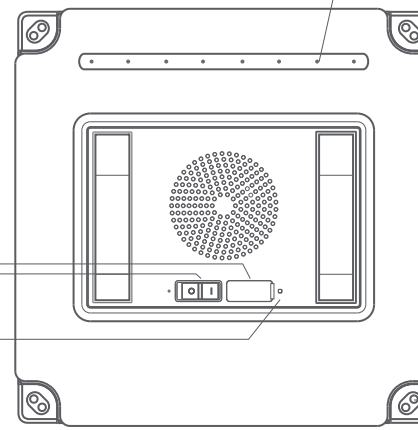

Statusanzeige:
Blaues Licht - Der Roboter arbeitet normal
Rotes Licht - Überprüfen Sie den Anzeigewert auf Seite 24

Fallschutz-Sensor

Gerätegehäuse und Zubehör

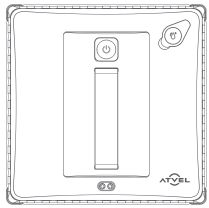

Gerätegehäuse und Verlängerungskabel

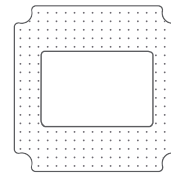

Reinigungstücher



Steuerpult

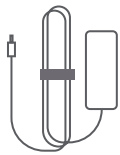

Adapter

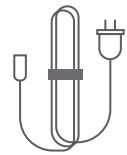

Netzschnur



Messbecher



Handbuch

Installationsanleitung

Befestigen Sie den Karabinerhaken des Sicherheitskabels sicher an einem festen Objekt (Batterie). Es wird empfohlen, den Karabiner an einem Objekt zu befestigen, das nicht in der Nähe bewegt werden kann, damit die Länge des Sicherheitsseils für den Betrieb des Roboters ausreicht.

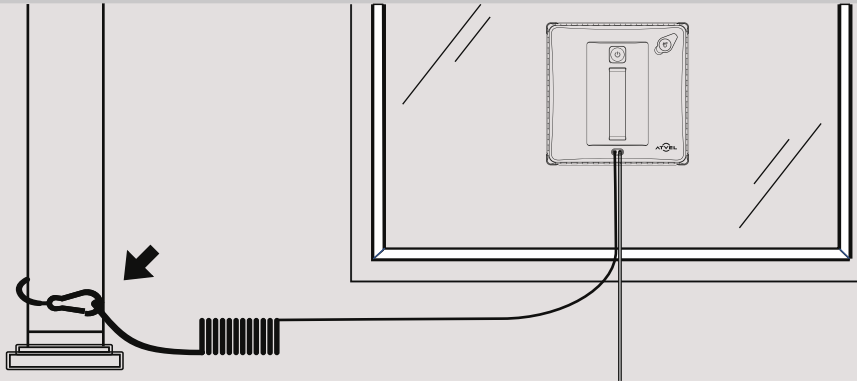

Verbinden Sie das Verlängerungskabel ordnungsgemäß mit dem Netzkabel. Schließen Sie den Stecker an das Netzteil an und schließen Sie dann den Stecker an eine Stromquelle an.

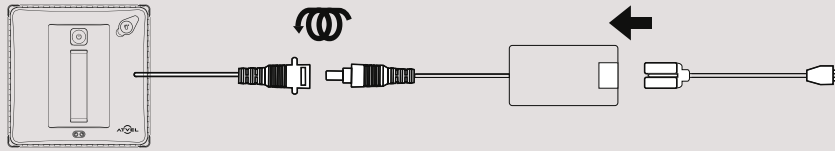

Bringen Sie die Oberfläche des Tuchs mit der Maschine an und halten Sie sie flach, um Luftleckagen zu vermeiden. Bitte verwenden Sie das Originaltuch, da sonst die Maschinenleistung beeinträchtigt wird. Bitte verwenden Sie die Sprühflasche, um vor der Reinigung Wasser auf das Tuch zu sprühen, damit das Tuch das gesprühte Wasser während der Reinigung besser aufnehmen kann, nachdem die Oberfläche nass ist.

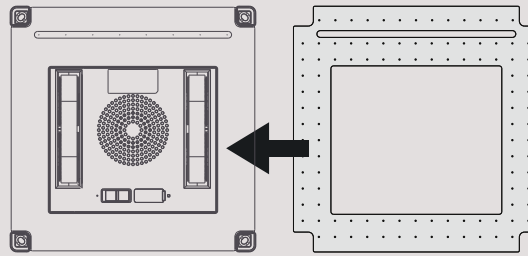

Nehmen Sie das Messglas heraus, füllen Sie es mit Wasser, gießen Sie es in den Wassertank und bringen Sie den Stopfen des Wasserbehälters wieder an seinen Platz zurück. Die in den Wassertank eingelassene Flüssigkeit sollte nicht korrosiv und sauber sein. Es wird empfohlen, die ATVEL-Originalflüssigkeit zu verwenden. Verwenden Sie keinen Schmutzbehälter für die Bucht, da Schmutzpartikel die Wasserdüsen beschädigen können.

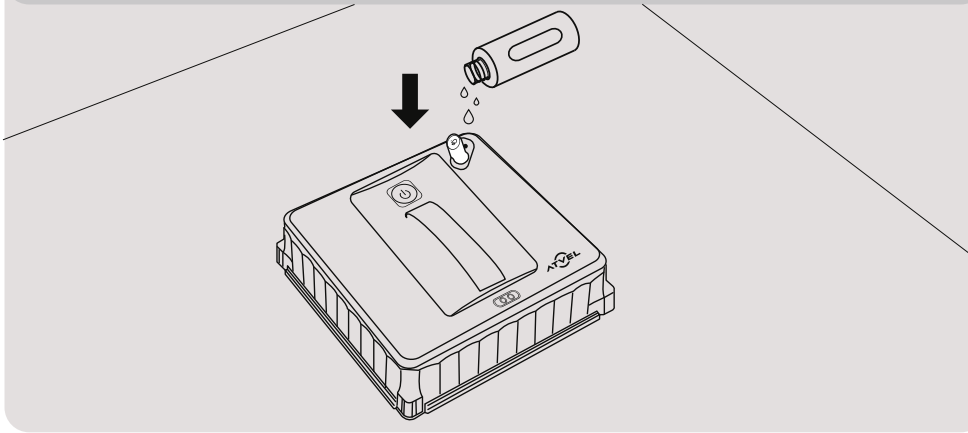

Schalten Sie den unteren Schalter ein; Befestigen Sie das Gerät am Glas, drücken Sie dann den quadratischen Startknopf, und das Gerät beginnt mit einem trockenen Wischen. Achten Sie beim Einbau des Roboters darauf, sich nicht zu nahe am Fensterrahmen zu befinden. Nachdem die Reinigung abgeschlossen ist, fassen Sie mit einer Hand das befestigte Seil und drücken Sie mit der anderen Hand die Starttaste. Wenn der Luftstrom nachlässt, entfernen Sie das Gerät und schalten Sie den unteren Schalter aus.

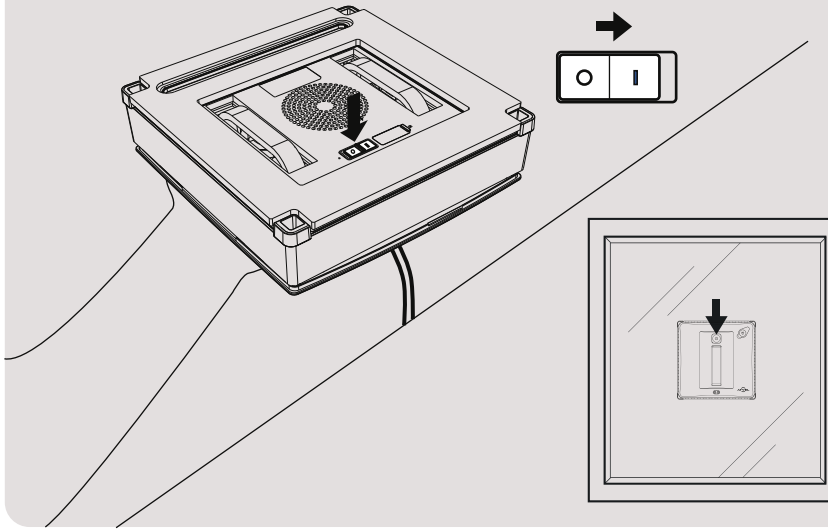

Überprüfen von Hardware und Arbeitsumgebung

① Überprüfen Sie, ob das befestigte Seil beschädigt ist. Wenn keine Schäden vorliegen, befestigen Sie das Sicherheitsseil und prüfen Sie, ob es an einem statischen Gegenstand befestigt ist, der sich nicht bewegt oder sich verformt. Überprüfen Sie den Fensterrahmen auf Beschädigungen und Risse. Verwenden Sie den Waschroboter nicht an regnerischen Tagen oder bei nassem und nebligem Wetter.
② Bitte verwenden Sie einen Waschroboter mit einem Fenster, das mindestens 6 mm dick ist. Überprüfen Sie, ob das Fenster größer als 40 * 40 cm ist und ob es Abweichungen von der Norm gibt, wie zum Beispiel: extrem schmaler Rahmen, abgeschrägter Rahmen, abgeschrägtes Glas, kein Rahmen oder ungleichmäßiger Rahmen, Glasausbuchtung, Leckage und Klebstoffspalt - bei denen der Reinigungsroboter nicht empfohlen wird oder Sie ihn unter Aufsicht von jemandem verwenden müssen, um ein Herunterfallen zu verhindern.
③ Bitte verwenden Sie den Waschroboter am vertikalen Rahmen, verwenden Sie ihn vorsichtig am schrägen Rahmen (der Waschvorgang muss überwacht werden). Verwenden Sie bei Bedarf die Fernbedienung.
④ Der Roboter kann an einigen Ecken anhalten, um die Position zu überprüfen und sich dann nach einigen Sekunden wieder zu bewegen, das ist normal.
⑤ Im Falle eines versehentlichen Stromausfalls hält die interne Batterie mindestens 20 Minuten in Betrieb und gibt einen akustischen Alarm aus. Bitte entfernen Sie den Roboter vom Fenster oder stellen Sie die Stromversorgung so schnell wie möglich wieder her.
⑥ Wenn ein Betrieb in einer Höhe von der Straße aus erforderlich ist, müssen unten Warnschilder angebracht werden, um versehentliche Verletzungen von Menschen und Tieren zu vermeiden.

Wie erreiche ich eine bessere Reinigungsqualität?

① Verwenden Sie ein trockenes Reinigungstuch.
② Wenn das Glas zu schmutzig ist, machen Sie den ersten Durchgang OHNE Wasserversorgung. Drücken Sie einmal die Ein- / Aus-Taste oder drücken Sie auf der Fernbedienung zum automatischen Trocken Wischen. Es ist notwendig, harten und feinen Staub von der Glasoberfläche zu entfernen. Tauschen Sie nach dem Abwischen das Tuch aus oder wischen Sie die Partikel vor dem Gebrauch von der Oberfläche ab, um zu vermeiden, dass das Glas mit festen Partikeln zerkratzt wird (nicht oft).
③ Verwenden Sie nach dem Abwischen der verschmutzten Oberfläche die Raupenreinigungsfunktion. Halten Sie das Gerät in der Hand und halten Sie dann die quadratische Taste gedrückt. Die Raupe wird sich langsam drehen. Wischen Sie den Schmutz mit einem feuchten Papiertuch ab, um bei der anschließenden nassen Reinigung keine Rückstände zu hinterlassen.
④ Wechseln Sie das Tuch zu einem sauberen Tuch, befeuchten Sie es vorher mit dem mitgelieferten Sprühbehälter und starten Sie die Nassreinigung mit der Taste auf der Fernbedienung, oder drücken Sie die Wassersprüh Taste auf der Fernbedienung, um das Sprühen von Wasser für das Tuch nach dem Start des trockenen Wischens separat zu aktivieren. Der Piepton "Nassreinigungsmodus" oder "Wassersprühen aktiviert" zeigt an, dass die Nassreinigungsfunktion aktiviert ist.
⑤ Seien Sie vorsichtig und vermeiden Sie, dass das Tuch zu nass ist. Wenn das Tuch zu nass ist, drücken und trocknen Sie das Tuch aus. Verwenden Sie nur Originaltücher, da der Roboter sonst nicht an der Oberfläche haftet.

Wie verwende ich die Serviette sofort nach der Reinigung?

(Wenn der Stoff zu nass ist, rutscht er stark ab. Bitte verwenden Sie den Roboter mit einer solchen Serviette mit Vorsicht.)
Es wird nicht empfohlen, ein sehr feuchtes Tuch zur Reinigung zu verwenden, da dies zu einem Schleudern des Roboters führt und die Wahrscheinlichkeit erhöht, dass der Roboter herunterfällt. Bitte achten Sie darauf, dass der Roboter nicht auf Sie oder andere fällt.
Befolgen Sie unbedingt die folgenden Anweisungen, wenn Sie sie verwenden:
① Befeuchten Sie das Tuch in sauberem Wasser, schütteln Sie den Schmutz von der Oberfläche ab und drücken Sie überschüssiges Wasser ab. Achten Sie beim Pressen darauf, dass sich das Gewebe aufgrund von Dehnung nicht verformt. Hängen Sie den Stoff auf oder trocknen Sie ihn, bis der Stoff so trocken wie möglich ist.
② Das Tuch sollte ohne Lücken und Verformungen fest am Untergrund anliegen.
③ Verwenden Sie ein trockenes Papiertuch, um das Wasser vor und hinter den Raupen aufzusaugen, um sicherzustellen, dass das Tuch in diesen Bereichen trocken ist.
④ Verwenden Sie das Sprühen von Wasser nicht, wenn Sie die Trockenreinigungsfunktion verwenden, und verwenden Sie es nicht an rahmenlosen Fenstern.
⑤ Falls der Waschroboter aufgrund übermäßiger Feuchtigkeit nach unten gleitet oder an der Kante haftet, warten Sie, bis er wieder normal ist. Wenn der Roboter nicht zurückkehrt, wiederholen Sie die Schritte mit einem Papiertuch, um das Wasser vom Tuch abzusaugen, damit der Roboter wieder normal funktioniert.

Start

① Stellen Sie sicher, dass das Netzkabel und der Stecker an die Stromversorgung angeschlossen sind.
② Schalten Sie den Netzschalter unten ein. Stellen Sie sicher, dass sich der Lüfter dreht, und stellen Sie dann den Roboter weit genug vom Fensterrahmen entfernt auf.
③ Stellen Sie sicher, dass das Gerät am Fenster befestigt ist, bevor Sie es loslassen.
④ Drücken Sie die Starttaste und das Gerät beginnt sich zu bewegen.

Den Waschroboter ausbauen

① Wenn es noch funktioniert, halten Sie das Sicherheitsseil mit einer Hand und die Arbeit mit der anderen. Drücken Sie dann im Standby-Modus die quadratische Taste, um die Absaugung zu reduzieren und zu entfernen.
② Wenn Sie den Waschroboter nicht mit der Hand erreichen können und keine Fernbedienung haben, ziehen Sie das Sicherungskabel entlang des Fensterrahmens und ziehen Sie den Waschroboter langsam in die Position, in der die Hand reicht, und nehmen Sie ihn dann ab.
③ Schalten Sie den unteren Netzschalter aus, nachdem Sie den Roboter entfernt haben.

Planen von Routen

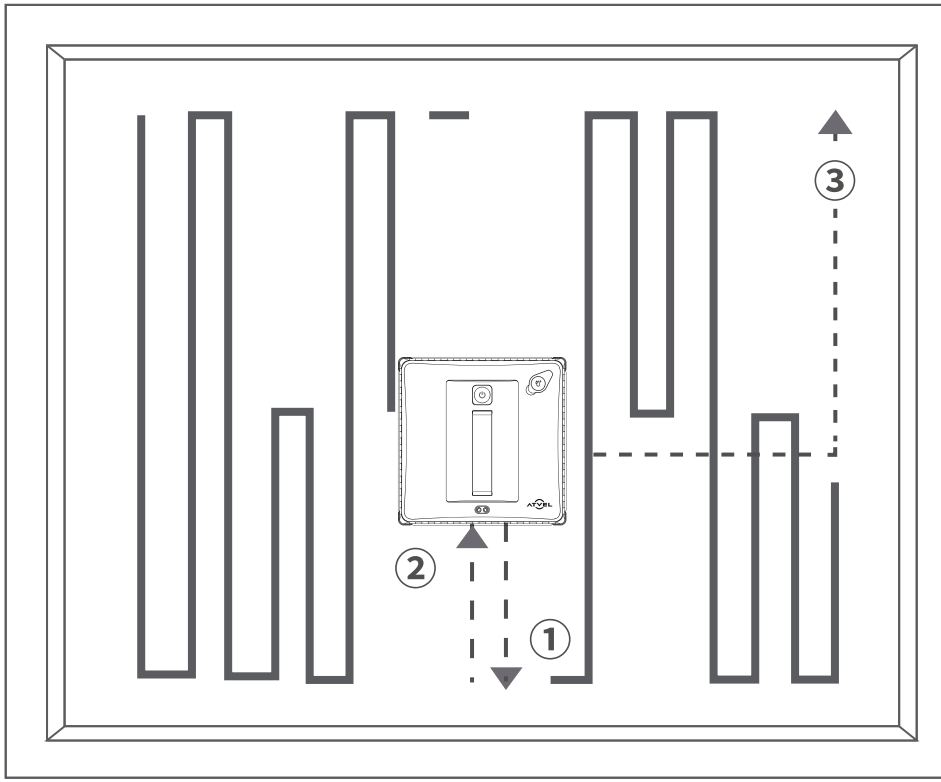

Einzelne Glasreinigung:

Legen Sie das Gerät in die Mitte des Fensterrahmens, um mit der Arbeit zu beginnen. Nachdem Sie die Grenzen des Fensterrahmens untersucht haben, bewegt sich der Roboter in die obere rechte Ecke und beginnt, das Fenster zu wischen, indem er einer N-förmigen Flugbahn von oben nach unten folgt. Bei jeder Drehung geht es zuerst vorwärts und kehrt dann zurück, wobei das Prinzip der Vermeidung des Überlassens von Fensterbereichen beim sekundären Wischen befolgt wird. Wenn die Reinigung abgeschlossen ist, kehrt sie automatisch in ihre ursprüngliche Position zurück.

Doppelte Glasreinigung:

Nach der Reinigung auf einem N-förmigen Pfad von oben nach unten beginnt automatisch die sekundäre Z-förmige Reinigung von links nach rechts, bevor sie nach der Reinigung in die Ausgangsposition zurückkehrt.

Fragen, auf die Sie achten sollten:

Wenn der Waschroboter mit einem unregelmäßigen Rahmen kollidiert, wird während der Grenzerkennung ein Messfehler verursacht, was bei der Rückkehr in die Ausgangsposition zu einer leichten Abweichung der Flugbahn führt, aber keinen Einfluss auf den normalen Gebrauch hat.

Statusanzeigen und Signaltöne

Statusanzeige:
Blau: Normaler Lauf
Rot: Kontinuierlich
→ Strom nicht richtig angeschlossen
→ Leckluft
Rot: Blinkt
→ Siehe folgende Tabelle

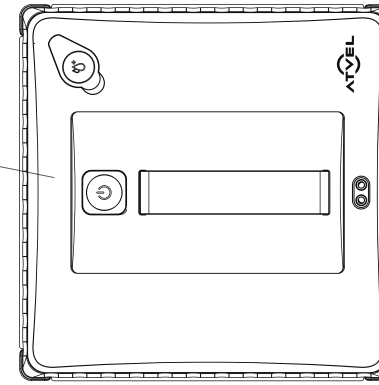

LED	Akustisches Signal	Lösung
Unaufhörlich rot	Bitte schließen Sie das Netzteil an	Überprüfen Sie den Stecker, stellen Sie sicher, dass die Netzanschlüsse intakt sind. Beginnen Sie nach 20 Minuten mit dem Aufladen.
	Der Luftdruck ist zu niedrig	Überprüfen Sie, ob die Stoffseite umgekehrt oder gekrümmt ist, ob ein Vorsprung am Fensterrahmen vorhanden ist; Ob Luftlecks aufgrund der Krümmung des Fensters auftreten.
Ständig rot	Nein	Wenn der Roboter normal funktioniert, wurde er automatisch eingestellt. Wenn das Problem erneut auftritt, ersetzen oder installieren Sie die Serviette erneut.
Abwechselnd rot/blau beleuchtet	Die Räder sind stecken geblieben; Die Räder sind defekt; Überprüfen Sie bitte die Räder	Überprüfen Sie, ob die Räder stecken bleiben
	Zu wenig Reibung am Glas	Reinigen Sie die Räder von Wasser- oder Ölspuren. Reinigen Sie das Glas von Wasser oder Öl im Kontaktbereich; Prüfen Sie, ob sich Fremdkörper wie Aufkleber auf dem Fenster befinden
	Zu starke Reibung am Glas	Reinigen Sie die Räder von Verunreinigungen. Überprüfen Sie die Feuchtigkeit des Glases aufgrund von Regen oder hoher Luftfeuchtigkeit, die zu viel Widerstand verursacht.
	Gyroskop ist defekt; Barometer ist defekt; Lüftermotor ist defekt; Funkmodul ist defekt; Erkennungssensor ist defekt; Gerät neu starten	Ziehen Sie das Netzteil ab und starten Sie das Gerät neu, um zu überprüfen, ob sich der Reinigungsroboter wieder in seinen normalen Zustand zurückgesetzt hat. Wenden Sie sich an den Support.
	Stützt sich ohne Bewegung auf den Rahme	Überprüfen Sie den Widerstand Parameter. Wenn es keine Abweichungen gibt, warten Sie ein wenig.

Fernbedienung

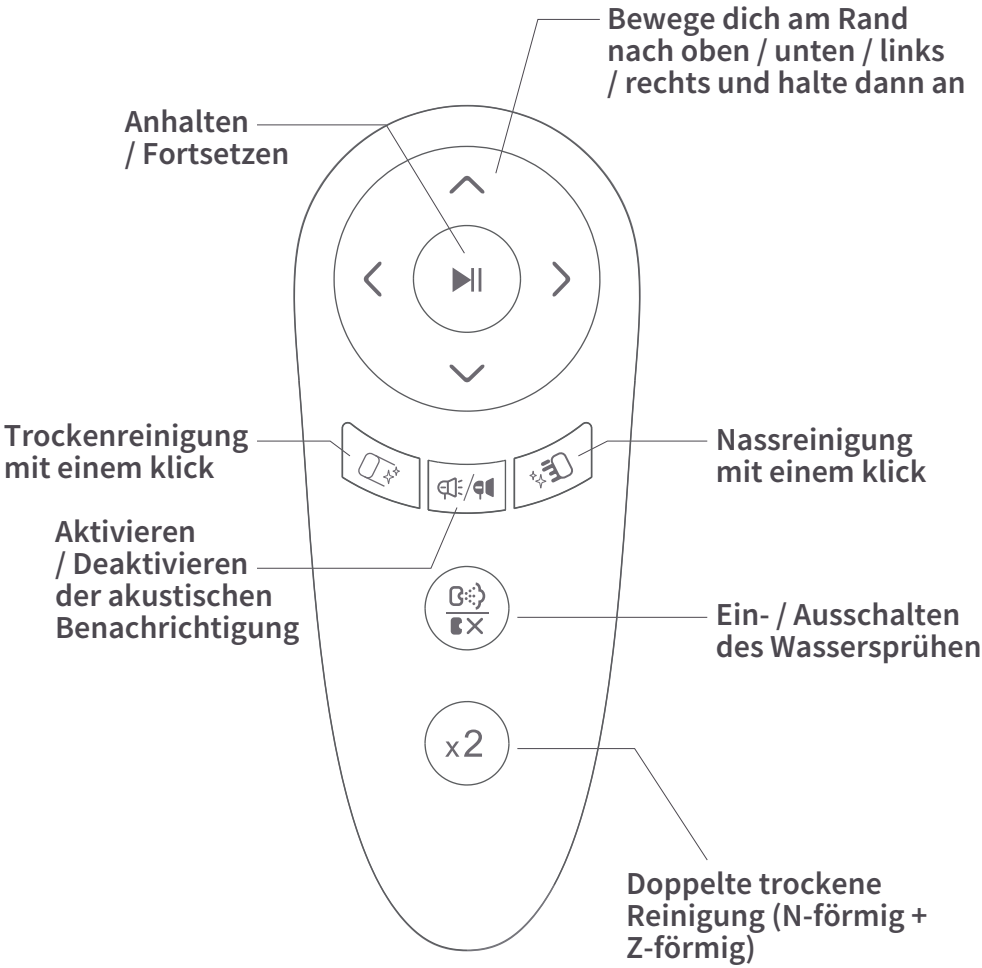

Um Fehlbedienungen durch Kinder zu vermeiden, ist es notwendig, zwischen jeweils zwei Befehlen Pause zu drücken

Hauptkenndaten

Modell	Z7
Nennspannung	DC 24
Nennleistung	90 Watt
Geräuschpegel	55 dB
Die Größe	231 * 231 * 80 mm
Ladestrom	300 mA
Batteriekapazität zum Schutz vor Stromausfälle	650 mAh
Schutzzeit gegen Stromausfall	Etwa 20 Minuten (abhängig von der Kapazität des eingebauten Akkus)
Saugleistungsbereich	2000~2600 Pa
Kapazität des Wasserbehälters	150 ml
Reinigungsgeschwindigkeit	Trocken Wischen: 150 mm/ s Nass wischen: 70 mm /s
Minimale Nutzfläche	40(L)*40(H) cm

Fehlersuche und -behebung

① Der Waschroboter durchdrehen sich während des Betriebs, überprüfen Sie das Tuch auf Feuchtigkeit und reinigen Sie die Oberfläche der Raupen.

② Wenn sich der Roboter in einer Ecke befindet, ist er damit beschäftigt, die normale Position zu bestimmen. Bitte warten Sie.

③ Die Statusanzeige blinken rot mit einer akustischen Benachrichtigung. Bitte überprüfen Sie:
Der Netzkabelstecker ist gelöst oder beschädigt, was zu einem Stromausfall oder einem schlechten Kontakt führt.
Das Tuch ist zu nass und verursacht eine geringe Reibung.
Übermäßige Reibung des Reinigungstücher, verursacht durch klebrige Partikel auf dem Glas.
Die Serviette ist mit Luftleck installiert.
Die Oberfläche des Roboters ist uneben und verursacht Luftlecks.
Die Ansaugöffnung ist blockiert.

④ Die Leuchtanzeigen (rot und Blau) blinken abwechselnd mit einem akustischen Alarm.
Der Roboter benötigt manuelle Hilfe. Lesen Sie das Kapitel "Statusanzeigen und Signaltöne", um das Problem zu beheben.

⑤ Bitte ersetzen oder installieren Sie das Reinigungstuch neu, wenn der Waschroboter nicht richtig funktioniert.

⑥ Wenn der Roboter das gesamte Glas gereinigt hat, aber seine Bewegung nicht automatisch angehalten hat, stoppen Sie es manuell.

Sicherheitsvorschriften



Anforderungen:

① Stellen Sie sicher, dass das Sicherheitsseil nicht beschädigt ist, und verwenden Sie immer ein Sicherheitsseil, um den Reinigungsroboter zu sichern, bevor Sie mit dem Gebrauch beginnen. Bei Arbeiten in der Höhe vom Straßenrand aus ist unbedingt ein Warnhinweis am Boden anzubringen.

② Der Roboter sollte nicht nass sein.

③ Verwenden Sie es nicht auf gerissenen oder beschädigtes Glas.

④ Wenn Sie die Außenfläche des Roboters reinigen, muss er ausgeschaltet sein, um Schäden durch rotierende Teile des Roboters zu vermeiden.

⑤ Bringen Sie Ihre Finger und andere Körperteile nicht näher an die offenen und rotierenden Teile des Waschroboters heran.

⑥ Bitte verwenden Sie dieses Produkt nur gemäß den Anweisungen. Wenden Sie sich an den Kundendienst, wenn das Problem nicht selbst behoben werden kann. Reparieren Sie es nicht ohne Erlaubnis, um Risiken zu vermeiden.

⑦ Kann nur zu Hause bei einer Temperatur von 0 ° ~ 40 ° C verwendet werden.



Anforderungen:

① Verwenden Sie keine Ladegeräte von Drittanbietern. Zerlegen oder installieren Sie den Motor, die Batterie und das Ladegerät nicht ohne Genehmigung.

② Wenn das Ladegerät beschädigt oder kaputt ist, verwenden Sie es nicht weiter. Bitte wenden Sie sich an den Kundendienst.

③ Stellen Sie das Ladegerät von Wärmequellen fern.

④ Wenn das Produkt transportiert werden muss, wird empfohlen, die Originalverpackung für den Transport zu verwenden und den Roboter vollständig auszuschalten.

⑤ Wenn Sie dieses Gerät längere Zeit nicht verwenden, laden Sie den Roboter vollständig auf und schalten Sie ihn aus, und legen Sie ihn dann an einen kühlen und trockenen Ort. Laden Sie es mindestens alle 3 Monate auf, um einen Ausfall des Akkus zu vermeiden, der durch eine übermäßige Entladung des Akkus verursacht wird.

Garantieschein

Wir bieten eine einjährige Garantie für alle unsere Produkte. Wir reparieren, ersetzen oder senden das Produkt innerhalb der Garantiezeit und im Rahmen des Garantieservice zurück und stellen die normale Nutzungsfunktion des Produkts innerhalb einer angemessenen Frist kostenlos wieder her. Produkte außerhalb der Garantie und Garantiedeckung werden von einem kostenpflichtigen Reparaturservice gemäß dieser Servicerichtlinie abgedeckt.

Wenn Ihr Produkt einen Garantieservice benötigt, senden Sie bitte das Original oder die Kopie der Kaufrechnung, des Produkts oder Zubehörs, für das die Garantie erforderlich ist, per E-Mail an info@atvel.com mit dem Betreff "Garantieservice". Wenn Sie keine gültigen Nachweise wie das Original oder die Fotokopie der Rechnung für das Produkt oder Zubehör vorlegen können, kann Ihnen der kostenlose Garantieservice verweigert werden.

Die folgenden Bedingungen gelten nicht für Garantie- und Zusatzbedingungen:
1. Das Produkt wird normal getragen und getragen.
2. Schäden, die durch menschliche Faktoren verursacht wurden (einschließlich, aber nicht beschränkt auf: Schäden durch Sturz, Quetschen, Kollision, Schäden durch Flüssigkeitsspritzen, chemische Korrosion, Eindringen von Fremdkörpern in das Produkt).
3. Schäden, die durch unsachgemäßen Gebrauch oder unsachgemäße Wartung verursacht wurden (einschließlich, aber nicht beschränkt auf: abnormale Software, Schäden, die durch falschen Anschluss und Test verursacht wurden).
4. Es wurde von einer anderen Person oder einem anderen Unternehmen als dem Kundendienstzentrum oder dem autorisierten Kundendienstzentrum demontiert oder repariert, oder die Chargennummer des Anhangs wurde entfernt, der geänderte manipulationssichere Aufkleber ist beschädigt oder unleserlich.
5. Das Produkt hat keine Garantie mehr.
6. Schäden, die durch höhere Gewalt verursacht wurden.

Unterstützung

Wenn Sie Fragen zu Ihrer ATVEL-Appliance haben, rufen Sie an +1 229 252 83 58 oder E-Mail support@atvel.com oder besuchen Sie www.atvel.com/support für Online-Hilfe, allgemeine Tipps und nützliche Informationen zu ATVEL.

Merci d'avoir choisi le robot nettoyeur de Vitres ATVEL

Veuillez lire attentivement le manuel d'utilisation avant d'utiliser le robot pour assurer votre sécurité et votre utilisation efficace du produit.

- ▣ English (en)
- ▣ Deutsch (de)
- ▣ Français (fr)
- ▣ Русский (ru)
- ▣ Қазақша(kz)

Contenu

29 Normes de sécurité

31 Description du produit

32 Boîtier de l'appareil et accessoires

33 Instructions d'installation

35 Précaution

37 Planification des itinéraires

38 Voyants d'état et bips sonores

39 Télécommande

40 Principaux paramètres

40 Dépannage

41 Normes de sécurité

42 Garantie

42 Soutien

Normes de sécurité

※ LISEZ TOUTES LES INSTRUCTIONS AVANT D'UTILISER L'APPAREIL. CONSERVEZ CE MANUEL D'UTILISATION.

※ Les précautions de base doivent être respectées lors de l'utilisation du produit, notamment les suivantes:

(1) l'Appareil ne doit pas être utilisé chez les enfants de moins de 8 ans présentant une déficience physique ou mentale. Si vous avez besoin de l'utiliser, veuillez travailler sous la supervision d'un tuteur. S'il vous plaît ne laissez pas les enfants s'approcher de l'appareil en cours d'exécution ou jouer avec elle comme avec un jouet.

(2) N'utilisez pas l'appareil dans des conditions ambiantes extrêmes (température inférieure à 0 °C et température supérieure à 40 °C).

(3) Assurez-vous d'avoir accès à l'électricité pendant l'utilisation de l'appareil. La batterie de secours de sécurité intégrée n'est utilisée qu'en cas de coupure de courant soudaine et le robot ne restera sur la vitre que pendant une durée limitée. Pour éviter les risques, vous ne pouvez pas utiliser la batterie de secours comme source d'alimentation normale.

(4) Lors de l'utilisation de l'appareil, s'il vous plaît assurez-vous que quelqu'un le surveille et peut contrôler si nécessaire. Lorsque l'appareil fonctionne, retirez les objets de valeur. Assurez-vous que les animaux ne se tiennent pas sous le robot en marche.

(5) Utilisez l'appareil uniquement dans un usage domestique. Ne l'utilisez pas dans des locaux commerciaux ou industriels.

(6) N'utilisez pas les appareils à l'extérieur lorsque les fenêtres sont mouillées, lorsqu'il pleut de la neige ou du brouillard. Évitez que l'humidité ne pénètre dans le boîtier de l'appareil.

(7) N'utilisez pas le produit sur des verres fissurés endommagés, des verres avec des affiches publicitaires ou des irrégularités pour éviter le risque de casser le verre ou d'endommager les structures. Ne pas utiliser sur les fenêtres avec des coutures.

(8) Veuillez utiliser le produit conformément aux instructions. Utilisez uniquement les accessoires recommandés par le Fabricant, uniquement les batteries d'origine et les adaptateurs spécialement conçus par le Fabricant.

(9) Assurez-vous que la tension d'alimentation correspond à la tension indiquée sur l'adaptateur de l'appareil.

(10) Il est strictement interdit d'utiliser cet appareil sur des fenêtres encadrées dont l'épaisseur est inférieure à 5 mm.

(11) N'utilisez pas l'appareil sur des Vitres mouillées ou huileuses pour éviter tout risque de glissement ou de chute de l'appareil.

(12) L'appareil doit être conservé à l'écart des sources de chaleur et des objets inflammables.

(13) Ne pas utiliser l'appareil s'il n'est pas complètement sec ou s'il présente des dommages évidents.

(14) Ne placez pas l'appareil dans de l'eau ou d'autres liquides pour éviter tout risque de choc électrique. Ne rangez pas l'appareil près d'une baignoire ou d'un évier où il pourrait tomber ou glisser.

(15) Ne touchez pas la fiche ou l'appareil lui-même avec les mains mouillées.

(16) Ne chargez pas la batterie dans un environnement trop chaud (plus de 35 °C) ou trop froid (moins de 0 °C), cela peut affecter la durée de vie de la batterie.

(17) L'appareil ne peut pas être utilisé sans être branché sur le secteur.

(18) Pour éviter toute panne, il est interdit de placer l'appareil sur des appareils ménagers qui utilisent de l'eau ou un feu ouvert comme source.

(19) Veuillez utiliser le cordon d'alimentation avec précaution pour éviter les dommages. N'utilisez pas le cordon comme poignée ou pour faire glisser l'appareil. Ne pincez pas le cordon d'alimentation avec une vitre ou ne placez pas l'appareil sur le cordon pendant l'utilisation. En outre, le cordon d'alimentation doit être tenu à l'écart des sources de chaleur.

(20) N'utilisez pas l'appareil avec un cordon d'alimentation ou une prise de courant endommagé. Ne l'utilisez pas non plus s'il ne fonctionne pas correctement en raison de dommages, de chutes ou d'eau. Pour éviter toute blessure, l'appareil doit être réparé par le Fabricant ou son centre de service.

(21) Si le cordon d'alimentation est endommagé, il doit être remplacé par un technicien de fabrication, un centre de service ou une organisation similaire.

(22) Retirer la fiche de la prise de courant avant de procéder à l'entretien ou au nettoyage de l'appareil. Retirez la fiche de la prise, ne tirez pas sur le cordon d'alimentation.

(23) Le remplacement de la batterie doit être effectué par un spécialiste de la production, d'un centre de service ou d'une organisation similaire.

(24) Avant la mise au rebut de l'appareil, la batterie doit être retirée et mise au rebut conformément aux lois et réglementations locales et aux réglementations environnementales.

(25) Si vous devez recycler l'appareil, coupez l'alimentation de l'appareil avant de retirer la batterie.

(26) Même si l'appareil est gravement endommagé, il est interdit de le brûler. La batterie peut provoquer une explosion.

(27) Veuillez utiliser l'appareil conformément aux instructions de ce manuel. Le Fabricant n'est pas responsable des pertes ou des dommages causés par une mauvaise utilisation.

(28) Il est strictement interdit d'utiliser cet appareil aux enfants, aux personnes souffrant de troubles mentaux ou à ceux qui manquent de connaissances et d'expérience dans l'utilisation d'appareils ménagers sans supervision et directives appropriées.

(29) Surveillez le comportement de l'enfant pendant que l'appareil fonctionne pour vous assurer qu'il n'est pas utilisé comme jouet.

(30) Il est strictement interdit aux enfants de jouer avec l'appareil.

(31) Il est strictement interdit aux enfants de nettoyer et d'entretenir l'appareil sans surveillance.

Description du produit

Appuyez brièvement sur:
· Exécuter un nettoyage à sec
· Pause / continuer

Appuyez et maintenez:
Desserrer l'aspiration pour enlever robot nettoyeur.

Appuyez et maintenez (en mode veille):
Démarrer la rotation automatique des pistes
Essuyez la saleté de la surface de la piste

Indicateur d'état:
Lumière bleue - le robot fonctionne normalement
Lumière rouge-vérifiez la valeur de l'indicateur à la page 38

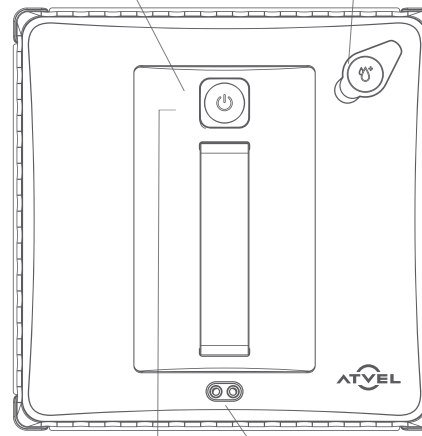

Bouchon de baie d'eau

Cordon d'alimentation et câble de sécurité

Buses d'eau

Port USB pour les mises à jour

Interrupteur

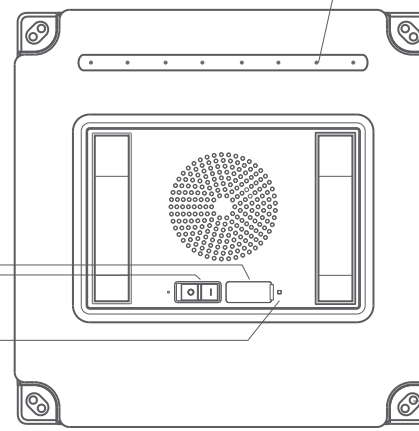

Indicateur d'état:
Lumière bleue - le robot fonctionne normalement
Lumière rouge-vérifiez la valeur de l'indicateur à la page 38

Capteur anti-chute

Boîtier de l'appareil et accessoires

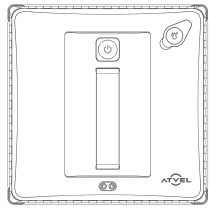

GBoîtier de l'appareil et rallonge

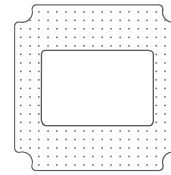

Chiffon de nettoyage



Pupitre de commande

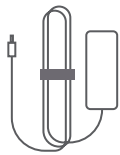

Adaptateur

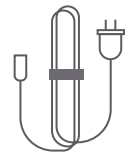

Prise de secteur



Tasse à mesurer

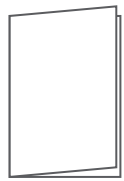

Manuel d'utilisation

IInstructions d'installation

Fixez fermement le mousqueton du câble de sécurité à un objet fixe (batterie).
Il est recommandé de fixer le mousqueton à un objet qui ne peut pas être déplacé et qui se trouve à proximité, de sorte que la longueur du câble de sécurité soit s uffisante pour que le robot fonctionne.

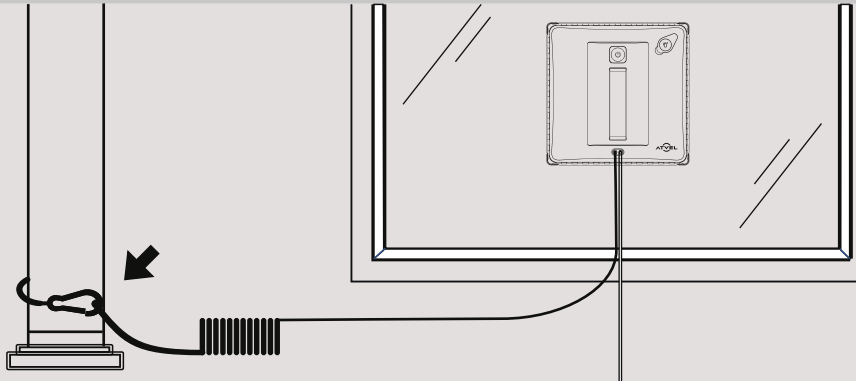

Connectez correctement la rallonge au câble d'alimentation. Branchez la fiche sur l'adaptateur secteur, puis branchez la fiche sur l'alimentation.

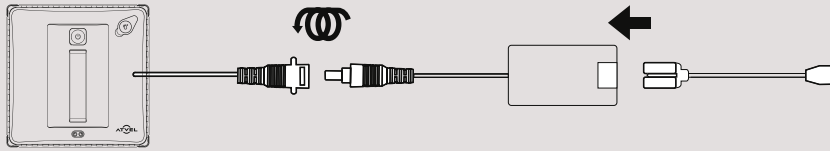

Fixez la surface du chiffon avec la machine et maintenez-la à plat pour éviter les fuites d'air.
Veuillez utiliser le chiffon D'origine, sinon cela affectera les performances de la machine. Veuillez utiliser le flacon pulvérisateur pour pulvériser de l'eau sur le chiffon avant le nettoyage, afin que le chiffon puisse mieux absorber l'eau pulvérisée pendant le nettoyage après que la surface soit mouillée.

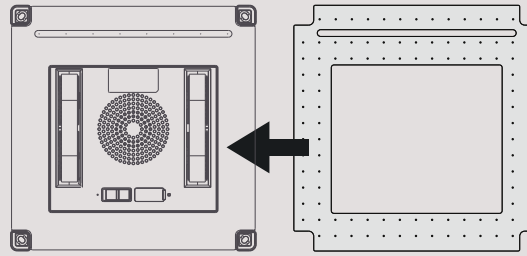

Sortez la tasse à mesurer, remplissez-la d'eau, versez-la dans le réservoir d'eau et remettez le bouchon du réservoir d'eau en place.
Le liquide versé dans le réservoir d'eau doit être propre et non corrosif. Il est recommandé d'utiliser le liquide de marque ATVEL. Il est interdit d'utiliser des récipients sales pour le remplissage, car des particules de saleté peuvent endommager les buses d'alimentation en eau.

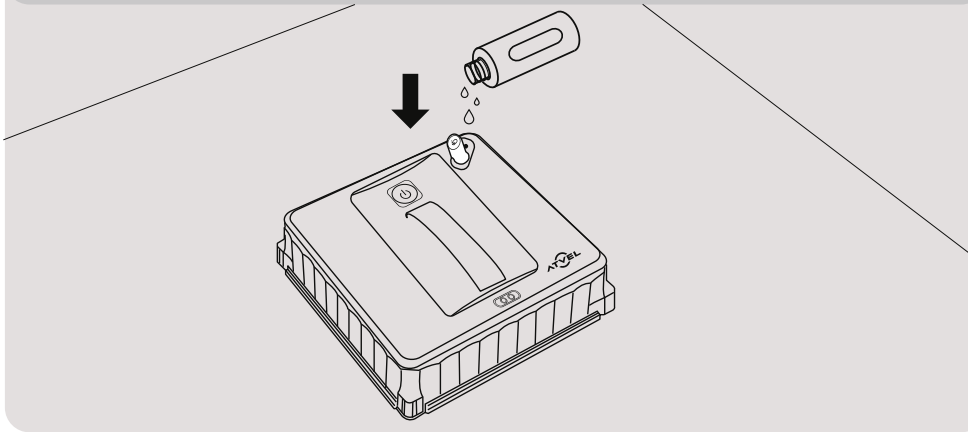

Allumez l'interrupteur inférieur; fixez l'appareil à la vitre, puis appuyez sur le bouton de démarrage carré et l'appareil commencera à essuyer à sec.
Lors de l'installation du robot, veillez à ne pas être trop près du cadre de la fenêtre. Une fois le nettoyage terminé, saisissez la corde attachée d'une main et appuyez sur le bouton "démarrer"de l'autre main. Lorsque le flux d'air diminue, retirez la machine et éteignez l'interrupteur inférieur.

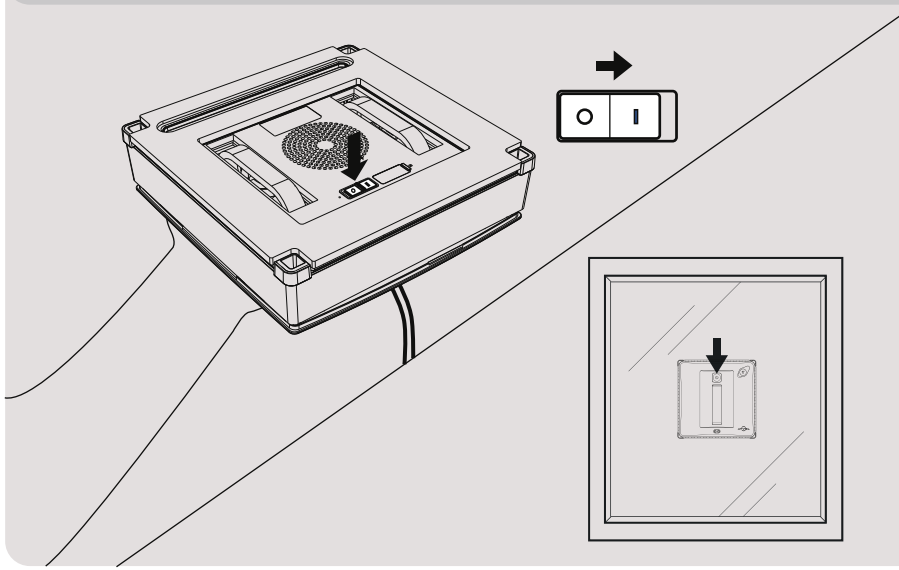

Vérification de l'équipement et de l'environnement de travail

① Vérifier si le corde fixé est endommagé. S'il n'y a pas de dommages, fixez la corde de sécurité et vérifiez qu'elle est attachée à un objet statique qui ne bougera pas ou ne se déformera pas. Vérifiez si le cadre de la fenêtre est endommagé ou fissuré. N'utilisez pas le robot nettoyeur les jours de pluie ou lorsque le temps est humide et brumeux.

② Veuillez utiliser un robot de lavage avec une fenêtre d'au moins 6 mm d'épaisseur. Assurez-vous que la taille de la fenêtre est supérieure à 40 x 40 cm (hauteur) et vérifiez s'il y a des anomalies telles que : cadre ultra-étroit, cadre biseauté, verre biseauté, pas de cadre ou cadre irrégulier, renflement du verre, fuite de colle et espace dans il est déconseillé d'utiliser le robot nettoyeur ou il est nécessaire de l'utiliser sous la surveillance de quelqu'un pour éviter qu'il ne tombe.

③ S'il vous plaît utiliser le robot de lavage sur le cadre vertical, utiliser avec prudence sur le cadre incliné (besoin d'observer le processus de lavage). Utilisez la télécommande si nécessaire.

④ Le robot peut s'arrêter dans certains coins pour vérifier la position, puis recommencer à bouger après quelques secondes, c'est normal.

⑤ En cas de panne de courant accidentelle, la batterie interne continuera à fonctionner pendant au moins 20 minutes et émet un bip d'alarme. Veuillez retirer le robot nettoyeur de la fenêtre ou restaurer l'alimentation dès que possible.

⑥ Si un fonctionnement en hauteur depuis le côté de la rue est requis, des panneaux d'avertissement doivent être installés en dessous afin d'éviter les blessures accidentelles aux personnes et aux animaux.

Comment obtenir une meilleure qualité de nettoyage?

① Utilisez un chiffon de nettoyage à sec.

② Si le verre est trop sale, faites le premier passage sans eau. Appuyez une fois sur le bouton d'alimentation ou appuyez sur sur la télécommande pour essuyer automatiquement à sec. Il est nécessaire d'essuyer la poussière dure et fine de la surface du verre. Après l'essuyage, remplacez le chiffon ou secouez les particules de la surface avant utilisation pour éviter de rayer le verre avec des particules solides (pas souvent).

③ Après avoir essuyé la surface sale, utilisez la fonction de nettoyage des chenilles. Tenez l'appareil dans votre main, puis appuyez et maintenez le bouton carré. La chenille tournera lentement. Essuyez la saleté avec une serviette en papier humide afin de ne laisser aucune trace lors du nettoyage humide ultérieur.

④ Remplacer la serviette par une serviette propre, humidifier-la à l'aide du vaporisateur fourni et lancez le nettoyage humide à l'aide du bouton sur la télécommande, ou appuyez sur le bouton de pulvérisation d'eau sur la télécommande pour activer séparément la pulvérisation d'eau pour la lingette après le démarrage du nettoyage à sec. Le signal sonore "mode nettoyage humide" ou "pulvérisation d'eau activée" indique que la fonction nettoyage humide est activée.

⑤ Seien Sie vorsichtig und vermeiden Sie, dass das Tuch zu nass ist. Wenn das Tuch zu nass ist, drücken und trocknen Sie das Tuch aus. Verwenden Sie nur Originaltücher, da der Roboter sonst nicht an der Oberfläche haftet.

Comment utiliser une serviette immédiatement après le nettoyage?

(Si le tissu est trop humide, il glissera beaucoup. S'il vous plaît utiliser le robot avec une telle serviette avec prudence.)
Il n'est pas recommandé d'utiliser un chiffon de nettoyage très humide, car cela provoquerait un dérapage du robot et augmenterait les risques de chute. Faites attention à ce que le robot ne tombe pas sur vous ou les autres. Assurez-vous de suivre les instructions ci-dessous lorsque vous l'utilisez:
① Humidifiez le chiffon dans de l'eau propre, secouez la saleté de sa surface et essorez l'excès d'eau. Dans le processus d'essorage, veillez à éviter la déformation du tissu due à l'étirement. Suspendre ou sécher le tissu jusqu'à ce que le tissu soit aussi sec que possible.
② La serviette doit s'adapter parfaitement à la base sans aucun espace ni déformation.
③ Utiliser une serviette en papier sèche pour absorber l'eau à l'avant et à l'arrière de la chenille pour vous assurer que la serviette dans ces zones est sèche.
④ N'activez pas la pulvérisation d'eau lorsque vous utilisez la fonction de nettoyage à sec et ne l'utilisez pas sur des Vitres sans cadre.
⑤ Dans le cas où le robot de nettoyage commence à glisser vers le bas ou à se coincer sur le bord en raison d'une humidité excessive, attendez et assurez-vous qu'il retourne à la normale. Si le robot n'est pas revenu, répétez les étapes en utilisant une serviette en papier pour absorber l'eau de la serviette pour aider le robot à reprendre son fonctionnement normal.

Début

① Assurez-vous que le cordon d'alimentation et la fiche sont connectés à l'alimentation électrique.
② Allumez l'interrupteur d'alimentation en bas. Assurez-vous que le ventilateur tourne, ensuite, placez le robot nettoyeur suffisamment loin du cadre de la fenêtre.
③ Assurez-vous que l'appareil est fixé à la fenêtre avant de le relâcher.
④ Appuyez sur le bouton démarrer et l'appareil commencera à bouger.

Retrait du robot nettoyeur

① Quand il fonctionne encore, tenez le câble de sécurité d'une main et le robot de l'autre. Puis, en mode veille, appuyez sur le bouton carré pour réduire l'aspiration et l'enlever.
② Si vous ne pouvez pas atteindre le robot de nettoyage avec votre main et que vous n'avez pas de télécommande, tirez le fil de sécurité le long du cadre de la fenêtre et tirez lentement le robot de nettoyage jusqu'à une position accessible à la main, puis retirez-le.
③ Éteignez l'interrupteur d'alimentation inférieur après avoir retiré le robot.

Planification des itinéraires

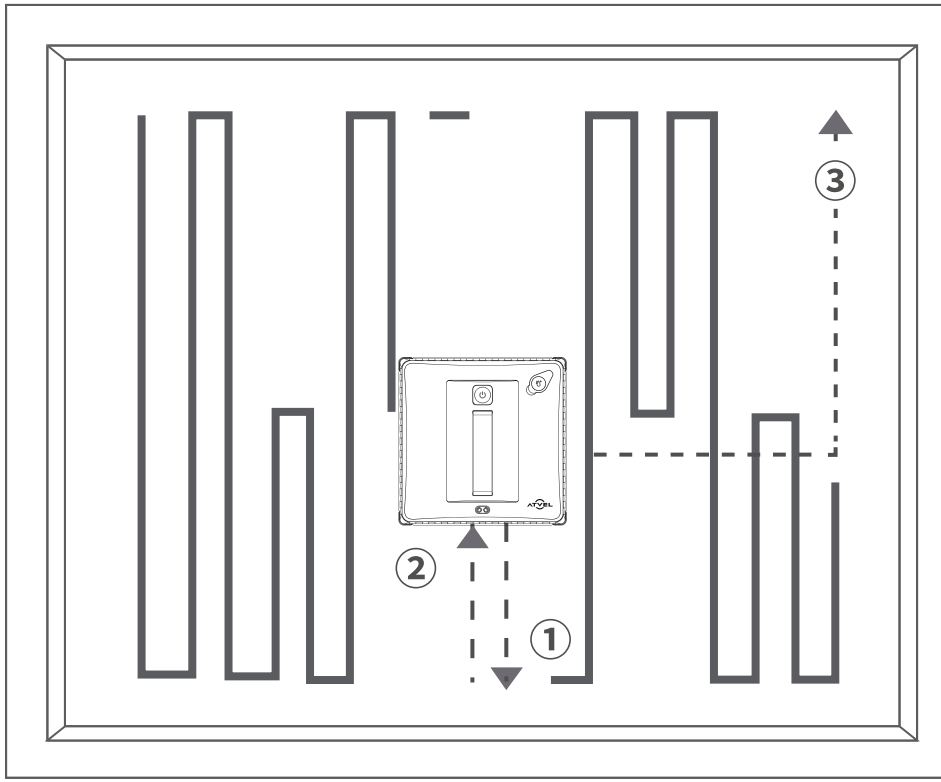

Nettoyage de fenêtre simple:

Placez l'appareil au milieu du cadre de la fenêtre pour commencer. Après avoir étudié les limites du cadre de la fenêtre, le robot se déplace vers le coin supérieur droit et commence à essuyer la fenêtre en suivant une trajectoire en forme de N de haut en bas. A chaque tour, il avance d'abord, puis recule, suivant le principe d'éviter les pans manquants de la vitre lors de l'essuyage secondaire. Lorsque le nettoyage est terminé, il reviendra automatiquement à sa position d'origine.

Double nettoyage de fenêtre:

Après le nettoyage dans un chemin en forme de N de haut en bas, un nettoyage secondaire en forme de Z de gauche à droite commencera automatiquement avant de revenir à sa position d'origine après le nettoyage.

Questions auxquelles il convient de prêter attention:

Lorsque le robot de lavage entre en collision avec un cadre de forme irrégulière, une erreur d'indicateurs sera provoquée lors de la détection des limites, ce qui entraînera une légère déviation de la trajectoire lors du retour à la position d'origine, mais cela n'affectera pas l'utilisation normale.

Voyants d'état et signaux sonores

Indicateur d'état:
Bleu: course normale
Rouge: continu
→ L'alimentation n'est pas correctement branchée
→ Fuite d'air
Rouge: clignotant
→ Reportez-vous au tableau ci-dessous

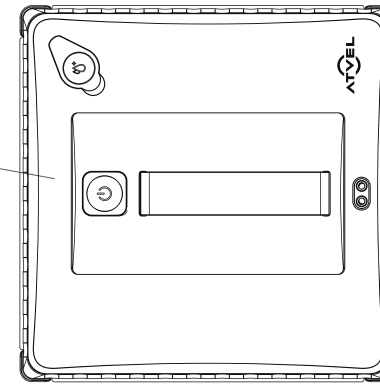

LED	Signal sonore	Solution
Rouge continu	Veuillez brancher l'adaptateur secteur	Vérifiez la fiche, assurez-vous que les connecteurs d'alimentation sont en bon état. Commencez à charger après 20 minutes.
	Pression d'air trop basse	Vérifier si le côté du tissu est inversé ou courbe, s'il y a une protubérance sur le cadre de la fenêtre; s'il y a une fuite d'air due à la courbure de la fenêtre.
Constamment rouge	Pas	Si le robot fonctionne normalement, cela signifie qu'il a été automatiquement ajusté. Si le problème persiste, remplacez ou réinstallez le chiffon.
Alternative-ment rouge et bleu	Les roues sont coincées; les Roues sont défectueuses; s'il vous plaît vérifier les roues	Vérifier si les roues sont coincées
	Frottement trop faible sur le verre	Nettoyer les roues des traces d'eau ou d'huile. Nettoyer le verre de l'eau ou de l'huile dans la zone de contact; vérifiez s'il y a des corps étrangers sur la fenêtre, tels que des autocollants
	Frottement excessif sur le verre	Nettoyer les roues de la saleté. Vérifier l'humidité du verre en raison de la pluie ou de l'humidité excessive qui provoque trop de résistance.
	Gyroscope défectueux; Baromètre défectueux; moteur du ventilateur défectueux; module sans Fil défectueux; Capteur de détection défectueux; veuillez redémarrer l'appareil	Débranchez l'adaptateur secteur et redémarrez l'appareil pour vérifier si le robot de nettoyage retrouve son état normal. Contactez le service client.
	Adhère au cadre sans bouger	Vérifiez le paramètre de résistance. S'il n'y a pas de déviation, attendez un peu.

Télécommande

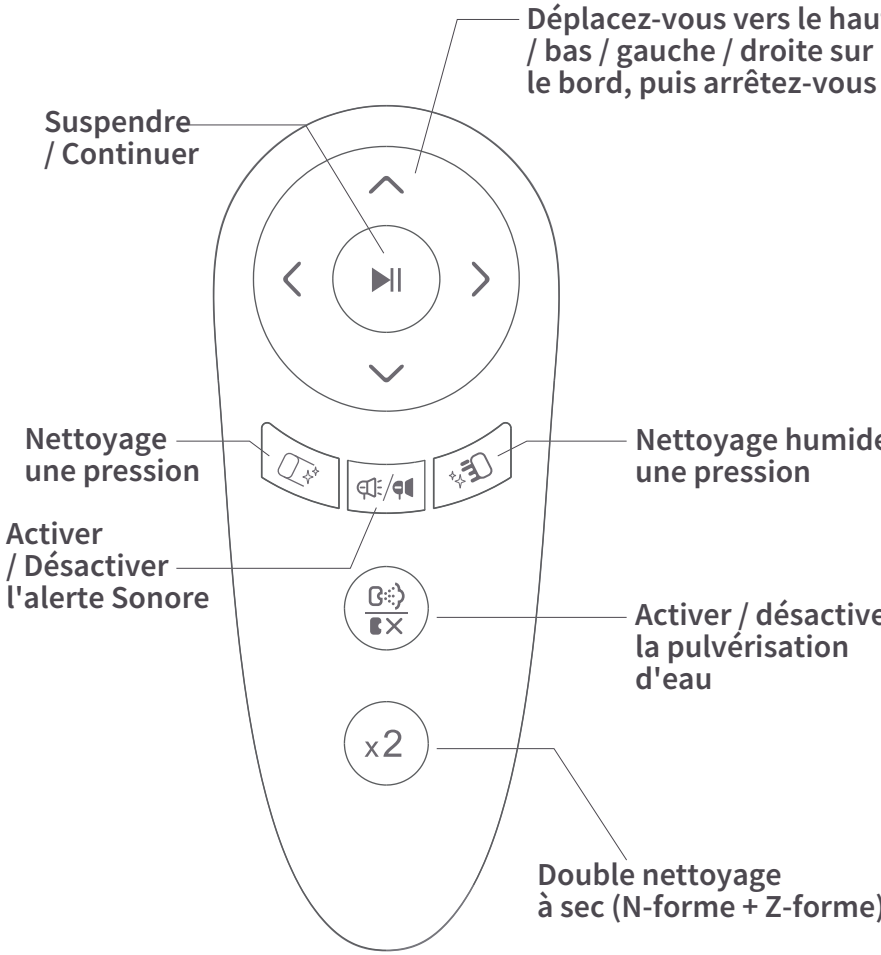

Pour éviter toute mauvaise utilisation par les enfants, il est nécessaire d'appuyer sur une pause entre les deux commandes

Principaux paramètres

Modèle	Z7
Tension nominale	DC 24
Puissance nominale	90 Watt
Niveau de bruit	55 dB
Dimension	231 * 231 * 80 mm
Courant de charge	300 mA
Capacité de la batterie pour la protection de mise hors tension	650 mAh
Temps de protection de panne de courant	Environ 20 minutes (selon la puissance de la batterie intégrée)
Gamme de puissance d'aspiration	2000~2600 Pa
Capacité du réservoir d'eau	150 ml
Vitesse de nettoyage	Essuyage à sec: 150 mm/s essuyage Humide: 70 mm/s
Surface minimale à utiliser	40(L)*40(H) cm

Dépannage

① Le robot de nettoyage remorque pendant le fonctionnement, vérifiez l'humidité de la serviette et nettoyez la surface des chenilles.
② Lorsque le robot est dans un coin, il est occupé à déterminer la position normale. S'il vous plaît, attendez.
③ Le voyant d'état clignote en rouge avec une alerte sonore. Veuillez vérifier:
La fiche du cordon d'alimentation est desserrée ou endommagée, ce qui entraîne une panne de courant ou un mauvais contact.
Le chiffon est trop humide et provoque une faible friction..
Frottement excessif du chiffon de nettoyage causé par des particules collantes sur le verre.
Le chiffon de nettoyage est installé avec une fuite d'air.
La surface du robot est inégale et provoque des fuites d'air.
L'orifice d'aspiration est bloqué.
④ Les voyants lumineux (rouge et bleu) clignotent en alternance avec une alerte sonore. Le robot a besoin d'aide manuelle. Consultez le chapitre "voyants d'état Et bips" pour résoudre le problème.
⑤ Veuillez remplacer ou installer le chiffon de nettoyage si le robot de nettoyage ne fonctionne pas correctement.
⑥ Si le robot a fini de nettoyer tout le verre mais n'a pas arrêté son mouvement automatiquement, arrêtez-le manuellement.



Impératifs:

① Assurez-vous de vérifier si le câble de sécurité est endommagé et utilisez toujours le câble de sécurité pour fixer le robot de lavage avant de commencer à l'utiliser. Un avertissement doit être installé sur le sol lorsque vous travaillez en hauteur du côté de la rue.
② Le robot ne doit pas être mouillé.
③ Ne l'utilisez pas sur du verre fissuré ou endommagé.
④ Lors du nettoyage de la surface extérieure du robot, il doit être éteint pour éviter les dommages causés par les pièces rotatives du robot.
⑤ Ne rapprochez pas vos doigts et d'autres parties du corps des parties ouvertes et en rotation du robot de lavage.
⑥ Veuillez utiliser ce produit uniquement conformément aux instructions. Contactez le service clientèle si le problème ne peut pas être résolu par vous-même. Ne le réparez pas sans autorisation pour éviter les risques.
⑦ Peut être utilisé uniquement à la maison à une température de 0 ° ~ 40 °C.



Impératifs:

① N'utilisez pas de Chargeurs tiers. Ne démontez pas ou ne réinstallez pas le moteur, la batterie et le chargeur sans autorisation.
② Si le chargeur est endommagé ou cassé, ne continuez pas à l'utiliser. Veuillez contacter le service client.
③ Placez le chargeur loin des sources de chaleur.
④ Si le produit doit être transporté, il est recommandé d'utiliser l'emballage d'origine pour le transport et de débrancher complètement le robot de lavage.
⑤ Si vous n'utilisez pas cet appareil pendant une longue période, chargez complètement et éteignez le robot, puis placez-le dans un endroit frais et sec. Chargez-le au moins une fois tous les 3 mois pour éviter toute défaillance de la batterie causée par une décharge excessive de la batterie.

Garantie

Nous offrons une garantie d'un an pour tous nos produits. Nous réparerons, remplacerons ou retournerons le produit pendant la période de garantie et dans le cadre du service de garantie, et rétablirons gratuitement la fonction d'utilisation normale du produit dans un délai raisonnable. Les produits en dehors de la garantie et de la couverture de la garantie seront couverts par un service de réparation payant conformément à la présente politique de service.

Si votre produit nécessite un entretien sous garantie, veuillez envoyer par e-mail l'original ou une copie de la facture d'achat, le produit ou l'accessoire qui nécessite une garantie à info@atvel.com avec comme sujet "service de garantie". Si vous ne pouvez pas fournir de preuves valides, telles que l'original ou une photocopie de la facture du produit ou de l'accessoire, votre demande de service de garantie peut être refusée.

Les conditions suivantes ne s'appliquent pas aux conditions de garantie et de remplacement:

1. Le produit est porté et porté normalement.
2. Dommages causés par des facteurs humains (y compris, mais sans s'y limiter: dommages causés par une chute, une compression, une collision, des dommages causés par des éclaboussures de liquide, une corrosion chimique, des corps étrangers pénétrant dans le produit).
3. Dommages causés par une mauvaise utilisation ou un mauvais entretien (y compris, mais sans s'y limiter: pour une utilisation anormale, dommages causés par une connexion et un test incorrects).
4. Il a été démonté ou réparé par toute personne ou entreprise autre que le centre de service après-vente ou le centre de service agréé, ou le numéro de lot de la pièce jointe a été retiré, l'autocollant inviolable modifié est endommagé ou illisible.
5. La période de garantie du service des marchandises est terminée.
6. Dommages causés par un cas de force majeure.

Soutien

Si vous avez des questions concernant votre appareil ARVEL, appelez +1 229 252 83 58 ou par e-mail support@atvel.com ou visitez www.atvel.com/support pour obtenir de l'aide en ligne, des conseils généraux et des informations utiles sur ATVEL.

Благодарим вас за выбор робота мойщика окон ATVEL

Пожалуйста, внимательно прочитайте руководство пользователя перед использованием робота, чтобы обеспечить вашу безопасность и эффективное использование продукта.

- English (en)
- Deutsch (de)
- Français (fr)
- Русский (ru)
- Қазақша(kz)

Содержание

43 Правила безопасности

45 Описание продукта

46 Корпус устройства и аксессуары

47 Инструкция по установке

49 Меры предосторожности

51 Планирование маршрутов

52 Звуковые индикаторы состояния и звуковые сигналы

53 Дистанционное управление

54 Основные параметры

54 Поиск и исправление неисправностей

55 Правила безопасности

56 Поддержка

56 Исключения

Правила безопасности

※ ПРОЧИТАЙТЕ ВСЕ ИНСТРУКЦИИ ПЕРЕД ИСПОЛЬЗОВАНИЕМ УСТРОЙСТВА. СОХРАНИТЕ ЭТО РУКОВОДСТВО ПОЛЬЗОВАТЕЛЯ.

※ При использовании продукта необходимо соблюдать основные меры предосторожности, включая следующие:

(1) Устройство нельзя использовать детям до 8 лет с физическими или умственными отклонениями. Если вам необходимо использовать его, пожалуйста, работайте под наблюдением опекуна. Пожалуйста, не позволяйте детям приближаться к работающему устройству или играть с ним, как с игрушкой.

(2) Не используйте устройство при экстремальных условиях окружающей среды (при температуре ниже 0 °C и при температуре выше 40 °C).

(3) Во время использования устройства обеспечьте доступ к электричеству. Встроенная резервная батарея безопасности используется только при внезапном отключении электроэнергии, и робот будет оставаться на стекле только в течение ограниченного промежутка времени. Чтобы избежать рисков, не нужно использовать резервную батарею в качестве обычного источника питания.

(4) Во время использования устройства, пожалуйста, убедитесь, что кто-то наблюдает за ним и может проконтролировать в случае необходимости. Когда устройство работает, уберите из-под него ценные вещи. Убедитесь, что животные не стоят под работающим устройством.

(5) Используйте устройство только в домашнего применения. Не используйте его в коммерческих или промышленных объектах.

(6) Не используйте устройства на улице, когда окна мокрые, когда идет дождь снег или туман. Избегайте попадания влаги на корпус устройства.

(7) Не используйте продукт на повреждённых треснутых стёклах, стёклах с рекламными плакатами или неровностями, чтобы избежать риска разбить стекло или повредить конструкции. Не использовать на окнах со швами.

(8) Пожалуйста, используйте продукт в соответствие с инструкциями. Используйте только рекомендованные производителем аксессуары, только оригинальные аккумуляторы и переходники, специально разработанные производителем.

(9) Убедитесь, что напряжение источника питания соответствует напряжению, указанному на адаптере устройства.

(10) Категорически запрещается использовать это устройство на обрамлённых стёклах с рамой толщиной менее, чем 5 мм.

(11) Запрещается использовать устройство на мокрых или масляных стёклах, чтобы избежать риска соскальзывания и падения устройства.

(12) Устройство следует хранить вдали от источников тепла и легковоспламеняющихся предметов.

(13) Запрещается использовать устройство, если оно не полностью высохло или имеет явные повреждения.

(14) Не помещайте устройство в воду или другие жидкости, чтобы избежать риска удара током. Не храните устройство рядом с ванной или раковиной, куда оно может упасть или соскользнуть.

(15) Не прикасайтесь к штепселю или самому устройству мокрыми руками.

(16) Нельзя заряжать батарею в слишком жаркой (более 35 °C) или слишком холодной среде (менее 0 °C), это может повлиять на срок службы аккумулятора.

(17) Устройство нельзя использовать без подключения к электросети.

(18) Чтобы избежать потерь, запрещается ставить устройство на бытовые приборы, которые используют воду или открытый огонь как источник.

(19) Пожалуйста, используйте шнур питания осторожно, чтобы избежать повреждений. Запрещается использовать шнур в качестве ручки или для перетаскивания устройства. Запрещается защемлять шнур питания стеклянным окном или ставить устройство на шнур во время использования. Также шнур питания следует держать вдали от источников тепла.

(20) Не используйте устройство с повреждённым шнуром питания или розеткой. Также не используйте его, если он работает неправильно из-за повреждений, падений или попадания воды. Во избежание травм устройство должно быть отремонтировано производителей или в его сервисном центре.

(21) Если шнур питания повреждён, его должен заменить специалист от производства, сервисного центра или аналогичной организации.

(22) Перед обслуживанием или чисткой устройства вынимайте вилку из розетки. Вынимая вилку из розетки, не тяните за шнур питания.

(23) Заменой батареи должен заниматься специалист от производства, сервисного центра или аналогичной организации.

(24) Перед утилизацией устройства аккумулятор необходимо извлечь и утилизировать в соответствии с местными законами и постановлениями, а также экологическими нормами.

(25) Если вам нужно утилизировать устройство, отключите питание устройства, прежде чем извлекать аккумулятор.

(26) Даже если устройство имеет сильные повреждения, его запрещено сжигать. Аккумулятор может вызвать взрыв.

(27) Пожалуйста, используйте устройство в соответствии с инструкциями в этом руководстве. Производитель не несёт ответственности за потери или вред, вызванный неправильным использованием.

(28) Категорически запрещается использовать это устройство детям, людям с психическими расстройствами, или тем, кому не хватает знаний и опыта в использовании бытовой техники без соответствующего надзора и руководства.

(29) Следите за поведением ребёнка во время работы устройства, чтобы убедиться, что оно не используется как игрушка.

(30) Детям категорически запрещается играть с устройством

(31) Детям категорически запрещается чистить и производить обслуживание устройства без присмотра.

Описание продукта

Кратковременно нажмите:
Запустить сухую очистку
Пауза/продолжить

Нажмите и удерживайте:
Ослабить всасывание, чтобы снять робота-мойщика.

Нажмите и удерживайте (в режиме ожидания):
Запуск автоматического вращения гусениц для удаления грязи ветошью

Заглушка для залива воды

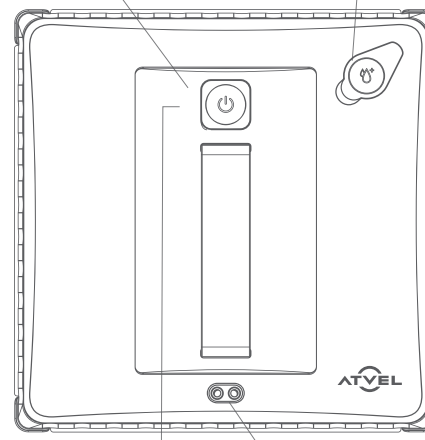

Индикатор состояния:
Синий свет - робот работает нормально
Красный свет - проверьте значение индикатора на стр. 52

Шнур питания и страховочный трос

Форсунки для воды

USB-порт для обновлений

Выключатель

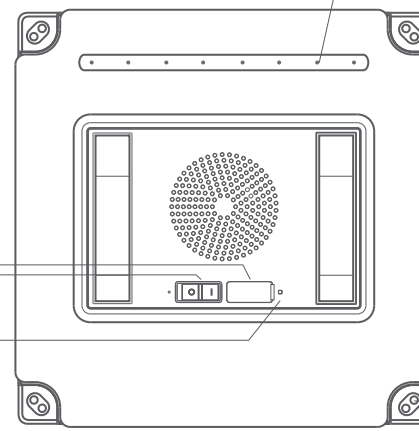

Индикатор состояния:
Синий свет - робот работает нормально
Красный свет - проверьте значение индикатора на стр. 52

Датчик защиты от падения

Корпус устройства и аксессуары

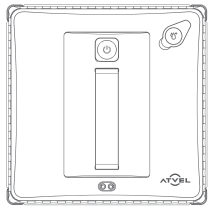

Корпус устройства, трос и удлинитель

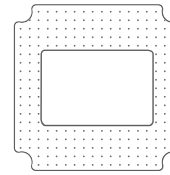

Чистящая салфетка



Пульт управления

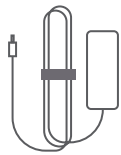

Адаптер

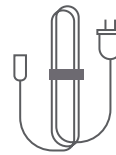

Шнур питания



Мерная ёмкость

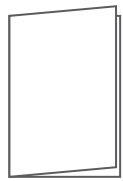

Руководство пользователя

Инструкция по установке

Надежно прикрепите карабин предохранительного троса к стационарному объекту (батарея). Рекомендуется зафиксировать карабин к предмету, который невозможно переместить, находящегося поблизости, чтобы хватило длины страховочного троса для работы робота.

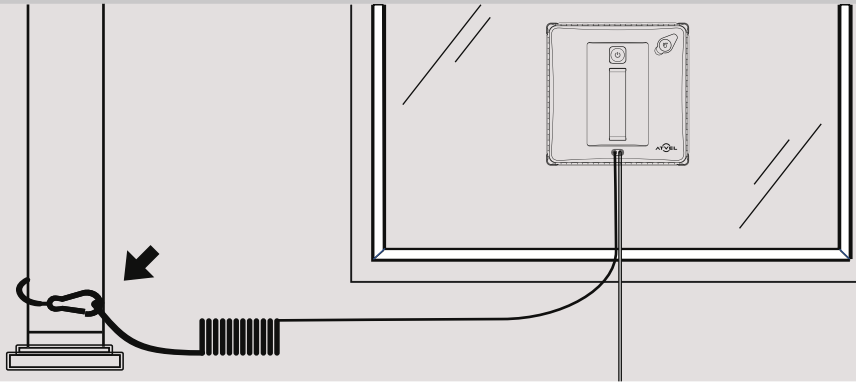

Правильно соедините удлинитель с кабелем питания. Подключите вилку к адаптеру питания, а затем подключите вилку к источнику питания.

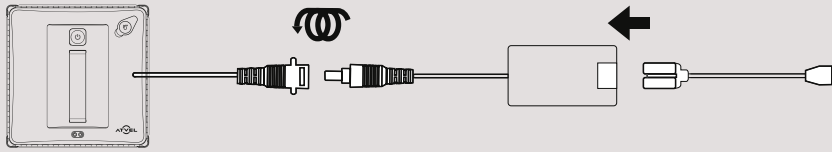

Прикрепите салфетку белой стороной к роботу и приложите её ровно, чтобы избежать стравливание воздуха.

Пожалуйста, используйте оригинальную ткань, в противном случае это повлияет на производительность робота.

Пожалуйста, используйте пульверизатор для распыления воды на ткань перед очисткой стекла, чтобы ткань лучше впитывала воду во время уборки.

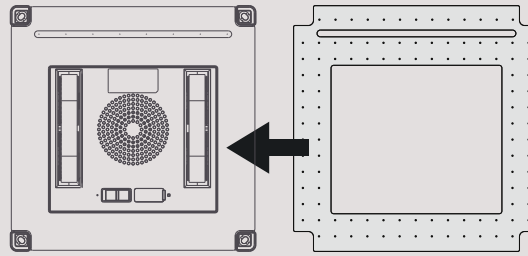

Достаньте мерную ёмкость, наполните его водой, вылейте в резервуар для воды и верните заглушку резервуара для воды на место.
Жидкость, заливаемая в резервуар для воды, должна быть не коррозионной и чистой. Рекомендуется использовать фирменную жидкость ATVEL или кипячёную воду. Запрещается использовать для залива грязную тару, так как частицы грязи могут испортить форсунки подачи воды.

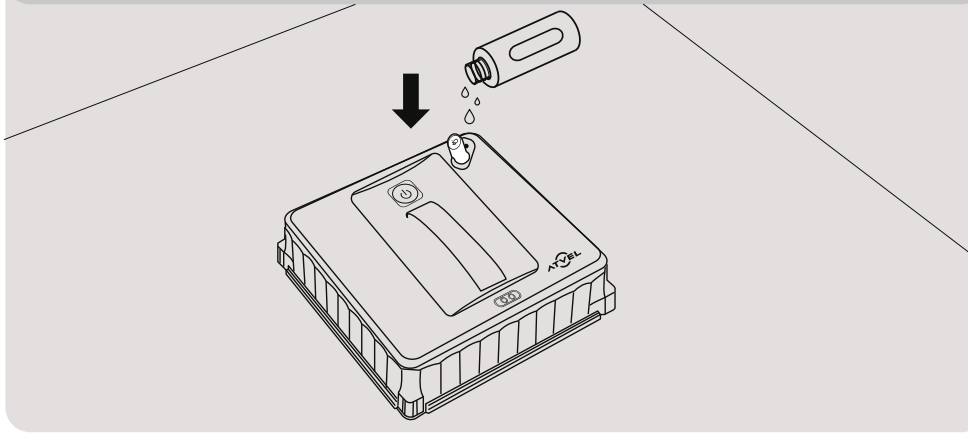

Включите нижний переключатель; прикрепите устройство к стеклу, затем нажмите квадратную кнопку запуска, и устройство начнет сухую протирку. При установке машины старайтесь не находиться слишком близко к оконной раме. После завершения уборки, одной рукой возьмитесь за ручку, а другой рукой нажмите кнопку "Пуск". Когда поток воздуха стихнет, снимите машину и выключите нижний переключатель.

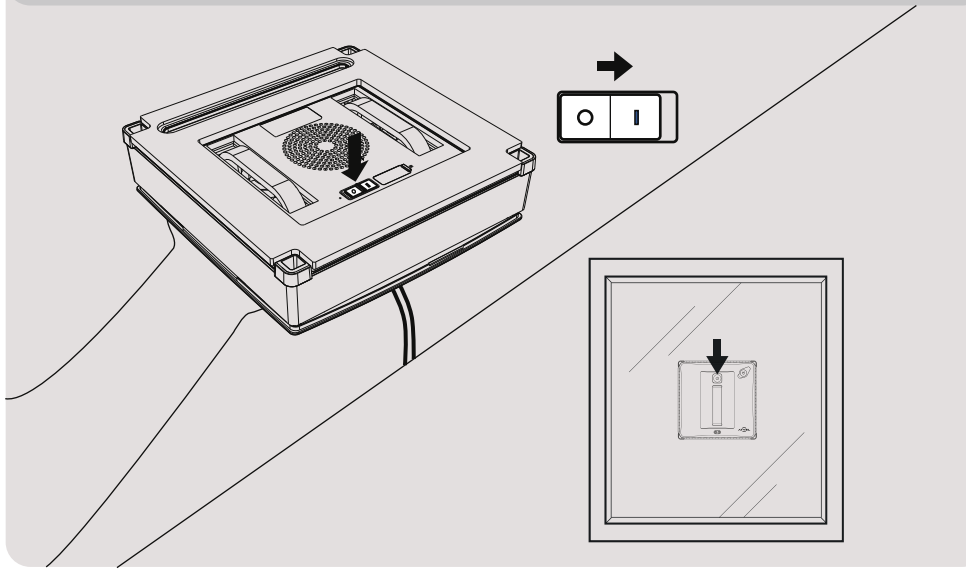

Проверка оборудования и рабочей среды

① Проверьте, не поврежден ли закрепленный трос. Если повреждений нет, закрепите страховочную верёвку и проверьте прикреплена ли она к статичному предмету, который не будет двигаться или деформироваться. Проверьте на предмет повреждения и трещин оконную раму. Не используйте робота-мойщика в дождливые дни или когда погода влажная и туманная.
② Пожалуйста, используйте робота-мойщика с окном толщиной не менее 6 мм. Убедитесь, что размер окна превышает 40 * 40 см (высота), и проверьте нет ли каких-либо отклонений от нормы, таких как: сверхузкая рама, скошенная рама, скошенное стекло, отсутствие рамы или неравномерная рама, выпуклость стекла, утечка и зазор клея - при которых не рекомендуется использовать робота-мойщика или необходимо использовать его под присмотром кого-либо, чтобы предотвратить его падение.
③ Пожалуйста, используйте робота-мойщика на вертикальной раме, с осторожностью используйте на наклонной раме (необходимо наблюдение за процессом мойки). При необходимости используйте пульт дистанционного управления.
④ Робот может остановиться в некоторых углах, чтобы проверить положение, а затем снова начать двигаться через несколько секунд, это нормально.
⑤ В случае случайного отключения питания внутренняя батарея будет поддерживать работу не менее 20 минут и подаст звуковой сигнал тревоги. Пожалуйста, снимите робота-мойщика с окна или восстановите источник питания как можно скорее.
⑥ Если требуется эксплуатация на высоте с уличной стороны, то внизу должны быть установлены предупредительные знаки для того, чтобы предотвратить случайное травмирование людей и животных.

Как добиться лучшего качества уборки?

① Используйте сухую чистящую ткань
② Если стекло слишком грязное сделайте первый проход БЕЗ подачи воды. Нажмите один раз на кнопку включения или нажмите на пульте дистанционного управления для автоматического сухого протирания. Необходимо стереть твёрдую и мелкую пыль с поверхности стекла. После протирания замените ткань или стряхните частицы с поверхности перед использованием, чтобы избежать царапин стекла твёрдыми частицами (не часто).
③ После протирания грязной поверхности используйте функцию очистки гусениц. Держите аппарат в руке, затем нажмите и удерживайте квадратную кнопку. Гусеница будет медленно вращаться. Сотрите грязь влажным бумажным полотенцем, чтобы не оставлять следов при последующей влажной уборке.
④ Смените салфетку на чистую, предварительно смочите ее с помощью баллончика с распылителем из комплекта, и запустите влажную уборку используя кнопку на пульте дистанционного управления, либо нажмите кнопку распыления воды на пульте дистанционного управления, чтобы отдельно включить распыление воды для салфетки после запуска сухой протирки. Звуковой сигнал "режим влажной уборки" или "включено распыление воды" указывает на то, что функция влажной уборки включена.
⑤ Будьте внимательны и избегайте того, чтобы салфетка была слишком влажной. Если ткань слишком мокрая, выжмите и просушите салфетку. Используйте только оригинальные салфетки, в противном случае робот не будет держаться на поверхности.

Как использовать салфетку сразу после уборки?

(Если ткань будет слишком влажной, она будет сильно скользить. Пожалуйста, используйте робот с такой салфеткой с осторожностью.)
Не рекомендуется использовать сильно влажную ткань для уборки, так как это приведет к заносу робота и увеличению вероятности его падения. Пожалуйста, уделите внимание тому, чтобы робот не упал на вас или окружающих. Обязательно следуйте приведённым ниже инструкциям при его использовании:
①Смочите ткань в чистой воде, стряхните грязь с ее поверхности и отожмите излишки воды. В процессе отжима будьте осторожны, чтобы избежать деформации ткани из-за растягивания. Повесьте или просушите ткань до тех пор, пока ткань не станет максимально сухой.
②Салфетка должна плотно прилегать к основанию без каких-либо зазоров и деформаций.
③Используйте сухое бумажное полотенце для впитывания воды спереди и сзади гусеницы, чтобы убедиться, что салфетка в этих областях сухая.
④Не включайте распыление воды при использовании функции сухой протирки и не используйте её на любых безрамных стеклах.
⑤В случае, если робот-мойщик начнёт скользить вниз или застрянет на краю из-за чрезмерной влажности, подождите и проследите, чтобы он вернулся в нормальное состояние. Если робот не вернулся, повторите действия с использованием бумажного полотенца для впитывания воды с салфетки, чтобы помочь роботу возобновить нормальную работу.

Запуск

①Убедитесь, что шнур питания и вилка подключены к электрическому питанию.
②Включите переключатель питания внизу. Убедитесь, что вентилятор вращается, затем установите робота-мойщика достаточно далеко от оконной рамы.
③Убедитесь, что устройство прикреплено к окну, прежде чем отпустить его.
④Нажмите кнопку "Пуск", и устройство начнёт двигаться.

Снятие робота-мойщика

①Когда он все ещё работает, держите страховочный трос одной рукой, а робота - другой. Затем в режиме ожидания зажмите квадратную кнопку, чтобы уменьшить всасывание и снять его.
②Если вы не можете дотянуться до робота-мойщика рукой и у вас нет пульта дистанционного управления, потяните за страховочный трос вдоль оконной рамы и медленно притяните робота-мойщика в положение, при котором дотягивается рука, а затем снимите его.
③Выключите нижний переключатель питания после снятия робота.

Планирование маршрутов

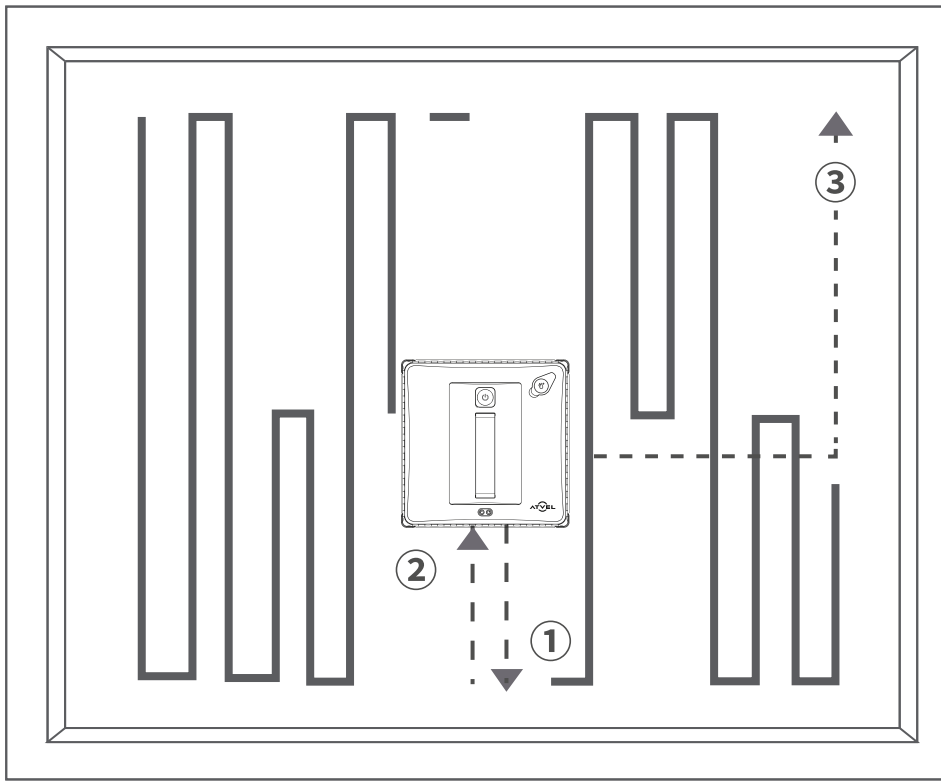

Одинарная протирка стекла:

Поместите устройство в середину оконной рамы, чтобы начать работу. После изучения границ оконной рамы, робот переместится в правый верхний угол и начнет протирать окно, следуя N-образной траектории сверху вниз. На каждом повороте он сначала продвигается вперед, затем возвращается назад, следуя принципу предотвращения пропуска участков окна при вторичной протирке. Когда уборка будет завершена, он автоматически вернется в исходное положение.

Двойная протирка стекла:

После протирания по N-образной траектории сверху вниз, автоматически начнется вторичное Z-образное протирание слева направо, прежде чем вернуться в исходную позицию после уборки.

Вопросы на которые стоит обратить внимание:

При столкновении робота-мойщика с рамой неправильной формы, будет вызвана ошибка показателей во время обнаружения границ, что приведёт к небольшому отклонению траектории при возврате в исходное положение, но это не повлияет на нормальное использование.

Световые индикаторы состояния и звуковые сигналы

Индикатор состояния:
Синий: нормальный ход

Красный: непрерывно
→Питание подключено неправильно
→Утечка воздуха

Красный: мигает
→Обратитесь к таблице ниже

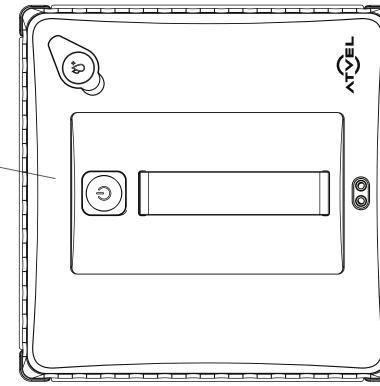

Световой индикатор	Звуковой сигнал	Решение
Беспрерывно красный	Пожалуйста, подключите адаптер питания	Проверьте вилку, убедитесь в исправности разъёмов питания. Начните зарядку через 20 минут.
	Слишком низкое давление воздуха	Проверьте, не является ли сторона ткани обратной или кривой, есть ли выступ на оконной раме; есть ли утечка воздуха из-за кривизны окна.
Постоянно красный	Нет	Если робот работает нормально, значит он был автоматически отрегулирован. При повторении проблемы замените или переустановите салфетку.
Поочередно красный и синий	Колеса застряли; Колеса неисправно; Пожалуйста, проверьте колеса	Проверьте, не застряли ли колеса
	Слишком слабое трение о стекло	Очистите колеса от следов воды или масла. Очистите стекло от воды или масла в зоне контакта; проверьте, нет ли на окне посторонних предметов, таких как наклейки
	Слишком сильное трение о стекло	Очистите колёса от загрязнений. Проверьте влажность стекла из-за дождя или повышенной влажности, вызывающих слишком большое сопротивление.
	Гироскоп неисправен; Барометр неисправен; Двигатель вентилятора неисправен; Беспроводной модуль неисправен; Датчик обнаружения неисправен;Пожалуйста, перезагрузите устройство	Отсоедините адаптер питания и перезапустите устройство, чтобы проверить, восстановится ли робот-мойщик до нормального состояния. Обратитесь в службу поддержки клиентов.
	Упирается в раму без движения	Проверьте параметр сопротивления. Если нет отклонений, немного подождите.

Дистанционное управление

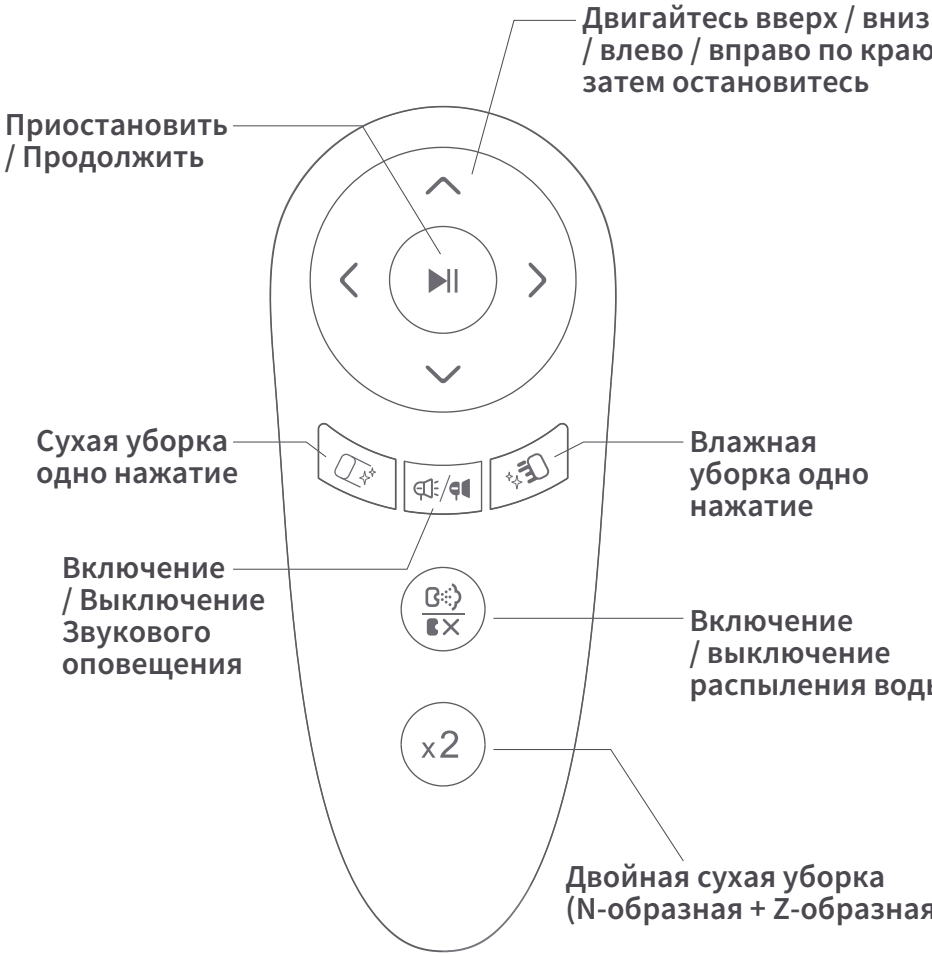

Во избежание неправильного использования детьми, необходимо нажимать паузу между каждыми двумя командами

Основные параметры

Модель	Z7
Номинальное напряжение	24 В
Номинальная мощность	90 Вт
Уровень шума	55 дБ
Размер	231 * 231 * 80 мм
Зарядный ток	300 мА
Ёмкость аккумулятора для защиты от отключения питания	650 мАч
Время защиты от отключения питания	Около 20 минут (в зависимости от мощности встроенной батареи)
Диапазон мощности всасывания	2000~2600 Па
Ёмкость резервуара для воды	150 мл
Скорость очистки	Сухая протирка: 150 мм/ с Влажная протирка: 70 мм /с
Минимальная площадь для использования	40(Ш)*40(В) см

Поиск и исправление неисправностей

① Робот-мойщик буксует во время работы, проверьте салфетку на влажность и очистите поверхность гусениц.
② Когда робот находится в углу, он занят определением нормального положения. Пожалуйста, подождите.
③ Индикатор состояния мигает красным цветом с звуковым оповещением. Пожалуйста, проверьте:
Ослаблен или поврежден штекер шнура питания, что приводит к отключению питания или плохому контакту.
Салфетка слишком влажная и вызывает низкое трение.
Чрезмерное трение чистящей салфетки, вызванное липкими частицами на стекле
Чистящая салфетка установлена с утечкой воздуха
Поверхность робота неровная и вызывает утечку воздуха.
Всасывающее отверстие заблокировано
④ Световые индикаторы(красный и синий) мигают попеременно с звуковым оповещением. Роботу требуется ручная помощь. Ознакомьтесь с главой "Световые индикаторы состояния и звуковые сигналы" для решения проблемы.
⑤ Пожалуйста, замените или переустановите чистящую салфетку, если робот-мойщик неправильно работает.
⑥ Если робот завершил очистку всего стекла, но не остановил свое движение автоматически, остановите его вручную.

Правила безопасности



Требования:

① Обязательно проверьте, не поврежден ли страховочный трос, и всегда используйте страховочный трос для фиксации робота-мойщика перед началом использованием. Обязательно должно быть установлено предупреждение на земле при работе на высоте с уличной стороны.
② Робот не должен быть мокрым.
③ Не используйте его на треснувшем или поврежденном стекле.
④ При очистке внешней поверхности робота, он должен быть выключен, чтобы избежать повреждений от вращающихся частей робота.
⑤ Не приближайте пыльцы и другие части тела к открытым и вращающимся частям робота-мойщика.
⑥ Пожалуйста, используйте этот продукт только в соответствии с инструкцией. Обратитесь в службу поддержки, если неисправность не может быть устранена самостоятельно. Не ремонтируйте его без разрешения, чтобы избежать рисков.
⑦ Можно использовать только в домашних условиях при температуре 0 ° ~ 40 °C.



Требования:

① Не используйте зарядные устройства сторонних производителей. Не разбирайте и не переустанавливайте двигатель, аккумулятор и зарядное устройство без разрешения.
② Если зарядное устройство повреждено или сломано, не продолжайте им пользоваться. Пожалуйста, обратитесь в службу поддержки клиентов.
③ Поместите зарядное устройство подальше от источников тепла.
④ Если продукт необходимо транспортировать, рекомендуется использовать оригинальную упаковку для транспортировки и полностью отключить робота-мойщика.
⑤ Если вы не используете это устройство в течение длительного времени, полностью зарядите и выключите робота, затем поместите его в прохладное и сухое место. Заряжайте его не реже одного раза в 3 месяца, чтобы избежать выхода из строя аккумулятора, вызванного чрезмерным разрядом аккумулятора.

Поддержка

Если у вас возникли проблемы с вашим прибором, пожалуйста, обратитесь в службу поддержки генерального сервисного партнера российского представительства Atvel. Пожалуйста, приготовьтесь указать номер модели и серийный номер.
Форма приема обращений генерального сервисного партнера Atvel в России компании BRAND ASC: brandasc.ru
Телефон в России: 8 (499) 213-49-29
Если у вас есть какие-либо вопросы или комментарии, или вы хотите получить больше информации о продуктах Atvel, обратитесь к нам онлайн:
Сайт: atvel.ru

Дополнительная гарантия в 2 года
Ваша стандартная гарантия 1 год продлевается еще на 12 месяцев при регистрации устройства в течение 30 дней с момента покупки. Чтобы получить 2 года гарантии, зарегистрируйтесь на странице: atvel.ru/register
Примечание: каждое устройство требует индивидуальной регистрации.
Обратите внимание, что 2-летняя гарантия действует только на территории Российской Федерации.

Стандартная гарантия в 1 год
Гарантия действительна, только если прибор используется в соответствии с прилагаемой инструкцией.
Важно сохранить чек розничного продавца в качестве доказательства покупки. Рекомендуем скрепить чек, гарантийный талон и хранить их вместе.
Серийный номер изделия и номер модели указан в маркировке каждого продукта.
Все продукты Atvel прошли индивидуальную проверку качества перед выходом с фабрики. В маловероятном случае обнаружения неисправности прибора обратитесь в сервисный центр.
В соответствии с исключениями, изложенными ниже (см. следующий пункт), неисправный прибор будет отремонтирован или заменен, и передан обратно покупателю.
Если у вас есть подозрение на неисправность, прочитайте раздел «Устранение неисправностей» перед обращением в сервис.

Исключения

Производитель не несет ответственности в соответствии с условиями гарантии, если:

1. Неисправность была вызвана небрежным использованием или использованием вопреки рекомендации изготовителя, скачками напряжения, повреждениями при транспортировке.
2. Кабели повреждены из-за чрезмерных перегибов или приложения грубой силы.
3. Прибор использовался с неподходящим по параметрам источником напряжения.
4. Ремонт был предпринят лицами неуполномоченными осуществлять ремонт и обслуживание.
5. Прибор использовался для целей проката, на производстве, или не в целях домашнего использования.
6. Прибор приобретен бывшим в употреблении.
7. Производитель оставляет за собой право не осуществлять тип обслуживания по гарантии на свое усмотрение.
8. Настоящая гарантия не предоставляет никаких прав, кроме тех, которые явно изложены выше, и не покрывает никаких претензий в отношении косвенных потерь или ущерба.
9. Форсунки робота забились из-за попадания инородных частиц в резервуар с водой.

ATVEL терезелердің робот жуғышын таңдау үшін алғыс білдіреміз

Қауіпсіздігіңізді және өнімді тиімді қолдануды қамтамасыз ету үшін роботты қолдану алдында пайдаланушы нұсқаулығын мұқият оқып шығыңыз.

- English (en)
- Deutsch (de)
- Français (fr)
- Русский (ru)
- Қазақша(kz)

Мазмұны

57 Қауіпсіздік ережелері

59 Өнімнің сипаттамасы

60 Құрылғы корпусы және керек-жарақтар

61 Орнату жөніндегі нұсқаулық

63 Сақтық шаралары

65 Бағыттарды жоспарлау

66 Күйдің дыбыстық индикаторлары және дыбыстық сигналдар

67 Қашықтықтан басқару

68 Негізгі параметрлер

68 Ақаулықтарды іздеу және жөндеу

69 Қауіпсіздік ережелері

70 Қолдау

70 Ерекшеліктер

71 Кепілдік талоны

Қауіпсіздік ережелері

※ ҚҰРЫЛҒЫНЫ ҚОЛДАНАР АЛДЫНДА БАРЛЫҚ НҰСҚАУЛАРДЫ ОҚЫП ШЫҒЫҢЫЗ. ОСЫ ПАЙДАЛАНУШЫ НҰСҚАУЛЫҒЫН САҚТАҢЫЗ.

※ Өнімді пайдалану кезінде негізгі сақтық шараларын сақтау қажет, соның ішінде:

(1) Құрылғыны физикалық немесе психикалық ауытқулары бар 8 жасқа дейінгі балаларға қолдануға болмайды. Егер сізге оны пайдалану қажет болса, қамқоршының бақылауымен жұмыс жасаңыз. Балалардың жұмыс істейтін құрылғыға жақындауына немесе онымен ойыншық сияқты ойнауына жол бермеңіз.

(2) Құрылғыны экстремалды қоршаған орта жағдайында пайдаланбаңыз (0ºC төмен және 40ºC жоғары).

(3) Құрылғыны пайдалану кезінде электр қуатына қол жеткізуді қамтамасыз етіңіз. Кірістірілген резервтік қауіпсіздік батареясы кенеттен электр қуаты өшкен кезде ғана пайдаланылады және робот әйнекте шектеулі уақыт аралығында ғана қалады. Тәуекелдерді болдырмау үшін резервтік батареяны әдеттегі қуат көзі ретінде пайдаланудың қажеті жоқ.

(4) Құрылғыны пайдалану кезінде біреу оны бақылап отырғанына және қажет болған жағдайда бақылай алатынына көз жеткізіңіз. Құрылғы жұмыс істеп тұрған кезде оның астынан құнды заттарды алып тастаңыз. Жануарлардың жұмыс істейтін құрылғының астында тұрмағанына көз жеткізіңіз.

(5) Құрылғыны тек үйде қолданыңыз. Оны коммерциялық немесе өнеркәсіптік нысандарда пайдаланбаңыз.

(6) Жаңбыр, қар жауғанда немесе тұман түскенде терезелер дымқыл болған кезде құрылғыларды сыртта пайдаланбаңыз. Құрылғының корпусына ылғалдың түсуіне жол бермеңіз.

(7) Әйнекті сындыру немесе құрылымдарды зақымдау қаупін болдырмау үшін өнімді зақымдалған жарылған әйнектерге, жарнамалық плакаттарға немесе кедір-бұдырларға қолданбаңыз. Жіктері бар терезелерде қолдануға болмайды.

(8) Нұсқаулықтарға сәйкес өнімді пайдаланыңыз. Тек өндіруші ұсынған керек-жарақтарды, тек өндіруші арнайы әзірлеген түпнұсқа аккумуляторлар мен жалғағыш тетіктерді пайдаланыңыз.

(9) Қуат көзінің кернеуі құрылғы адаптерінде көрсетілген кернеуге сәйкес келетініне көз жеткізіңіз.

(10) Бұл құрылғыны қалыңдығы 5 мм аз жақтауы бар жақтаулы шыныларда пайдалануға қатаң тыйым салынады.

(11) Құрылғының сырғып кету және құлау қаупін болдырмау үшін құрылғыны дымқыл немесе майлы шыныда пайдалануға тыйым салынады.

(12) Құрылғыны жылу көздерінен және тез тұтанғыш заттардан алыс ұстау керек.

(13) Егер ол толық құрғатылмаған немесе айқын зақымданған болса, құрылғыны пайдалануға тыйым салынады.

(14) Электр тогының соғу қаупін болдырмау үшін құрылғыны суға немесе басқа сұйықтықтарға салмаңыз. Құрылғыны құлап немесе сырғып кетуі мүмкін ваннаның немесе шұңғылшаның жанында сақтамаңыз.

Қауіпсіздік ережелері

(15) Штепсельді немесе құрылғының өзін дымқыл қолмен ұстамаңыз.

(16) Аккумуляторды тым ыстық (35ºC жоғары) немесе тым суық ортада (0ºC аз) зарядтауға болмайды, бұл аккумулятордың қызмет ету мерзіміне әсер етуі мүмкін.

(17) Құрылғыны электр желісіне қоспай пайдалануға болмайды.

(18) Шығындарды болдырмау үшін құрылғыны су немесе ашық отты көз ретінде пайдаланатын тұрмыстық техникаға қоюға тыйым салынады.

(19) Зақымдануды болдырмау үшін қуат баусымын абайлап пайдаланыңыз. Баусымды тұтқа ретінде немесе құрылғыны сүйреп апару үшін пайдалануға тыйым салынады. Қуат баусымын шыны тереземен қысуға немесе пайдалану кезінде құрылғыны баусымға қоюға тыйым салынады. Сондай-ақ, қуат баусымын жылу көздерінен алыс ұстау керек.

(20) Зақымдалған қуат баусымы немесе розеткасы бар құрылғыны пайдаланбаңыз. Сондай-ақ, егер ол зақымдану, құлау немесе судың түсуіне байланысты дұрыс жұмыс істемесе, оны пайдаланбаңыз. Жарақат алмау үшін құрылғыны өндірушілер немесе оның қызмет көрсету орталығында жөндеуі керек.

(21) Егер қуат баусымы зақымдалған болса, оны өндірістің, қызмет көрсету орталығының немесе соған ұқсас ұйымның маманы ауыстыруы керек.

(22) Құрылғыға қызмет көрсету немесе тазалау алдында ашаны розеткадан алыңыз. Ашаны розеткадан шығарған кезде қуат баусымын тартпаңыз.

(23) Батареяны ауыстыруды өндірістің, қызмет көрсету орталығының немесе соған ұқсас ұйымның маманы шешуі керек.

(24) Құрылғыны кәдеге жарату алдында аккумуляторды алып тастау керек және жергілікті заңдар мен қаулыларға, сондай-ақ экологиялық нормаларға сәйкес кәдеге жарату керек.

(25) Егер сізге құрылғыны кәдеге жарату керек болса,аккумуляторды алу алдында құрылғы қуатын сөндіріңіз.

(26) Егер тіпті құрылғы қатты зақымдалса, оны жағуға тыйым салынады. Аккумулятор жарылуы мүмкін.

(27) Осы нұсқаулықтағы нұсқауларға сәйкес құрылғыны пайдаланыңыз. Өндіруші дұрыс пайдаланбау салдарынан болған шығындар немесе зиян үшін жауап бермейді.

(28) Тиісті қадағалаусыз және басшылықсыз бұл құрылғыны балаларға, психикалық ауытқулары бар адамдарға немесе білімі мен тұрмыстық техниканы қолдануға тәжірибесі жоқ адамдарға пайдалануға қатаң тыйым салынады.

(29) Ойыншық ретінде пайдаланылмайтынына көз жеткізу үшін құрылғы жұмыс істеп тұрған кезде баланы бақылаңыз.

(30) Балаларға құрылғымен ойнауға қатаң тыйым салынады.

(31) Балаларға құрылғыны қараусыз тазалауға және қызмет көрсетуге қатаң тыйым салынады.

Өнімнің сипаттамасы

Қысқа уақытқа басу:
Құрғақ тазалауды іске қосу
Үзіліс /жалғастыру

Басыңыз және басулы ұстаңыз
Робот-жуғышты алу үшін соруды әлсіретіңіз

Басыңыз және басулы ұстаңыз (күту режимінде):
Шүберекпен кірді кетіру үшін қазтабанның автоматты айналуын іске қосу

Су төгуге арналған тығын

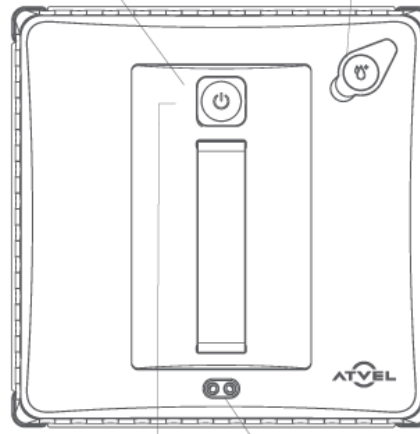

Қуат баусымы және сақтандыру арқаны

Күй индикаторы:
Көк жарық – робот қалыпты жұмыс істейді Қызыл жарық – 52-бетте индикатор мәнін тексеріңіз

Суға арналған форсункалар

Жаңартуға арналған USB-порт

Сөндіргіш

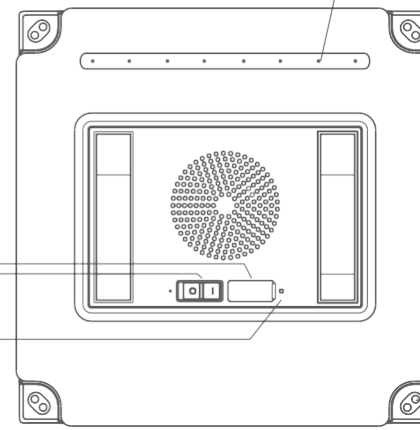

Күй индикаторы:
Көк жарық – робот қалыпты жұмыс істейді Қы зыл жарық – 52-бетте индикатор мәнін тексеріңіз

Құлауға қарсы қорғаныс датчигі

Құрылғы корпусы және керек-жарақтар

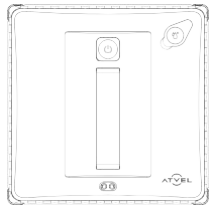

Құрылғы корпусы, арқан және ұзартқыш

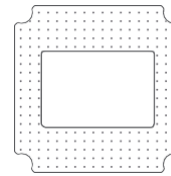

Тазартқыш майлық



Басқару пульті

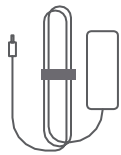

Адаптер

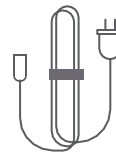

Қуат баусымы



Өлшеуіш ыдыс



Пайдаланушы нұсқаулығы

Орнату жөніндегі нұсқаулық

Сақтандыру арқанының карабинін тұрақты объектіге (батареяға) сенімді бекітіңіз. Робот жұмысы үшін сақтандыру арқанының ұзындығы жетуі үшін карабинді жақында орналасқан, жылжытуға болмайтын затқа бекіту ұсынылады.

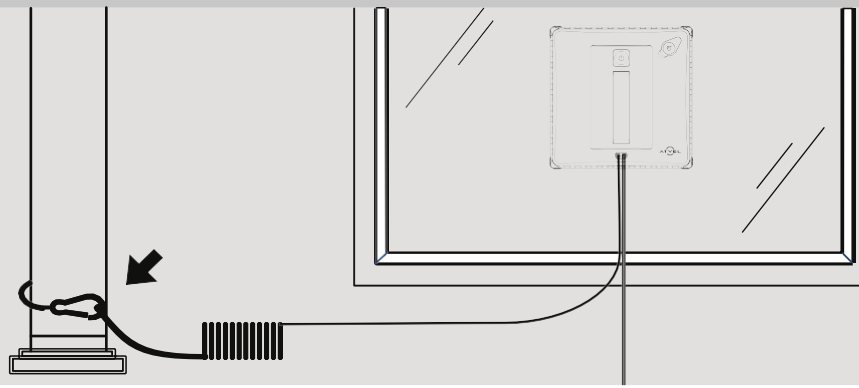

Қуат кабелі бар ұзартқышты дұрыс жалғаңыз. Ашаны қуат адаптеріне қосыңыз, содан кейін ашаны қуат көзіне қосыңыз.

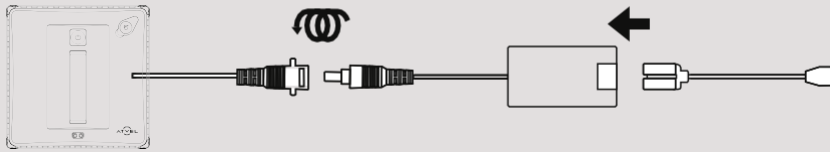

Майлықты ақ жағымен роботқа бекітіңіз және ауаның өршуін болдырмас үшін оны біркелкі қойыңыз.
Түпнұсқа матаны қолданыңыз, кері жағдайда бұл робот өнімділігіне әсер етеді. Жинау уақытында суды жақсы сіңіруі үшін әйнекті тазалау алдында матаға суды бүрку үшін пульверизаторды қолданыңыз.

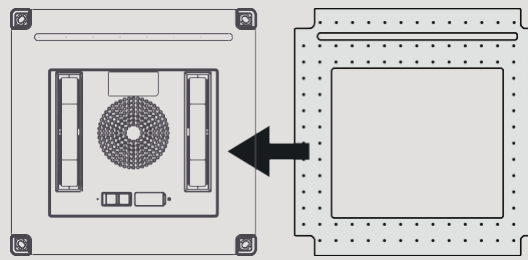

Өлшеуіш ыдысты алыңыз, оны сумен толтырыңыз, суға арналған резервуарға төгіңіз және суға арналған резервуардың тығынын орнына қайтарыңыз. Суға арналған резервуарға құйылатын сұйықтық коррозиялық емес және таза болуы тиіс. Фирмалық ATVEL сұйықтығын немесе қайнаған суды қолдануды ұсынамыз. Төгу үшін кір ыдысты қолдануға тыйым салынады, себебі кір бөлшектері суды жіберу форсункаларын бүлдіруі мүмкін.

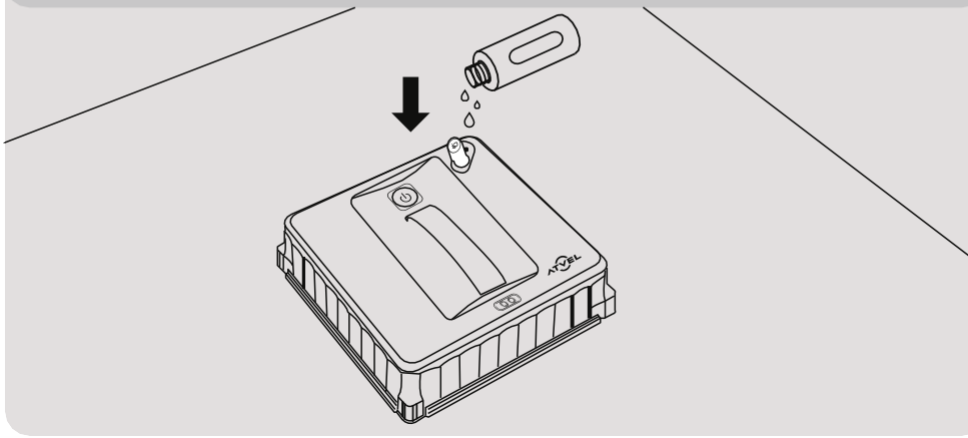

Төменгі ауыстырып қосқышты қосыңыз; құрылғыны әйнекке бекітіңіз, содан кейін шаршылы іске қосу батырмасын басыңыз және құрылғы құрғақтай сүртуді бастайды. Машинаны орнатқан кезде терезе жақтауына жақын орналаспауға тырысыңыз. Жинауды аяқтағаннан кейін бір қолмен тұтқаны, ал екінші қолмен «Іске қосу» батырмасын басыңыз. Ауа ағыны тынышталған кезде машинаны алыңыз және төменгі ауыстырып қосқышты сөндіріңіз.

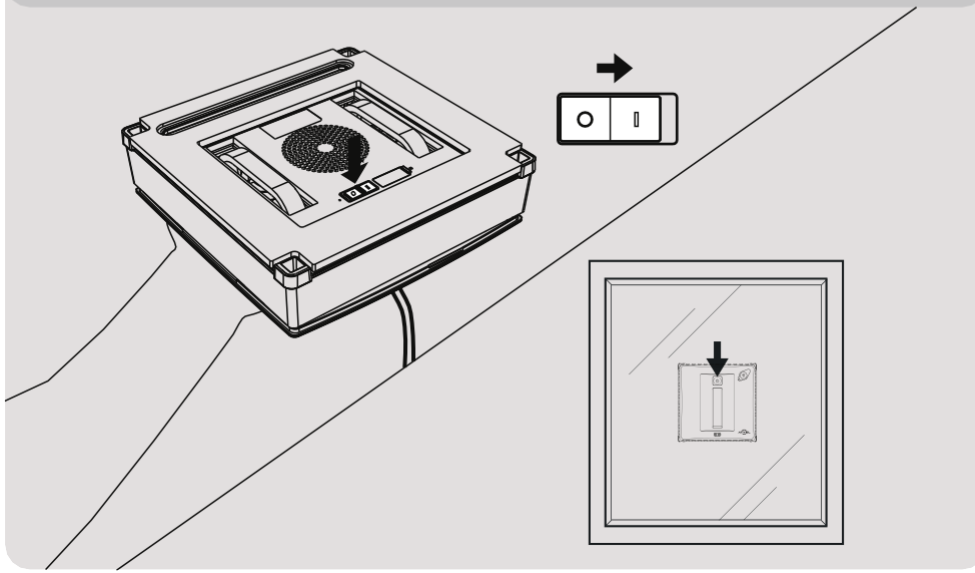

Жабдықтар мен жұмыс ортасын тексеру

① Бекітілген арқанның зақымдалмағанын тексеріңіз. Егер зақым болмаса, сақтандыру арқанын бекітіп, оның қозғалмайтын немесе деформацияланбайтын статикалық затқа бекітілгенін тексеріңіз. Терезе жақтауының зақымдануы мен жарықтарын тексеріңіз. Жаңбырлы күндерде немесе ауа-райы ылғалды және тұманды болған кезде робот жуғышты пайдаланбаңыз.

② Қалыңдығы кемінде 6 мм терезесі бар робот жуғышты пайдаланыңыз. Терезенің өлшемі 40 * 40 см (биіктігі) асатынына көз жеткізіңіз және қандай да бір ауытқулардың болуын тексеріңіз, мысалы: өте тар жақтау, қиғаш жақтау, қиғаш шыны, жақтаудың болмауы немесе біркелкі емес жақтау, әйнектің дөңес болуы, желім ағып кетуі және саңылауы - онда робот жуғышты пайдалану ұсынылмайды немесе оның құлап кетуіне жол бермеу үшін оны біреудің бақылауымен пайдалану қажет.

③ Тік жақтауда робот жуғышты қолданыңыз, көлбеу жақтауда абайлап қолданыңыз (жуу процесін бақылау қажет). Қажет болса, қашықтан басқару пультін пайдаланыңыз.

④ Робот позицияны тексеру үшін кейбір бұрыштарда тоқтап, содан кейін бірнеше секундтан кейін қайтадан қозғала бастауы мүмкін, бұл қалыпты.

⑤ Қуат кездейсоқ өшіп қалған жағдайда, ішкі батарея кем дегенде 20 минут жұмыс істейді және дабыл сигналын береді. Робот жуғышты терезеден алыңыз немесе қуат көзін мүмкіндігінше тезірек қалпына келтіріңіз.

⑥ Егер көше жағынан биіктікте пайдалану қажет болса, онда адамдар мен жануарлардың кездейсоқ жарақаттануын болдырмау үшін төменде ескерту белгілері орнатылуы керек.

Тазалаудың ең жақсы сапасына қалай қол жеткізуге болады?

① Құрғақ тазалағыш шүберекті қолданыңыз.

② Егер әйнек тым лас болса, сумен қамтамасыз етпестен бірінші өтуді жасаңыз. Автоматты құрғақ сүрту үшін қуат батырмасын бір рет басыңыз немесе қашықтан басқару пультінде басыңыз. Шыны бетіндегі қатты және ұсақ шаңды сүрту керек. Сүрткеннен кейін, әйнекті қатты заттармен сызып алмау үшін (жиі емес) қолданар алдында матаны ауыстырыңыз немесе бөлшектерді бетінен шайқаңыз.

③ Лас бетті сүрткеннен кейін қазтабандарды тазалау мүмкіндігін пайдаланыңыз. Аппаратты қолыңызда ұстаңыз, содан кейін шаршылы батырманы басып тұрыңыз. Қазтабан баяу айналады. Кірді дымқыл қағаз сүлгімен сүртіңіз, содан кейін дымқыл тазалау кезінде қалдық қалдырмаңыз.

④ Майлықты таза майлыққа ауыстырыңыз, оны жинақтан бүріккіш бөтелкемен алдын ала сулаңыз және дымқыл тазалауды бастаңыз қашықтан басқару пультіндегі батырманы пайдаланып немесе құрғақ сүртуді бастағаннан кейін майлық суының бүріккішін бөлек қосу үшін қашықтан басқару пультіндегі су бүріккіш батырмасын басыңыз. "Ылғалды тазалау режимі" немесе "су бүрку қосулы" дыбыстық сигналы дымқыл тазалау функциясының қосулы екенін көрсетеді.

⑤ Мұқият болыңыз және майлықтың тым ылғалды болуына жол бермеңіз. Егер мата тым дымқыл болса, майлықты сығып, құрғатыңыз. Тек түпнұсқа майлықтарды қолданыңыз, әйтпесе робот бетінде қалмайды.

Тазалаудан кейін бірден майлықты қалай қолдануға болады?

(Егер мата тым ылғалды болса, ол қатты сырғып кетеді. Осындай майлықпен роботты абайлап қолданыңыз.)
Тазалау үшін қатты дымқыл шүберекті пайдалану ұсынылмайды, себебі бұл роботтың сырғанауына және оның құлау ықтималдығының артуына әкеледі.
Роботтың сізге немесе айналаңыздағы адамдарға құлап кетпеуіне назар аударыңыз.
Оны пайдалану кезінде төмендегі нұсқауларды міндетті түрде орындаңыз:
① Матаны таза суға батырыңыз, оның бетіндегі кірді шайқаңыз және артық суды сығыңыз. Айналдыру процесінде созылу салдарынан матаның деформациясын болдырмау үшін абай болыңыз. Матаны мүмкіндігінше құрғақ болғанша іліп қойыңыз немесе құрғатыңыз.
② Майлық ешқандай саңылаусыз және деформацияларсыз негізге тығыз орналасуы керек.
③ Бұл жерлердегі майлықтың құрғақ екеніне көз жеткізу үшін қазтабанның алдыңғы және артқы жағындағы суды сіңіру үшін құрғақ қағаз сүлгіні пайдаланыңыз.
④ Құрғақ сүртү функциясын пайдаланған кезде суды шашыратуды қоспаңыз және оны жақтаусыз әйнектерге қолданбаңыз.
⑤ Егер робот жуғыш төмен қарай сырғана бастаса немесе шамадан тыс ылғалдылыққа байланысты шетіне жабысып қалса, күтіңіз және оның қалыпты жағдайға оралуын қадағалаңыз. Егер робот қайтып келмесе, роботтың қалыпты жұмысын қалпына келтіруге көмектесу үшін майлықтан суды сіңіру үшін қағаз сүлгімен қайталаңыз.

Іске қосу

① Қуат баусымы мен ашаның электр қуатына қосылғанына көз жеткізіңіз.
②Төменгі жағындағы қуат қосқышын қосыңыз. Желдеткіштің айналатынына көз жеткізіңіз, содан кейін Робот жуғышты терезе жақтауынан жеткілікті алыс орнатыңыз.
③ Оны жібермес бұрын құрылғының терезеге бекітілгеніне көз жеткізіңіз.
④"Іске қосу" батырмасын басыңыз, сонда құрылғы қозғала бастайды.

Робот жуғышты алу

① Ол әлі жұмыс істеп тұрған кезде, сақтандыру арқанын бір қолыңызбен, ал роботты екінші қолыңызбен ұстаңыз. Содан кейін соруды азайту және оны алу үшін күту режимінде шаршылы батырманы басып тұрыңыз.
② Егер сіз робот жуғышқа қолыңызбен жете алмасаңыз және қашықтан басқару пульті болмаса, терезе жақтауының бойымен қауіпсіздік кабелін тартыңыз және робот жуғышты қолыңыз жететін жерге баяу тартыңыз, содан кейін оны алыңыз.
③Роботты алып тастағаннан кейін төменгі қуат қосқышын өшіріңіз.

Бағыттарды жоспарлау

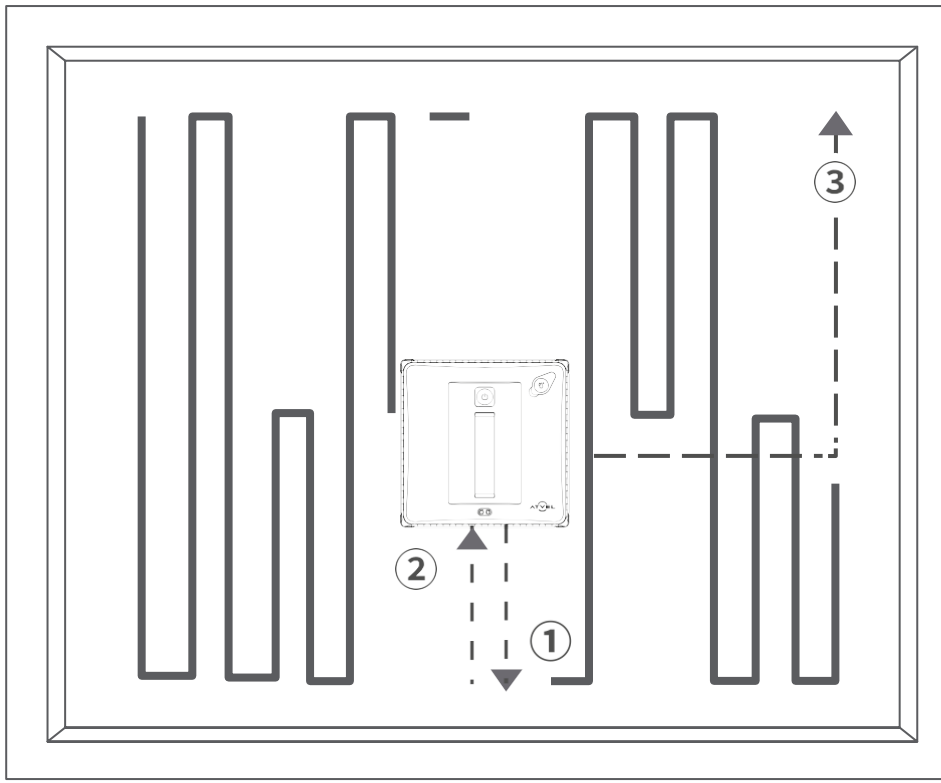

Әйнекті бір рет сүрту:

Жұмысты бастау үшін құрылғыны терезе жақтауының ортасына қойыңыз. Терезе жақтауының шекараларын зерттегеннен кейін робот жоғарғы оң жақ бұрышқа ауысады және жоғарыдан төменге қарай N-тәрізді траектория бойынша терезені сүрте бастайды. Әр бұрылыста ол алдымен алға жылжиды, содан кейін екінші рет сүрту кезінде терезе бөліктерінің өтуіне жол бермеу принципіне сәйкес артқа оралады. Тазалау аяқталғаннан кейін ол автоматты түрде бастапқы орнына оралады.

Әйнекті екі рет сүрту:

Жоғарыдан төменге қарай N-тәрізді траекториясын сүрткеннен кейін, тазалаудан кейін бастапқы орнына оралмас бұрын солдан оңға қарай екінші Z-тәрізді сүрту автоматты түрде басталады.

Назар аудару керек сұрақтар:

Робот-жуғыш дұрыс емес пішінді жақтаумен соқтығысқан кезде, шекараны анықтау кезінде көрсеткіштер қатесі пайда болады, бұл бастапқы қалыпқа оралғанда траекторияның аздап ауытқуына әкеледі, бірақ бұл қалыпты пайдалануға әсер етпейді.

Күйдің жарық индикаторлары және дыбыстық сигналдар

Күй индикаторы:

Көк: қалыпты жүріс

Қызыл: үздіксіз
→Қуат дұрыс емес қосылған
→Ауаның ағылуы

Қызыл: жылтылдайды
→Төмендегі кестені қараңыз

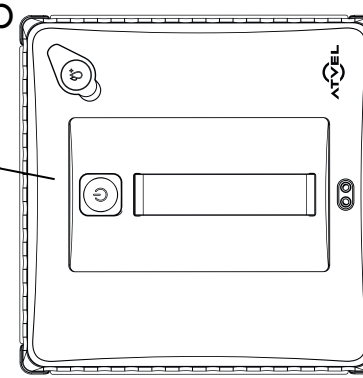

Жарық индикаторы	Дыбыстық сигнал	Шешімі
Үздіксіз қызыл	Қуат адаптерін қосыңыз	Ашаны тексеріңіз, қуат ағытпаларының дұрыстығына көз жеткізіңіз. 20 минуттан кейін зарядтауды бастаңыз.
	Ауаның өте төмен қысымы	Матаның жағы кері немесе қисық болып табылмайтындығын, терезе жақтауында шығыңқы бөлік бар екендігін; терезенің қисықтығына байланысты ауа ағылуы бар-жоғын тексеріңіз.
Үнемі қызыл	Жоқ	Егер робот жақсы жұмыс істесе, онда ол автоматты түрде реттелді. Мәселе қайталанған кезде майлықты ауыстырыңыз немесе қайта орнатыңыз.
Кезекпен қызыл және көк	Дөңгелектер кептеліп қалды; дөңгелектер ақаулы; дөңгелектерді тексеріңіз.	Дөңгелектердің кептеліп қалмағанын тексеріңіз.
	Әйнекке тым аз үйкеліс	Әйнектерді жанасу аймағында су немесе май іздерінен тазалаңыз; терезеде жапсырмалар сияқты бөгде заттардың бар-жоғын тексеріңіз.
	Әйнекке тым көп үйкеліс	Әйнектерді кірден тазалаңыз. Жаңбырдан немесе тым көп қарсылық тудыратын жоғары ылғалдылықтан әйнектің ылғалдылығын тексеріңіз.
	Гироскоп ақаулы; Барометр ақаулы; Желдеткіш қозғалтқышы ақаулы; Сымсыз модуль ақаулы; Анықтау датчигі ақаулы; Құрылғыны қайта іске қосыңыз.	Қуат адаптерін ажыратып, робот жуғыштың қалыпты күйге келуін тексеру үшін құрылғыны қайта іске қосыңыз. Клиенттерге қызмет көрсету орталығына хабарласыңыз.
	Қозғалыссыз жақтауға тіреледі.	Қарсылық параметрін тексеріңіз. Егер ауытқулар болмаса, сәл күтіңіз.

Қашықтықтан басқару

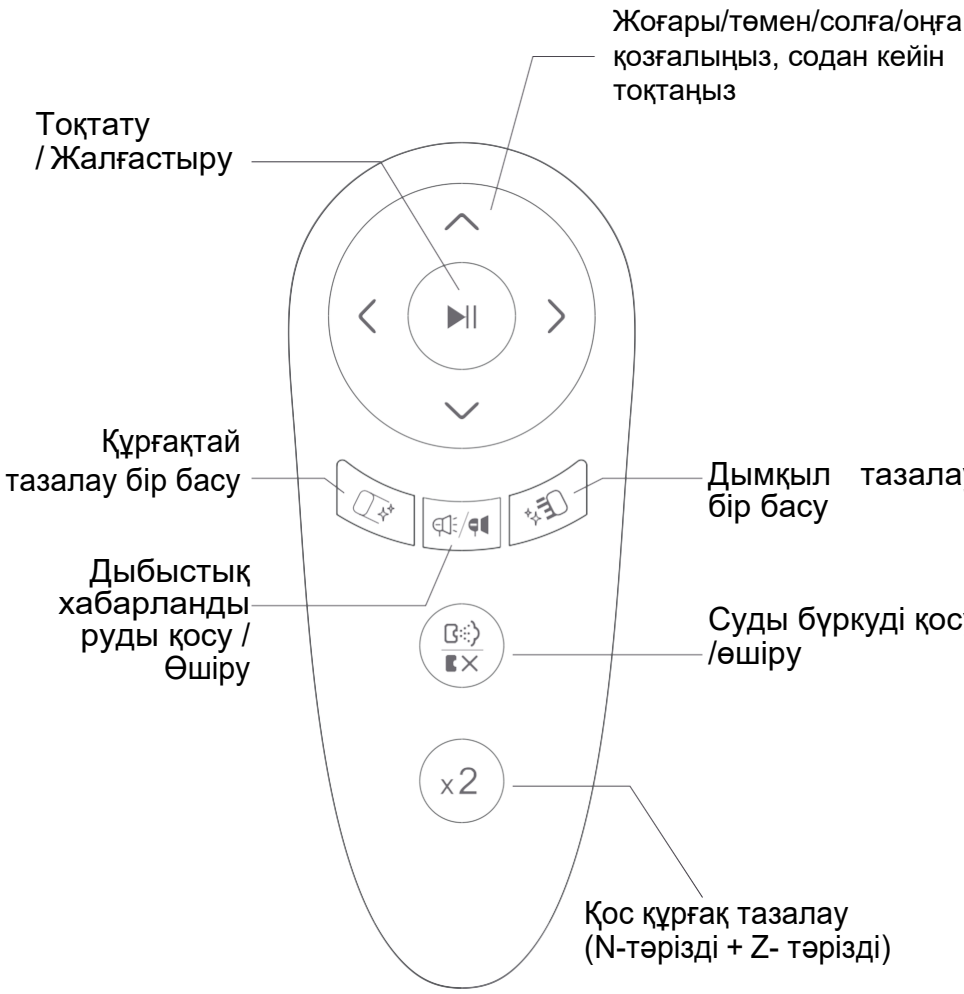

Балалардың дұрыс емес қолдануын болдырмас үшін әрбір екі команда арасында үзілісті басу керек.

Негізгі параметрлер

Үлгі	Z7
Номиналды кернеу	24 В
Номиналды қуаты	90 Вт
Шу деңгейі	55 дБ
Өлшемі	231 * 231 * 80 мм
Зарядтау тоғы	300 мА
Қуаттың сөнуінен қорғауға арналған аккумулятор сыйымдылығы	650 мА·сағ
Қуаттың сөнуіне қарсы қорғаныс уақыты	Шамамен 20 минут (кіріктірме батареяның қуатына тәуелді)
Сору қуатының диапазоны	2000~2600 Па
Суға арналған резервуар сыйымдылығы	150 мл
Тазалау жылдамдығы	Құрғақтай сүрту: 150 мм/с Дымқылдай сүрту: 70 мм /с
Қолдану үшін минималды аудан	40(Е)*40(Б) см

Ақаулықтарды іздеу және жөндеу

① Робот жуғыш жұмыс кезінде сүйретіледі, майлықтың ылғалдылығын тексеріп, қазтабандардың бетін тазалаңыз.

②Робот бұрышта болғанда, ол қалыпты жағдайды анықтаумен айналысады. Күте тұрыңыз.

③ Күй индикаторы дыбыстық ескертумен қызыл болып жыпылықтайды. Тексеріңіз:
Қуат баусымының ашасы бос немесе зақымдалған, бұл электр қуатын өшіруге немесе нашар байланысқа әкеледі.
Майлық тым ылғалды және үйкелісті азайтады.
Шыныдағы жабысқақ бөлшектерден туындаған тазартқыш майлықтың шамадан тыс үйкелісі.
Тазартқыш майлық ауа ағылуымен орнатылған.
Роботтың беті тегіс емес және ауаның ағып кетуіне әкеледі.
Сору тесігі бітелген.

④Жарық индикаторлары (қызыл және көк) дыбыстық ескертумен кезектесіп жыпылықтайды. Робот қолмен көмекке мұқтаж. Мәселені шешу үшін «Күй индикаторлары және дыбыстық сигналдар» тарауын қараңыз.

⑤ Егер робот жуғыш дұрыс жұмыс істемесе, тазалағыш майлықты ауыстырыңыз немесе қайта орнатыңыз.

⑥ Егер робот бүкіл әйнекті тазалауды аяқтаса, бірақ қозғалысын автоматты түрде тоқтатпаса, оны қолмен тоқтатыңыз.

Қауіпсіздік ережелері



Талаптар:

① Сақтандыру арқанының зақымдалмағанын тексеріңіз және пайдалануды бастамас бұрын робот жүгышты бекіту үшін әрқашан сақтандыру арқанын пайдаланыңыз.
Көше жағынан биіктікте жұмыс істеген кезде жерде ескерту орнатылуы керек.
② Робот дымқыл болмауы керек.
③ Оны жарылған немесе зақымдалған әйнекке қолданбаңыз.
④ Роботтың сыртқы бетін тазалау кезінде роботтың айналмалы бөліктерінезақым келтірмеу үшін оны өшіру керек.
⑤ Тозаңды және дененің басқа бөліктерін робот жүгыштың ашық және айналмалы бөліктеріне жақындатпаңыз.
⑥ Бұл өнімді тек нұсқауларға сәйкес пайдаланыңыз. Егер ақаулық өздігінен шешілмесе, қолдау қызметіне хабарласыңыз. Тәуекелдерді болдырмау үшін оны рұқсатсыз жөндемеңіз.
⑦Оны тек үйде 0 ~ 40ºC температурада қолдануға болады.



Талаптар:

① Бөгде өндірушілердің зарядтау құрылғыларын пайдаланбаңыз. Қозғалтқышты, аккумуляторды және зарядтау құрылғысын рұқсатсыз бөлшектемеңіз немесе қайта орнатпаңыз.
② Егер зарядтау құрылғысы зақымдалған немесе сынған болса, оны пайдалануды жалғастырмаңыз. Клиенттерді қолдау қызметіне хабарласыңыз.
③ Зарядтау құрылғысын жылу көздерінен алыс қойыңыз.
Егер өнімді тасымалдау қажет болса, тасымалдау үшін түпнұсқа қаптаманы пайдалану және робот жүгышты толығымен өшіру ұсынылады.
⑤ Егер сіз бұл құрылғыны ұзақ уақыт пайдаланбасаңыз, роботты толығымен зарядтаңыз және өшіріңіз, содан кейін оны салқын және құрғақ жерге қойыңыз. Аккумулятордың шамадан тыс таусылуынан туындаған аккумулятордың істен шығуын болдырмау үшін оны кем дегенде 3 айда бір рет зарядтаңыз.

Қолдау

Егер сіздің құрылғыңызда мәселелер туындаса, ресейлік ATVEL өкілдігінің бас сервистік серіктесінің қолдау қызметіне хабарласыңыз. Үлгі нөмірін және сериялық нөмірді көрсетуге дайын болыңыз.
Ресейдегі ATVEL бас сервистік серіктесі BRAND ASC компаниясының өтініштерін қабылдау нысаны: brandasc.ru
Ресейдегі телефон: 8 (499) 213-49-29
Егер сізде сұрақтар немесе түсініктемелер болса немесе ATVEL өнімдері туралы көбірек ақпарат алғыңыз келсе, бізге онлайн хабарласыңыз:
Сайт: atvel.ru

2 жылға қосымша кепілдік
Сіздің 1 жылдық стандартты кепілдігіңіз құрылғыны сатып алу күнінен бастап 30 күн ішінде тіркеген кезде тағы да 12 айға ұзартылады. 2 жылға кепілдікті алу үшін веб-сайтта тіркеліңіз: atvel.ru/register
Ескертпе: әрбір құрылғы жеке тіркеуді талап етеді.
2 жылдық кепілдік Ресей Федерациясының аумағында ғана әрекет ететіндігіне назар аударыңыз.

1 жылдық стандартты кепілдік
Кепілдік құрылғы қоса берілген нұсқаулыққа сәйкес пайдаланылған жағдайда ғана жарамды.
Сатып алудың дәлелі ретінде бөлшек сатушының чегін сақтау маңызды. Біз чекті, кепілдік талонын бекітіп, оларды бірге сақтауды ұсынамыз.
Өнімнің сериялық нөмірі және үлгі нөмірі әр өнімнің таңбалауында көрсетілген.
Барлық ATVEL өнімдері зауыттан шықпас бұрын жеке сапаны тексеруден етті.
Құрылғының дұрыс жұмыс істемеуі екіталай жағдайда қызмет көрсету орталығына хабарласыңыз.
Төменде келтірілген ерекшеліктерге сәйкес (келесі тармақты қараңыз), ақаулы құрылғы жөнделеді немесе ауыстырылады және сатып алушыға қайтарылады.
Егер сіз ақаулық бар деп күдіктенсеңіз, қызметке кірмес бұрын «Ақаулықтарды жою» бөлімін оқыңыз

Ерекшеліктер

Өндіруші кепілдік шарттарына сәйкес жауап бермейді, егер:
1. Ақаулық өндірушінің ұсыныстарына қайшы, кернеудің жоғарылауы, тасымалдау кезіндегі зақымдардан немесе абайсызда пайдаланудан немесе пайдаланудан туындады.
2. Кабельдер шамадан тыс иілу немесе өрескел күш қолдану салдарынан зақымдалған.
3. Құрылғы параметрлерге сәйкес келмейтін кернеу көзімен пайдаланылды.
4. Жөндеуді жөндеуге және қызмет көрсетуге рұқсат етілмеген адамдар жүргізді.
5. Құрылғы жалға беру мақсатында, өндірісте немесе үйде пайдалану мақсатында пайдаланылмаған.
6. Құрылғыны бұрынғы қолданыста сатып алған.
7. Өндіруші кепілдік бойынша қызмет түрін өз қалауы бойынша жүзеге асырмау құқығын өзіне қалдырады.
8. Бұл кепілдік жоғарыда айтылғандардан басқа ешқандай құқықтар бермейді және жанама шығындар мен залалдарға қатысты ешқандай шағымдарды қамтымайды.
9. Роботтың форсункалары су құйылған резервуарға бөгде заттардың түсуіне байланысты бітеліп қалды.