BU 1100 HCA

BEKO

Тоңазытқыш

4783683

Алдымен осы нұсқаулықты оқып шығуыңызды өтінеміз!
Құрметті сатып алушы!
Қазіргі заманғы кәсіпорындарда шығарылған және сапаны бақылаудың ең мұқият процедураларымен тексерілген біздің өнім сізге сенімді қызмет етеді деп үміттенеміз. Сондықтан, бұйымды пайдаланбас бұрын, осы нұсқаулықты мұқият және толық оқып шығуды және болашақта анықтамалық мақсаттарда пайдалану үшін оны қолайлы жерде сақтауды ұсынамыз.

Осы нұсқаулық
- Бұйымды тез және қауіпсіз пайдалануға көмектеседі.
- Бұйымды орнатпас бұрын және қолданар алдында осы нұсқаулықты оқып шығыңыз.
- Нұсқаулықтарды, әсіресе қауіпсіздік техникасына қатысты нұсқауларды орындаңыз.
- Нұсқаулықты оңай қолжетімді жерде сақтаңыз, өйткені болашақта сізге қажет болуы мүмкін.
- Сонымен қатар, өніммен бірге жеткізілетін басқа құжаттарды оқып шығыңыз.

Осы пайдалану жөніндегі нұсқаулықты басқа үлгілер үшін де қолдануы мүмкін болатындығын ескеріңіз.

Таңбалар мен олардың сипаттаулары
Осы пайдалану жөніндегі нұсқаулықта келесі таңбалар қолданылады:

ⓘ Пайдалануға арналған маңызды ақпарат немесе пайдалы кеңестер.

⚠ Өмірге және мүлікке қауіп-қатері туралы ескерту.

⚠ Электр желісінің қауіпті кернеуі туралы ескерту.

Қайта өңдіру



Бұл бұйымға электрлік және электрондық жабдықтардың қалдықтарына арналған іріктеп сұрыптау нышаны салынған (WEEE).
Бұл дегеніміз, бұл өнімді қоршаған ортаға теріс әсерді азайту үшін оны қайта өңдеу немесе бөлшектеу мақсатында 2002/96/ЕО Еуропалық директивасына сәйкес қолдану керек. Қосымша ақпарат алу үшін жергілікті немесе өңірлік билік органдарына жүгініңіз.
Қалдықтарды іріктеп сұрыптау процесіне енгізілмеген электрондық техника ондағы қауіпті заттардың болуына байланысты қоршаған ортаға және адамдардың денсаулығына әлеуетті қауіп төндіреді.

МАЗМҰНЫ

1 Тоңазытқыштың сипаттамасы 3

2 Ескертулер 4

Жалпы қауіпсіздік ережелері 4
Іске қосу 4
Егер үйіңізде балалар болса 5
Тағайындалуы 5
Қауіпсіздік бойынша нұсқаулықтар 5
HCA ескертуі 5

3 Орнату 6

Даярлау 6
Тоңазытқышты жылжыту бойынша маңызды ескертулер 6
Тоңазытқышты қолданудың алдында 6
Электрлік қосылыс 7
Қаптаманы ашу 7
Ескі тоңазытқышты кәдеге жарату 7
Тоңазытқышты тіректің астына орнату және аяқтарды реттеу 8

4 Тоңазытқышты пайдалану 9

Температураны реттеу тұтқасы 9

5 Қызмет көрсету және тазарту 10

Пластмассалық беткі қабаттарды қорғау 10
Ішкі жарықтандыру шамын ауыстыру 11

6 Ақаулықтарды жою бойынша ұсыныстар 12

1 Тоңазытқыштың сипаттамасы

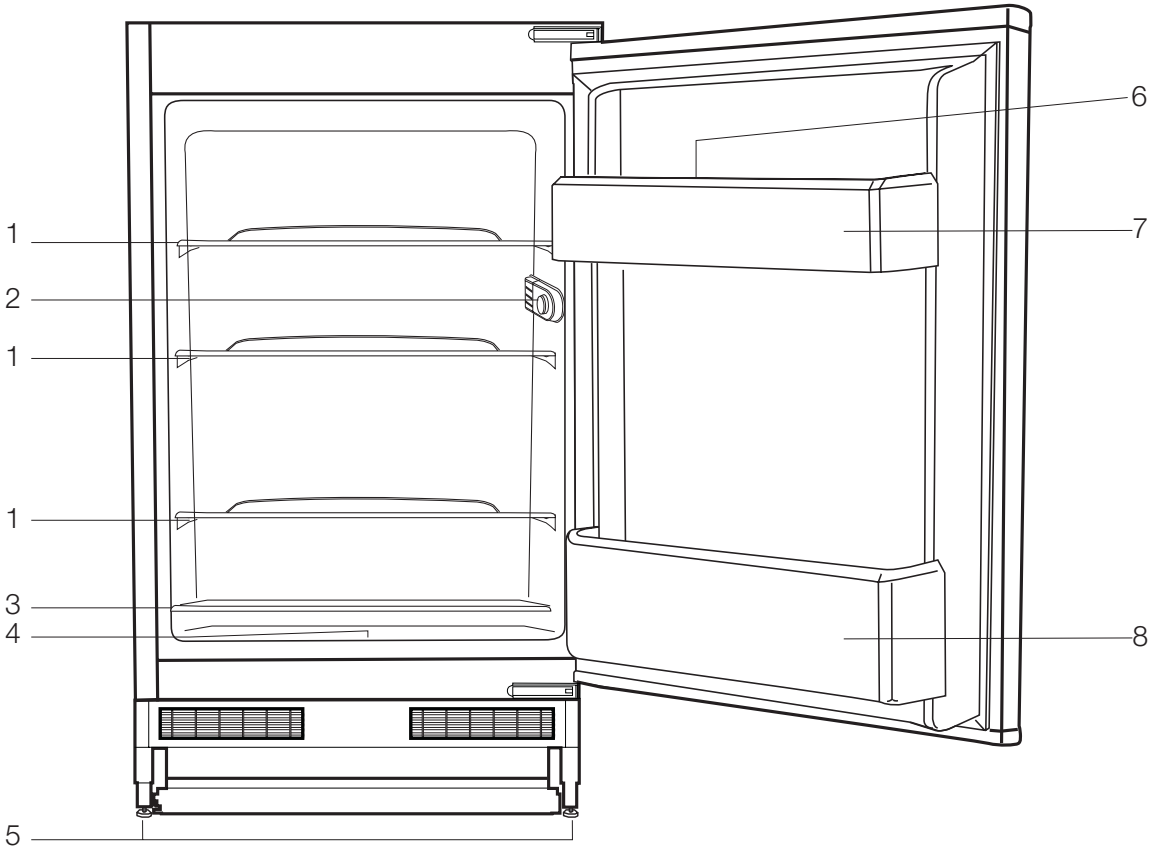

1- Сөрелер
2- Ішкі жарықтандыру шамының термостат корпусы
3- Контейнердің жылжымалы қақпағы
4- Өнімдерді сақтауға арналған контейнер
5- Реттелетін алдыңғы аяқтары
6- Жұмыртқаларға арналған бөлімше
7- Есіктің сөресі
8- Бөтелкелерге арналған сөре

Осы нұсқаулықтағы иллюстрациялар сызбанұсқалық болып табылады және сіздің үлгіңізге сәйкес келмеуі мүмкін. Егер кейбір құрауыштар сіз сатып алған бұйымның құрамына кірмейтін болса, олар басқа үлгілер үшін жарамды.

2 Ескертулер

Келесі ақпаратпен танысыңыз. Оны сақтамау салдарынан жарақаттар немесе зақымдар келтірілуі мүмкін. Бұл жағдайда кепілдік, оның ішінде сенімділікке берілетін кепілдік күшін жояды.
Сіз сатып алған жабдықтың қызмет ету мерзімі - 10 жыл. Осы кезеңнің ішінде жабдықтың дұрыс жұмыс істеуі үшін қажетті қосалқы бөлшектерді сақтау керек.

Жалпы қауіпсіздік ережелері

- Өнімді кәдеге жарату туралы сұраулар бойынша ақпарат алу үшін авторизацияланған орталыққа хабарласу ұсынылады.
- Құрылғыға қатысты барлық сұрақтар мен мәселелермен авторизацияланған орталыққа хабарласыңыз. Сервис қызметіне хабарласпастан тоңазытқыштың құрылысына араласпаңыз және басқалардың араласуына рұқсат бермеңіз.
- Ешқандай жағдайда құрылғыны тазарту және еріту процестері үшін бу мен бу тазартқыш материалды пайдаланбаңыз. Олай болмаған жағдайда, бу электр тоғы өтетін аймақтармен байланысуы мүмкін, бұл қысқа тұйықталуға немесе электр тоғымен зақымдануға әкелуі мүмкін.
- Ешқандай жағдайда құрылғының бөліктерін, атап айтқанда есікті тірек немесе баспалдақ ретінде пайдаланбаңыз.
- Электр жабдығын тоңазытқыштың ішінде қолданбаңыз.
- Салқындатқыш агент айналатын бөліктерде кескіш немесе бұрғылау арқылы салқындату тізбегіне араласпаңыз. Олай болмаған жағдайда, газ арналарына, түтіктердің кеңеюіне немесе беткі қабаттардың
- зақымдалу қаупі бар, ал төгілген еріткіш теріге немесе көзге зиян тигізуі мүмкін.
- Өз құрылғыңыздың желдеткіш саңылауларын ешқашан жаппаңыз немесе бұғаттамаңыз.
- Электр жабдығын тек қана білікті мамандар жөндеуі тиіс. Сапасыз жасалған жөндеу жұмысы пайдаланушыға қауіп төндіруі мүмкін.
- Ақаулар болған жағдайда, сондай-ақ техникалық қызмет көрсету және тазалау кезінде сақтандырғышты өшіру немесе ашаны суырып алу арқылы тоңазытқышты желіден ажыратыңыз.
- Ашаны суырған кезде баусымнан тартпаңыз.
- Күшті спирттік сусындар құйылған бөтелкелерді тоңазытқышқа тік күйінде мықтап жабылған күйде қойыңыз.
- Тоңазытқышқа жанғыш материалдарды, сондай-ақ жанғыш газдары бар материалдарды (мысалы, аэрозольдер), сондай-ақ жарылғыш заттарды қоймаңыз.
- Еріту тездету үшін механикалық аспаптарды, сондай-ақ өндіруші ұсынбаған басқа жабдықты пайдаланбаңыз
- Сіз сатып алған құрылғы барынша экологиялық қауіпсіз болып табылады.

Іске қосу

- Зақымдалған тоңазытқышты пайдаланбаңыз. Күмәндарыңыз болған жағдайда сервис қызметіне хабарласыңыз.
- Сіздің аспабыңыздың электрлік

қауіпсіздігі оны жерге тұйықтау жүйесінің стандарттарға сай болған жағдайда ғана кепілдендіріледі.

Егер үйіңізде балалар болса...

- Балаларға тоңазытқышпен ойнауға рұқсат бермеңіз. Олар жарақат алуы немесе тоңазытқышты зақымдауы мүмкін. (Мысалы, оларға тоңазытқыштың есігіне асылып ойнауға рұқсат бермеңіз.)

Тағайындалуы

- Бұл құрылғы үйлерде қолданылуға арналған.
- Тоңазытқышты орынжайдан тыс жерде қолдануға болмайы. Ашық күйінде болса да, оны сыртта пайдалануға рұқсат етілмейді

Қауіпсіздік бойынша нұсқаулықтар

- Электрлік қауіптілік тұрғысынан тоңазытқышты жаңбыр, қар, күн немесе желдің әсеріне ұшыратуға болмайды.
- Егер кәбіл зақымдалған болса және т.б. ықтимал қауіптен аулақ болу үшін сервис қызметіне хабарласыңыз.
- **Назар аударыңыз:** Орнату барысында қуат баусымының ашасын желіге ешбір жағдайда қосуға болмайды. Олай болмаған жағдайда, жарақат алу қаупі бар, оның ішінде өлімге әкелуі мүмкін.

Энергияны үнемдеу бойынша әрекеттер

- Тоңазытқыштың есігін ұзақ уақыт бойы ашылған күйінде ұстамаңыз.
- Тоңазытқыштың ішіне ыстық тамақты немесе сусынды салмаңыз.
- Тоңазытқышты шамадан тыс жүктемеңіз, өйткені бұл оның ішіндегі ауа айналымын бұзады.
- Тоңазытқышты тікелей күн сәулесінің әсеріне ұшыратпаңыз, сондай-ақ жылу шығаратын аспаптардың әсеріне, мысалы, қысқа толқынды пештердің, ыдыс жуғыш машиналардың немесе радиаторлардың әсеріне ұшыратпаңыз.
- Өнімдерді тоңазытқышқа жабық контейнерлерде салыңыз.

HCA ескертуі

Егер сіздің бұйымыңыздың салқындату жүйесінде R600a болса:
Бұл газ өртке қауіпті. Осыған байланысты, пайдалану және тасымалдау кезінде салқындату жүйесі мен құбыржолдарға зақым келтірмеу үшін абай болыңыз. Зақымдалған жағдайда бұйымды өртке әкелуі мүмкін ықтимал от көздерінен алыс қойыңыз, сондай-ақ құрылғы орналасқан орынжайды желдетіңіз.
Егер сіздің бұйымыңыздың салқындату жүйесінде R134a болса, ескертуге назар аудармаңыз.
Сіз бұйымың жүйесінде қандай газ қолданылатынын өнімнің сол жағында орналасқан тақтайшадан біле аласыз.
Бұйымды ешқашан жағу арқылы жоюға болмайды.

3 Орнату

Өндіруші компания осы нұсқаулықтың нұсқаулары сақталмаған жағдайда жауапты емес екенін атап өткен жөн.

Даярлау

- Тоңазытқышты плиталар, пештер, радиаторлар сияқты жылу көздерінен кемінде 30 см қашықтықта және электр пештерінен кемінде 5 см қашықтықта орнату керек; бұл ретте тоңазытқыш тікелей күн сәулесінің әсеріне ұшырамауы керек.
- Тоңазытқыш орнатылған бөлмедегі Температура 10°C-нан төмен болмауы керек. Тоңазытқышты суық жағдайда пайдалану ұсынылмайды, өйткені бұл оның жұмыс сипаттамаларына теріс әсер етеді.
- Тоңазытқыштың іші мұқият жуылғанына көз жеткізіңіз.
- Егер екі тоңазытқыш қатар орнатылса, онда олардың арасындағы қашықты кемінде 2 см болуы тиіс.
- Тоңазытқышты алғаш рет іске қосқан кезде алты сағат ішінде келесі шарттарды орындау қажет.
  - Температураны орнату батырмасы өшірілмеуі тиіс.
  - Есікті жиі ашпау керек.
  - Тоңазытқыш бұл кезде бос, өнімдер салынбаған күйінде жұмыс істеуі тиіс. Қуат баусымын желіден ажыратпаңыз; электр қуатында қажетсіз ақаулар болған жағдайда «Мәселелерді шешу бойынша ұсыныстар» бөлімін қараңыз
- Бұйымды кейіннен тасымалдау және жылжыту үшін түпнұсқалық қаптама мен пенопластты сақтап қою керек.

Тоңазытқышты жылжыту бойынша маңызды ескертулер

1. Жылжытпас бұрын тоңазытқышты толығымен босату керек.
2. Тоңазытқыштың сөрелерін, аксессуарларын, қақпақтарын және т.б. орауышқа орап, оларды орау алдында шайқалудан қорғау керек.
3. Қаптаманы жабысқақ таспамен немесе күшті арқанмен бекітіп, қорапта көрсетілген қауіпсіздік нұсқауларын орындау керек.

Келесіге назар аударыңыз...

Әрбір қайта өңделген зат экологиялық қауіпсіздік пен ұлттық әл-ауқат үшін өте маңызды.

Егер сіз қаптау материалдарын қайта өңдеуге үлес қосқыңыз келсе, сіз қоршаған ортаны қорғау ұйымдарынан немесе жергілікті билік органдарынан тиісті ақпаратты ала аласыз.

Тоңазытқышты қолданудың алдында

Тоңазытқышты пайдалануды бастар алдында келесіні тексеріңіз.

1- Тоңазытқыштың ішкі бөлігі құрғақ па және оның артқы жағында еркін ауа айналымы қамтамасыз етілген бе?

2- Тоңазытқыштың ішкі бөлігін «Техникалық қызмет көрсету және тазалау» бөлімінің ұсыныстарына сәйкес тазалаңыз

3- Тоңазытқыштың ашасын розеткаға сұғыңыз. Есігін ашқан кезінде тоңазытқыштың ішкі жарықтандыру шамы жанады.

4- Компрессор жұмыс істей бастағанда сіз тиісті дыбысты естисіз. Салқындату жүйесіндегі сығылған салқындатқыш агенттер компрессор жұмыс істемесе де шу шығаруы мүмкін және бұл қалыпты

жағдай. Шудың жалпы деңгейі құрылғы ішіндегі желдеткіштердің жұмысына байланысты қатпайтын құрылғылармен салыстырғанда біршама жоғары. Бұл қалыпты жағдай және ақаулық емес.

5- Тоңазытқыштың алдыңғы жағы жылы болуы мүмкін. Бұл қалыпты жағдай. Бұл аймақ конденсаттың пайда болуына жол бермеу үшін жылы болуы керек.

Электрлік қосылыс

Құрылғыны тиісті параметрлері бар сақтандырғышпен қорғалған жерге тұйықталған розеткаға қосыңыз.

Маңызды:

- Қосылу ұлттық талаптарға сәйкес келуі керек.
- Орнатқаннан кейін желілік сымның ашасы оңай қол жетімді болуы тиіс.
- Кернеу және рұқсат етілген сақтандырғыштар «Айрықшаламалар» бөлімінде көрсетілген
- Көрсетілген кернеу қолданылатын кернеуге ұқсас болуы тиіс.
- Тоңазытқышты қосқан кезде ұзартқыштар мен тармақтағыштарды қолдануға болмайды.
-

⚠ Зақымдалған кәбілді білікті электрші ауыстыруы керек.

⚠ Жөндеу алдында құрылғыны пайдалануға болмайды! Электр тоғымен зақымдану қауіптілігі бар!

Қаптаманы ашу

Қаптау материалдары балалар үшін қауіпті болуы мүмкін. Қаптау материалдарын балалардың қолы жетпейтін жерде сақтаңыз, оларды кәдеге жарату нұсқауларына сәйкес жіктеңіз. Оларды әдеттегі тұрмыстық қалдықтармен бірге лақтырмаңыз. Құрылғының қаптамасы қайта өңделетін материалдардан жасалған.

Ескі тоңазытқышты кәдеге жарату

Ескі тоңазытқышты қоршаған ортаға зиян келтірместен кәдеге жаратыңыз.

- Құрылғыны жою туралы ақпарат алу үшін авторизацияланған сатушыға немесе қалдықтарды кәдеге жарату қызметіне хабарласыңыз.

Тоңазытқышты кәдеге жаратудың алдында, желілік баусымды кесіп тастаңыз және есікте бұғаттаушы болған жағдайда балаларға қауіп тудырмау үшін оларды сындыры тастаңыз.

Тоңазытқышты тіректің астына орнату және аяқтарды реттеу

Тоңазытқышты орнатқан кезде, суретте көрсетілгендей, қабырға мен бұйым арасындағы қашықтық 10 см-ден кем болмауы тиіс.
Тоңазытқыштың өнімділігінің төмендеуіне жол бермеу үшін ауа өткізгіш бітеліп қалмауы керек. (140 см^2)

Егер Тоңазытқыш тұрақсыз орнатылса: суретте көрсетілгендей алдыңғы аяқтарын бұру арқылы тоңазытқышты теңестіруге болады. Аяғы орналасқан тоңазытқыштың бұрышы, егер сіз қара көрсеткі бағытына бұрсаңыз, түсіп кетеді және кері бағытта бұрсаңыз, көтеріледі. Егер біреу тоңазытқышты көтере алса, бұл процесті жеңілдетеді.

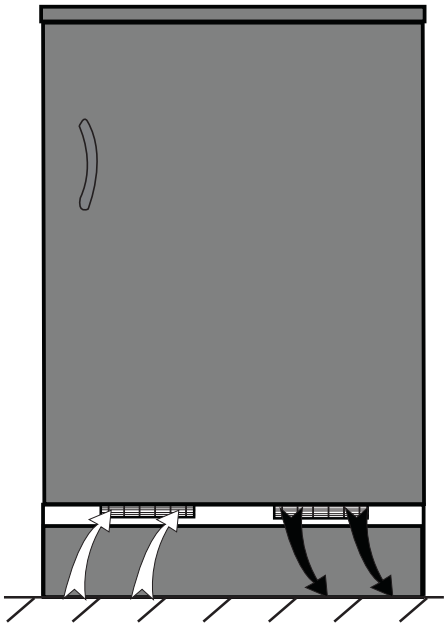

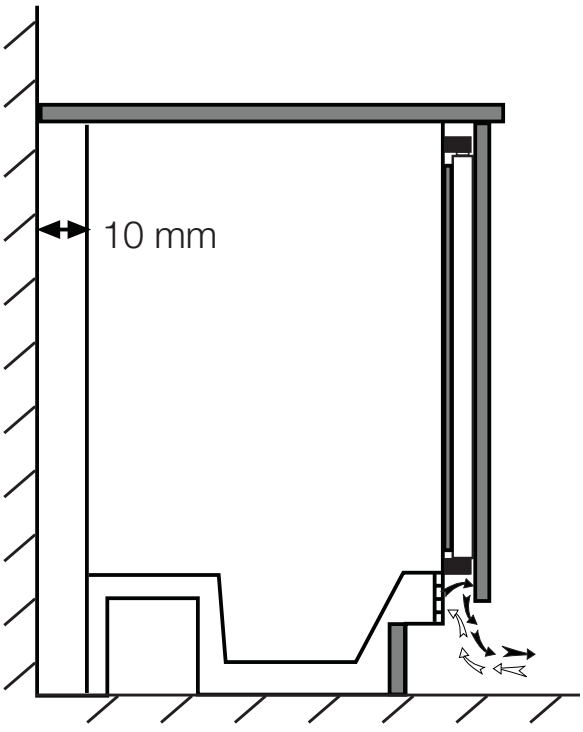

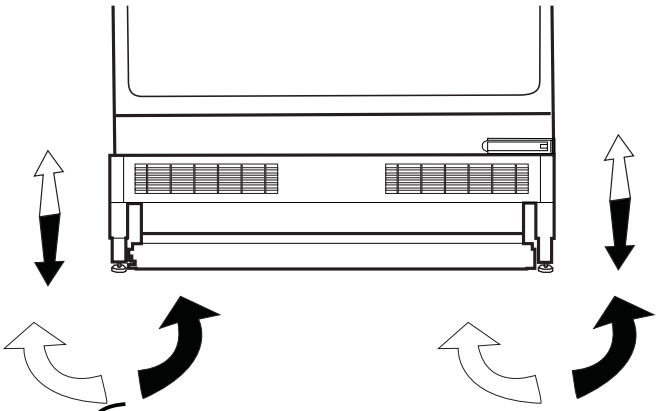

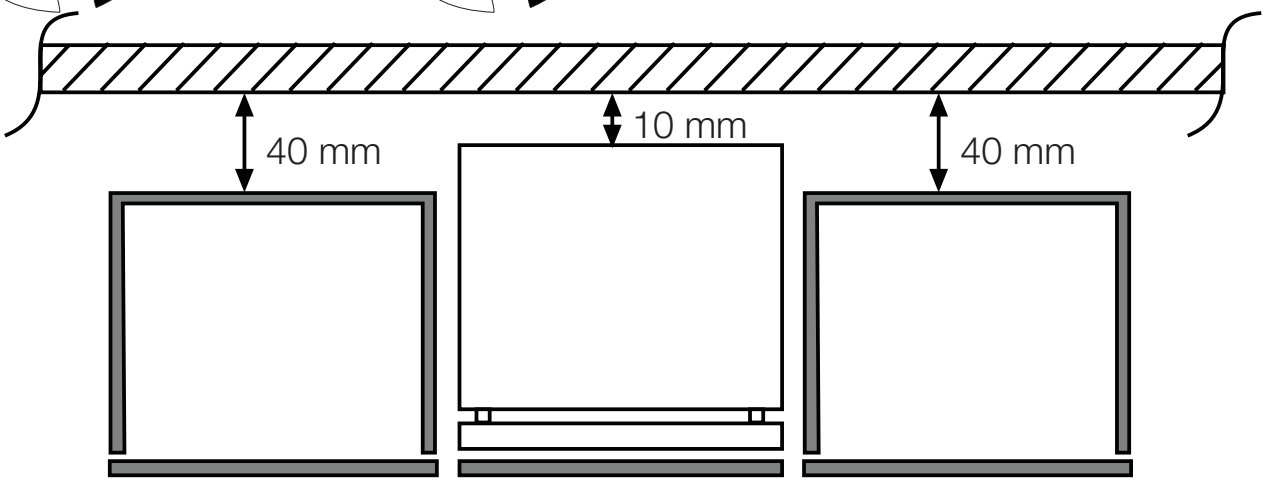

4 Тоңазытқышты пайдалану

Температураны реттеу тұтқасы

Тоңазытқыштың ішіндегі температура келесі себептерге орай өзгереді:

- Температураның маусымдық ауытқулары
- Есіктің жиі ашылуы және оның ұзақ уақыт бойы ашық күйінде болуы
- Өнімдер бөлме температурасына дейін салқындатылмай тоңазытқышқа салынған
- Тоңазытқыштың орынжайда орналасуы (күн сәулесінің түсуі)

Термостаттың көмегімен ішкі температураның өзгеруін реттеуге болады. Егер қоршаған ортаның температурасы 32°C-ден асса, термостат тұтқасын максималды салқындату күйіне орнатыңыз.

Еріту

Тоңазытқыш жұмысының барысында артқы қабырғасында пайда болатын мұз бөлшектері қалыпты жағдай болып табылады. Оларды алып тастаудың қажеті жоқ. Тоңазытқыш автоматты түрде ериді. Еріту нәтижесінде пайда болған дренаж түтігі бойымен жинау науасы арқылы булану контейнеріне түседі, содан кейін ол автоматты түрде буланып кетеді.

- Су ағызу түтігінің бітеліп қалмағанын үнемі тексеріп отырыңыз және қажет болған жағдайда оны су ағызу тесігі арқылы таяқпен тазалаңыз.

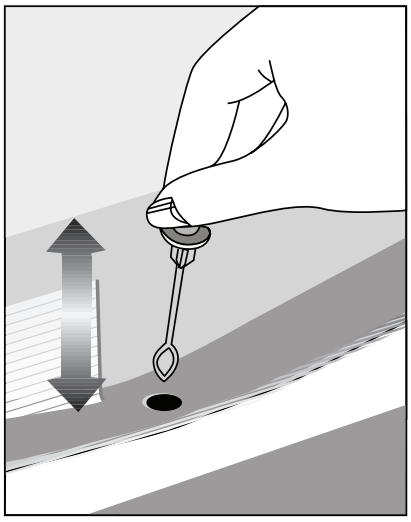

5 Қызмет көрсету және тазарту

⚠ Ешқандай жағдайда тазарту үшін бензин, бензол немесе ұқсас заттарды пайдаланбаңыз.

⚠ Тазалау алдында бұйымды электр желісінен ажыратуды ұсынамыз.

- Тазалау үшін өткір қажағыш құралдарды, сабынды, тұрмыстық тазартқыш құралдарды, жуғыш заттарды және балауыз политураны пайдаланбаңыз.
- Бұйымның корпусын жылы сумен жуып-шайыңыз, содан кейін құрғатып сүртіңіз.
- Бұйымның ішкі бетін ас сода ерітіндісіне суланған жақсы сығылған шүберекпен сүртіңіз (жарты литр суға 1 шай қасық) және құрғатып сүртіңіз.
- ⚠ Шамның корпусына және басқа электр компоненттеріне судың түсуіне жол бермеңіз.
- ⚠ Егер тоңазытқыш ұзақ уақыт пайдаланылмайтын болса, қуат баусымын ажыратыңыз, барлық өнімдерді шығарып алыңыз, тазалаңыз және есікшені ашық қалдырыңыз.
- Есіктің тығыздағышының тамақ бөлшектерімен ластанғанын үнемі тексеріп отырыңыз.
- Есіктегі сөрелерді алып тастау үшін оларды толығымен босатыңыз, содан кейін жай көтеріңіз.

Пластмассалық беткі қабаттарды қорғау

- Сұйық майды немесе май қосылған өнімдерді мұздату камерада ашық контейнерлерде сақтамаңыз, себебі олар пластикалық беттерді зақымдауы мүмкін. Егер май ағып кетсе немесе пластмасса бетіне төгілсе, оны жедел тазалап, жылы сумен жуып шайыңыз.

Ішкі жарықтандыру шамын ауыстыру

Шам жанып тұрмаған болса, келесі әрекеттерді орындаңыз:

1. Тоңазытқышты электр желісінен ажыратып, ашаны розеткадан суырып алыңыз. Қолжетімділікті жеңілдету үшін барлық сөрелер мен жәшіктерді алып тастаңыз.
2. Пластикалық қақпақ пен ішкі жабынға зақым келтірмеу үшін, b суретте көрсетілгендей, саусағыңызбен оның шетіне басу арқылы қақпақты ақырын көтеріңіз.
3. Содан кейін шамды ұяшыққа мықтап бұрап кіргізіп, бекітілуінің босамағанын тексеріңіз. Ашаны розеткаға салыңыз және электр қуатын қосыңыз. Егер шам жанса, құлыпты сырт еткізе отырып, қақпағын орнатыңыз.
4. Егер шам жанбаса, тоңазытқышты электр желісінен ажыратып, ашаны розеткадан суырып алыңыз. Шамды тиісті E14 (SES) түпшесі бар жаңасына ауыстырыңыз (максималды қуаты 15 Вт).
5. Жарамсыз шамды тиісті түрде мұқият кәдеге жаратыңыз. Қосалқы шамды авторизацияланған сервис орталығында алуға болады.

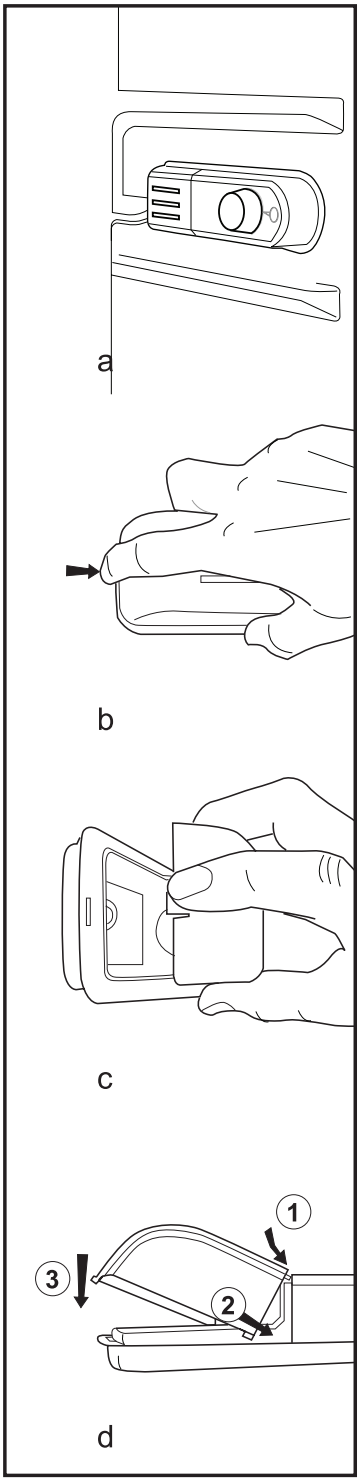

6 Ақаулықтарды жою бойынша ұсыныстар

Сервис орталығына жүгінбес бұрын, осы тізімді қарап шығыңыз. Бұл уақытыңызды және ақшаңызды үнемдеуге көмектеседі. Төменде өндірістің немесе материалдардың ақаулары болып табылмайтын жиі кездесетін мәселелер келтірілген.

Ақаулық	**Ықтимал себебі**	**Жою тәсілі**
Мұздату камерасы жұмыс істемейді	Мұздату камерасы желіге дұрыс қосылған ба?	Ашаны электр жүйенің розеткасына салыңыз.
	Мұздату камерасы немесе негізгі сақтандырғыш қосылған розетканың сақтандырғышы жанып кетті ме?	Сақтандырғышты тексеріңіз.
Мұздату камерасы бөлімшесінің бүйір қабырасындағы конденсация	Қоршаған ортаның температурасы тым төмен. Есікшені жиі ашу және жабу. Бұйым жоғары ылғалдылық жағдайында жұмыс істейді. Сұйықтығы бар өнімдерді ашық контейнерлерде сақтау. Есікшесі мықтап жабылмаған.	Термостатты аса төмен температураға ауыстырыңыз. Есіктің ашылу уақытын азайтыңыз немесе оны аз ашыңыз. Ашық контейнерлерде сақталған өнімдерді тиісті материалмен жабыңыз. Конденсатты құрғақ шүберекпен құрғатып сүртіңіз және оның қайтадан пайда болғанын тексеріңіз.
Компрессор жұмыс істемейді	Компрессордың термиялық қорғанысы күтпеген қуат сөндірілген кезде немесе аспапты сөндірген кезде жұмыс істей алады, өйткені салқындату жүйесіндегі салқындатқыш агенттің қысымын тұрақтандыруға уақыт жоқ.	Мұздату камерасы шамамен 6 минуттан кейін жұмыс істей бастайды. Егер осы уақыттан кейін мұздату камерасы жұмыс істемеген болса, сервистік орталығына хабарласыңыз.
	Мұздату камерасы еріту режимінде тұр.	Толығымен автоматты түрде ерітілетін мұздату камерасы үшін бұл қалыпты жағдай. Еріту циклі мезгіл-мезгіл орындалады.
	Тоңазытқыш электр желісінің розеткасына қосылмаған.	Аша электр желінің розеткасына берік қосылғанына көз жеткізіңіз.
	Температура дұрыс реттелген бе?	
	Электр қуаты жоқ.	Электр қуатының жеткізушісіне жүгініңіз.

Ақаулық	Ықтимал себебі	Жою тәсілі
Мұздату камерасы тым жиі қосылады және тым ұзақ жұмыс істейді	Сіздің жаңа мұздату камерасыңыз алдыңғыға қарағанда үлкен болуы мүмкін.	Бұл қалыпты құбылыс. Үлкен мұздатқыштар ұзақ уақыт жұмыс істейді.
	Бөлмедегі температура жоғары болуы мүмкін.	Бұл қалыпты құбылыс.
	Мұздатқыш жақында қосылған немесе өнімдермен жүктелген болуы мүмкін.	Мұздату камерасын толығымен салқындату бірнеше сағатқа созылуы мүмкін.
	Жақында мұздату камерасына ыстық өнімдердің көп мөлшері салынған болуы мүмкін.	Мұздату камерасындағы ыстық өнімдер оны қажетті сақтау температурасына жеткенше ұзақ жұмыс істеуге мәжбүрлейді.
	Есікшелер жиі ашылуы немесе ұзақ уақыт бойы ашық қалуы мүмкін.	Мұздату камерасына кіретін жылы ауа оны ұзақ жұмыс істеуге мәжбүр етеді. Есікшелерді жиі ашпаңыз.
	Мұздату немесе тоңазыту бөлімшесінің есікшесі тығыздап жабылмаған.	Есікшелердің тығыздап жабылғандығын тексеріңіз.
Тым төмен температура	Мұздату камерасы өте төмен температураға реттелген.	Мұздату камерасының температурасын жоғары мәнге реттеңіз және жұмысын тексеріңіз.
Тым жоғары температура	Мұздату камерасы өте жоғары температураға реттелген.	Тоңазытқыштың немесе мұздатқыштың температурасын қажетті температура деңгейіне жеткеніне дейін өзгертіңіз.
	Есікшелер жиі ашылуы немесе ұзақ уақыт бойы ашық қалуы мүмкін.	Есіктер ашық болған кезде тоңазыту бөлімшесіне жылы ауа түседі. Есікшелерді жиі ашпаңыз.
	Мүмкін есікше мықтап жабылмаған шығар.	Есікшені толықтай жабыңыз.
	Жақында мұздату камерасына ыстық өнімдердің көп мөлшері салынған болуы мүмкін.	Тоңазытқыш немесе мұздатқыш қалаған температураға жеткеніне дейін күтіңіз.
	Жақында мұздатқыш желіге қосылған болуы мүмкін.	Оның өлшеміне байланысты толық салқындату үшін уақыт қажет.
Шуыл		
Мұздатқыштың жұмыс істеп тұрған кезінде шу деңгейі көтеріледі	Бұйымның жұмыс сипаттамалары қоршаған орта температурасының өзгеруіне байланысты өзгеруі мүмкін.	Бұл қалыпты жағдай және ақаулық емес.

Ақаулық	Ықтимал себебі	Жою тәсілі
Діріл немесе шуыл	Еден тегіс емес немесе қатты емес. Баяу жылжытқан кезде мұздатқыш дірілдейді.	Еден тегіс және бұйымның салмағын ұстап тұру үшін жеткілікті төзімді екеніне көз жеткізіңіз.
	Мұздату камерасына салынған заттар шу шығаруы мүмкін.	Мұндай заттарды мұздату камерасының бетінен алып тастау керек.
Төгілген немесе шашыраған сұйықтықтың шуы естіледі	Сұйықтық пен газдың шығыны мұздату камерасының жұмыс қағидаттарына сәйкес өзгереді.	Бұл қалыпты жағдай және ақаулық емес.
Мұздату камерасында су/конденсат пайда болған.		
Тоңазытқыштың ішкі қабырғаларында ылғалдың конденсациясы	Ыстық және ылғалды ауа-райы ылғалдың конденсациясын туындатады.	Бұл қалыпты жағдай және ақаулық емес.
	Есікшелер шамалы ашық.	Есікшелердің соңына дейін жабылғанына көз жеткізіңіз.
	Есіктер өте жиі ашылған немесе есік ұзақ уақыт бойы ашық күйінде қалған болуы мүмкін.	Есікті жиі ашпаңыз.
Мұздату камерасының сыртында су/конденсат пайда болған.		
Мұздату камерасының сыртында немесе есікшелердің арасында ылғалдың пайда болуы	Осының себебі ылғалды ауа-райында болуы мүмкін.	Ылғалды ауа-райында бұл қалыпты жағдай. Ылғалдылық төмендеген кезінде конденсация жоғалады.
Мұздату камерасының ішіндегі жағымсыз иіс	Мұздату камерасының ішін тазалау керек.	Ішкі бөлігін сорғышпен, жылы немесе газдалған сумен сүртіңіз.
	Кейбір контейнерлер немесе қаптама материалдар иіс көзі болуы мүмкін.	Басқа контейнерді немесе басқа маркалы қаптама материалды қолданыңыз.
Есікшені ашу және жабу.		

Ақаулық	Ықтимал себебі	Жою тәсілі
Есікше (есікшелер) жабылмайды	Тамақ өнімдерінің қаптамалары есікшенің жабылуына кедергі келтіруі мүмкін.	Есікшенің жабылуына кедергі жасайтын қапталған өнімдердің орнын ауыстырыңыз.
	Мұздату камерасы тік емес күйінде тұруы мүмкін, бұл кез келген жылжыту кезінде дірілдеуге әкеледі.	Реттегіш бұрандаларын реттеңіз.
	Еден тегіс емес немесе қатты емес.	Еденнің тегіс екеніне және мұздату камерасының салмағын көтере алатындығына көз жеткізіңіз.

Өндіруші:
«Арчелик А.Ш.»
Караач Джаддеси № 2-6 34445 Сютлюдже Ыстанбұл, Түркия