# Hot Air Fryer

User Manual



FRL 2244 B

EN - DE - FR - ES - RO - RU - IT - PL - SRB - BG - AR

01M-8913653200-3924-15

The number of user manual pages has been reduced by switching to QR Code.

Scan the QR code for detailed user manual.

# CONTENTS


| | |
|---|---|
| ENGLISH | 03-12 |
| DEUTSCH | 13-25 |
| FRANÇAIS | 26-35 |
| ESPAÑOL | 36-47 |
| ROMÂNĂ | 48-61 |
| RUSSIAN | 62-87 |
| ITALIANO | 88-99 |
| POLSKI | 100-111 |
| СРБИН | 112-121 |
| БЪЛГАРСКИ | 122-132 |

## Please read this guide first!

Dear Customer,
Thank you for choosing a BEKO product. We would like you to achieve the optimal efficiency from this high quality product which has been manufactured with state of the art technology. Please make sure you read and understand this guide and supplementary documentation fully before use and keep it as a reference. Include this guide with the unit if you hand it over to someone else. Observe all warnings and information herein and follow the instructions.

## Symbols and their meanings

These symbols are used throughout this guide:

| | |
|---|---|
|  | Important information and recommendations regarding the use of the appliance. |
|  | **WARNING:** Warnings on personal injury or property damage. |
|  | Suitable for contact with food. |
|  | Do not immerse the appliance, the power cord or the plug in water or in any other liquids. |
|  | **WARNING:** Electric shock protection rating |



**RECYCLED & RECYCLABLE PAPER**

# 1 Important safety and environmental instructions

This section contains safety instructions to prevent hazards that can result in injury or property damage.

Any warranty is void if these instructions are not followed.

## 1.1 General safety

- This appliance complies with international safety standards.
- This appliance is intended for home use and food preparation only, it is not suitable for professional use.
- This appliance cannot be used by children between the ages 0-8. The appliance can only be used by children aged 8 and over, provided that they are under constant surveillance. This appliance may be used by people who have limited physical, auditory or mental skills, or lack of experience and knowledge, if they are provided with supervision or information about the safe use and hazards encountered.
- This appliance is intended to be used in household and similar applications such as:

- staff kitchen areas in shops, offices and other working environments,

- farm houses, by clients in hotels, motels and other residential type environments,

- bed and breakfast type environments

- Cleaning and user maintenance should not be done by children unless they are under the supervision of adults.
- Keep the product and the product cable out of the reach of children under the age of 8.
- Position the handles of the cooking appliances (if any) so that hot liquids do not spill and place them securely.
- Make sure that the voltage indicated on the appliance is the same as the mains voltage in your home.
- Use the appliance in a grounding plug.
- Do not use the appliance

with an extension cord.
- Do not place your appliance on or near heat sources such as ovens and stoves.
- To prevent damage to the power cord, prevent it from being pinched, crimped or rubbed against sharp edges.
- Do not unplug the appliance by pulling on the cord.
- Do not immerse the appliance or its power cord in water.
- Do not leave the appliance unattended while it is plugged in.
- Do not disassemble the appliance.
- Use only original parts or parts recommended by the manufacturer.
- Unplug the appliance before cleaning and dry all parts completely after cleaning.
- Clean the appliance in accordance with the instructions in the Cleaning and Maintenance section.
- Do not put large pieces of food in the appliance as it may cause a fire.
- Do not touch the plug of the appliance while your hands are damp or wet.
- Do not use the appliance in humid environments.
- Do not move the appliance while it is in use and the oil inside is hot.
- Do not use the appliance in or near explosive or flammable environments and substances.
- To avoid the risk of burns, do not touch hot surfaces.
- Let the appliance cool down in a safe place out of the reach of children.
- Do not block the air inlet and air outlet openings while the appliance is operating.
- Do not lean over while the appliance is in use. Hot air rises from the appliance during use!
- The appliance becomes hot during use. To avoid the risk of burns, do not touch hot surfaces.
- Make sure that the room is adequately ventilated during use.
- In case of fire, unplug the

appliance.

- Do not pour water on the appliance, as it may cause electric shock hazard.
- Do not operate the appliance with an external timer or a separate remote control system.
- Only use metal kitchenware with insulated handles with the appliance.
- Do not put anything on the appliance while it is operating or hot.
- If you keep the packaging materials, keep them out of the reach of children.
- If the supply cord is damaged, it must be replaced by the manufacturer, its service agent or similarly qualified persons to avoid a hazard.

## 1.1 Compliance with the WEEE Directive and Disposing of the Waste Product:

This product complies with EU WEEE Directive (2012/19/EU). This product bears a classification symbol for waste electrical and electronic equipment (WEEE).



This symbol indicates that this product shall not be disposed with other household wastes at the end of its service life. Used device must be returned to offical collection point for recycling of electrical and electronic devices. To find these collection systems please contact to your local authorities or retailer where the product was puchased. Each household performs important role in recovering and recycling of old appliance. Appropriate disposal of used appliance helps prevent potential negative consequences for the environment and human health.

## 1.2 Compliance with RoHS Directive

The product you have purchased complies with EU RoHS Directive (2011/65/EU). It does not contain harmful and prohibited materials specified in the Directive.

## 1.3 Packaging information



The product's packaging is made of recyclable materials, in accordance with the National Legislation. Do not dispose of the packaging waste with the household waste or other wastes, dispose it to the packaging collection areas specified by local authorities.

## 1.4 Important points for saving energy

Comply with the times recommended by the manual while using the appliance. Unplug the appliance after each use.

## 2 Your Less Oil Cooker

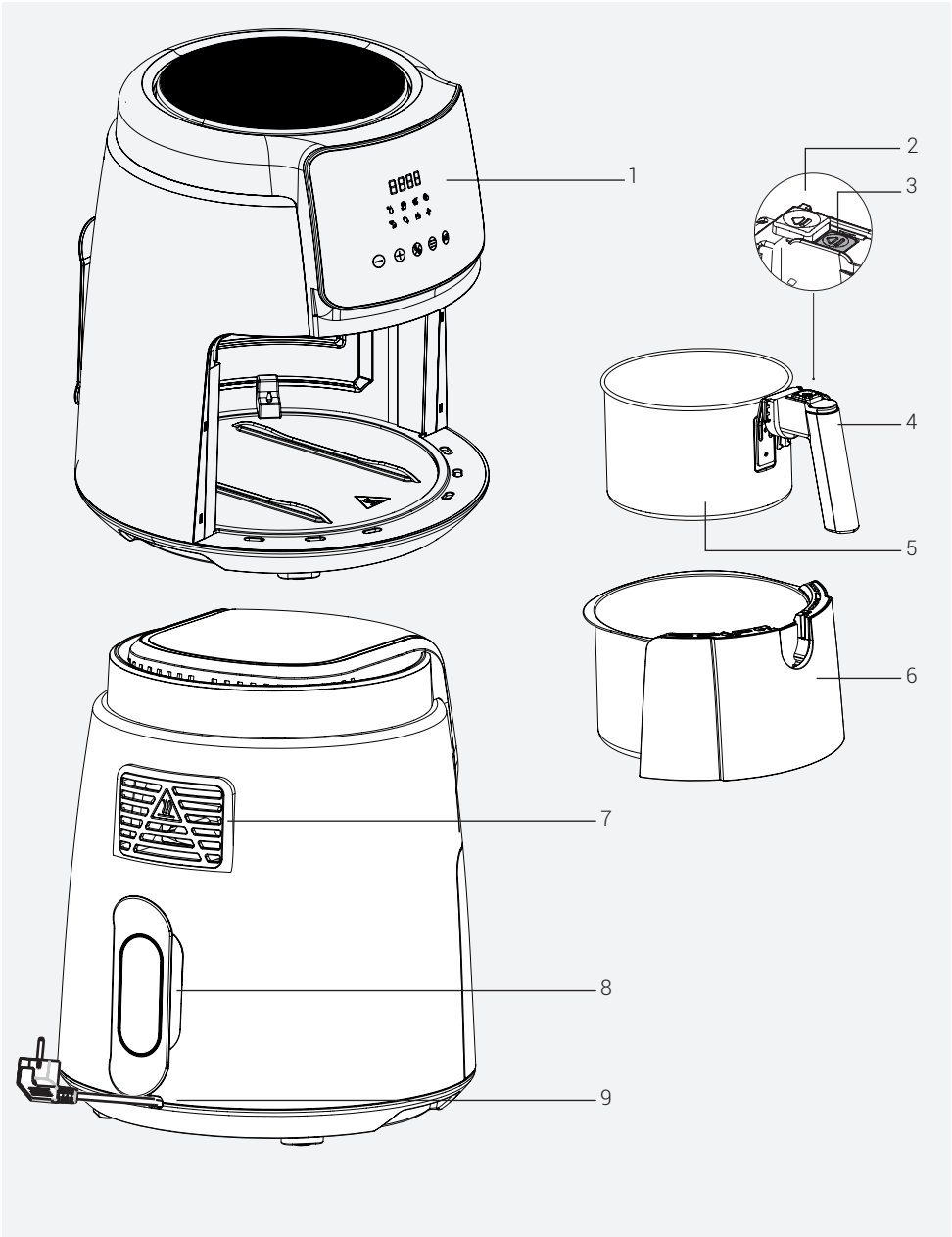


Signs on the appliance and values specified by the documents provided along with the product have been obtained under laboratory conditions in accordance with the related standards. The values may vary based on use of the appliance and ambient conditions. Power values have been tested in the voltage of 230 V.

## 2 Your Less Oil Cooker

1. Digital control panel
2. Protection cover
3. Basket release button
4. Handle
5. Removable cooking basket
6. Basket drawer
7. Air outlet
8. Cord wrapping slot
9. Power cord

### Technical data

| | |
|---|---|
| **Power Source** | 220-240V~, 50-60Hz |
| **Power Consumption** | 1500 W |

# 3 Cooking time

The table below gives an overview of cooking times for different foods. Cooking time varies based on thickness and texture of foods. Consider the recommended time and amounts as approximate values.

Perform a pre-heating process until the appliance reaches up to the recommended temperature specified in the table before cooking process to achieve successful results.

| PROGRAM | SYMBOL | TEMPERATURE | TIME (MIN) |
|---|---|---|---|
| DEFROSTING |  | 80 °C | 7-10 |
| FRENCH FRIES |  | 180 °C | 14-16 |
| CHICKEN |  | 180 °C | 14-16 |
| MEAT |  | 200 °C | 8-12 |
| SHRIMPS |  | 180 °C | 8-12 |
| FISH |  | 180 °C | 12-15 |
| CAKE |  | 170 °C | 9-11 |
| DRYING |  | 70 °C | 240-300 |

# 4 Cleaning and maintenance

## 4.1 Cleaning

Never use gasoline, solvent, abrasive cleaners, metal objects or hard brushes to clean the appliance.

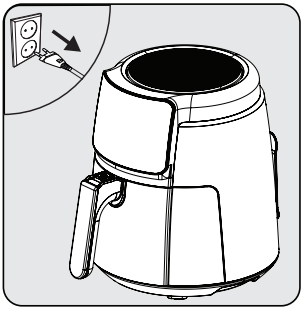

Turn the appliance off and unplug it.

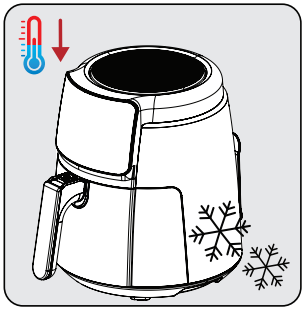

Wait for the appliance to completely cool down.

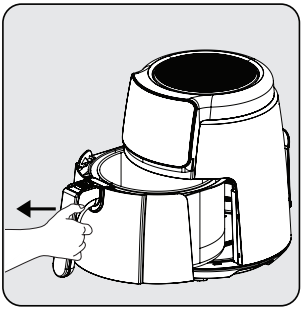

Take the removable cooking basket (5) out of the drawer.

Take the removable cooking basket (5) and basket drawer (6) to cool your appliance down faster.

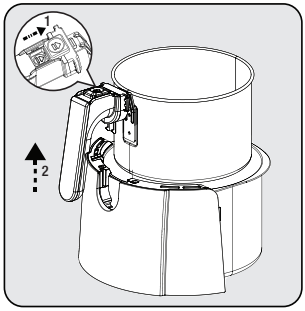


Press the basket release button (3) and raise and pull up the handle (4) upwards and take the removable cooking basket (5) out.



Clean the removable cooking basket (5) and basket drawer (6) with warm soapy water and afterwards, dry thoroughly.

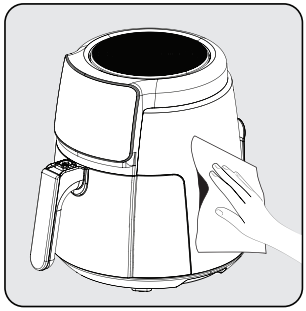

Use a damp cloth to clean the outer surface of the appliance. Dry the outside of the appliance completely.

Keep the base and drawer of the removable (6) cooking basket (5) always clean to avoid foreign substance accumulation.

# 4 Cleaning and maintenance

## 4.2 Storage

- If you do not intend to use the device for a long time, store it carefully.
- Unplug the appliance and allow it to cool before storing it.
- Store the appliance in a cool dry place.
- Store the appliance and its cord out of the reach of children.

## 4.3 Transportation and shipping

- During transportation and shipping, carry the appliance with its original packaging. The packaging of the appliance will protect the appliance against physical damage.
- Do not put heavy objects on the appliance or its package. The appliance may get damaged.
- If the appliance is dropped, the appliance may not operate or permanent damage may occur.

# 5 Troubleshooting

| | Problem | Root Cause | Solution |
|---|---|---|---|
| 1 | Appliance inoperative | Power cut-off | Check the power supply and make sure that the power is back on. |
| | | No power in the power socket or poor contact | |
| | | Mismatch of the power supply voltage with the nominal voltage of appliance | |
| 2 | Food undercooked/ overcooked | Inappropriate cooking time | Combine recipes and your personal experience to determine proper cooking and timing |
| 3 | Smoke on the first use | Rust-preventive oil remaining on the heater of appliance | Set the temperature at maximum and perform a pre-heating fro 10-15 minutes to remove rust-preventive oil on the heat of appliance |
| 4 | Unidentifiable scent | Foreign object on cooking basket, basket drawer and heater | Clean foreign object |
| 5 | E1 | NTC short circuit, digital display error code E1 | Send it to authorised service for repair |
| 6 | E2 | NTC short circuit, digital display error code E2 | |
| 7 | L | Interior chamber at low temperature | No effect on normal operation |
| 8 | H | Interior chamber at high temperature | |
| Contact our authorised service for repair, in case the problem cannot be solved after performing the above-mentioned supervision. | | | |

## Bitte lesen Sie zuerst diesen Benutzerhandbuch!

Sehr geehrter Kunde,
Vielen Dank, dass Sie sich für ein BEKO-Produkt entschieden haben. Wir möchten, dass Sie mit diesem qualitativ hochwertigen Produkt, das nach dem neuesten Stand der Technik hergestellt wurde, die optimale Effizienz erreichen. Bitte stellen Sie sicher, dass Sie diesen Leitfaden und die ergänzende Dokumentation vor der Verwendung vollständig gelesen und verstanden haben, und bewahren Sie ihn als Referenz auf. Legen Sie diesen Leitfaden dem Gerät bei, wenn Sie es an eine andere Person weitergeben. Beachten Sie alle hierin enthaltenen Warnungen und Informationen und befolgen Sie die Anweisungen.

## Symbole und ihre Bedeutungen

Diese Symbole werden in diesem Leitfaden durchgängig verwendet:



Wichtige Informationen und Empfehlungen zum Gebrauch des Geräts.



**WARNUNG:** Warnhinweise zu Personen- oder Sachschäden.



Geeignet für den Kontakt mit Lebensmitteln.



Tauchen Sie das Gerät, das Netzkabel oder den Netzstecker niemals in Wasser oder andere Flüssigkeiten.



**WARNUNG:** Schutzart gegen Stromschlag



**RECYCELTES UND RECYCELBARES PAPIER**

# 1 Wichtige Sicherheits- und Umwelthinweise

Dieser Abschnitt enthält Sicherheitshinweise zur Vermeidung von Gefahren, die zu Verletzungen oder Sachschäden führen können.

Jede Garantie erlischt, wenn diese Anweisungen nicht befolgt werden.

## 1.1 Allgemeine Sicherheit

- Dieses Gerät entspricht den internationalen Sicherheitsstandards.
- Dieses Gerät ist nur für den Hausgebrauch und die Lebensmittelzubereitung bestimmt, es ist nicht für den professionellen Gebrauch geeignet.
- Dieses Gerät kann nicht von Kindern im Alter von 0-8 Jahren verwendet werden. Das Gerät darf nur von Kindern ab 8 Jahren benutzt werden, vorausgesetzt, dass sie unter ständiger Aufsicht stehen. Dieses Gerät kann von Personen mit eingeschränkten physischen, auditiven oder mentalen Fähigkeiten oder mit mangelnder Erfahrung und Kenntnissen verwendet werden, wenn sie unter Aufsicht oder mit Informationen über die sichere Verwendung und die Gefahren, die sich daraus ergeben, versorgt werden.
- Dieses Gerät ist ausschließlich zur Verwendung in einem Haushalt und vergleichbaren Einrichtungen gedacht, darunter:

- Personalküchenbereiche in Geschäften, Büros und anderen Arbeitsumgebungen,

- in landwirtschaftlichen Betrieben und für den Gebrauch von Gästen in Hotels, Motels und anderen wohnungsähnlichen Umgebungen,

- kleineren Pensionen oder vergleichbaren Einrichtungen

- Reinigung und Wartung durch den Benutzer sollten nicht von Kindern durchgeführt werden, es sei denn, sie stehen unter der Aufsicht von Erwachsenen.
- Bewahren Sie das Produkt und das Produktkabel außerhalb der Reichweite von Kindern unter 8 Jahren auf.
- Positionieren Sie die Griffe

der Küchengeräte (falls vorhanden) so, dass keine heißen Flüssigkeiten verschüttet werden, und legen Sie sie sicher ab.

- Vergewissern Sie sich, dass die auf dem Gerät angegebene Spannung mit der Netzspannung in Ihrem Haus übereinstimmt.
- Verwenden Sie das Gerät in einem Erdungsstecker.
- Verwenden Sie das Gerät nicht mit einem Verlängerungskabel.
- Stellen Sie Ihr Gerät nicht auf oder in die Nähe von Wärmequellen wie Öfen und Herde.
- Um eine Beschädigung des Netzkabels zu vermeiden, verhindern Sie, dass es eingeklemmt, gequetscht oder an scharfen Kanten gerieben wird.
- Ziehen Sie den Netzstecker des Geräts nicht durch Ziehen am Kabel aus.
- Tauchen Sie das Gerät, oder sein Stromkabel nicht im Wasser für Reinigung, ein.
- Lassen Sie das Gerät nicht unbeaufsichtigt, während es eingesteckt ist.
- Zerlegen Sie das Gerät nicht.
- Verwenden Sie nur Originalteile oder Teile empfohlen von der Hersteller.
- Ziehen Sie vor der Reinigung den Netzstecker und trocknen Sie alle Teile nach der Reinigung vollständig ab.
- Reinigen Sie das Gerät gemäß den Anweisungen im Abschnitt Reinigung und Wartung.
- Legen Sie keine großen Stücke von Lebensmitteln in das Gerät, da dies zu einem Brand führen kann.
- Berühren Sie den Stecker des Geräts nicht, solange Ihre Hände feucht oder nass sind.
- Verwenden Sie das Gerät nicht in feuchten Umgebungen.
- Bewegen Sie das Gerät nicht, wenn es in Betrieb ist und das Öl im Inneren heiß ist.
- Verwenden Sie das Gerät nicht in oder in der Nähe von explosiven oder ent-

flammbaren Umgebungen und Substanzen.
- Um die Gefahr von Verbrennungen zu vermeiden, berühren Sie keine heißen Oberflächen.
- Lassen Sie das Gerät an einem sicheren Ort außerhalb der Reichweite von Kindern abkühlen.
- Blockieren Sie die Lufteinlass- und Luftauslass Öffnungen nicht, während das Gerät in Betrieb ist.
- Beugen Sie sich nicht vor, während das Gerät in Betrieb ist. Während der Benutzung steigt heiße Luft aus dem Gerät auf!
- Das Gerät wird während des Gebrauchs heiß. Um die Gefahr von Verbrennungen zu vermeiden, berühren Sie keine heißen Oberflächen.
- Stellen Sie sicher, dass der Raum während der Benutzung ausreichend belüftet wird.
- Ziehen Sie im Falle eines Brandes den Netzstecker.
- Gießen Sie kein Wasser auf das Gerät, da dies die Gefahr eines Stromschlags birgt.
- Betreiben Sie das Gerät nicht mit einer externen Zeitschaltuhr oder einem separaten Fernbedienungssystem.
- Verwenden Sie mit dem Gerät nur Küchengeräte aus Metall mit isolierten Griffen.
- Legen Sie keine Gegenstände auf das Gerät, während es in Betrieb oder heiß ist.
- Wenn Sie die Verpackung der Materialien behalten, lagern Sie diese aus dem Reichweite von Kindern.
- Wenn das Netzkabel beschädigt ist, muss es vom Hersteller, seinem Kundendienst oder einer ähnlich qualifizierten Person ersetzt werden, um Gefahren zu vermeiden.

**Informationen zur Entsorgung**

## 1.2 Ihre Pflichten als Endnutzer



Dieses Produkt erfüllt die Vorgaben der EU-WEEE-Direktive (2012/19/ EU). Das Produkt wurde mit einem Klassifizierungssymbol für elektrische und elektronische Altgeräte (WEEE) gekennzeichnet.

Dieses Elektro- bzw. Elektronikgerät ist mit einer durchgestrichenen Abfalltonne auf Rädern ge-

kennzeichnet. Das Gerät darf deshalb nur getrennt vom unsortierten Siedlungsabfall gesammelt und zurückgenommen werden. Es darf somit nicht in den Hausmüll gegeben werden. Das Gerät kann z.B. bei einer kommunalen Sammelstelle oder ggf. bei einem Vertreiber (siehe unten zu deren Rücknahmepflichten in Deutschland) abgegeben werden.

Das gilt auch für alle Bauteile, Unterbaugruppen und Verbrauchsmaterialien des zu entsorgenden Altgeräts.

Bevor das Altgerät entsorgt werden darf, müssen alle Altbatterien und Altakkumulatoren vom Altgerät getrennt werden, die nicht vom Altgerät umschlossen sind. Das gleiche gilt für Lampen, die zerstörungsfrei aus dem Altgerät entnommen werden können. Der Endnutzer ist zudem selbst dafür verantwortlich, personenbezogene Daten auf dem Altgerät zu löschen.

Die ordnungsgemäße Entsorgung gebrauchter Geräte trägt dazu bei, mögliche negative Folgen für die Umwelt und die menschliche Gesundheit zu vermeiden.

## 1.3 Hinweise zum Recycling



Helfen Sie mit, alle Materialien zu recyceln, die mit diesem Symbol gekennzeichnet sind. Entsorgen Sie solche Materialien, insbesondere Verpackungen, nicht im Hausmüll, sondern über die bereitgestellten Recyclingbehälter oder die entsprechenden örtlichen Sammelsysteme.

Recyceln Sie zum Umwelt - und Gesundheitsschutz elektrische und elektronische Geräte.

## 1.4 Rücknahmepflichten der Vertreiber

Wer auf mindestens 400 m² Verkaufsfläche Elektro- und Elektronikgeräte vertreibt oder diese gewerblich an Endnutzer abgibt, ist verpflichtet, bei Abgabe eines neuen Gerätes, ein Altgerät des Endnutzers der gleichen Geräteart, das im Wesentlichen die gleichen Funktionen wie das neue Gerät erfüllt, am Ort der Abgabe oder in unmittelbarer Nähe, unentgeltlich zurückzunehmen. Das gilt auch für Vertreiber von Lebensmitteln mit einer Gesamtverkaufsfläche von mindestens 800 m², die mehrmals im Kalenderjahr oder dauerhaft Elektro- und Elektronikgeräte anbieten und auf dem Markt bereitstellen. Solche Vertreiber müssen zudem auf Verlangen des Endnutzers Altgeräte, die in keiner äußeren Abmessung größer als 25 cm sind, (kleine Elektrogeräte) im Einzelhandelsgeschäft oder in unmittelbarer Nähe hierzu unentgeltlich zurückzunehmen; die Rücknahme darf in diesem Fall nicht an den Kauf eines Elektro- oder Elektronikgerätes verknüpft, kann aber auf drei Altgeräte pro Geräteart beschränkt werden.

Ort der Abgabe ist auch der private Haushalt, wenn das neue Elektro- oder Elektronikgerät dorthin geliefert wird; in diesem Fall ist die Abholung des Altgerätes für den Endnutzer kostenlos.

Die vorstehenden Pflichten gelten auch für den Vertrieb unter Verwendung von Fernkommunikationsmitteln, wenn die Vertreiber Lager- und Versandflächen für Elektro- und Elektronikgeräte bzw. Gesamtlager und Versandflächen für Lebensmittel beinhalten, die den oben genannten Verkaufsflächen entsprechen. Die unentgeltliche Abholung von Elektro- und Elektronikgeräten ist dann aber auf Wärmeüberträger (z.B. Kühlschrank), Bildschirme, Monitore und Geräte, die Bildschirme mit einer Oberfläche von mehr als 100 cm² enthalten und Geräte beschränkt, bei denen mindestens eine der äußeren Abmessungen mehr als 50 cm beträgt. Für alle übrigen Elektro- und Elektronikgeräte muss der Vertreiber geeignete Rückgabemöglichkeiten in zumutbarer Entfernung zum jeweiligen Endnutzer gewährleisten; das gilt auch für kleine Elektrogeräte (s.o.), die der Endnutzer zurückgeben möchte, ohne ein neues Gerät zu erwerben.

## 1.5 Einhaltung von RoHS-Vorgaben:

Das von Ihnen erworbene Produkt erfüllt die Vorgaben der EU-RoHS Direktive (2011/65/EU). Es enthält keine in der Direktive angegebenen gefährlichen und unzulässigen Materialien.

## 2 Ihre Heißluftfritteuse

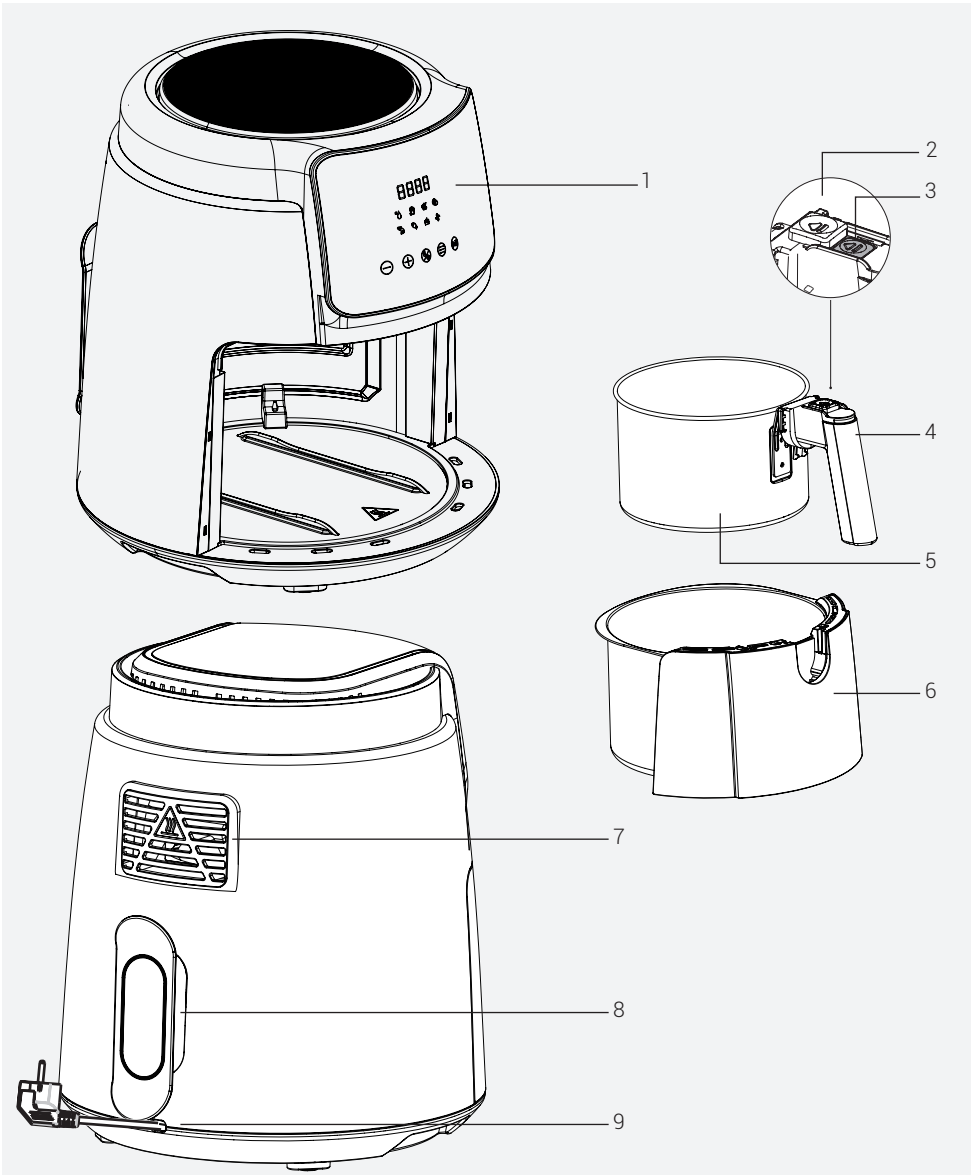


Die auf dem Gerät angebrachten Zeichen und die in den mitgelieferten Unterlagen angegebenen Werte wurden unter Laborbedingungen in Übereinstimmung mit den entsprechenden Normen ermittelt. Die Werte können je nach Verwendung des Geräts und den Umgebungsbedingungen variieren. Die Leistungswerte wurden mit einer Spannung von 230 V getestet.

## 2 Ihre Heißluftfritteuse

1. Digitales Bedienfeld
2. Schutzabdeckung
3. Korb Freigabeknopf
4. Griff
5. Garkorb abnehmen
6. Korb-Schublade
7. Luftauslass
8. Schlitz für die Kabelumwicklung
9. Netzkabel

### Technische Daten

| | |
|---|---|
| **Stromversorgung** | 220-240V~, 50-60Hz |
| **Leistungsaufnahme** | 1500 W |

## 3 Kochzeit

Die folgende Tabelle gibt einen Überblick über die Garzeiten für verschiedene Lebensmittel. Die Garzeit variiert je nach Dicke und Beschaffenheit der Lebensmittel. Betrachten Sie die empfohlenen Zeiten und Mengen als ungefähre Werte.

Führen Sie vor dem Garen einen Vorheizvorgang durch, bis das Gerät die in der Tabelle angegebene empfohlene Temperatur erreicht hat, um erfolgreiche Ergebnisse zu erzielen.

| PROGRAMM | SYMBOL | TEMPERATUR | ZEIT (MIN) |
|---|---|---|---|
| AUFTAUEN |  | 80 °C | 7-10 |
| POMMES FRITTES |  | 180 °C | 14-16 |
| HÄHNCHEN |  | 180 °C | 14-16 |
| FLEISCH |  | 200 °C | 8-12 |
| GARNELEN |  | 180 °C | 8-12 |
| FISCH |  | 180 °C | 12-15 |
| KUCHEN |  | 170 °C | 9-11 |
| TROCKNEN |  | 70 °C | 240-300 |

# 4 Reinigung und Wartung

## 4.1 Reinigung

Verwenden Sie zur Reinigung des Geräts niemals Benzin, Lösungsmittel, Scheuermittel, Metallgegenstände oder harte Bürsten.

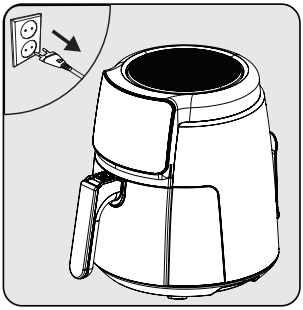

Schalten Sie das Gerät aus und ziehen Sie den Netzstecker.

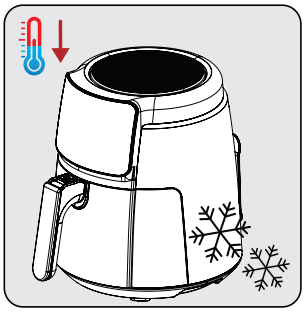

Warten Sie, bis das Gerät vollständig abgekühlt ist.

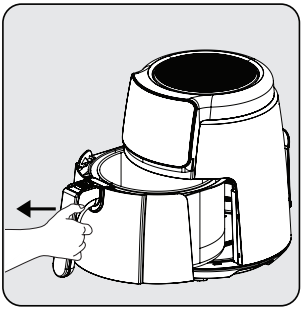

Nehmen Sie den herausnehmbaren Garkorb (5) aus der Schublade.

Nehmen Sie den herausnehmbaren Garkorb (5) und die Korbschublade (6), um Ihr Gerät schneller abzukühlen.

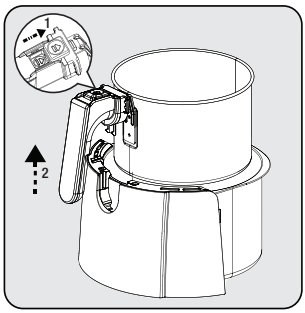


Drücken Sie die Korbentriegelungstaste (3), heben Sie den Griff (4) an, ziehen Sie ihn nach oben und nehmen Sie den herausnehmbaren Garkorb (5) heraus.



Reinigen Sie den herausnehmbaren Garkorb (5) und die Korbschublade (6) mit warmer Seifenlauge und trocknen Sie sie anschließend gründlich ab.

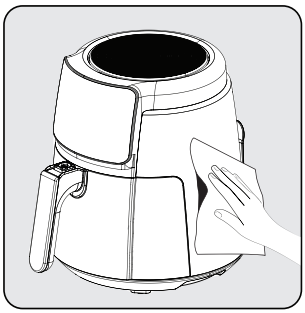

Reinigen Sie die Außenfläche des Geräts mit einem feuchten Tuch. Trocknen Sie die Außenseite des Geräts vollständig ab.

Halten Sie den Boden und die Schublade des herausnehmbaren (6) Garkorbs (5) stets sauber, um die Ansammlung von Fremdkörpern zu vermeiden.

## 4.2 Lagerung

- Wenn Sie beabsichtigen, das Gerät für längere Zeit nicht zu benutzen, bewahren Sie es sorgfältig auf.
- Ziehen Sie den Netzstecker und lassen Sie das Gerät abkühlen, bevor Sie es lagern.
- Bewahren Sie das Gerät an einem kühlen, trockenen Ort auf.
- Bewahren Sie das Gerät und sein Kabel außerhalb der Reichweite von Kindern auf.

## 4.3 Transport und Versand

- Tragen Sie das Gerät bei Transport und Versand in der Originalverpackung. Die Verpackung des Geräts schützt das Gerät vor physischen Schäden.
- Legen Sie keine schweren Gegenstände auf das Gerät oder seine Verpackung. Das Gerät kann beschädigt werden.
- Wenn das Gerät fallen gelassen wird, kann es sein, dass das Gerät nicht funktioniert oder dauerhafte Schäden auftreten.

# 5 Problembehandlung

| | Problem | Ursache | Lösung |
|---|---|---|---|
| 1 | Gerät nicht funktionsfähig | Einschalten / Ausschalten | Überprüfen Sie die Stromversorgung und vergewissern Sie sich, dass der Strom wieder eingeschaltet ist. |
| | | Kein Strom in der Steckdose oder schlechter Kontakt | |
| | | Die Spannung der Stromversorgung stimmt nicht mit der Nennspannung des Geräts überein | |
| 2 | Nicht ausreichend gekochte/überkochte Lebensmittel | Ungeeignete Garzeit | Kombinieren Sie Rezepte und Ihre persönliche Erfahrung, um die richtige Garzeit und den richtigen Zeitpunkt zu bestimmen. |
| 3 | Rauch bei der ersten Verwendung | Rostschutzölreste auf der Heizung des Geräts | Stellen Sie die Temperatur auf Maximum und führen Sie ein Vorheizen von 10-15 Minuten durch, um Rostschutzöl auf dem Gerät zu entfernen. |
| 4 | Nicht identifizierbarer Geruch | Fremdkörper auf Garkorb, Korbschublade und Heizung | Fremdkörper reinigen |
| 5 | E1 | NTC-Kurzschluss, Digitalanzeige Fehlercode E1 | Zur Reparatur zum autorisierten Service schicken |
| 6 | E2 | NTC-Kurzschluss, Digitalanzeige Fehlercode E2 | |
| 7 | L | Innenraum bei niedriger Temperatur | Keine Auswirkung auf den normalen Betrieb |
| 8 | H | Innenraum bei hoher Temperatur | |
| Wenden Sie sich zur Reparatur an unseren autorisierten Kundendienst, falls das Problem nach Durchführung der oben genannten Kontrollen nicht gelöst werden kann. | | | |

# 6 Informationen

## Service und Ersatzteile

Unsere Geräte werden nach den neuesten technischen Erkenntnissen entwickelt, produziert und geprüft. Sollte trotzdem eine Störung auftreten, so bitten wir Sie, sich mit Ihrem Fachhändler bzw. mit der Verkaufsstelle in Verbindung zu setzen. Sollte dies nicht möglich sein, wenden Sie sich bitte an das Beko Germany Service-Center unter folgenden Kontaktdaten:

Telefon: 0911 / 590 597 29

(Montag bis Freitag von 08.00 bis 18.00 Uhr)

E-Mail: service.de@beko.com

Homepage: www.grundig.com/de-de/support

(Elektrokleingeräte)

Unter den obengenannten Kontaktdaten erhalten Sie ebenfalls Auskunft über den Bezug möglicher Ersatz- und Zubehörteile.

## BEKO GERMANY Kundenberatungszentrum

Montag bis Freitag von 8.00 bis 18.00 Uhr

Deutschland : 0911 / 590 597 30

Österreich : 0820 / 220 33 22 *

* gebührenpflichtig (0,145 €/Min. aus dem Festnetz, Mobilfunk: max. 0,20 €/Min.)

Haben Sie Fragen?

Unser Kundenberatungszentrum steht Ihnen werktags stets von 8.00 – 18.00 Uhr zur Verfügung.

Sehr geehrte Kundin, sehr geehrter Kunde,

als Käufer eines Haushaltskleingerätes der Marke Beko stehen Ihnen die gesetzlichen Gewährleistungsrechte (Nachbesserung und Nacherfüllung) aus dem Kaufvertrag zu. Die Gewährleistung erfolgt für die Fehlerfreiheit bei Geräteübergabe entsprechend dem jeweiligen Stand der Technik. Über die Gewährleistung hinaus räumt Ihnen der Hersteller eine Garantie ein, diese schränkt die gesetzliche Gewährleistung – die für 24 Monate ab dem Kaufdatum gilt - nicht ein. Garantiert wird die Mängelbeseitigung durch Reparatur oder Austausch nach Wahl des Herstellers.

**Sollte eine Störung an Ihrem Gerät auftreten:**

Wenden Sie sich bitte an Ihren Fachhändler bzw. den Verkäufer. Dieser wird vor Ort das Gerät prüfen und den Kundenservice durchführen. Auch soweit Ansprüche aus der Herstellergarantie bestehen, werden diese nur durch den Verkäufer abgewickelt.

**Die Garantiezeit beträgt 24 Monate ab Kaufdatum.**

**Bedingungen:**

1. Ein maschinell erstellter Original-Kaufbeleg liegt vor.
2. Das Gerät ist nur mit Original-Zubehör und Original-Ersatzteilen betrieben worden.
3. Die in der Gebrauchsanweisung erwähnten Wartungs- und Reinigungsarbeiten sind entsprechend ausgeführt worden.
4. Das Gerät wurde nicht geöffnet/zerlegt.
5. Bauteile, die einem gebrauchsbedingtem Verschleiß unterliegen, fallen nicht unter die Garantie
6. Ausgewechselte Teile werden Eigentum des Herstellers.
7. Ausgeschlossen von der Garantie sind die Mängel, die durch unsachgemäße Installation, z.B. Nichtbeachtung der VDE-Vorschriften; unsachgemäße Aufstellung, z.B. Nichtbeachtung der Einbau- oder Installationsvorschriften; äußere Einwirkung, z.B. Transportschäden, Beschädigung durch Stoß oder Schlag, Schäden durch Witterungseinflüsse, unsachgemäße Bedienung oder Beanspruchung, z.B. Nichtbeachtung der Gebrauchsanweisungen verursacht wurden.
8. Eine gewerbliche oder gleichzustellende Nutzung, z.B. in Hotels, Pensionen, Gaststätten, Arztpraxen oder Gemeinschaftsanlagen, gilt als eine nicht bestimmungsgemäße Benutzung, die die Garantie ausschließt.
9. Die Mängelbeseitigung verlängert die ursprüngliche Garantiezeit nicht.
10. Schadenersatzansprüche, auch hinsichtlich Folgeschäden, sind, soweit sie nicht auf Vorsatz oder grober Fahrlässigkeit beruhen, ausgeschlossen.
11. Der Anspruch auf Garantieleistung steht nur dem Erstkäufer zu und erlischt bei Weiterverkauf des Produktes durch den Erstkunden.
12. Die Garantie gilt für neue Produkte und nicht für Produkte, die als Gebrauchtgeräte verkauft worden sind und nicht für B-Ware.
13. Die Garantie ist nicht übertragbar.

**Diese Garantiezusage ist nur gültig innerhalb der Bundesrepublik Deutschland**

Garantiebedingungen - Beko – Version März 2024

Beko Germany GmbH, Rahmannstrasse 3, 65760 Eschborn

## Veuillez d'abord lire ce manuel !

Cher/Chère client(e),
Merci d'avoir choisi un produit Beko. Nous aimerions que vous obteniez une efficacité optimale de ce produit de haute qualité qui a été fabriqué avec une technologie de pointe. Veillez à lire et à comprendre entièrement ce guide et la documentation supplémentaire avant toute utilisation et conservez-les comme référence. Joignez ce guide au produit si vous le remettez à quelqu'un d'autre. Respectez tous les avertissements et informations contenus dans le présent document et suivez les instructions.

## Symboles et leurs significations

Ces symboles sont utilisés tout au long de ce guide :

| | |
|---|---|
|  | Informations et recommandations importantes concernant l'utilisation de l'appareil. |
|  | AVERTISSEMENT: Avertissements sur les dommages corporels ou matériels. |
|  | Convient pour le contact avec les aliments. |
|  | Ne plongez jamais l'appareil, le câble d'alimentation ou la fiche dans de l'eau ou dans tout autre liquide. |
|  | AVERTISSEMENT: Indice de protection contre les chocs électriques |









# 1 Instructions importantes en matière de sécurité et d'environnement

Cette section contient des instructions de sécurité visant à prévenir les dangers qui peuvent entraîner des blessures ou des dommages matériels.

Toute garantie est nulle si ces instructions ne sont pas suivies.

## 1.1 Sécurité générale

- Cet appareil est conforme aux normes internationales de sécurité.
- Cet appareil est destiné à un usage domestique et à la préparation des aliments uniquement, il ne convient pas à un usage professionnel.
- Cet appareil ne peut pas être utilisé par des enfants âgés de 0 à 8 ans. L'appareil ne peut être utilisé que par des enfants âgés de 8 ans et plus, à condition qu'ils soient sous surveillance constante. Cet appareil peut être utilisé par des personnes dont les capacités physiques, auditives ou mentales sont limitées, ou qui manquent d'expérience et de connaissances, si elles bénéficient d'une supervision ou d'informations sur l'utilisation en toute sécurité et les dangers rencontrés.
- Cet appareil est conçu pour être utilisé dans les maisons et les endroits similaires tels que :

- les espaces de cuisine dans les boutiques, bureaux et autres environnements de travail,

- les maisons de campagne, les chambres d'hôtel, de motel et d'autres types de résidence,

- les chambres ou les salles de petit-déjeuner

- Le nettoyage et l'entretien par les utilisateurs ne doivent pas être effectués par des enfants, sauf s'ils sont sous la surveillance d'adultes.
- Gardez le produit et le câble du produit hors de portée des enfants de moins de 8 ans.
- Positionnez les poignées des appareils de cuisson (s'il y en a) de manière à ce que les liquides chauds ne se répandent pas et placez-les de manière sûre.
- Assurez-vous que la tension indiquée sur l'appareil est la même que celle du réseau électrique de votre domicile.
- Utilisez l'appareil dans une

prise de terre.
- N'utilisez pas l'appareil avec une rallonge.
- Ne placez pas votre appareil sur ou près de sources de chaleur telles que les fours et les cuisinières.
- Pour éviter d'endommager le cordon d'alimentation, évitez qu'il soit pincé, serti ou frotté contre des arêtes vives.
- Ne débranchez pas l'appareil en tirant sur le cordon.
- N'immergez pas l'appareil ou son cordon d'alimentation dans l'eau.
- Ne laissez pas l'appareil sans surveillance lorsqu'il est branché.
- Ne démontez pas l'appareil.
- Utilisez uniquement les pièces d'origine ou celles recommandées par le fabricant.
- Débranchez l'appareil avant de le nettoyer et séchez complètement toutes les pièces après le nettoyage.
- Nettoyez l'appareil conformément aux instructions de la section Nettoyage et entretien.
- Ne mettez pas de gros morceaux d'aliments dans l'appareil car cela pourrait provoquer un incendie.
- Ne touchez pas la fiche de l'appareil lorsque vos mains sont humides ou mouillées.
- N'utilisez pas l'appareil dans des environnements humides.
- Ne déplacez pas l'appareil lorsqu'il est en service et que l'huile à l'intérieur est chaude.
- N'utilisez pas l'appareil dans ou à proximité d'environnements et de substances explosives ou inflammables.
- Pour éviter tout risque de brûlure, ne touchez pas les surfaces chaudes.
- Laissez l'appareil refroidir dans un endroit sûr, hors de portée des enfants.
- Ne bloquez pas les ouvertures d'entrée et de sortie d'air pendant que l'appareil fonctionne.
- Ne vous penchez pas au dessus de l'appareil pendant son utilisation.
- L'appareil devient chaud pendant son utilisation. Pour éviter tout risque de brûlure, ne touchez pas les surfaces

# 1 Instructions importantes en matière de sécurité et d'environnement

chaudes.

- Veillez à ce que la pièce soit suffisamment ventilée pendant l'utilisation.
- En cas d'incendie, débranchez l'appareil.
- Ne versez pas d'eau sur l'appareil, car cela pourrait provoquer un risque de choc électrique.
- Ne faites pas fonctionner l'appareil avec une minuterie externe ou un système de télécommande séparé.
- Utilisez uniquement des ustensiles de cuisine en métal avec des poignées isolées avec l'appareil.
- Ne posez rien sur l'appareil lorsqu'il est en marche ou chaud.
- Si vous conservez les matériaux d'emballage, gardez-les hors de portée des enfants.
- Si le cordon d'alimentation est endommagé, il doit être remplacé par le fabricant, son agent de service ou des personnes de qualification similaire pour éviter tout danger.

## 1.1 Conformité avec la directive DEEE et mise au rebut des déchets :

Ce produit est conforme à la directive DEEE (2012/19/UE) de l'Union européenne). Ce produit porte un symbole de classification pour la mise au rebut des équipements électriques et électroniques (DEEE).



Ce symbole indique que ce produit ne doit pas être jeté avec les déchets ménagers à la fin de sa vie utile. Les appareils usagés doivent être retournés au point de collecte officiel destiné au recyclage des appareils électriques et électroniques. Pour trouver ces systèmes de collecte, veuillez contacter les autorités locales ou le détaillant auprès duquel vous avez acheté le produit. Chaque ménage joue un rôle important dans la récupération et le recyclage des appareils ménagers usagés. L'élimination appropriée des appareils usagés aide à prévenir les conséquences négatives potentielles pour l'environnement et la santé humaine.

## 1.2 Conformité avec la directive LdSD :

L'appareil que vous avez acheté est conforme à la directive LdSD (2011/65/UE) de l'Union européenne. Il ne comporte pas les matériels dangereux et interdits mentionnés dans la directive.

## 1.3 Informations sur l'emballage



L'emballage du produit est constitué de matériaux recyclables, conformément à la législation nationale. Ne pas jeter les déchets d'emballage avec les déchets ménagers ou d'autres déchets, les déposer dans les zones de collecte des emballages spécifiées par les autorités locales.

## 1.4 Points importants pour économiser l'énergie

Respectez les temps recommandés par le manuel lors de l'utilisation de l'appareil. Débranchez l'appareil après chaque utilisation.

## 2 Votre cuisinière à faible consommation d'huile

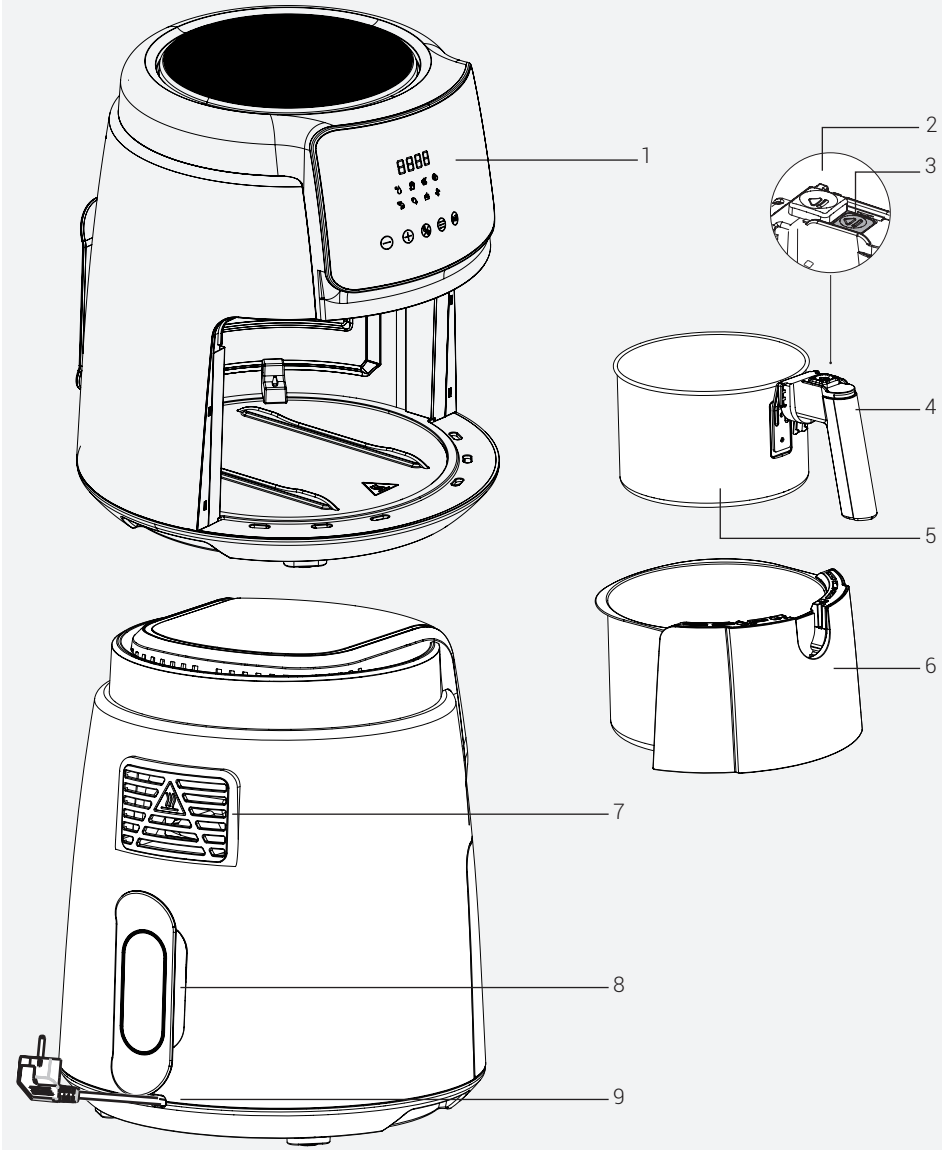


Les signes sur l'appareil et les valeurs spécifiées par les documents fournis avec l'appareil ont été obtenus dans des conditions de laboratoire, conformément aux normes correspondantes. Les valeurs peuvent varier en fonction de l'utilisation de l'appareil et des conditions ambiantes. Les valeurs de puissance ont été testées sous une tension de 230 V.

## 2 Votre cuisinière à faible consommation d'huile

1. Panneau de commande numérique
2. Couvercle de protection
3. Bouton de libération du panier
4. Poignée
5. Panier de cuisson amovible
6. Tiroir à panier
7. Bouche de sortie d'air
8. Fente d'enroulement du cordon
9. Cordon d'alimentation

### Données techniques

| | |
|---|---|
| **Source d'alimentation** | 220 à 240 V~, 50 à 60 Hz |
| **Consommation d'énergie** | 1500 W |

## 3 Temps de cuisson

Le tableau ci-dessous donne un aperçu des temps de cuisson de différents aliments. Le temps de cuisson varie en fonction de l'épaisseur et de la texture des aliments. Considérez la durée et les quantités recommandées comme des valeurs approximatives.

Pour obtenir de bons résultats, effectuez un processus de préchauffage jusqu'à ce que l'appareil atteigne la température recommandée indiquée dans le tableau avant le processus de cuisson.

| PROGRAMME | SYMBOL | TEMPÉRATURE | TEMPS (MIN) |
|---|---|---|---|
| DÉCONGÉLATION |  | 80 °C | 7-10 |
| FRITES |  | 180 °C | 14-16 |
| POULET |  | 180 °C | 14-16 |
| VIANDE |  | 200 °C | 8-12 |
| CREVETTES |  | 180 °C | 8-12 |
| POISSON |  | 180 °C | 12-15 |
| GÂTEAU |  | 170 °C | 9-11 |
| DÉSHYDRATATION |  | 70 °C | 240-300 |

# 4 Nettoyage et entretien

## 4.1 Nettoyage

N'utilisez jamais d'essence, de solvants, de nettoyants abrasifs, d'objets métalliques ou de brosses dures pour nettoyer l'appareil.

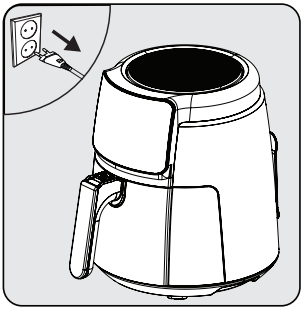

Éteignez l'appareil et débranchez-le.

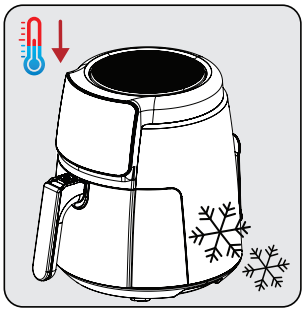

Patientez afin de permettre à l'appareil de refroidir complètement.

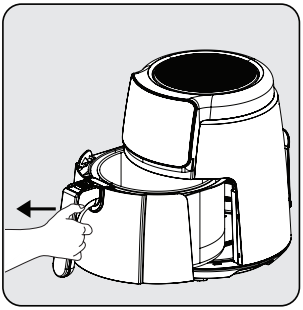

Sortez le panier de cuisson amovible (5) du tiroir.

Retirez le panier de cuisson amovible (5) et le tiroir à panier (6) pour refroidir plus rapidement l›appareil.

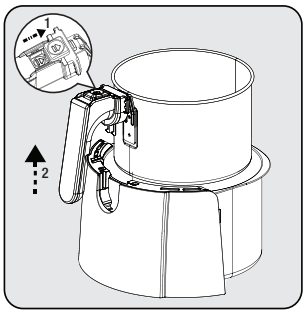


Appuyez sur le bouton de libération du panier (3) et soulevez et tirez la poignée (4) vers le haut et sortez le panier de cuisson amovible (5).



Nettoyez le panier de cuisson amovible (5) et le tiroir à paniers (6) à l'eau chaude savonneuse, puis séchez-les soigneusement.

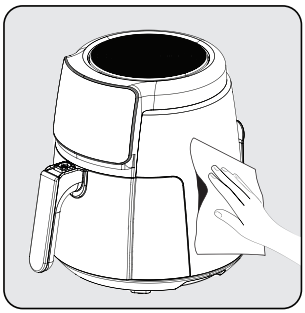

Utilisez un chiffon humide pour nettoyer la surface extérieure de l'appareil. Séchez complètement l'extérieur de l'appareil.

Maintenez toujours propres la base et le tiroir du panier de cuisson amovible (6) (5) pour éviter l'accumulation de substances étrangères.

## 4.2 Stockage

- Si vous n'avez pas l'intention d'utiliser l'appareil pendant une longue période, rangez-le soigneusement.
- Débranchez l'appareil et laissez-le refroidir avant de le ranger.
- Conservez l'appareil dans un endroit frais et sec.
- Rangez l'appareil et son cordon hors de portée des enfants.

## 4.3 Transport et expédition

- Pendant le transport et l'expédition, transportez l'appareil avec son emballage d'origine. L'emballage de l'appareil protège l'appareil contre les dommages physiques.
- Ne posez pas d'objets lourds sur l'appareil ou son emballage. L'appareil peut être endommagé.
- Si l'appareil tombe, il peut ne plus fonctionner ou subir des dommages permanents.

# 5 Dépannage

| | Problème | Cause profonde | Solution |
|---|---|---|---|
| 1 | Appareil inopérant | Coupure de l'alimentation | Vérifiez l'alimentation électrique et assurez-vous que le courant est rétabli. |
| | | Pas de courant dans la prise de courant ou mauvais contact | |
| | | Inadéquation de la tension d'alimentation avec la tension nominale de l'appareil. | |
| 2 | Nourriture insuffisamment cuite/surcuite | Temps de cuisson inapproprié | Combinez les recettes et votre expérience personnelle pour déterminer la cuisson et le moment appropriés. |
| 3 | Fumée lors de la première utilisation | Huile antirouille restant sur l'élément chauffant de l'appareil | Réglez la température au maximum et effectuez un préchauffage de 10 à 15 minutes pour éliminer l'huile antirouille. |
| 4 | Odeur non identifiable | Corps étranger sur le panier de cuisson, le tiroir du panier et l'appareil de chauffage. | Retirer le corps étranger |
| 5 | E1 | Court-circuit NTC, code d'erreur de l'affichage numérique E1 | Envoyez-le à un service agréé pour réparation |
| 6 | E2 | Court-circuit NTC, code d'erreur de l'affichage numérique E2 | |
| 7 | L | Chambre intérieure à basse température | Aucun effet sur le fonctionnement normal |
| 8 | H | Chambre intérieure à haute température | |
| Contactez notre service agréé pour une réparation, au cas où le problème ne peut être résolu après avoir effectué les contrôles susmentionnés. | | | |

## ¡Por favor, lea esta guía primero!

Estimado cliente,
Gracias por elegir un producto BEKO. Nos gustaría que sacara el máximo provecho de este producto de alta calidad que ha sido fabricado con tecnología punta. Por favor, asegúrese de leer y entender completamente esta guía y la documentación complementaria antes de usarla y guárdela como referencia. Entregue esta guía junto al aparato si se entrega o vende a otra persona. Observe todas las advertencias e información aquí contenidas y siga las instrucciones.

## Símbolos y sus significados

Estos símbolos se utilizan a lo largo de esta guía:

| | |
|---|---|
|  | Información importante y recomendaciones sobre el uso del aparato. |
|  | **PELIGRO:** Advertencias sobre lesiones personales o daños a la propiedad. |
|  | Suitable para el contacto con los alimentos. |
|  | No coloque el aparato, el cable de alimentación o el enchufe en agua corriente ni en otros líquidos. |
|  | **PELIGRO:** Índice de protección contra descargas eléctricas |

**PAPEL RECICLADO Y RECIBLABLE**

# 1 Instrucciones importantes para la seguridad y el medio ambiente

Esta sección contiene instrucciones de seguridad para evitar peligros que puedan provocar lesiones o daños materiales.

Cualquier garantía se anula si no se siguen estas instrucciones.

## 1.1 Seguridad general

- Este aparato cumple con las normas de seguridad internacionales.
- Este aparato está diseñado exclusivamente para uso doméstico y para la preparación de alimentos, no es adecuado para uso profesional.
- Este aparato no se puede utilizar por niños de entre 0 y 8 años. El aparato puede ser utilizado únicamente por niños de 8 años o más, siempre que estén bajo supervisión constante. Las personas con capacidades físicas, auditivas o mentales limitadas, o con falta de experiencia y conocimientos, pueden utilizar este aparato si se les proporciona supervisión o información sobre el uso seguro y sobre los posibles peligros.
- Este aparato está destinado para usos domésticos y similares como en:

- zonas de cocina de personal en tiendas, oficinas y/u otros entornos laborales;

- granjas, clientes en hoteles, moteles y otros entornos de tipo residencial;

- entornos de hospedaje en régimen de alojamiento y desayuno.

- No es conveniente que los niños realicen la limpieza y el mantenimiento del aparato, a menos que estén bajo la supervisión de adultos.
- Mantenga el producto y el cable del producto fuera del alcance de los niños menores de 8 años.
- Posicione los mangos de los aparatos de cocción (si existen) de forma que no se derramen los líquidos calientes y colóquelos de forma segura.
- Compruebe que la tensión indicada en el aparato es la misma que la tensión de la red eléctrica de su casa.
- Utilice el aparato en un enchufe con toma de tierra.

## 1 Instrucciones importantes para la seguridad y el medio ambiente

- No utilice este aparato con un cable alargador.
- No sitúe su aparato sobre o cerca de fuentes de calor tales como hornos y estufas.
- Evite que el cable de alimentación se dañe, pellizque, engarce o roce con bordes afilados para evitar posibles daños en el cable.
- No desenchufe el aparato tirando del cable.
- No sumerja el aparato ni su cable en agua.
- No deje el aparato sin supervisión mientras esté enchufado.
- No desmonte el aparato.
- Utilice únicamente las piezas originales o las recomendadas por el fabricante.
- Antes de limpiar el aparato, desenchúfelo y, después de la limpieza, seque completamente todas las piezas.
- Realice la limpieza del aparato conforme a las instrucciones de la sección de Limpieza y Mantenimiento.
- No introduzca trozos grandes de comida en el aparato, ya que podría provocar un incendio.
- No toque el enchufe del aparato con las manos húmedas o mojadas.
- No utilice el aparato en ambientes húmedos.
- No mueva el aparato mientras esté en uso y con aceite caliente en su interior.
- No utilice el aparato en o cerca de ambientes y sustancias explosivas o inflamables.
- No toque las superficies calientes para evitar el riesgo de quemaduras.
- Permita que el aparato se enfríe en un lugar seguro y fuera del alcance de los niños.
- Mientras el aparato funciona, no obstruya las aberturas de entrada y salida de aire.
- Cuando el aparato está en uso, no se incline sobre el mismo. Durante el uso sale aire caliente del aparato.
- El aparato se calienta durante el uso. No toque las superficies calientes para evitar el riesgo de quemaduras.

# 1 Instrucciones importantes para la seguridad y el medio ambiente

- Asegúrese la ventilación adecuada de la habitación durante su uso.
- En caso de incendio, desenchufe el aparato.
- No vierta agua sobre el aparato, puesto que esto podría provocar una descarga eléctrica.
- No utilice el aparato con un temporizador externo o un sistema de control remoto independiente.
- Utilice únicamente utensilios de cocina metálicos con asas aisladas con el aparato.
- No ponga nada sobre el aparato mientras esté en funcionamiento o caliente.
- Si guarda el material de embalaje, manténgalo fuera del alcance de los niños.
- Si el cable de alimentación está dañado, debe ser reemplazado por el fabricante, su agente de servicio o personas igualmente calificadas para evitar riesgos.

## 1.1 Conformidad con la normativa WEEE y eliminación del aparato al final de su vida útil:

Este producto es conforme con la directiva de la UE sobre residuos de aparatos eléctricos y electrónicos (WEEE) (2012/19/UE). Este producto incorpora el símbolo de la clasificación selectiva para los residuos de aparatos eléctricos y electrónicos (WEEE).



Este símbolo indica que este producto no debe eliminarse con otros desechos domésticos al final de su vida útil. El dispositivo usado debe ser devuelto al punto de recogida oficial para el reciclaje de los dispositivos eléctricos y electrónicos. Para encontrar estos sistemas de recogida, por favor, póngase en contacto con las autoridades locales o con el distribuidor donde se compró el producto. Cada hogar desempeña un papel importante en la recuperación y el reciclaje de los aparatos antiguos. La eliminación adecuada de los aparatos usados ayuda a prevenir las posibles consecuencias negativas para el medio ambiente y la salud humana.

## 1.2 Cumplimiento de la directiva RoHS:

El producto que ha adquirido es conforme con la directiva de la UE sobre la restricción de sustancias peligrosas (RoHS) (2011/65/UE). No contiene ninguno de los materiales nocivos o prohibidos especificados en la directiva.

## 1.3 Información sobre el paquete



El embalaje del producto está hecho de materiales reciclables, de acuerdo con la legislación nacional. No deseche el embalaje junto con la basura doméstica u otros residuos; deseche en los puntos de recolección especificados por la autoridad local.

## 1.4 Puntos importantes para ahorrar energía

Al utilizar el aparato respete los tiempos recomendados por el manual. Desenchufe el aparato después de cada uso.

## 2 Su Cocina con Menos Aceite

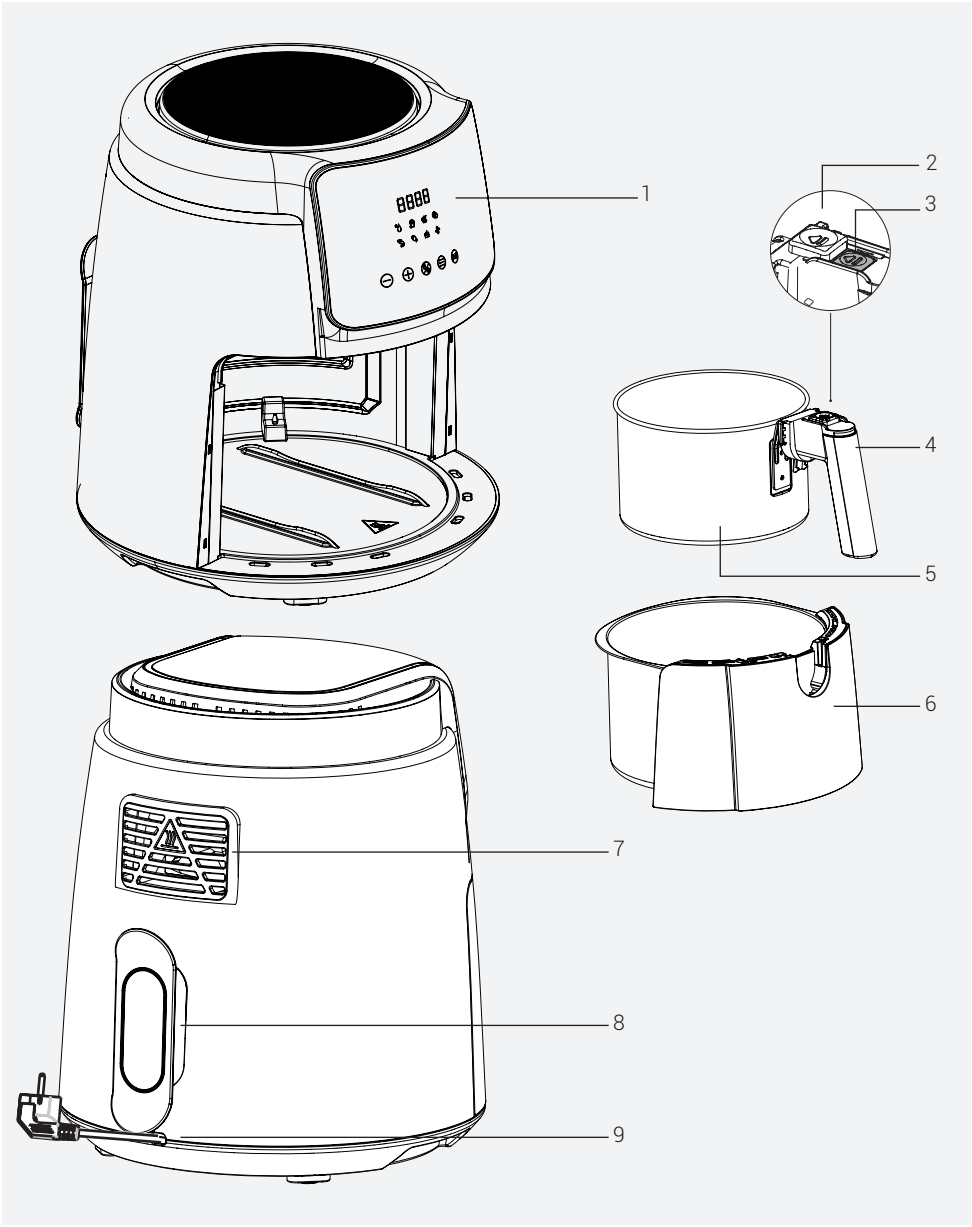


Los símbolos que aparecen en el aparato y los valores especificados en los documentos suministrados junto con el producto se han obtenido en condiciones de laboratorio conforme a las normas correspondientes. Los valores pueden variar en función del uso del aparato y de las condiciones ambientales. Los valores de potencia han sido probados en la tensión de 230 V.

1. Panel de Control Digital
2. Cubierta de protección
3. Botón de liberación de cesta
4. Mango
5. Cesta de cocción extraíble
6. Cesta de cocción
7. Salida de aire
8. Ranura de envoltura del cable
9. Cable de corriente

## Datos técnicos

| | |
|---|---|
| **Fuente de Potencia** | 220-240V~, 50-60Hz |
| **Consumo de energía** | 1500 W |

## 3 Tiempo de cocción

En la tabla siguiente se ofrece un resumen de los tiempos de cocción de los distintos alimentos. El tiempo de cocción varía en función del grosor y la textura de los alimentos. Tenga en cuenta el tiempo y las cantidades recomendadas como valores aproximados.

Antes de cocinar, realice un proceso de precalentamiento hasta que el aparato alcance la temperatura recomendada en la tabla para lograr resultados satisfactorios.

| PROGRAMA | SÍMBOLO | TEMPERATURA | TIEMPO (MIN) |
|---|---|---|---|
| DESCONGELAR |  | 80 °C | 7-10 |
| PATATAS FRITAS |  | 180 °C | 14-16 |
| POLLO |  | 180 °C | 14-16 |
| CARNE |  | 200 °C | 8-12 |
| CAMARONES |  | 180 °C | 8-12 |
| PESCADO |  | 180 °C | 12-15 |
| PASTEL |  | 170 °C | 9-11 |
| SECADO |  | 70 °C | 240-300 |

# 4 Limpieza y mantenimiento

## 4.1 Limpieza

No utilice nunca gasolina, disolvente, limpiadores abrasivos, objetos metálicos o cepillos duros para limpiar el aparato.

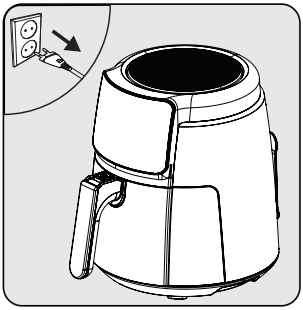

Apague y desconecte el aparato.

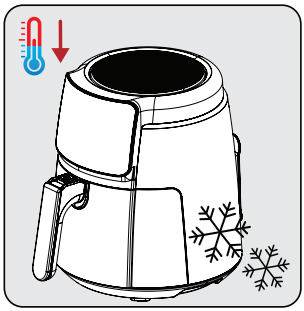

Espere a que el aparato se enfríe por completo.

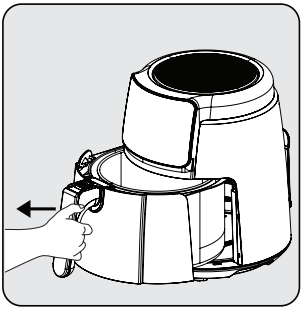

Saque la cesta de cocción extraíble (5) del cajón.

Para enfriar el aparato más rápidamente, saque la cesta de cocción extraíble (5) y el cajón de la cesta (6).

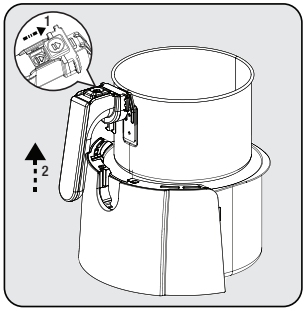


Pulse el botón de liberación de la cesta (3) y levante y tire del mango (4) hacia arriba y así saque la cesta de cocción extraíble (5).



Limpie la cesta de cocción extraíble (5) y el cajón de la cesta (6) con agua tibia y jabón y, a continuación, séquela bien.

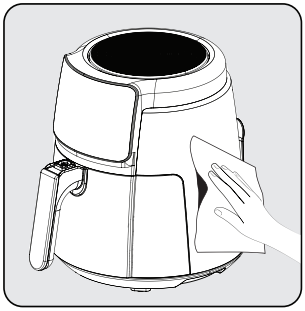

Para limpiar la superficie exterior del aparato, utilice un paño húmedo. Seque completamente el exterior del aparato.

Para evitar la acumulación de sustancias extrañas, mantenga la base y el cajón (6) de la cesta de cocción extraíble (5) siempre limpios.

## 4.2 Almacenamiento

- Si no va a utilizar el aparato durante mucho tiempo, almacénelo con cuidado.
- Desenchufe el aparato y deje que se enfríe antes de almacenarlo.
- Guarde el aparato en un lugar fresco y seco.
- Almacene el aparato y su cable fuera del alcance de los niños.

## 4.3 Transporte y envío

- Durante el transporte y el envío, cargue el aparato con su embalaje original. El embalaje del aparato protegerá el aparato contra daños físicos.
- No ponga objetos pesados sobre el aparato o su embalaje. El aparato puede dañarse.
- Si el aparato se cae, es posible que no funcione o que se produzcan daños permanentes.

# 5 Solución de problemas

| | Problema | Causa principal | Solución |
|---|---|---|---|
| 1 | Aparato inoperativo | Corte de energía | Verifique el suministro de energía y asegúrese de que la energía está conectada. |
| | | No alimentación en la toma de corriente o contacto deficiente | |
| | | Desajuste de la tensión de alimentación con la tensión nominal del aparato | |
| 2 | Los alimentos están poco o demasiado cocidos | Tiempo de cocción inadecuado | Para determinar la cocción y el tiempo adecuados, combine las recetas y su experiencia personal |
| 3 | Humo en el primer uso | Restos de aceite antioxidante en el calentador del aparato | Establezca la temperatura al máximo y realice un precalentamiento de 10 a 15 minutos para eliminar el aceite antioxidante en la resistencia del aparato |
| 4 | Olor no identificable | Objeto extraño en la cesta de cocción, el cajón de la cesta y en el calentador | Limpie el objeto extraño |
| 5 | E1 | Cortocircuito NTC, código de error de la pantalla digital E1 | Enviar al servicio técnico autorizado para su reparación |
| 6 | E2 | Cortocircuito NTC, código de error de la pantalla digital E2 | |
| 7 | L | Temperatura baja en la cámara interior | No afecta al funcionamiento normal |
| 8 | H | Temperatura alta en la cámara interior | |
| En caso de que el problema no se pueda resolver después de realizar la supervisión mencionada, póngase en contacto con nuestro servicio autorizado para su reparación. | | | |

## Contacto para asistencia técnica:
## 932 992 581

**CONDICIONES DE GARANTIA - ESPAÑA**

El presente certificado cubre la garantía de reparación de su electrodoméstico de gama blanca y PAE (*) durante el periodo de garantía legal previsto en la ley, a partir de la fecha de venta, contra todo defecto de funcionamiento proveniente de fabricación o materiales; o de sustitución del aparato, salvo que una de estas opciones resulte imposible o desproporcionada respecto de la otra. Cuando usted detecte un defecto o anomalía en el aparato contacte de forma inmediata con nosotros para informarnos de la falta de conformidad. Los pequeños electrodomésticos (PAE) deberán ser entregados en el taller del servicio oficial de la marca para su revisión.

La presente garantía sólo será válida si se presenta factura, ticket de compra o el albarán de entrega correspondiente a la adquisición del producto. La presente garantía es válida en el territorio español y portugués para los aparatos distribuidos por Beko Spain Electronics, S.L. La garantía sólo tendrá validez sobre el primer comprador o adquiriente del producto. La garantía será válida para aquellos aparatos cuya instalación sea correcta y estén ubicados en condiciones climáticas y medioambientales adecuadas para su correcto funcionamiento.

**EXCLUSIONES DE LA GARANTIA**
El coste de la reparación será a cargo del usuario en los siguientes casos:

- Los aparatos utilizados para uso profesional o no exclusivamente doméstico.
- Los aparatos desmontados o manipulados por personas ajenas a los servicios técnicos expresamente autorizados.
- Las instalaciones, transporte, sustitución de aparatos, puestas en marcha, cambio de sentido de puertas.
- Intervenciones de mantenimiento o de información sobre el uso de los aparatos.
- Cambio de inyectores en aparatos de gas.
- Las averías provocadas por falta de mantenimiento o limpieza o aquellas provocadas por un uso indebido, sobrecarga, abandono o de manera no conforme a las instrucciones de uso o de instalación de los aparatos.
- Las averías producidas por causas fortuitas, siniestros de fuerza mayor o derivados de instalación incorrecta y en general, averías por causas ajenas al propio aparato.
- Las averías provocadas por conexiones que puedan presentar fluctuaciones, irregularidades o falta de uniformidad en el suministro, por ejemplo: suministro de agua impulsado por grupos de presión, energía solar, energía eólica, generadores eléctricos, u otro tipo de suministro no normalizado.
- La sustitución de materiales rotos o deteriorados por desgaste o uso no normal del aparato, o materiales consumibles tales como: juntas, plásticos, gomas, correas, cristales, escobillas, bombillas, asas, tiradores, tapas de quemadores, filtros, rejillas, ánodos de sacrificio (magnesio o similares) de calentadores o calderas, etc.
- Los aparatos que presenten oxidación, o daños por corrosión en esmaltes o pinturas, que puedan ser provocados por efectos químicos o electroquímicos del agua o cualquier otra sustancia, o aceleradas por circunstancias ambientales o climáticas no propicias.
- Defectos estéticos en serigrafía o pintura.
- Los daños de transporte o manipulación, golpes, etc.
- Los aparatos deben instalarse de forma accesible para su reparación, debiendo asumir el usuario los costes necesarios para el acceso al aparato para su reparación y sustitución.

La presente garantía no afecta a los derechos de que dispone el consumidor conforme a lo previsto en la legislación vigente.
El Servicio Oficial de Asistencia Técnica resolverá cualquier incidencia que pudiera precisar su electrodoméstico siempre que el aparato esté instalado de forma accesible.
Para asegurarse que su electrodoméstico va a ser intervenido por un técnico oficial autorizado, rogamos solicite el carnet avalado por ANFEL (Asociación Nacional de Fabricantes de Electrodomésticos) a nuestros técnicos.

Las marcas BEKO y GRUNDIG se distribuyen por Beko Spain Electronics, S.L.

**DATOS APARATO** (a rellenar por el Distribuidor):

| | | |
|---|---|---|
| Titular: | | Sello Establecimiento: |
| Modelo: | Núm. serie: | |
| Establecimiento: | Fecha de compra: | |

**El garante e importador de su electrodoméstico es: BEKO SPAIN ELECTRONICS, S.L. Calle Provenza nº 388 3º Barcelona 08025, España.**

**Conózcanos mejor en nuestra página: www.beko.com Conserve este documento, es importante para usted**.

(*) Se consideran electrodomésticos de gama blanca, los aparatos de gran tamaño de cocina, limpieza, refrigeración y ventilación y el pequeño aparato electrodoméstico (PAE) aquellos aparatos de higiene personal, mantenimiento del hogar y preparación de alimentos.

**Contacte a assistência técnica:**
**215 557 319**

**CONDIÇÕES DE GARANTIA - PORTUGAL**

Este certificado cobre a garantia de reparação do seu eletrodoméstico da linha branca e pequeno eletrodoméstico (*) durante o período de garantia legal determinado pela legislação em vigor, a contar da data de compra, contra defeitos de funcionamento provenientes do fabrico ou dos materiais; ou de substituição do aparelho, a menos que uma dessas opções seja impossível ou desproporcionada em relação à outra. Quando detetar um defeito ou anomalia no aparelho, entre imediatamente em contacto connosco para nos informar da não conformidade. Os pequenos eletrodomésticos devem ser entregues na oficina do serviço oficial da marca para a sua revisão.

Esta garantia só será válida se for apresentada a fatura, o recibo de compra, ou a nota de entrega correspondente à aquisição do produto. Esta garantia é válida em território espanhol e português para aparelhos distribuído pela Beko Portugal, Unipessoal, Lda. A garantia só é válida para o primeiro comprador ou adquirente do produto. A garantia será válida para os aparelhos cuja instalação esteja correta e que estejam localizados em condições climáticas e ambientais adequadas para o seu correto funcionamento.

**EXCLUSÕES DA GARANTIA**
O custo da reparação será pago pelo utilizador nos seguintes casos:

- Aparelhos utilizados para uso profissional ou não exclusivamente doméstico.
- Os equipamentos desmontados ou manuseados por outras pessoas que não os serviços técnicos expressamente autorizados.
- Instalações, transporte, substituição de equipamento, colocação em funcionamento, alteração do sentido das portas.
- Intervenções de manutenção ou informações sobre a utilização dos aparelhos.
- Alteração de injetores em aparelhos a gás.
- As avarias causadas pela falta de manutenção ou limpeza, ou aquelas causadas por um uso inadequado, sobrecarga, abandono ou de uma forma a não respeitar as instruções de uso ou instalação dos aparelhos.
- As avarias provocadas por causas acidentais, sinistros de força maior ou resultantes de instalação inadequada e, em geral, avarias por razões não relacionadas com o produto.
- As avarias causadas por ligações que podem apresentar flutuações, irregularidades ou falta de uniformidade no fornecimento, por exemplo: abastecimento de água impulsionado por grupos de pressão, energia solar, energia eólica, geradores de energia elétrica ou outro tipo de fornecimento não padrão.
- A substituição de materiais partidos ou danificados por desgaste ou uso não normal do aparelho, ou consumíveis tais como: juntas, plásticos, borracha, correias, vidros, pincéis, lâmpadas, asas, puxadores, tampas de queimadores, filtros, grelhas, ânodos de sacrifício (magnésio ou similares) de aquecedores ou caldeiras, etc.
- Os aparelhos que apresentem oxidação, ou danos por corrosão nos esmaltes ou na pintura, que possam ter sido causados por efeitos químicos ou eletroquímicos da água ou de qualquer outra substância, ou acelerados por circunstâncias ambientais ou climáticas desfavoráveis.
- Defeitos estéticos em serigrafia ou pintura.
- Os danos causados por transporte ou manuseio, colisões, etc.
- Os aparelhos devem ser instalados de forma acessível em caso de reparação, devendo o utilizador assumir os custos necessários para aceder ao aparelho para reparação e substituição.

A presente garantia não afeta os direitos de que o consumidor dispõe conforme o previsto na legislação em vigor.
O Serviço Oficial de Assistência Técnica resolverá qualquer incidente que o seu equipamento possa necessitar, desde que este seja instalado de forma acessível.

As marcas BEKO e GRUNDIG são distribuídas por Beko Portugal, Unipessoal, Lda.

**DADOS DO EQUIPAMENTO** (a ser preenchido pelo Distribuidor):

| | | |
|---|---|---|
| Detentor: | | Carimbo do estabelecimento: |
| Modelo: | Nº série: | |
| Estabelecimento: | Data de compra: | |

**O fiador e o importador do seu eletrodoméstico é: Beko Portugal, Unipessoal, Lda.; Espaço Amoreiras – Centro Empresarial Rua D. João V nº 24, 0.01 1250-091, Lisboa, Portugal.**

**Conheça-nos melhor na nossa página: www.beko.com Conserve este documento, é importante para si**.

(*) São considerados eletrodomésticos da linha branca, os aparelhos de cozinha, limpeza, refrigeração e ventilação de tamanho grande e pequenos eletrodomésticos, os de higiene pessoal, manutenção do lar e preparação de alimentos.

## Vă rugăm citi i mai întâi acest ghid!

Stimate client,
Vă mul umim că a i ales un produs BEKO. Dorim să ob ine i eficien a optimă de la acest produs de înaltă calitate fabricat cu tehnologie de ultimă genera ie. Vă rugăm să citi i și să în elege i integral acest ghid și documenta ia suplimentară înainte de utilizare și să îl păstra i ca referin ă. Include i acest ghid împreună cu unitatea dacă o preda i altcuiva. Respecta i toate avertismentele și informa iile din acest document și urma i instruc iunile.

## Simboluri și semnifica iile lor

Aceste simboluri sunt utilizate în prezentul ghid:

| | |
|---|---|
|  | Informa ii și recomandări importante privind utilizarea aparatului. |
|  | AVERTIZARE: Avertismente privind vătămarea corporală sau daunele materiale. |
|  | Adecvat pentru contactul cu alimentele. |
|  | Nu imersa i aparatul, cablul de alimentare sau ștecherul de alimentare în apă sau în alte lichide. |
|  | AVERTIZARE: Clasa de protec ie la electrocutare. |



**HÂRTIE RECICLATĂ & RECICLABILĂ**

# 1 Instruc iuni importante privind siguran a și mediul

Această sec iune con ine instruc iuni de siguran ă pentru prevenirea pericolelor care pot cauza vătămări corporale sau daune materiale.

Orice garan ie este nulă dacă aceste instruc iuni nu sunt respectate.

## 1.1 Siguran ă generală

- Acest aparat este conform cu standardele interna ionale de siguran ă.
- Acest aparat este destinat numai uzului casnic și preparării alimentelor. Nu este adecvat pentru utilizare în scopuri industriale.
- Acest aparat nu poate fi utilizat de copii cu vârste cuprinse între 0 și 8 ani. Aparatul poate fi utilizat numai de copii cu vârsta minimă de 8 ani, cu condi ia ca aceștia să fie supraveghea i permanent. Acest aparat poate fi utilizat de persoane cu capacită i fizice, senzoriale sau mentale reduse sau care nu au experien ă și cunoștin e despre produs, cu condi ia să fie supravegheate sau instruite cu privire la utilizarea în siguran ă a produsului și la riscurile pe care le implică acesta.
- Acest echipament este conceput pentru a fi folosit în utilizări casnice sau similare, precum:

- chicinete pentru angaja i în magazine, birouri sau alte spa ii de lucru,

- ferme, de către clien i în hoteluri, moteluri și alte spa ii reziden iale,

- spa ii de tip pensiune

- Opera iunile de cură are și de între inere realizate de utilizator nu vor fi efectuate de copii, cu excep ia cazului în care aceștia sunt supraveghea i de adul i.
- Nu lăsa i produsul și cablul acestuia la îndemâna copiilor cu vârsta sub 8 ani.
- Pozi iona i mânerele aparatelor de gătit (dacă există) astfel încât lichidele fierbin i să nu curgă și să le așeza i în siguran ă.
- Asigura i-vă că tensiunea indicată pe aparat este aceeași cu tensiunea de alimentare de la priză.
- Utiliza i aparatul cu o fișă cu împământare.

## 1 Instruc iuni importante privind siguran a și mediul

- Nu utiliza i aparatul cu un prelungitor.
- Nu așeza i aparatul pe sau lângă surse de căldură, precum cuptoare și sobe.
- Pentru a preveni deteriorarea cablului de alimentare, evita i prinderea, îndoirea sau frecarea acestuia de margini ascu ite.
- Nu deconecta i aparatul prin tragerea de cablu.
- Nu imersa i aparatul sau cablul acestuia în apă pentru cură are.
- Nu lăsa i aparatul nesupravegheat în timp ce este conectat la priză.
- Nu dezasambla i aparatul.
- Utiliza i doar componente originale sau componente recomandate de către producător.
- Scoate i aparatul din priză înainte de a cură a și usca complet toate componentele după cură are.
- Cură a i aparatul conform instruc iunilor din sec iunea Cură area și între inerea.
- Nu introduce i bucă i mari de alimente în aparat, deoarece pot provoca un incendiu.
- Nu atinge i ștecherul aparatului dacă ave i mâinile umede sau ude.
- Nu utiliza i aparatul în medii umede.
- Nu deplasa i aparatul în timpul utilizării și dacă uleiul din interior este fierbinte.
- Nu utiliza i aparatul în medii și substan e explozive sau inflamabile sau în apropierea acestora.
- Pentru a evita riscul de arsuri, nu atinge i suprafe ele fierbin i.
- Lăsa i aparatul să se răcească într-un loc sigur, inaccesibil copiilor.
- Nu bloca i orificiile de admisie și de evacuare a aerului în timpul func ionării aparatului.
- Nu vă apleca i deasupra aparatului în timp ce acesta este în uz. În timpul utilizării, din aparat iese aer fierbinte!
- Aparatul se încălzește în timpul utilizării. Pentru a evita riscul de arsuri, nu atinge i suprafe ele fierbin i.
- Asigura i-vă că încăperea este ventilată corespunză-

tor în timpul utilizării.

- În caz de incendiu, scoate i aparatul din priză.
- Nu turna i apă pe aparat, deoarece poate provoca pericol de electrocutare.
- Nu utiliza i aparatul cu un cronometru extern sau cu un sistem de telecomandă separat.
- Pentru acest aparat, utiliza i numai articole de bucătărie metalice cu mânere izolate.
- Nu pune i nimic pe aparat în timpul func ionării sau încălzirii.
- Dacă păstra i materialele de ambalare, depozita i-le în locuri inaccesibile copiilor.
- Dacă cablul de alimentare este deteriorat, acesta trebuie înlocuit de producător, de agentul său de service sau de persoane calificate similar pentru a evita un pericol.

## 1.1 Conformitate cu Directiva WEEE şi depozitarea la deşeuri a produsului uzat:

Acest produs respectă Directiva UE WEEE (2012/19/UE). Produsul este marcat cu un simbol de clasificare pentru deşeuri electrice şi electronice (WEEE).



Acest simbol indică faptul că produsul nu trebuie eliminat cu alte deșeuri menajere la finalul perioadei de utilizare. Dispozitivele utilizate trebuie returnate la punctul special de reciclare de dispozitive electrice și electronice. Pentru a găsi aceste sisteme de colectare contacta i autorită ile locale sau distribuitorul de la care a fost achizi ionat produsul. Fiecare gospodărie are un rol important în recuperarea și reciclarea electrocasnicelor vechi. Eliminarea corespunzătoare a electrocasnicelor utilizate ajută la prevenirea posibilelor consecin e negative pentru mediu și sănătatea umană.

## 1.2 Conformitate cu Directiva RoHS:

Produsul pe care l-ați achiziționat respectă Directiva UE RoHS (2011/65/UE). Nu conține materiale dăunătoare şi interzise specificate în Directivă.

## 1.3 Informa ii despre ambalaj



Ambalajul produsului este fabricat din materiale reciclabile, în conformitate cu legisla ia na ională. Nu elimina i deșeurile de ambalaje împreună cu deșeurile menajere sau alte deșeuri, ci elimina i-le în zonele de colectare a ambalajelor specificate de către autorită ile locale.

## 1.4 Aspecte importante pentru economisirea energiei

În timpul utilizării aparatului, respectați timpii recomandați în manual. Scoate i din priză aparatul după fiecare utilizare.

## 2 Friteuza dumneavoastră cu ulei puțin

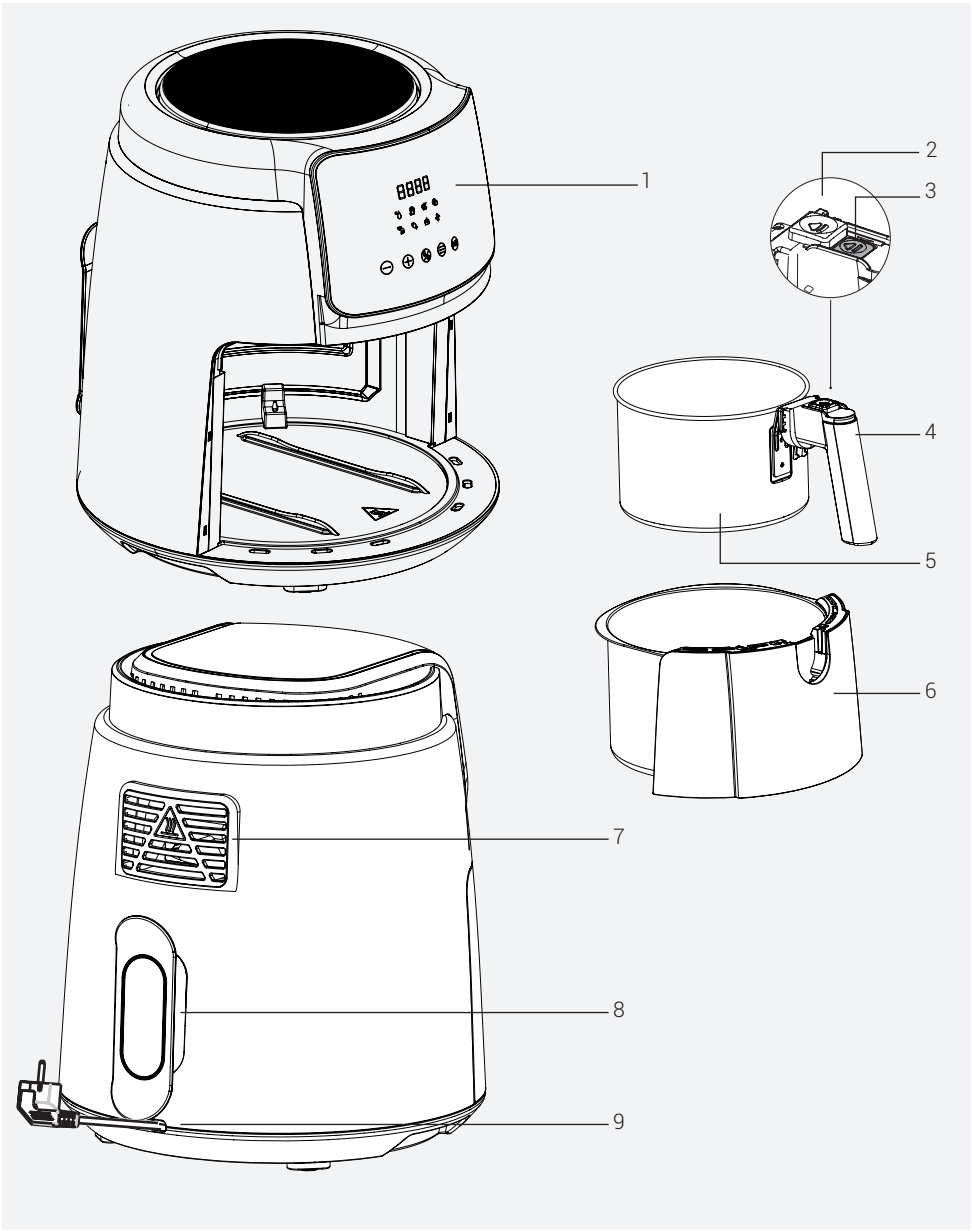


Semnele de pe aparat și valorile specificate în documentele furnizate împreună cu produsul au fost ob i-nute în condi ii de laborator în conformitate cu standardele aferente. Valorile pot varia în func ie de utili-zarea aparatului și de condi iile ambientale. Valorile de alimentare au fost testate la o tensiune de 230 V.

1. Panou digital control
2. Capac de protec ie
3. Buton de eliberare a coșului
4. Mâner
5. Coș detașabil de gătit
6. Sertar coș
7. Evacuare aer
8. Slot pentru înfășurarea cablului
9. Cablu de alimentare

## Date tehnice

| | |
|---|---|
| **Sursa de alimentare** | 220-240V~, 50-60Hz |
| **Consum electric** | 1500 W |

# 3 Timpul de gătit

Tabelul de mai jos oferă o prezentare generală a timpilor de gătire pentru diferite alimente. Timpul de gătire variază în func ie de grosimea și textura alimentelor. Aveți în vedere timpul și cantită ile recomandate ca valori aproximative.

Pentru a ob ine rezultate de succes înainte de procesul de gătire efectua i un proces de preîncălzire până când aparatul ajunge la temperatura recomandată specificată în tabel.

| PROGRAM | SIMBOL | TEMPERATURĂ | TIMP (MIN) |
|---|---|---|---|
| DECONGELARE |  | 80 °C | 7-10 |
| CARTOFI PRĂJIȚI |  | 180 °C | 14-16 |
| PUI |  | 180 °C | 14-16 |
| CARNE |  | 200 °C | 8-12 |
| CREVEȚI |  | 180 °C | 8-12 |
| PEȘTE |  | 180 °C | 12-15 |
| CHEC |  | 170 °C | 9-11 |
| USCARE |  | 70 °C | 240-300 |

# 4 Cură area și între inerea

## 4.1 Cură area

Nu utiliza i benzină, solven i, agen i abrazivi de cură are, obiecte metalice sau perii dure pentru a cură a aparatul.

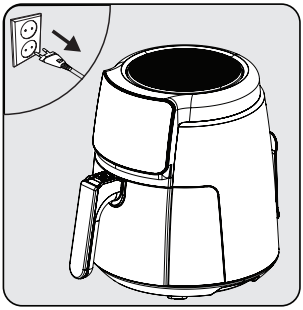

Opri i aparatul și scoate i-l din priză.

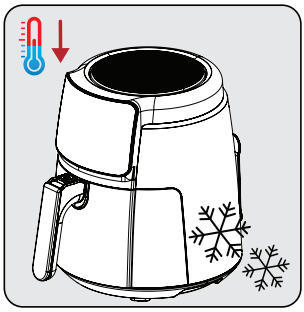

Aștepta i ca aparatul să se răcească complet.

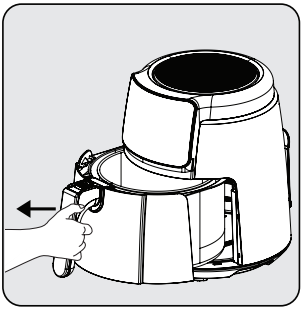

Scoate i coșul de gătit detașabil (5) din sertar.

Îndepărtați coșul de gătit detașabil (5) și sertarul pentru coș (6) pentru a răci mai rapid aparatul.

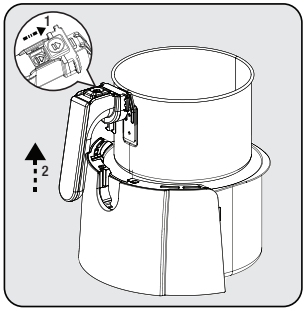


Apăsa i butonul de eliberare a coșului (3) și ridica i și trage i mânerul (4) în sus și scoate i coșul de gătit detașabil (5).



Cură a i coșul de gătit detașabil (5) și sertarul coșului (6) cu apă caldă și săpun și apoi usca i bine.

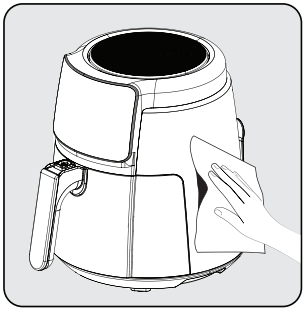

Utiliza i o cârpă umedă pentru a cură a suprafa a exterioară a aparatului. Usca i complet exteriorul aparatului.

Păstra i întotdeauna curate baza și sertarul coșului (6) de gătit detașabil (5) pentru a evita acumularea de substan e străine.

## 4.2 Depozitarea

- Dacă nu inten iona i să utiliza i dispozitivul pentru o perioadă lungă, depozita i-l cu grijă.
- Scoate i aparatul din priză și lăsa i-l să se răcească înainte de a-l depozita.
- Depozita i aparatul într-un loc uscat și rece.
- Păstra i aparatul și cablul acestuia departe de accesul copiilor.

## 4.3 Transportul și expedierea

- În timpul expedierii și transportului, transporta i aparatul în ambalajul său original. Ambalajul aparatului îl va proteja împotriva deteriorării fizice.
- Nu pune i obiecte grele pe aparat sau pe ambalajul acestuia. Produsul se poate deteriora.
- Dacă aparatul este scăpat, este posibil ca aparatul să nu func ioneze sau să se deterioreze permanent.

# 5 Depanare

| | Problema | Cauză principală | Solu ie |
|---|---|---|---|
| 1 | Aparatul nu funcțio-nează | Alimentarea este întreruptă | Verifica i sursa de alimentare și asigura i-vă că este din nou pornită. |
| | | În priză nu este curent sau cont-actul nu este bun | |
| | | Tensiunea de alimentare nu se potrivește cu tensiunea nominală a aparatului | |
| 2 | Mâncare insuficient gătită/supra-gătită | Timpul de gătit nu este adecvat | Combina i re etele și experien a dvs. personală pentru a deter-mina tipul de gătit și momentul potrivit |
| 3 | Fum la prima utilizare | Pe încălzitorul aparatului a rămas ulei antirugină | Seta i temperatura la maxim și efectua i o preîncălzire timp de 10-15 minute pentru a îndepărta uleiul antirugină de pe încălzitorul aparatului |
| 4 | Miros neidentificat | Obiect străin în coșul de gătit, sertarul coșului și încălzitor | Îndepărtați obiectul străin |
| 5 | E1 | Scurtcircuit NTC, cod de eroare afișaj digital E1 | Trimite i aparatul la un service autorizat pentru repara ie |
| 6 | E2 | Scurtcircuit NTC, cod de eroare afișaj digital E2 | |
| 7 | L | Camera interioară la temperatură joasă | Nu afectează funcționarea normală |
| 8 | H | Camera interioară la temperatură ridicată | |
| Contacta i service-ul autorizat pentru repara ii, în cazul în care problema nu poate fi rezolvată după efectuarea depanării men ionate mai sus. | | | |

# CERTIFICAT DE GARANȚIE

Tensiune de alimentare/frecvență: 220-240V~, 50-60 Hz
Importator: Beko Romania SA, Găești, str. 13 Decembrie nr. 210, jud. Dâmbovița, email: office.ro@beko.com

**TIP:** ☐ **Electrocasnice mici de bucătărie** ☐ **Cuptor cu microunde**

Model / Serie:.....

**VÂNZĂTOR**

Nr. factură:.....Data: .....

Vânzător (firma, localitatea): .....

**CUMPĂRĂTOR**

Nume .....Localitatea .....

Str. .....Nr. .....Bloc .....Sc. .....Et. .....Ap. .....

Județ ..... Telefon .....E-mail .....

S-a efectuat proba de funcționare a aparatului, s-a prezentat modul de folosire, s-au predat instrucțiunile de utilizare și toate accesoriile. Am primit aparatul în perfectă stare de funcționare.

Stimați clienți,
La cumpărare vă recomandăm să solicitați efectuarea probei de funcționare și să verificați existența instrucțiunilor de utilizare și a accesoriilor.
Pentru a putea beneficia de toate avantajele produselor și serviciilor noastre vă rugăm:
- să citiți cu atenție și să respectați recomandările prezentate în "Instrucțiunile de utilizare".
- să păstrați cu grijă acest certificat pentru a-l putea prezenta (împreună cu documentul fiscal de achiziție), personalului Service, la orice sesizare efectuată în perioada de garanție.
Vă mulțumim că ați optat pentru cumpărarea unui produs Beko!

## Garanția legală de conformitate

**Durata medie de utilizare a produsului este de 5 ani!**
**Perioada de garanție a produsului este de 3 ani de la livrarea produsului*.**
**Perioada de 3 ani garanție se compune din garanția legală de conformitate de 2 (doi) ani la care se adaugă garanția comercială de durabilitate de 1 (un) an. Acordarea garanției comerciale de durabilitate se acordă în aceleași condiții în care se acordă garanția legală de conformitate.**
*prin „produs" se înțelege „bun" conform OUG nr. 140/2021[1]

Perioada de garanție legală de conformitate pentru conținutul digital sau serviciul digital în cazul bunurilor cu elemente digitale pentru care contractul de vânzare-cumpărare prevede furnizarea continuă de conținut digital sau a serviciului digital pe durată determinată este de:
a) 2 ani de la livrare, respectiv de la livrarea bunului – pentru produse cu durata medie de utilizare de 5 ani (art. 9 (3) din OUG nr. 140/2021);
b) 5 ani de la livrare, respectiv de la livrarea bunului – pentru produse cu durata medie de utilizare mai mare de 5 ani (art. 9 (3) din OUG nr. 140/2021);
c) Pe tot parcursul perioadei de furnizare a conținutului / serviciului digital – pentru furnizare continuă a conținutului / serviciului digital pe o perioadă mai mare de 5 ani (art. 9 (4) din OUG nr. 140/2021).

[1]Ordonanță de urgență 140/2021 privind anumite aspecte referitoare la contractele de vânzare de bunuri

Service-ul acestui produs este asigurat de Beko Romania SA, cu sediul în Găești, Str. 13 Decembrie nr. 210, jud. Dâmbovița, • *9010 • www.beko.ro • e-mail: service.ro@beko.com • Program Call Center: L-V: 08:30-20:00; S: 08:30-17:00

## Remedii incluse în garanția legală de conformitate conform OUG nr. 140/2021

(vă rugăm să aveți în vedere prevederile de mai jos)

## Beko Romania S.A. garantează toate drepturile legale prevăzute de OUG nr. 140/2021 în beneficiul consumatorilor cu privire la garanția legală de conformitate. Dispozițiile prezentului certificat de garanție legală de conformitate se completează, în mod corespunzător, cu dispozițiile OUG nr. 140/2021.

În caz de neconformitate, consumatorul are dreptul de a beneficia de aducerea în conformitate a bunurilor, de a beneficia de o reducere proporțională a prețului sau de a obține încetarea contractului, în condițiile legii - art. 11 (1).
Consumatorii beneficiază de înlocuirea bunurilor în cazul în care neconformitatea acestora este constatată la scurt timp după livrare, fără a depăși 30 de zile calendaristice. Art.11(7)
Pentru ca bunurile să fie aduse în conformitate, consumatorul poate opta între reparație și înlocuire, cu excepția cazului în care măsura corectivă aleasă ar fi imposibilă sau, în comparație cu cealaltă măsură corectivă disponibilă, ar impune vânzătorului costuri care ar fi disproporționate, luând în considerare toate circumstanțele (ex. valoarea bunurilor în cazul în care nu ar fi existat neconformitatea, gravitatea neconformității sau dacă măsura corectivă alternativă ar putea fi executată fără vreun inconvenient semnificativ pentru consumator) - art. 11 (2).

**Instalarea incorectă a bunurilor (art. 7).**
Orice neconformitate cauzată de instalarea incorectă a bunurilor este considerată ca reprezentând o neconformitate a bunurilor, în oricare din următoarele situații:

a) instalarea face parte din contractul de vânzare și a fost realizată de vânzător sau sub răspunderea vânzătorului;
b) instalarea, destinată să fie realizată de consumator, a fost realizată de acesta și instalarea incorectă s-a datorat unor deficiențe în instrucțiunile de instalare furnizate de vânzător sau, în cazul bunurilor cu elemente digitale, de către vânzătorul sau furnizorul conținutului digital sau al serviciului digital.

**Proba neconformității.**
Orice neconformitate care este constatată în termen de un an de la data la care bunurile (inclusiv cele cu elemente digitale) au fost livrate este prezumată a fi existat deja în momentul livrării bunurilor până la proba contrarie sau cu excepția cazului în care această prezumție este incompatibilă cu natura bunurilor sau cu natura neconformității - art. 10 (1).

În cazul bunurilor cu elemente digitale pentru care contractul de vânzare prevede furnizarea continuă de conținut digital sau de servicii digitale pentru o anumită perioadă, sarcina probei cu privire la conformitatea conținutului digital sau a serviciului digital pe parcursul perioadelor de garanție legală îi revine vânzătorului în cazul unei neconformități care este constatată pe parcursul acestei perioade - art. 10 (3).

**Remediere prin reparație.**
În cazul în care neconformitatea este remediată prin reparație, termenele de garanție legală se prelungesc cu timpul de nefuncționare a bunului, din momentul la care a fost adusă la cunoștința vânzătorului lipsa de conformitate până la predarea efectivă a bunului în stare de utilizare normală către consumator - art. 12 (6).

**Remediere prin înlocuire.**
În cazul în care neconformitatea este remediată prin înlocuire, pentru bunurile care înlocuiesc bunurile neconforme, termenele legale de garanție pentru produsul înlocuit încep să curgă de la data înlocuirii cu noul produs - art. 12 (7).

**Reducerea prețului și Încetarea contractului.**
Consumatorul are dreptul fie să obțină o reducere proporțională a prețului în conformitate cu legea, fie să obțină încetarea contractului de vânzare în condițiile legii, în oricare dintre următoarele cazuri - art. 11(4):

a) vânzătorul nu a finalizat reparația sau înlocuirea sau, după caz, nu a finalizat reparația sau înlocuirea potrivit prevederilor legii sau vânzătorul a refuzat să aducă în conformitate bunurile potrivit prevederilor legii;
b) se constată o neconformitate, în pofida eforturilor vânzătorului de a o remedia;
c) neconformitatea este de o asemenea gravitate încât justifică o reducere de preț sau dreptul la încetarea imediată a contractului de vânzare;
d) vânzătorul a declarat că nu va aduce bunurile în conformitate într-un termen rezonabil sau fără inconveniente semnificative pentru consumator ori acest lucru reiese clar din circumstanțele cazului.

Consumatorul are dreptul de a suspenda plata unei părți restante din prețul bunurilor sau a unei părți a acesteia până în momentul în care vânzătorul își va fi îndeplinit obligațiile care îi revin în temeiul legii - art. 11(6). Reducerea de preț este proporțională cu diminuarea valorii bunurilor primite de consumator în comparație cu valoarea pe care bunurile ar avea-o dacă ar fi în conformitate - art.13.

**Încetarea contractului:**
a) nu poate fi solicitată dacă vânzătorul dovedește că neconformitatea este minoră;
b) poate fi solicitată pentru totalitatea bunurilor achiziționate și livrate, deși motivul de încetare vizează doar anumite bunuri, în cazul în care consumatorului nu i se poate pretinde în mod rezonabil să accepte să păstreze numai bunurile conforme;
c) determină obligația consumatorului de a returna vânzătorului bunurile, pe cheltuiala vânzătorului;
d) determină obligația vânzătorului de a rambursa consumatorului prețul plătit pentru bunuri la primirea bunurilor sau a unei dovezi prezentate de consumator că bunurile au fost returnate; vânzătorul va folosi aceleași modalități de plată ca și cele folosite de consumator pentru tranzacția inițială, cu excepția cazului în care consumatorul a fost de acord cu o altă modalitate de plată și cu condiția de a nu cădea în sarcina consumatorului plata de comisioane în urma rambursării.

Garanția legală pentru viciu ascuns este aplicabilă în condițiile legii, conform OG nr. 21/1992 (revizia 2) privind protecția consumatorului, OUG nr. 140/2021 și Codului Civil. Viciul ascuns reprezintă deficiența calitativă a unui produs livrat sau a unui serviciu prestat care nu a fost cunoscută și nici nu putea fi cunoscută de către consumator prin mijloacele obișnuite de verificare.

## UNITĂȚILE SERVICE ALE BEKO ROMÂNIA S.A. EXECUTĂ REPARAȚII ÎN TERMENUL DE GARANȚIE ȘI ÎN AFARA ACESTUIA

| Nr. crt. | Data Reclamației | Data primirii în reparație | Reparat | | | Reparația curentă și/sau componenta înlocuită | Prelungirea termenului de garanție | Efectuarea verificării | |
|---|---|---|---|---|---|---|---|---|---|
| | | | Programat | Data ridicării aparatului | Cauza întârzierii | | | SERVICE | CLIENT |
| | | | | | | | | | |
| | | | | | | | | | |
| | | | | | | | | | |
| | | | | | | | | | |

### CONDIȚII SUPLIMENTARE DE GARANȚIE LEGALĂ DE CONFORMITATE:

Pentru orice defecțiune aparută în perioada de garanție legală, apelați la vânzător (respectiv, prin magazinul de unde a fost achiziționat produsul sau direct prin Call Center.
Prelungirea termenului de garanție se va înscrie în certificatul de garanție de către unitatea SERVICE care a efectuat reparația. Garanția acoperă repararea și/sau înlocuirea pieselor constatate ca neconforme în sensul OUG nr. 140/2021 (necauzate de consumator) de către tehnicienii Service.
Termenul de realizare a operațiilor de reparare, înlocuire sau întreținere este de 15 zile calendaristice de la data la care cumpărătorul a sesizat lipsa de conformitate către vânzător (respectiv, prin magazinul de unde a achiziționat produsul sau direct prin Call Center).
Reparațiile /înlocuirile se efectuează cu respectarea următoarelor condiții - art. 12(1)-(5) din OUG nr. 140/2021:
a) fără costuri și fără vreun inconvenient semnificativ pentru consumator, ținând seama de natura bunurilor și de scopul pentru care consumatorul a solicitat bunurile în cauză;
b) consumatorul pune bunurile la dispoziția vânzătorului, iar vânzătorul preia bunurile înlocuite pe propria cheltuială;
c) obligația de a repara sau înlocui bunurile include, după caz, demontarea bunurilor neconforme și instalarea bunurilor de înlocuire sau a bunurilor reparate sau suportarea costurilor aferente demontării și instalării;
d) consumatorul nu este obligat să plătească pentru utilizarea normală a bunurilor înlocuite în perioada care a precedat înlocuirea acestora.

**Reclamațiile referitoare la aspectele prevăzute mai jos, se rezolvă numai contra cost :**
- piesele și accesoriile care prezintă lovituri, zgârieturi, spărturi sau deformări din vina exclusivă a consumatorului.

### PRODUSUL NU BENEFICIAZĂ DE GARANȚIE LEGALĂ DE CONFORMITATE ÎN URMĂTOARELE CAZURI:

1. Nu au fost respectate instrucțiunile de transport, manipulare, instalare, utilizare și întreținere prescrise.
2. Subansamblurile și accesoriile casabile care se deteriorează în timpul transportului vor fi înlocuite de vânzător (în cazul în care transportul e asigurat de vânzător sau sub responsabilitatea acestuia).
3. Garanția nu se acordă subansamblelor și accesoriilor casabile ale produselor care suferă deteriorări din vina exclusivă a consumatorului.
4. Tensiunea de alimentare are valori care nu se încadrează în limitele prevăzute de standarde (SR EN 50160).
5. Instalația electrică a utilizatorului prezintă improvizații sau neconformități.
6. Produsul a fost folosit în alte scopuri decât cel pentru care a fost proiectat.
7. Produsul a suportat intervenții (reparații, modificări) din partea unor persoane neautorizate de producător.

**Drepturile consumatorului sunt cele prevăzute în OUG nr. 140/2021 și OG 21/1992 (republicată).**

În cadrul acestui proces, Beko România S.A. vă prelucrează date cu caracter personal, cu respectarea legilor aplicabile privind confidențialitatea și protecția datelor. Pentru informații complete despre modul în care vă prelucrăm datele, precum și despre drepturile dumneavoastră, vă rugăm să consultați secțiunea "Protecția datelor personale", accesând site-ul nostru la adresa https://www.beko.ro/.

beko

# Аэрогриль

Руководство пользователя

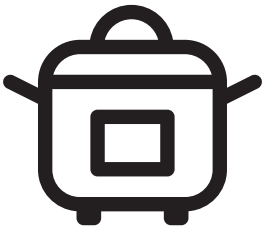

FRL 2244 B

RU

01M-8913653200-3924-15

## Пожалуйста, сначала внимательно прочитайте данное руководство!

Уважаемый покупатель,
Благодарим Вас за то, что выбрали продукт BEKO. Мы хотели бы, чтобы вы достигли оптимальной эффективности от этого высококачественного продукта, который был изготовлен с использованием новейших технологий. Перед использованием убедитесь, что вы полностью прочитали и поняли это руководство и дополнительную документацию, и сохраните их для справки. Приложите это руководство к устройству, если передадите его кому-то другому. Соблюдайте все приведенные здесь предупреждения и информацию и следуйте инструкциям.

## Символы и их значение

Эти символы используются в этом руководстве:

| | |
|---|---|
|  | Важная информация и рекомендации по использованию прибора. |
|  | **Предупреждения**: Предупреждения о травмах или повреждении имушества. |
|  | Подходит для контакта с пишевыми продуктами. |
|  | Не помешайте прибор, шнур питания или вилку в воду или не помешайте их в любую другую жидкость. |
|  | **Предупреждения:** Рейтинг зашиты от поражения электрическим током |



**ПЕРЕРАБОТАННАЯ И ПРИГОДНАЯ ДЛЯ ВТОРИЧНОЙ ПЕРЕРАБОТКИ БУМАГА**

# 1 Важные инструкции по технике безопасности и охране окружающей среды

В этом разделе содержатся инструкции по технике безопасности для предотвращения опасностей, которые могут привести к травмам или повреждению имущества.

При несоблюдении данных инструкций гарантия аннулируется.

## 1.1 Общая безопасность

- Этот прибор соответствует международным стандартам безопасности.
- Этот прибор предназначен для домашнего использования и приготовления пиши и не подходит для профессионального использования.
- Этот прибор не может использоваться детьми в возрасте от 0 до 8 лет. Устройство может использоваться только детьми в возрасте 8 лет и старше при условии, что они находятся под постоянным наблюдением. Данное устройство может использоваться людьми с ограниченными физическими, слуховыми или умственными способностями или с недостаточным опытом и знаниями, если они находятся под наблюдением или получают информацию о безопасном использовании и встречаюшихся опасностях.
- Чистка и техническое обслуживание не должны выполняться детьми, если они не находятся под присмотром взрослых.
- Храните изделие и кабель изделия в недоступном для детей возрасте до 8 лет месте.
- Расположите ручки кухонных приборов (если таковые имеются) так, чтобы горячие жидкости не проливались, и надежно разместите их.
- Убедитесь, что напряжение, указанное на приборе, совпадает с напряжением сети в вашем доме.
- Используйте прибор с заземленной штепсельной

## 1 Важные инструкции по технике безопасности и охране окружающей среды

вилкой.

- Не используйте прибор с удлинителем.
- Не размешайте прибор на источниках тепла или рядом с ними, таких как печи и плиты.
- Во избежание повреждения шнура питания не допускайте его зашемления, перегиба или трения об острые края.
- Не вынимайте вилку из розетки, потянув за шнур.
- Не окунайте прибор или его провод в воду для очистки.
- Не оставляйте прибор без присмотра, пока оно подключено к сети.
- Не разбирайте прибор.
- Используйте только оригинальные детали или детали, рекомендованные производителем.
- Перед чисткой отсоедините прибор от электросети и полностью высушите все детали после чистки.
- Чистите прибор в соответствии с инструкциями, приведенными в разделе «Очистка и техническое обслуживание».
- Не кладите в прибор большие куски пиши, так как это может привести к пожару.
- Не прикасайтесь к вилке прибора влажными или мокрыми руками.
- Не используйте прибор во влажной среде.
- Не перемешайте прибор, когда он используется и масло внутри нагрето.
- Не используйте прибор во взрывоопасных или легковоспламеняющихся средах или рядом с ними (а также рядом со взрывоопасными или легковоспламеняющимися веществами).
- Во избежание риска ожогов не прикасайтесь к горячим поверхностям.
- Дайте прибору остыть в безопасном месте, недоступном для детей.
- Не блокируйте отверстия для впуска и выпуска

воздуха во время работы прибора.

- Не наклоняйтесь во время использования прибора. Горячий воздух поднимается из прибора во время использования!
- Во время использования устройство нагревается. Во избежание риска ожогов не прикасайтесь к горячим поверхностям.
- Убедитесь, что во время работы прибора помещение проветривается надлежашим образом.
- В случае пожара отключите прибор от электросети.
- Не заливайте прибор водой, так как это может привести к поражению электрическим током.
- Не используйте прибор с внешним таймером или отдельной системой дистанционного управления.
- Используйте с прибором только металлическую кухонную посуду с изолированными ручками.
- Не кладите ничего на прибор во время работы или в горячем состоянии.
- Для отключения поверните шкалу таймера и шкалу температуры в положение OFF (ВЫКЛ.). Отключите устройство от сети.
- Храните упаковочные материалы в недоступном для детей месте.

# 1 Важные инструкции по технике безопасности и охране окружающей среды

## 1.2 Соответствие нормам директивы WEEE (Директива ЕС об отходах электрического и электронного оборудования) и утилизация отходов



Это изделие не содержит опасных и запрешенных материалов, указанных в «Положении о контроле за отходами в виде отработанного электрического и электронного оборудования», опубликованном Министерством окружаюшей среды и урбанизации Турецкой Республики.

Соответствует требованиям положений Директивы ЕС об отходах электрического и электронного оборудования (WEEE). Этот прибор был изготовлен из перерабатываемых и многоразовых деталей и материалов высокого качества. Поэтому не утилизируйте этот продукт вместе с другими бытовыми отходами по окончании его жизненного цикла. Необходимо сдавать их в пункт сбора для переработки отходов электрического и электронного оборудования. Вы можете узнать об этих пунктах сбора в местной администрации. Вы можете помочь зашитить окружаюшую среду и природные ресурсы, сдавая использованные изделия на переработку.

## 1.3 Информация об упаковке



Упаковка устройства изготовлена из перерабатываемых материалов в соответствии с национальным законодательством. Не выбрасывайте отходы упаковки вместе с бытовыми или другими отходами, утилизируйте их в зонах сбора упаковки, указанных местными властями.

## 1.4 Важные моменты для экономии энергии

При использовании прибора соблюдайте сроки, рекомендованные в руководстве. Выключайте прибор из розетки после использования.

# 2 Аэрогриль

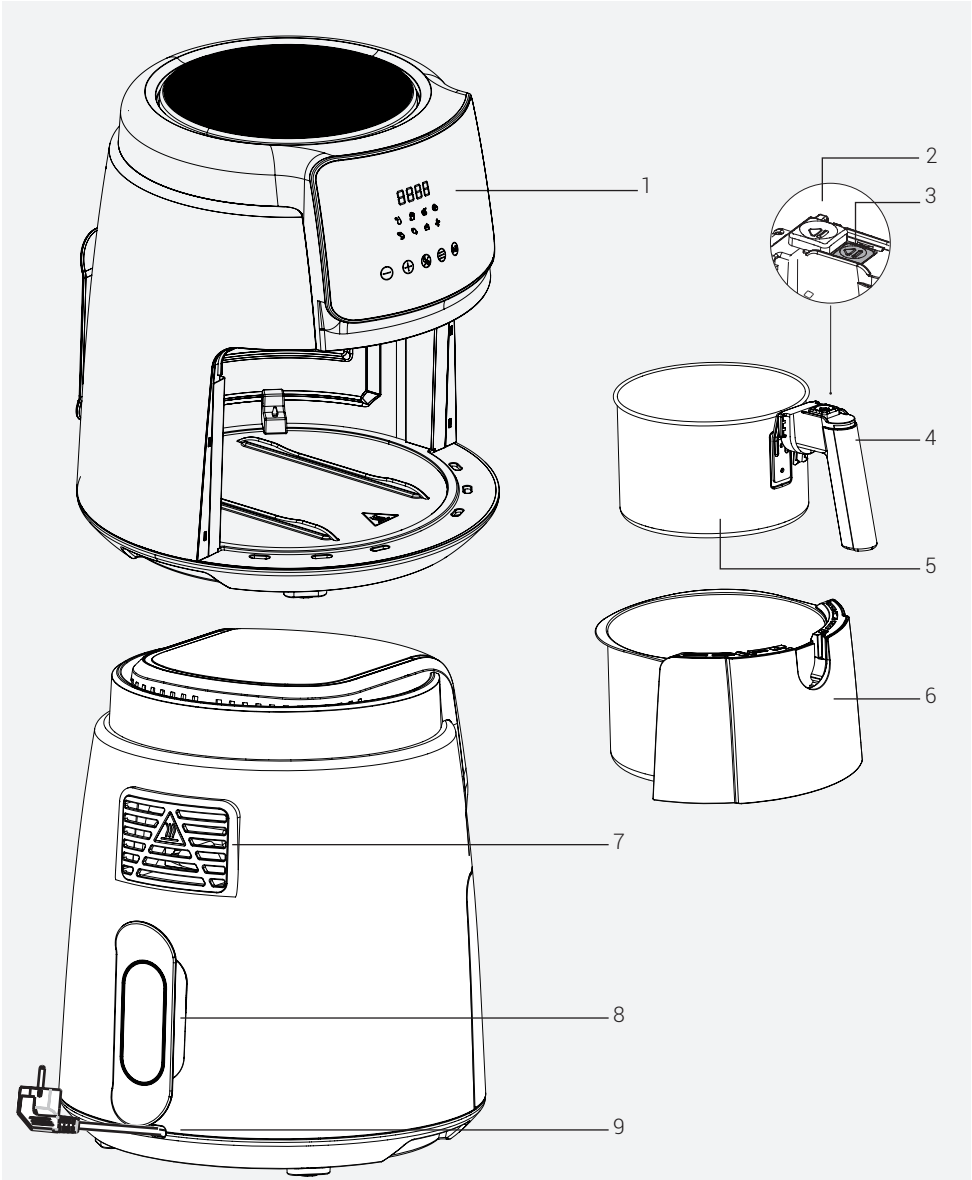


Символы на приборе и значения, указанные в документах, предоставленных вместе с изделием, были получены в лабораторных условиях в соответствии с соответствующими стандартами. Значения могут варьироваться в зависимости от использования прибора и условий окружающей среды. Значения мошности испытаны при напряжении 230 В.

1. Цифровая панель управления
2. Зашитное покрытие
3. Кнопка разблокировки корзины
4. Ручка
5. Варочная корзина
6. Яшик корзины
7. Отверстия для выпуска воздуха
8. Слот для обмотки шнура
9. Шнур питания

## Технические данные

| | |
|---|---|
| **Источник питания** | 220-240 В~ 50-60 Гц |
| **Потребляемая мощность** | 1500 Вт |

# 3 Эксплуатация

## 3. Целевое назначение

- Этот прибор предназначен для домашнего использования и не подходит для профессионального использования.
- При первом использовании прибор может выделять дым. Это нормальное явление.

## 3.1 Подготовка прибора к использованию

- Установите устройство вертикально на устойчивую, ровную, чистую, сухую и нескользяшую поверхность.

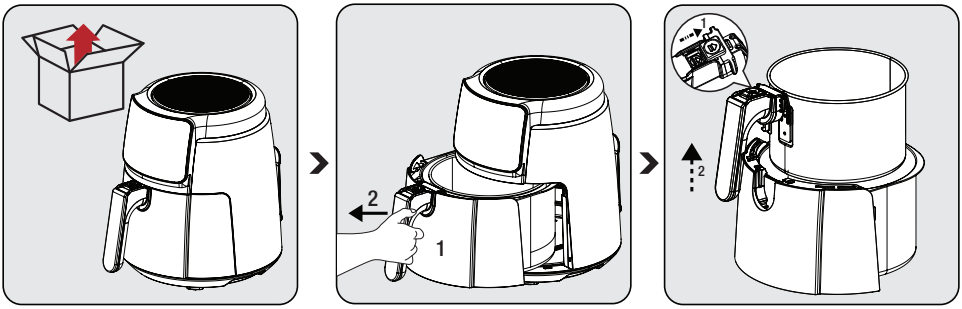


Перед первым использованием прибора удалите упаковочные материалы и поместите прибор в ровное и чистое место.

Крепко возьмитесь за ручку (4), чтобы освободить съемную варочную корзину (5); затем извлеките выдвижной яшик из корпуса.

Чтобы освободить корзину из яшика, поместите яшик на ровную поверхность. Сдвиньте зашитную крышку (2), нажмите кнопку освобождения корзины (3), поднимите корзину из яшика и снимите ее.

# 3 Эксплуатация



Очистите съемную корзину для приготовления пиши (6) и яшик для корзины (5) теплой мыльной водой, а затем тшательно высушите внешнюю поверхность прибора и только что вымытые детали.

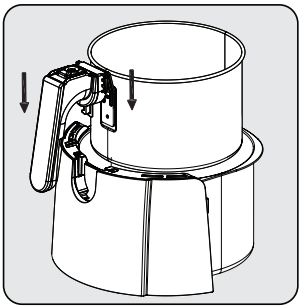

С обеих сторон ручки имеются 2 выемки. Установите корзину в корпус, выровняв выступы в пазах на верхней части яшика корзины.

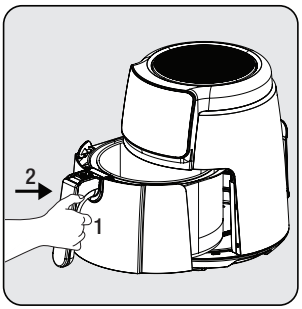


Прикрепите яшик к прибору после очистки всех деталей. Устройство готово к использованию.

- Установите прибор на самую высокую температуру для первого использования и дайте поработать в течение 10 минут без пиши внутри.
- Не используйте яшик корзины (6) без съемной варочной корзины (5).

## 3.2 Панель управления и светодиодный дисплей:

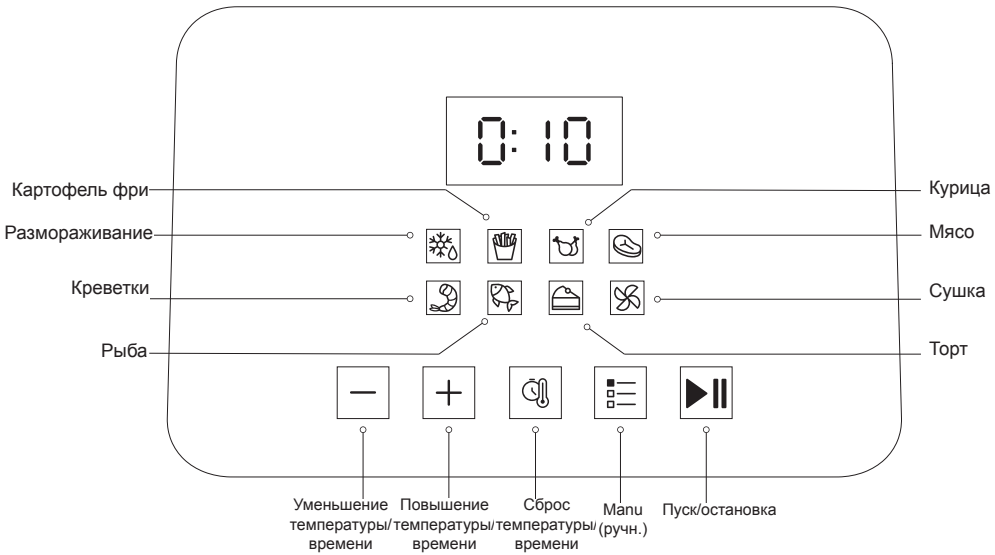

# 3 Эксплуатация

- Когда на дисплее отображается«L (Low)» (Низкий), это означает, что прибор работает при низких температурах и еше не нагрет.
- Когда процесс предварительного нагрева будет завершен, на дисплее появится предупреждение ADD (Добавить), поместите ингредиенты в варочную корзину и поместите их обратно в прибор.
- Когда на дисплее появляется сообшение «H (High)» (Высокий), это означает, что процесс приготовления завершен и необходимо извлечь корзину для приготовления из прибора.
- Дисплей выключается, когда корзина для приготовления пиши вынимается из прибора. Прибор возобновляет работу, когда варочная корзина помешается обратно.
- Нажмите символ «Меню», пока не найдете нужную программу. Когда нужная программа будет найдена, индикатор программы будет мигать, нажмите символ «Пуск» чтобы запустить программу.

## 3.3 Предупреждения перед первым использованием

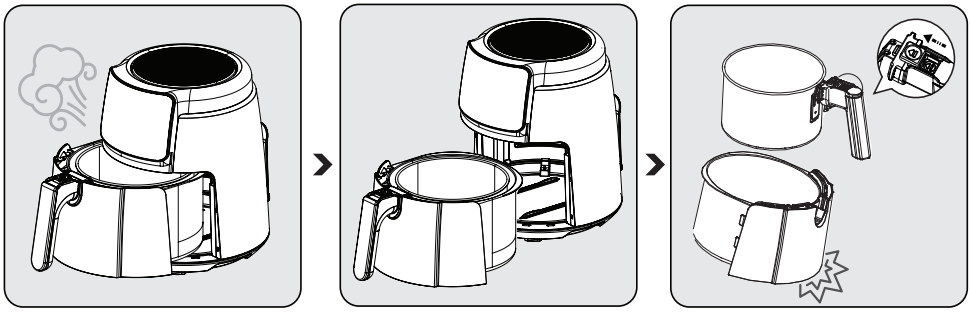

Во время работы прибора и когда съемная корзина (5) для приготовления пиши оттягивается назад, горячие пары будут выбрасываться из ее выпускного воздуховода (7) и верхней части корзины. Следовательно, будьте осторожны, чтобы избежать ожогов, возникаюших в результате выхода сильного пара.

При использовании варочной корзины (5) и яшика для корзин (6) при более высоких температурах будьте осторожны, чтобы не вступать с ними в прямой контакт.

Нажимайте кнопку освобождения корзины (3), только когда корзина помешена на горизонтальный стол. Нажатие кнопки освобождения корзины (3) при неправильном размешении приводит к падению яшика корзины (6).

# 3 Эксплуатация

## 3.4 Эксплуатация

### 3.4.1 Настройка температуры и времени

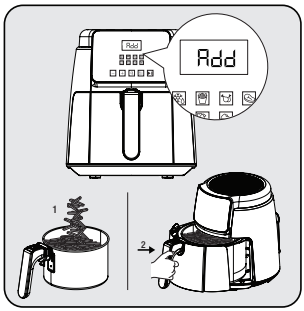


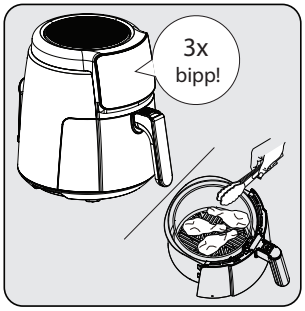


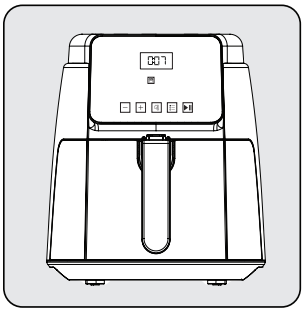

Нажмите символ , чтобы установить температуру и время. Затем нажмите символ −|+, чтобы установить необходимую температуру и время. Нажмите символ ▶II, чтобы начать.
Когда температура будет достигнута, на дисплее появится предупреждение "ADD" (Добавить), извлеките варочную корзину (5) и поместите ингредиенты в корзину, а затем установите ее обратно в прибор.

По истечении половины установленного времени программы прибор подает звуковой сигнал три раза, яшик корзины (6) может быть извлечен в этот момент, и вы можете перевернуть еду с помошью инструмента (шипцы и т. д.)

Прибор имеет 12-минутную память выключения, и следуюший этап процесса нагрева выполняется, когда яшик корзины (6) отодвигается назад в приборе. После этого на дисплее отобразится оставшееся время.

- Силикон в варочной корзине устойчив к высоким температурам и производится из материала, который не причиняет никакого вреда при использовании вместе с пишей. Он сушественно предотвращает царапины на покрытии корзины. Следовательно, убедитесь, что во время приготовления пиши он не удален.
- Помните о горячем паре, который может выходить при извлечении яшика корзины (6), и не прикасайтесь голыми руками, потому что он очень горячий.
- Для извлечения приготовленных продуктов используйте вспомогательный инструмент (шипцы и т. д.), который не повредит внутреннюю поверхность прибора.

## 3.4.2 Выбор и запуск программы

Когда в меню выбрана программа приготовления, автоматически выполняется настройка «Температура/время». Температуру и время приготовления можно дополнительно сбросить, нажав символ «Сброс температуры/времени».

**ВНИМАНИЕ!** Если вы хотите перейти к другой программе в приборе, продолжайте нажимать символ «Пуск/Стоп ⏯» в течение 3 секунд. После этого нажмите «Меню ☰», чтобы выбрать нужную программу.

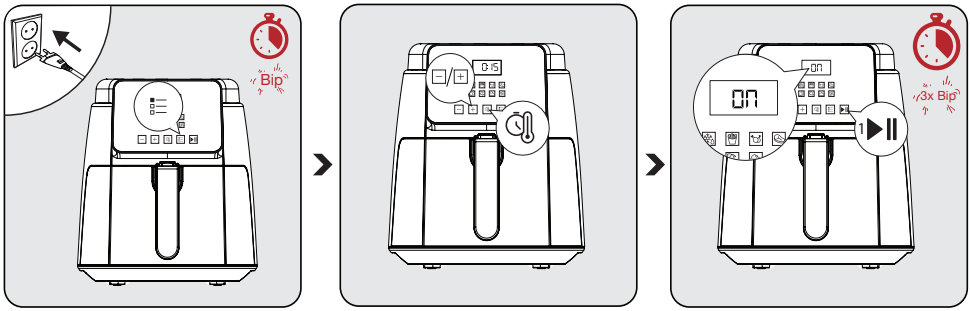


Нажмите символ «Пуск/Стоп ⏯», многократно нажимайте символ «Меню ☰», пока не найдете нужную программу для выбора программы. Когда нужная программа будет найдена, индикатор программы будет мигать, нажмите символ «Пуск ⏯» чтобы запустить программу.

Нажмите символ «Пуск/Стоп ⏯», чтобы начать предварительный нагрев прибора. На дисплее отображается сообщение «ON» (ВКЛ.).

Прибор подает звуковой сигнал, когда предварительный нагрев завершен и на дисплее отображается “ADD” (Добавить).

## 3,5. Приготовление пищи

- Смешайте пишу с маслом, прежде чем поместить ее в съемную варочную корзину (5).

**ВНИМАНИЕ!** Не берите руками непосредственно яшик корзины (6) и съемную варочную корзину (5) в горячем состоянии, а беритесь за ручку.

# 3 Эксплуатация

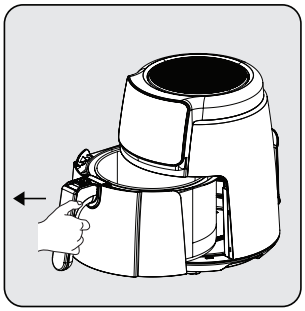

Крепко возьмитесь за ручку съемной варочной корзины (5), чтобы открыть выдвижной ящик корзины (6); затем извлеките выдвижной ящик из прибора и установите его на ровную и чистую поверхность.

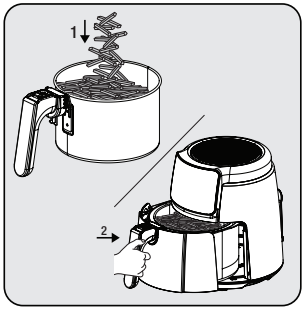


Поместите продукты в съемную варочную корзину (7). Затем прикрепите корзину к прибору и убедитесь, что она установлена должным образом.

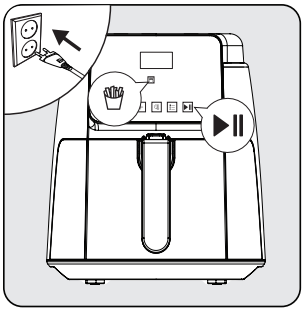

Подключите прибор и выберите нужную программу приготовления. Затем начните процесс приготовления.

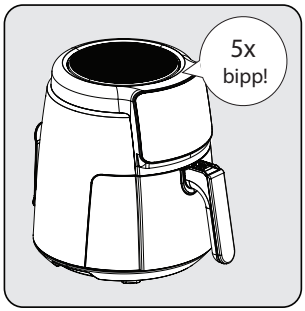


Когда истечет установленное время и устройство автоматически выключится, будет слышен предупреждающий звук. Когда программа приготовления будет завершена, на дисплее отобразится сообщение «H (High)» (Высокий). Это указывает на то, что программа приготовления завершена.

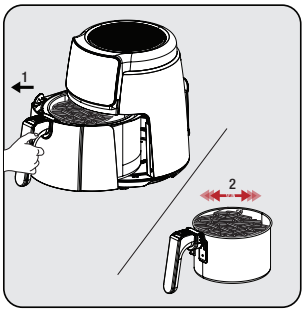


Извлеките съемную варочную корзину (5) и проверьте пишу, поджарена она или заморожена. Если требуется, вы можете немного продлить время приготовления.

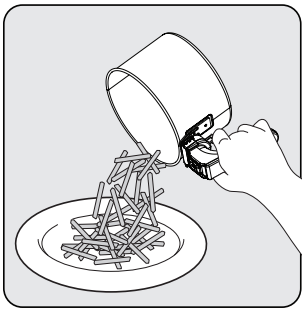

После завершения процесса вылейте ингредиенты в корзине в миску или тарелку. Поскольку в нижней части съемной варочной корзины (5) может накапливаться горячее или капающее масло, не забудьте извлечь корзину с ингредиентами из яшика корзины перед подачей пиши.

# 3 Эксплуатация

Чтобы обеспечить равномерность процесса приготовления/жарки, извлеките и встряхните яшик корзины и при необходимости тшательно проверьте его. При необходимости отрегулируйте температуру.

**ВНИМАНИЕ!** Во время встряхивания убедитесь, что корзина находится в заблокированном положении. Не нажимайте кнопку освобождения корзины (3) при перемешивании ингредиентов в съемной варочной корзине (5).

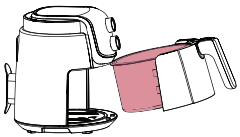

**ВНИМАНИЕ!** Избегайте контакта варочной корзины с наружной поверхностью прибора, так как поверхность варочной корзины (5) будет горячей во время и после приготовления.

- Оставьте продукты на 5-10 секунд, прежде чем вынимать их из съемной варочной корзины (5).
- Используйте шипцы для извлечения крупных или мягких продуктов из корзины, чтобы не повредить внутреннюю поверхность прибора.
- Когда партия готовых продуктов готова, изделие немедленно готово к другой партии.
- При необходимости выполните подготовку после извлечения съемной варочной корзины (5) из прибора. Поместите съемную варочную корзину (5) на коврик после извлечения ее из прибора.

Обратите внимание, что прибор может быть очень горячим во время снятия.

# 4 Время приготовления

В таблице ниже приведен обзор времени приготовления различных продуктов. Время приготовления зависит от толщины и текстуры продуктов. Рассматривайте рекомендуемое время и количество продуктов как приблизительные значения.

Выполняйте процесс предварительного нагрева до тех пор, пока прибор не достигнет рекомендуемой температуры, указанной в таблице, перед процессом приготовления, чтобы достичь успешных результатов.

| ПРОГРАММА | УСЛОВНОЕ ОБОЗНАЧЕНИЕ (ЗНАК) | ТЕМПЕРАТУРА | ВРЕМЯ (МИН) |
|---|---|---|---|
| РАЗМОРАЖИВАНИЕ |  | 80°C | 6 |
| КАРТОФЕЛЬ ФРИ |  | 180°C | 15 |
| КУРИЦА |  | 180°C | 15 |
| МЯСО |  | 200°C | 9 |
| КРЕВЕТКИ |  | 180°C | 10 |
| РЫБА |  | 180°C | 13 |
| ТОРТ |  | 170°C | 9 |
| СУШКА |  | 70°C | 4 |

# 5 Очистка и техническое обслуживание

## 5.1 Очистка

Никогда не используйте бензин, растворители, абразивные чистящие средства, металлические предметы или жесткие шетки для чистки прибора.

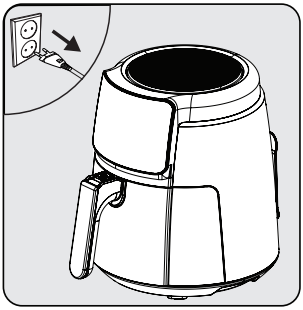

Выключите прибор и отключите его от сети.

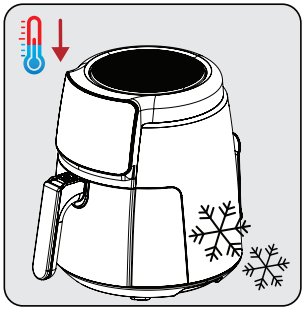

Подождите, пока прибор полностью остынет.

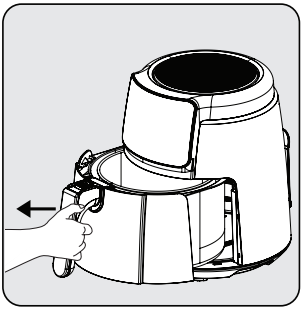

Извлеките съемную варочную корзину (5) из выдвижного яшика.

Извлеките съемную варочную корзину (5) и яшик для корзины (6), чтобы быстрее охладить прибор.

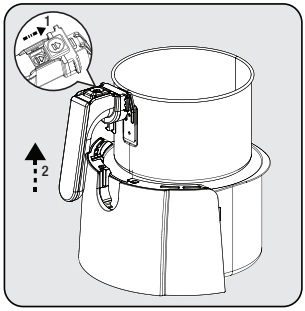


Нажмите кнопку освобождения корзины (3), поднимите и потяните ручку (4) вверх и, таким образом, извлеките съемную варочную корзину (5).



Очистите съемную варочную корзину (5) и яшик корзины (6) теплой мыльной водой, а затем тщательно высушите.

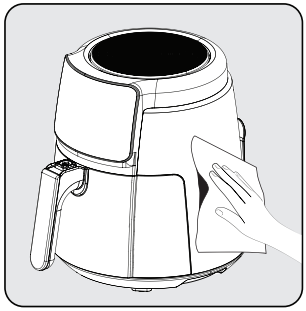

Используйте влажную ткань для очистки внешней поверхности прибора. Полностью высушите внешнюю часть прибора.

Держите основание и выдвижной яшик съемной (6) варочной корзины (5) всегда чистыми, чтобы избежать накопления посторонних веществ.

# 5 Очистка и техническое обслуживание

## 5.2 Хранение

- Если вы не собираетесь использовать это устройство в течение длительного времени, храните его с выполнением мер предосторожности.
- Перед хранением отключите прибор от сети и дайте ему остыть.
- Хранить устройство в сухом и прохладном месте.
- Храните прибор и шнур питания в недоступном для детей месте.

## 5.3 Транспортировка и доставка

- Во время транспортировки переносите прибор в оригинальной упаковке. Упаковка устройства зашитит его от физических повреждений.
- Не кладите тяжелые предметы на прибор или его упаковку. Возможно повреждение прибора.
- Если прибор уронить, он может перестать работать, или может произойти необратимое повреждение.

# 6 Устранение неисправностей

| | Неисправность | Основная причина | Решение |
|---|---|---|---|
| 1 | Прибор не работает | Питание отключено | Проверьте источник питания и убедитесь, что питание снова включено. |
| | | Отсутствие питания в розетке или плохой контакт | |
| | | Несоответствие напряжения питания номинальному напряжению прибора | |
| 2 | Еда недостаточно/ избыточно приготовлена | Неправильное время приготовления | Учитывайте рецепты и свой личный опыт, чтобы определить правильное приготовление и время |
| 3 | Дым при первом использовании | Антикоррозионное масло, оставшееся на нагревательном элементе прибора | Установите максимальную температуру и выполните предварительный нагрев в течение 10-15 минут, чтобы удалить масло, предотвращающее ржавчину, на нагревательном элементе прибора |
| 4 | Неидентифицируемый запах | Посторонние предметы на варочной корзине, яшике корзины и нагревателе | Удалить посторонние предметы |
| 5 | E1 | Короткое замыкание термрезистора с отрицательным ТКС, код ошибки цифрового дисплея E1 | Отправьте его в авторизованный сервисный центр для ремонта |
| 6 | E2 | Короткое замыкание термрезистора с отрицательным ТКС, код ошибки цифрового дисплея E2 | |
| 7 | Д | Внутренняя камера при низкой температуре | Отсутствие влияния на нормальную работу |
| 8 | N | Внутренняя камера при высокой температуре | |
| Если проблема не может быть решена после вышеупомянутой проверки, обратитесь в нашу авторизованный сервисный центр для ремонта. | | | |

Производитель: “Arçelik A.S.”

Karaağaç Caddesi No: 2-6 Sütlüce, 34445, Турция

Сделано в Китае

Импортер на территории РФ: ООО «БЕКО»

Юридический адрес: 601021 Россия, Владимирская обл., Киржачский р-н, дер. Федоровское, ул. Сельская, д. 49

Дата изготовления включена в серийный номер, указанный на этикетке, расположенной на продукте, следуюшим образом:

Одиннадцатая и двенадцатая цифры серийного номера означают год выпуска, девятнадцатая и двадцатая цифры означают месяц выпуска.

Например, серийный номер «XXXXXXXXXX24XXXXXX10XX» означает, что продукт был произведен в октябре 2024 года.

Действует только на территории РФ / Valid for Russian Federation only

beko

# ГАРАНТИЯ 2 ГОДА

Адрес: Россия, 125040, г. Москва, вн.тер.г.муниципальный округ Беговой,
Ленинградский пр-кт, д. 15, стр. 10, этаж 4.
Телефон горячей линии 8-800-200-23-56 (Звонок бесплатный на всей территории России)
Режим работы: пн-пт с 07-00 до 21-00, сб-вс с 08-00 до 21-00 (Московское время)

## **Гарантийный талон** серия **RUS** №

**Модель** ..... **Серийный номер** .....

**Дата продажи** .....
**Компания** .....
**Подпись продавца** .....

*ПЕЧАТЬ*

**Дата установки** .....
**Компания** .....
**Подпись мастера** .....

*ПЕЧАТЬ*

**Покупатель** ..... **Телефон** .....
*Фамилия, Имя, Отчество*

**Изделие проверялось в присутствии покупателя;**
**Покупатель с условиями гарантии ознакомлен** .....
*Подпись Покупателя*

***Отрывные купоны гарантийного талона являются средством отчетности о выполнении сервисным центром гарантийных работ. Купон изымается из гарантийного талона после удовлетворения Ваших претензий.***

beko

серия **RUS** №

**Дата продажи** .....

.....
*ПЕЧАТЬ МАГАЗИНА*

3

**ГАРАНТИЯ 2 ГОДА**

beko

серия **RUS** №

**Дата продажи** .....

.....
*ПЕЧАТЬ МАГАЗИНА*

2

**ГАРАНТИЯ 2 ГОДА**

beko

серия **RUS** №

**Дата продажи** .....

.....
*ПЕЧАТЬ МАГАЗИНА*

1

**ГАРАНТИЯ 2 ГОДА**

**УСЛОВИЯ ГАРАНТИЙНОГО ОБСЛУЖИВАНИЯ**

**Уважаемый Покупатель!**

Вы приобрели изделие производства компании, входящей в группу компании Arcelik. Изделие сертифицировано на соответствие международным стандартам, техническим регламентам и иным нормам, установленным действующим законодательством Российской Федерации и Евразийского экономического союза.

1. На территории РФ изготовитель устанавливает на изделия следующие гарантийные сроки:

На крупногабаритную и малогабаритную бытовую технику, на кондиционеры 2 года и срок службы 10 лет со дня передачи изделия (товара) потребителю (первому покупателю).

В случае отсутствия документа, подтверждающего факт продажи, эти сроки начинают исчисляться от даты производства изделия, которая может быть вычислена из серийного номера. Информация о том, как прочитать серийный номер содержится в Инструкции по эксплуатации.

2. Условия гарантии распространяются на изделия, использующиеся только для личных, семейных, домашних нужд, не связанных с осуществлением предпринимательской деятельности.

3. При покупке и установке изделия проследите, чтобы гарантийный документ был правильно заполнен, не имел исправлений и в нем были указаны: дата продажи, печать и подпись продавца, модель и серийный номер изделия, дата установки, название и печать фирмы-установщика.

4. Сохраняйте гарантийный документ, чек на проданное изделие и квитанцию на услуги по его установке (доставке), доработке водяных и электрических внутриквартирных коммуникаций, а также любые другие документы, относящиеся к гарантийному или иному техническому обслуживанию изделия.

5. При обнаружении недостатков в изделии в период гарантийного срока организация, осуществляющая ремонт (авторизованный сервисный центр), приступает к их устранению в кратчайшие сроки без необоснованных задержек. Гарантийный срок на замененные в гарантийный период комплектующие изделия и составные части истекает при окончании гарантийного срока на изделие в целом.

6. В отношении кондиционеров и сплит-систем, варочных поверхностей и иной встраиваемой техники выполнение гарантийных обязательств осуществляется после демонтажа изделий силами потребителя или специализированной организации.

7. В случае необходимости диагностики и ремонта изделия в помещении организации, осуществляющей ремонт (авторизованный сервисный центр), транспортировка изделия

осуществляется в соответствии с Законом РФ «О защите прав потребителей». В случае вызова специалиста для проверки качества изделия, в результате которой выявилось отсутствие недостатка или было выявлено, что недостатки возникли вследствие нарушения правил транспортировки, установки, эксплуатации изделия, действий третьих лиц или обстоятельств непреодолимой силы, диагностика изделия проводится бесплатно, а транспортные расходы оплачиваются потребителем по прейскуранту авторизованного сервисного центра. В случае отсутствия потребителя дома в момент прихода специалиста авторизованного сервисного центра к назначенному времени, при повторном вызове взимается плата за выезд специалиста по прейскуранту авторизованного сервисного центра.

Прежде чем вызвать специалиста авторизованного сервисного центра, внимательно прочитайте инструкцию по эксплуатации изделия.

8. Любые претензии по качеству изделия рассматриваются после предварительной проверки качества изделия представителем авторизованного сервисного центра.

9. Изготовитель не несет какой-либо ответственности за любой возможный ущерб, нанесенный потребителю, иным физическим, юридическим лицам в случае несоблюдения потребителем требований изготовителя, указанных в данных Условиях гарантийного обслуживания и Инструкции по эксплуатации.

**Установка и подключение:**

1. Изготовитель настоятельно рекомендует Вам доверить установку и подключение изделия специалистам авторизированных сервисных центров.
Для уточнения адреса и телефона актуального авторизированного сервисного центра Вам необходимо обратиться по номеру телефона горячей линии 8-800-200-23-56
Вы можете также обращаться в любую другую специализированную организацию, имеющую соответствующий сертификат на оказание подобных услуг.

2. Оплата работ по установке и подключению изделия происходит по прейскуранту авторизованного сервисного центра/ специализированной организации. Условия оплаты работ по установке и подключению регулируются действующим законодательством. Изготовитель не несет какой-либо ответственности за любой ущерб, нанесенный имуществу граждан вследствие установки и подключения, не соответствующих требованиям, указанным в инструкции по эксплуатации, и/или произведенных не уполномоченными на это лицами.

3. В случае нарушения требований изготовителя по установке и подключению, ответственность за причиненный ущерб несет лицо, проводившее эту работу.

**Гарантийными не признаются случаи, в которых недостатки в изделии возникли вследствие**:

1. Не соблюдения требований изготовителя, указанных в настоящих Условиях гарантийного обслуживания;

2. Не соблюдения потребителем правил установки, подключения, эксплуатации, хранения или транспортировки изделия, указанных в Инструкции по эксплуатации;

3. Ремонта не уполномоченными на то лицами, если такой ремонт повлек за собой нарушение в работе изделия;

4. Разборки изделия, изменения конструкции и других вмешательств, не предусмотренных инструкцией по эксплуатации;

5. Неисправностей и повреждений, вызванных экстремальными условиями и/ или действием непреодолимой силы (пожар, стихийные бедствия, и т. д.), а также эксплуатацией изделия в помещении с повышенной влажностью, температурой и т. д;

6. Повреждений техники или нарушений ее нормальной работы, вызванных животными или насекомыми, а также следами их жизнедеятельности;

7. Повреждений изделия или нарушений ее нормальной работы, вызванных сверхнормативными отклонениями параметров сети электро-, газо-, или водоснабжения от номинальных значений, а также нестабильной работой параметров вышеуказанных коммуникаций;

8. Использования изделия для предпринимательской деятельности и/или в непредусмотренных целях;

9. Повреждения или ухудшения функциональных характеристик изделия, вызванных использованием нестандартных и (или) некачественных расходных материалов, принадлежностей, средств бытовой химии, включая кислотосодержащие и абразивные чистящие или моющие средства, образованием на нагревательных элементах избыточного слоя накипи (при повышенной жесткости воды необходима обработка соответствующими составами), а также попаданием внутрь инородных предметов, остатков пищи, и механических примесей.

10. Внешних и внутренних механических повреждений изделия (царапины, трещины, сколы, потертости и прочие механические повреждения), возникших в процессе установки, эксплуатации или транспортировки изделия.

11. Термических и других подобных повреждениях, которые возникли в процессе эксплуатации.

12. Гарантия изготовителя не распространяется на изделия с удаленными или испорченными

табличками, содержащими идентификационный и серийный номер изделия.

13. Гарантия изготовителя не распространяется на косметические дефекты, не влияющие на потребительские свойства изделия, а также на расходные материалы, подверженные естественному износу (фильтры, прокладки, уплотнения, сальники, резиновые шланги, декоративные накладки, электрические лампы, аэраторы, элементы питания и др. в том числе на перемещаемые вручную пластиковые, стеклянные и металлические детали).

14. Изготовитель не несет какой-либо ответственности за любой возможный ущерб, нанесенный потребителю, физическим, юридическим лицам, в случае касания задней стенки прибора стояков отопления, газовых труб, металлических элементов и т. п., несоблюдения потребителем требований изготовителя, указанных в настоящих Условиях гарантийного обслуживания, и в Инструкции по эксплуатации.

15. По истечении гарантийного срока рекомендуется не реже одного раза в 1 год обращаться в авторизованный сервисный центр для проверки качества вашего изделия. Диагностика оплачивается владельцем по прейскуранту авторизованного сервисного центра.

16. Изготовитель не рекомендует использовать изделие за пределами установленного срока службы. Обеспечив правильную утилизацию данного изделия, Вы поможете предотвратить потенциальные негативные последствия для окружающей среды и здоровья человека, которые могли бы иметь место в противном случае.

Arçelik A.Ş.
Karaağaç Cad. No: 2-6, 34445
Sütlüce, İstanbul, Türkiye
www.beko.com

## Si prega di leggere questa guida prima dell'uso!

Gentile Cliente,
Grazie per aver scelto un prodotto BEKO. Vorremmo che da questo prodotto di alta qualità fabbricato con una tecnologia all'avanguardia ottenessi l'efficienza ottimale. Prima dell'uso assicurati di aver letto e compreso a fondo questa guida e la documentazione supplementare e conservale come riferimento. Fornisci questa guida con l'unità se la consegni a qualcun altro. Osserva tutte le avvertenze e le informazioni qui contenute e segui le istruzioni.

## Simboli e loro significati

In tutta questa guida sono utilizzati i seguenti simboli:

| | |
|---|---|
|  | Informazioni importanti e raccomandazioni sull'uso dell'elettrodomestico. |
|  | AVVERTIMENTO: Avvertenze su lesioni personali o danni materiali. |
|  | Prodotto adatto al contatto con gli alimenti. |
|  | Non immergere l'elettrodomestico, il cavo di alimentazione o la spina in acqua o altri liquidi. |
|  | AVVERTIMENTO: Grado di protezione contro le scosse elettriche |



**CARTA RICICLATA E RICICLABILE**

# 1 Importanti istruzioni di sicurezza e ambientali

Questa sezione contiene istruzioni di sicurezza per prevenire pericoli che possono provocare lesioni o danni materiali.

Qualsiasi garanzia è nulla se queste istruzioni non vengono seguite.

## 1.1 Norme di sicurezza generali

- Questo elettrodomestico è conforme alle norme di sicurezza internazionali.
- Questa apparecchiatura è destinata esclusivamente all'uso domestico e alla preparazione di cibi. L'apparecchiatura non è adatta per un uso professionale.
- Questa apparecchiatura non può essere utilizzata da bambini di età compresa tra 0 e 8 anni. L'apparecchiatura può essere utilizzata unicamente da bambini di età pari o superiore a 8 anni, a condizione che siano costantemente sottoposti a sorveglianza. Questa apparecchiatura può essere utilizzata da persone con capacità fisiche, uditive o mentali limitate, oppure prive di esperienza e conoscenza, se sono dotate di supervisione o informazioni sull'uso sicuro e sui rischi incontrati.
- L'apparecchio è destinato all'uso domestico e applicazioni simili, tra cui:

- cucine per il personale in negozi, uffici e altri ambienti di lavoro,

- fattorie e clienti di hotel, motel e altri ambienti residenziali,

- ambienti tipo bed and breakfast

- Le operazioni di pulizia e la manutenzione da parte dell'utente non devono essere eseguite dai bambini a meno che non siano sotto la supervisione di adulti.
- Tenere il prodotto e il cavo del prodotto fuori dalla portata dei bambini di età inferiore agli 8 anni.
- Posizionare le impugnature degli apparecchi di cottura (ove presenti) in modo che i liquidi caldi non fuoriescano. Collocare gli apparecchi di cottura in posizioni sicure.
- Assicurarsi che la tensione indicata sull'apparecchiatura corrisponda alla tensione di rete della propria abitazione.
- Utilizzare l'apparecchiatura

con una presa di terra.
- Non usare l'elettrodomestico con una prolunga.
- Non posizionare l'apparecchiatura sopra o vicino a fonti di calore quali ad esempio forni e stufe.
- Per evitare di danneggiare il cavo di alimentazione, evitare che venga pizzicato, piegato o sfregato contro bordi taglienti.
- Non scollegare l'apparecchiatura tirandola per il cavo.
- Non immergere l'apparecchiatura o il suo cavo di alimentazione in acqua.
- Non lasciare l'apparecchiatura incustodita mentre è collegata alla rete elettrica.
- Non smontare l'elettrodomestico.
- Servirsi unicamente di ricambi originali o consigliati dal produttore.
- Scollegare l'apparecchiatura prima della pulizia e asciugare completamente tutte le sue parti dopo la pulizia.
- Pulire l'apparecchiatura attenendosi alle istruzioni nella sezione Pulizia e manutenzione.
- Non inserire grandi pezzi di cibo nell'apparecchiatura in quanto ciò potrebbe provocare un incendio.
- Non toccare la spina dell'apparecchiatura con le mani umide o bagnate.
- Non utilizzare l'apparecchiatura in ambienti umidi.
- Non spostare l'apparecchiatura mentre è in uso e l'olio al suo interno è caldo.
- Non utilizzare l'elettrodomestico in ambienti e sostanze esplosive o infiammabili o nelle loro vicinanze.
- Al fine di evitare il rischio di ustioni, non toccare le superfici calde.
- Far raffreddare l'apparecchiatura in un luogo sicuro, fuori dalla portata dei bambini.
- Non ostruire le aperture di ingresso e uscita dell'aria mentre l'apparecchiatura è in funzione.
- Non sporgersi mentre l'apparecchiatura è in uso. Durante l'uso fuoriesce aria calda dall'apparecchiatura!
- L'apparecchiatura si scalda durante l'uso. Al fine di evitare il rischio di ustioni, non

toccare le superfici calde.

- Accertarsi che durante l'uso la stanza sia adeguatamente ventilata.
- In caso di incendio, scollegare l'apparecchiatura.
- Non versare acqua sull'apparecchiatura, dato che ciò potrebbe causare scosse elettriche.
- Non utilizzare l'apparecchiatura con un timer esterno o un sistema di controllo remoto separato.
- Servirsi unicamente di stoviglie in metallo con manici isolati con l'apparecchiatura.
- Non appoggiare nulla sull'apparecchiatura mentre è in funzione oppure è calda.
- Se si conserva il materiale d'imballaggio, tenerlo fuori dal portata dei bambini.
- Se il cavo di alimentazione è danneggiato, deve essere sostituito dal produttore, da un suo agente di assistenza o da personale qualificato per evitare rischi.

## 1.1 Conformità alla direttiva WEEE e allo smaltimento dei rifiuti:

Questo apparecchio è conforme alla Direttiva UE WEEE (2012/19/EU). Questo apparecchio riporta il simbolo di classificazione per i rifiuti delle apparecchiature elettriche ed elettroniche (WEEE).



Questo simbolo indica che questo prodotto non deve essere smaltito con altri rifiuti domestici al termine della sua vita utile. Il dispositivo usato deve essere portato a un punto di raccolta ufficiale per il riciclaggio di dispositivi elettrici ed elettronici. Per individuare questi punti di raccolta, contattare le proprie autorità locali oppure il rivenditore presso cui è stato acquistato il prodotto. Ciascuna famiglia ha un ruolo importante nel recupero e riciclaggio di vecchi apparecchi. Lo smaltimento appropriato degli apparecchi usati aiuta a prevenire potenziali conseguenze negative per l'ambiente e la salute umana.

## 1.2 Conformità alla Direttiva RoHS:

L'apparecchio acquistato è conforme alla Direttiva UE RoHS (2011/65/EU). Non contiene materiali pericolosi o proibiti specificati nella Direttiva.

## 1.3 Informazioni sull'imballaggio



L'imballaggio del prodotto è realizzato con materiali riciclabili, in conformità con la legislazione nazionale. Non smaltire i rifiuti di imballaggio con i rifiuti domestici o altri rifiuti, smaltirli nelle aree di raccolta degli imballaggi specificate dalle autorità locali.

## 1.4 Punti importanti per il risparmio energetico

Rispettare i tempi consigliati dal manuale durante l'utilizzo dell'apparecchiatura. Scollegare l'elettrodomestico dopo ogni uso.

## 2 La tua Pentola Less Oil - La pentola che consuma meno olio

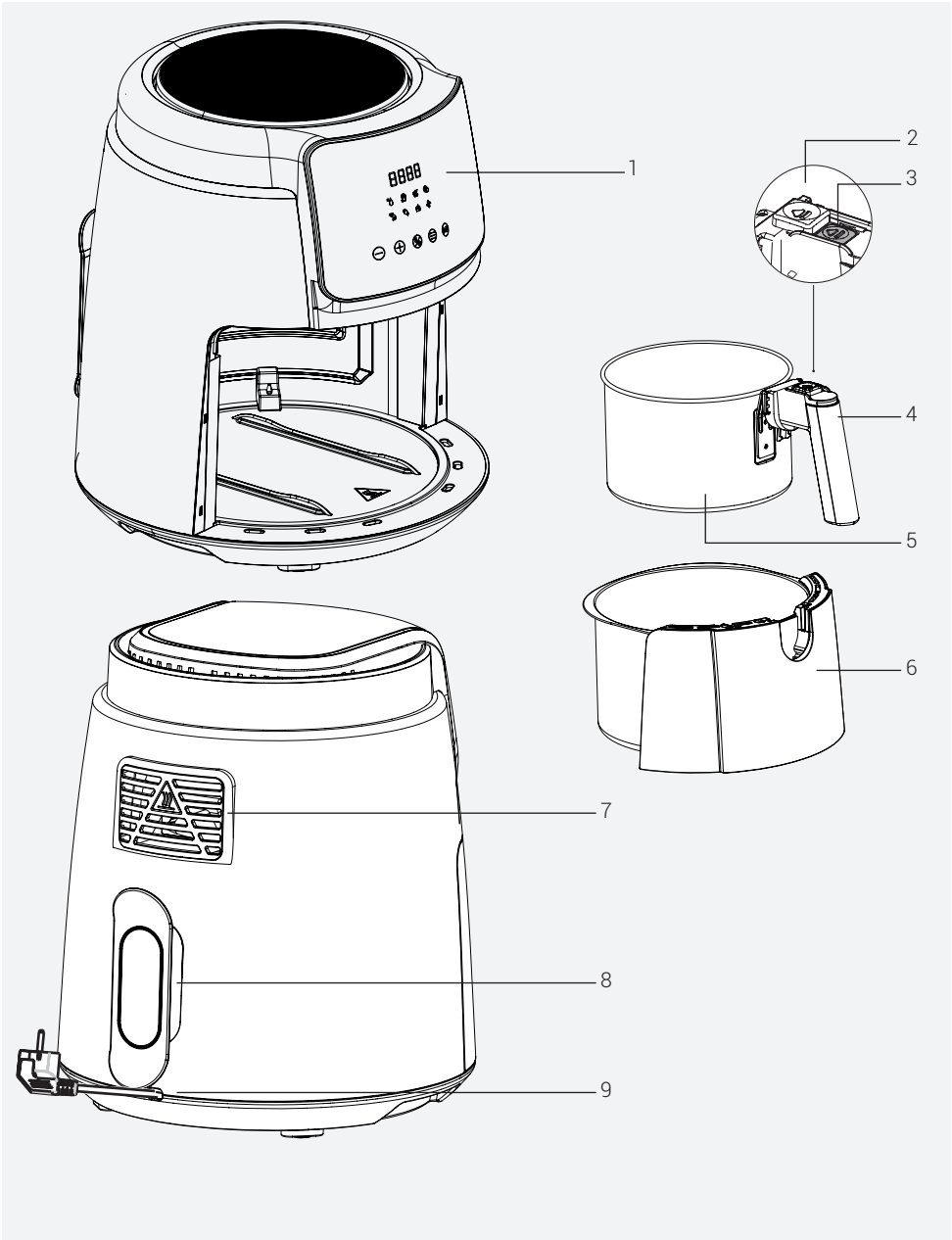


Le indicazioni sull'apparecchiatura oltre che i valori indicati nei documenti forniti in dotazione con il prodotto sono stati ottenuti in condizioni di laboratorio secondo le relative norme. I valori possono variare in base all'uso dell'apparecchiatura e alle condizioni ambientali. I valori di potenza sono stati testati nella tensione di 230 V.

1. Pannello di controllo digitale
2. Copertura di protezione
3. Pulsante di rilascio del cestello
4. Maniglia
5. Cestello di cottura rimovibile
6. Cassetto a cestello
7. Uscita dell'aria
8. Alloggiamento avvolgi-cavo
9. Cavo di alimentazione

## Dati tecnici

| | |
|---|---|
| **Alimentazione:** | 220-240V~, 50-60Hz |
| **Consumo energetico** | 1500 W |

## 3 Tempo di cottura

La seguente tabella fornisce una panoramica dei tempi di cottura per i diversi alimenti. Il tempo di cottura varia in base allo spessore e alla consistenza degli alimenti. Prendere in considerazione il tempo e le quantità indicate come valori approssimativi.

Per ottenere risultati positivi, eseguire un processo di preriscaldamento fino a quando l'apparecchiatura non raggiunge la temperatura consigliata indicata nella tabella prima di passare all'effettivo processo di cottura.

| PROGRAMMA | SIMBOLO | TEMPERATURA | TEMPO (MIN) |
|---|---|---|---|
| SCONGELAMENTO |  | 80°C | 7-10 |
| PATATINE FRITTE |  | 180°C | 14-16 |
| POLLO |  | 180°C | 14-16 |
| CARNE |  | 200°C | 8-12 |
| GAMBERETTI |  | 180°C | 8-12 |
| PESCE |  | 180°C | 12-15 |
| TORTA |  | 170°C | 9-11 |
| ASCIUGATURA |  | 70°C | 240-300 |

# 4 Pulizia e manutenzione

## 4.1 Pulizia

Non utilizzare benzina, solventi, detergenti abrasivi, oggetti metallici o spazzole dure per pulire l'elettrodomestico.

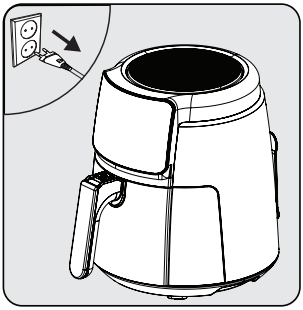

Spegnere l'apparecchiatura e scollegarla.

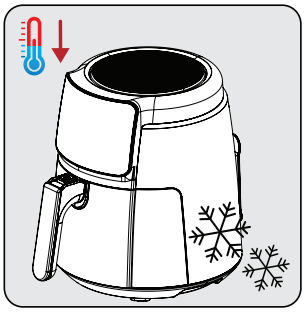

Attendere che l'apparecchiatura si raffreddi completamente.

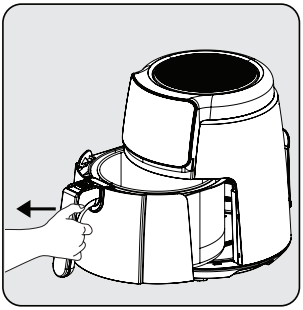

Estrarre il cestello di cottura estraibile (5) dal cassetto.

Prendere il cestello di cottura rimovibile (5) e il cassetto del cestello (6) per raffreddare quanto più velocemente possibile l'apparecchiatura.

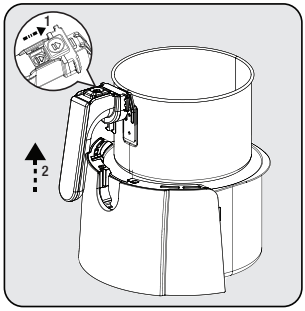


Premere il pulsante di sblocco cestello (3) e sollevare e tirare verso l'alto la maniglia (4) ed estrarre il cestello di cottura estraibile (5).



Pulire il cestello di cottura estraibile (5) e il cassetto del cestello (6) con acqua tiepida e sapone e poi asciugarli bene.

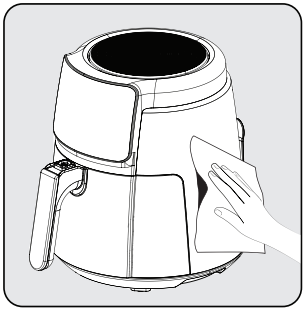

Utilizzare un panno umido per pulire la superficie esterna dell'apparecchiatura. Asciugare completamente l'esterno dell'apparecchiatura.

Tenere sempre puliti il fondo e il cassetto del cestello di cottura estraibile (6) (5) per evitare l'accumulo di sostanze estranee.

## 4.2 Conservazione

- Qualora non si preveda di usare il dispositivo per lunghi periodi di tempo, conservarlo con cura.
- Scollegare l'apparecchiatura e lasciarla raffreddare prima di riporlo.
- Conservare l'apparecchiatura in un luogo fresco e asciutto.
- Conservare l'apparecchiatura e il relativo cavo fuori dalla portata dei bambini.

## 4.3 Trasporto e spedizione

- Durante il trasporto e la spedizione, trasportare l'apparecchiatura con l'imballo originale. L'imballaggio dell'apparecchiatura la proteggerà da danni fisici.
- Non appoggiare oggetti pesanti sull'apparecchiatura o sulla sua confezione. L'apparecchiatura potrebbe danneggiarsi.
- In caso di caduta, l'apparecchiatura potrebbe non funzionare o potrebbe subire danni permanenti.

# 5 Guida alla risoluzione dei problemi

| | Problema | Causa principale | Soluzione |
|---|---|---|---|
| 1 | Apparecchiatura non funzionante | Interruzione dell'alimentazione | Verificare l'alimentazione e accertarsi che sia riattivata. |
| | | Assenza di alimentazione nella presa di corrente o scarso contatto | |
| | | Mancata corrispondenza della tensione di alimentazione con la tensione nominale dell'apparecchiatura | |
| 2 | Cibo crudo/troppo cotto | Tempo di cottura non adeguato | Combinate le ricette e la vostra esperienza personale per determinare la corretta cottura e tempistica |
| 3 | Emissione di fumo al primo utilizzo | Olio antiruggine rimasto sul riscaldatore dell'apparecchiatura | Impostare la temperatura al massimo ed eseguire un preriscaldamento di 10-15 minuti per rimuovere l'olio antiruggine sul calore dell'apparecchiatura |
| 4 | Aroma non identificabile | Corpi estranei sul cestello di cottura, sul cassetto del cestello e sul riscaldatore | Pulire l'oggetto estraneo |
| 5 | E1 | Cortocircuito NTC, codice errore display digitale E1 | Inviare il prodotto presso un servizio autorizzato per la riparazione |
| 6 | E2 | Cortocircuito NTC, codice errore display digitale E2 | |
| 7 | L | Camera interna a bassa temperatura | Nessun effetto sul normale funzionamento |
| 8 | H | Camera interna ad alta temperatura | |
| Rivolgersi al nostro servizio di assistenza autorizzato per la riparazione, nel caso in cui il problema non possa essere risolto dopo aver eseguito la suddetta supervisione. | | | |

**CERTIFICATO DI GARANZIA**

La presente garanzia convenzionale descrive le condizioni di garanzia offerte da BEKO Italy S.r.l.("Beko") con riferimento ai propri prodotti. La presente garanzia convenzionale si intende come aggiuntiva e non sostitutiva della garanzia legale, di cui è responsabile il venditore, e non pregiudica qualsiasi altro diritto di cui gode il consumatore ai sensi del D.lgs. 206/05 ("Codice del Consumo").

Per consumatore si intende esclusivamente colui che utilizza il prodotto per scopi estranei all'attività imprenditoriale o professionale eventualmente svolta e che quindi ne fa un uso domestico/privato

Questo certificato non deve essere spedito per la convalida. È valido e operante solo se conservato assieme allo scontrino fiscale o altro documento di acquisto fiscalmente obbligatorio.

**Condizioni di Garanzia**

1. BEKO garantisce il prodotto in relazione a difetti di fabbricazione per un periodo di 24 mesi dalla data di acquisto (in caso di acquisto da parte di consumatori) e di 12 mesi dalla data di acquisto (in caso di acquisto da parte di professionisti con fattura).

2. La garanzia è valida esclusivamente per prodotti venduti e installati sul territorio italiano, o sul territorio della Repubblica di San Marino e della Città del Vaticano, e deve essere comprovata da scontrino fiscale o fattura, che riporti il nominativo del venditore, la data di acquisto del prodotto nonché gli estremi identificativi dello stesso (tipo e modello).

3. Beko effettuerà a sua scelta la riparazione o sostituzione gratuita dei componenti difettosi o la sostituzione gratuita del prodotto con un prodotto uguale o con caratteristiche equivalenti o migliori. La gratuità degli interventi riguarda sia la manodopera sia i componenti di ricambio. La sostituzione del prodotto sarà effettuata solo in caso la riparazione risulti impossibile o eccessivamente onerosa.

4. L'intervento di riparazione sarà effettuato al domicilio dell'utente, fatto salvo i casi d'impossibilità oggettiva o di forza maggiore.

5. La riparazione o sostituzione dei componenti e la sostituzione del prodotto stesso non estendono la durata della garanzia, che rimane quindi di 24 o 12 mesi dalla data di acquisto del prodotto originale.

6. Non sono coperti dalla presente garanzia: manopole, lampade, parti in vetro e in plastica, tubazioni e accessori, tutte le parti asportarli, tutte le parti estetiche e tutti i materiali soggetti ad usura (quali, ad esempio, guarnizioni in gomma, cinghie, manicotti ecc.).

7. BEKO declina ogni responsabilità per eventuali danni che possano derivare, direttamente od indirettamente, a persone e cose come conseguenza del mancato rispetto da parte dell'utente delle istruzioni incluse nell'apposito manuale allegato a ciascun prodotto ed in particolar modo delle istruzioni relative alla installazione, all'uso ed alla manutenzione del prodotto stesso.

8. La garanzia non è operativa e conseguentemente gli interventi di assistenza saranno effettuati a pagamento da parte dell'utente nei seguenti casi:

a. Danni al prodotto dovuti al trasporto o alla movimentazione del prodotto stesso.

b. Interventi di installazione e montaggio e tutte le eventuali regolazioni, come la registrazione delle porte nei frigoriferi e/o l'inversione dell'apertura, il livellamento dei prodotti, l'eliminazione delle staffe di fissaggio vasca, la sostituzione degli ugelli e la regolazione del minimo su cucine e piani cottura.

c. Malfunzionamenti derivanti da installazione errata, imperfetta o incompleta del prodotto, incluse l'errata connessione o errata erogazione dalle reti di alimentazione e la mancanza di allacciamento alla presa di terra.

d. Interventi da effettuarsi in spazi eccessivamente ristretti per poter operare sui prodotti, in luoghi con eccessiva o scarsa temperatura dell'ambiente, o su prodotti installati ad oltre mt. 2,50 da un piano di lavoro stabile, o in posizioni disagiate e pericolose, che non possano garantire l'incolumità dell'operatore come stabilito dalle norme di legge sulla sicurezza sul lavoro.

e. Danni al prodotto causati da agenti atmosferici (fulmini, terremoti, incendi, alluvioni, ecc.) o da circostanze esterne che non siano riconducibili a difetti di fabbricazione del prodotto.

f. Riparazioni, modifiche o manomissioni effettuate da persone non autorizzate dal produttore o comunque per cause non dipendenti dal prodotto.

g. Mancanza dei documenti fiscali di acquisto del prodotto, oppure se gli stessi risultano contraffatti o non inerenti al prodotto, o se il numero di matricola del prodotto risulta asportato, cancellato o manomesso.

h. Uso improprio del prodotto o uso diverso da quanto stabilito dal produttore.

i. Guasti e malfunzionamenti dovuti a uso improprio del prodotto e/o a mancanza di regolare manutenzione, incuria e negligenza (ad esempio, mancata pulizia batterie condensanti, fori di drenaggio, filtri di scarico e filtri di entrata acqua, mancata eliminazione corpi estranei, insufficiente pulizia dei piani di cottura, ecc.) e in generale tutte le circostanze esterne che non siano riconducibili a difetti di fabbricazione del prodotto.

Beko si riserva la facoltà di addebitare all'utente il costo dell'intervento di assistenza nei casi in cui non sia stato riscontrato il difetto lamentato dall'utente, o nei casi di generici problemi di funzionamento correlati a errata impressione dell'utente (problemi di asciugatura, rumorosità, difetti di lavaggio, eccessiva formazione di schiuma, nonché problemi di centrifuga, di raffreddamento, di riscaldamento, ecc.).

Nei casi sopra citati in cui la garanzia non è operativa, si intendono a pagamento anche tutti gli eventuali trasporti necessari per lo svolgimento degli interventi di assistenza.

Il Servizio Assistenza di BEKO è l'unico autorizzato a riparare i prodotti a marchio BEKO sulla base della presente garanzia convenzionale.

Durante e dopo il periodo di garanzia, vi consigliamo di rivolgervi sempre ai nostri centri di assistenza autorizzati. Per contattare il Centro di Assistenza Tecnica Autorizzato operante nella vostra zona chiamate il numero unico per l'Italia:

**02.03.03 per i prodotti a marchio** beko

**02.06.06 per i prodotti a marchio** GRUNDIG

Prima di contattare l'assistenza tecnica, al fine di agevolare la gestione della chiamata, è necessario avere a portata di mano il modello del prodotto e il documento fiscale di acquisto.

## Proszę najpierw przeczytać ten przewodnik!

Drogi kliencie,
Dziękujemy za wybór produktu BEKO. Chcemy, abyś osiągnął optymalną wydajność dzięki temu wysokiej jakości urządzeniu, które zostało wyprodukowane przy użyciu najnowocześniejszej technologii. Przed użyciem należy dokładnie przeczytać i zrozumieć ten przewodnik oraz dokumentację uzupełniającą oraz zachować go do wykorzystania w przyszłości. Dołącz ten przewodnik do urządzenia, jeśli przekażesz go komuś innemu. Przestrzegaj wszystkich ostrzeżeń i informacji zawartych w tym dokumencie i postępuj zgodnie z instrukcjami.

## Symbole i ich znaczenie

Poniższe symbole są używane w tym przewodniku:

| | |
|---|---|
|  | Ważne informacje i zalecenia dotyczące użytkowania urządzenia. |
|  | **OSTRZEŻENIE:** Ostrzeżenia dotyczące obrażeń ciała lub szkód materialnych. |
|  | Produkt przeznaczony do kontaktu z żywnością. |
|  | Nie zanurzaj urządzenia, przewodu zasilającego ani wtyczki w wodzie ani w innych cieczach. |
|  | **OSTRZEŻENIE:** Stopień ochrony przed porażeniem elektrycznym |



**PAPIER MAKULATUROWY I NADAJĄCY SIĘ DO WTÓRNEGO PRZETWORZENIA**

# 1 Ważne instrukcje dotyczące bezpieczeństwa i ochrony środowiska

Ta sekcja zawiera instrukcje bezpieczeństwa, aby zapobiec zagrożeniom, które mogą spowodować obrażenia ciała lub uszkodzenie mienia.

Wszelkie gwarancje są nie będą ważne, jeśli instrukcje nie będą przestrzegane.

## 1.1 Ogólne zasady bezpieczeństwa

- Urządzenie jest zgodne z międzynarodowymi normami bezpieczeństwa.
- Urządzenie jest przeznaczone wyłącznie do użytku domowego i do przygotowywania posiłków, nie nadaje się do użytku profesjonalnego.
- Z tego urządzenia nie mogą korzystać dzieci w wieku od 0 do 8 lat. Z urządzenia mogą korzystać wyłącznie dzieci w wieku 8 lat i starsze, pod warunkiem, że są pod stałym nadzorem. Urządzenie może być używane przez osoby, które mają ograniczone zdolności fizyczne, słuchowe lub umysłowe, lub nie mają doświadczenia i wiedzy, jeśli są nadzorowane lub informowane o bezpiecznym użytkowaniu i napotkanych zagrożeniach.
- Urządzenie to jest przeznaczone do użytku domowego lub w podobnych miejscach, np.:
- - w kuchniach personelu sklepu, biur i innych środowisk pracy,
- - gospodarstwa rolne, przez klientów hoteli, moteli i innych miejsc typu mieszkalnego,
- - w pensjonatach
- Dzieci nie powinny zajmować się czyszczeniem i konserwacją, chyba że są pod nadzorem dorosłych.
- Produkt i kabel produktu należy przechowywać w miejscu niedostępnym dla dzieci poniżej 8 lat.
- Uchwyty urządzeń kuchennych (jeśli występują) należy ustawić tak, aby nie pryskały na nie gorące płyny.
- Należy upewnić się, że napięcie podane na urządzeniu jest takie samo jak napięcie sieciowe w domu.
- Używaj urządzenia z wtyczką uziemiającą.
- Z urządzeniem nie należy używać przedłużaczy.
- Nie należy stawiać urządze-

nia na źródłach ciepła, takich jak piekarniki i piece, ani w ich pobliżu.

- Aby zapobiec uszkodzeniu przewodu zasilającego, nie należy go przyciskać, zaciskać ani ocierać o ostre krawędzie.
- Nie wyciągaj wtyczki z gniazdka ciągnąc za przewód.
- Podczas czyszczenia nie wolno zanurzać urządzenia ani przewodu zasilającego w wodzie.
- Nie pozostawiaj urządzenia bez nadzoru, gdy jest podłączone.
- Nie demontuj urządzenia.
- Należy stosować wyłącznie oryginalne lub zalecane przez producenta części zamienne.
- Urządzenie należy odłączyć od zasilania przed czyszczeniem i dokładnie wysusz wszystkie części po czyszczeniu.
- Urządzenie należy wyczyścić zgodnie z instrukcjami w rozdziale Czyszczenie i konserwacja.
- Do urządzenia nie należy wkładać dużych kawałków jedzenia, ponieważ może to spowodować pożar.
- Nie dotykać wtyczki urządzenia mokrymi lub wilgotnymi rękami.
- Urządzenia nie należy używać w wilgotnym pomieszczeniu.
- Urządzenia nie należy przenosić, gdy jest w użyciu, a olej w środku jest gorący.
- Urządzenia nie należy używać w otoczeniu lub w pobliżu materiałów wybuchowych lub łatwopalnych.
- Aby uniknąć ryzyka poparzenia, nie dotykaj gorących powierzchni.
- Urządzenie powinno ostygnąć w bezpiecznym miejscu niedostępnym dla dzieci.
- Nie należy blokować otworów wlotowych i wylotowych powietrza podczas pracy urządzenia.
- Nie należy pochylać się nad urządzeniem, jest w użyciu. Gorące powietrze unosi się z urządzenia podczas użytkowania!
- Urządzenie nagrzewa się podczas użytkowania. Aby uniknąć ryzyka poparzenia, nie dotykaj gorących powierzchni.
- Należy upewnić się, że po-

mieszczenie jest odpowiednio wentylowane podczas użytkowania.

- W przypadku pożaru odłącz urządzenie od sieci.
- Nie należy nalewać wody do urządzenia, ponieważ może to spowodować porażenie prądem.
- Nie należy używać urządzenia z zewnętrznym zegarem lub oddzielnym systemem zdalnego sterowania.
- Do urządzenia należy używać wyłącznie metalowych naczyń kuchennych z uchwytami.
- Nie należy kłaść niczego na pracującym lub gorącym urządzeniu.
- Opakowanie urządzenia należy przechowywać poza zasięgiem dzieci.
- Jeśli przewód zasilający jest uszkodzony, musi zostać wymieniony przez producenta, jego przedstawiciela serwisowego lub podobnie wykwalifikowaną osobę, aby uniknąć niebezpieczeństwa.

## 1.1 Zgodność z dyrektywą WEEE i usuwanie odpadów:

Wyrób ten jest zgodny z dyrektywą WEEE Unii Europejskiej (2012/19/UE). Wyrób ten jest oznaczony symbolem klasyfikacyjnym dla zużytego sprzetu elektrycznego i elektronicznego (WEEE).



Ten symbol oznacza, że sprzęt nie może być umieszczany łącznie z innymi odpadami gospodarstwa domowego po okresie jego użytkowania. Zużyte urządzenie należy oddać do specjalnego punktu zbiórki zużytego sprzętu elektrycznego i elektronicznego w celu utylizacji. Aby uzyskać informacje o punktach zbiórki w swojej okolicy należy skontaktować się z lokalnymi władzami lub punktem sprzedaży tego produktu. Gospodarstwo domowe spełnia ważną rolę w przyczynianiu się do ponownego użycia i odzysku zużytego sprzętu. Odpowiednie postępowanie ze zużytym sprzętem zapobiega potencjalnym negatywnym konsekwencjom dla środowiska naturalnego i ludzkiego zdrowia.

## 1.2 Zgodność z dyrektywą RoHS:

Niniejszy wyrób jest zgodny z dyrektywą Parlamentu Europejskiego i Rady RoHS (Ograniczenie użycia substancji niebezpiecznych) (2011/65/WE). Nie zawiera szkodliwych i zakazanych materiałów, podanych w tej dyrektywie.

## 1.3 Opakowanie urządzenia



Opakowanie urządzenia jest wykonane z materiałów nadających się do recyklingu zgodnie z przepisami krajowymi. Nie należy wyrzucać odpadów opakowaniowych wraz z odpadami pochodzącymi z gospodarstw domowych lub innymi odpadami. Należy oddawać je do punktów zbiórki opakowań wyznaczonych przez władze lokalne.

## 1.4 Ważne punkty dotyczące oszczędzania energii

Podczas użytkowania urządzenia należy przestrzegać czasów zalecanych przez tę instrukcję. Po użyciu odłącz urządzenie od zasilania.

## 2 Twoja kuchenka do smażenia z mniejszą ilością oleju

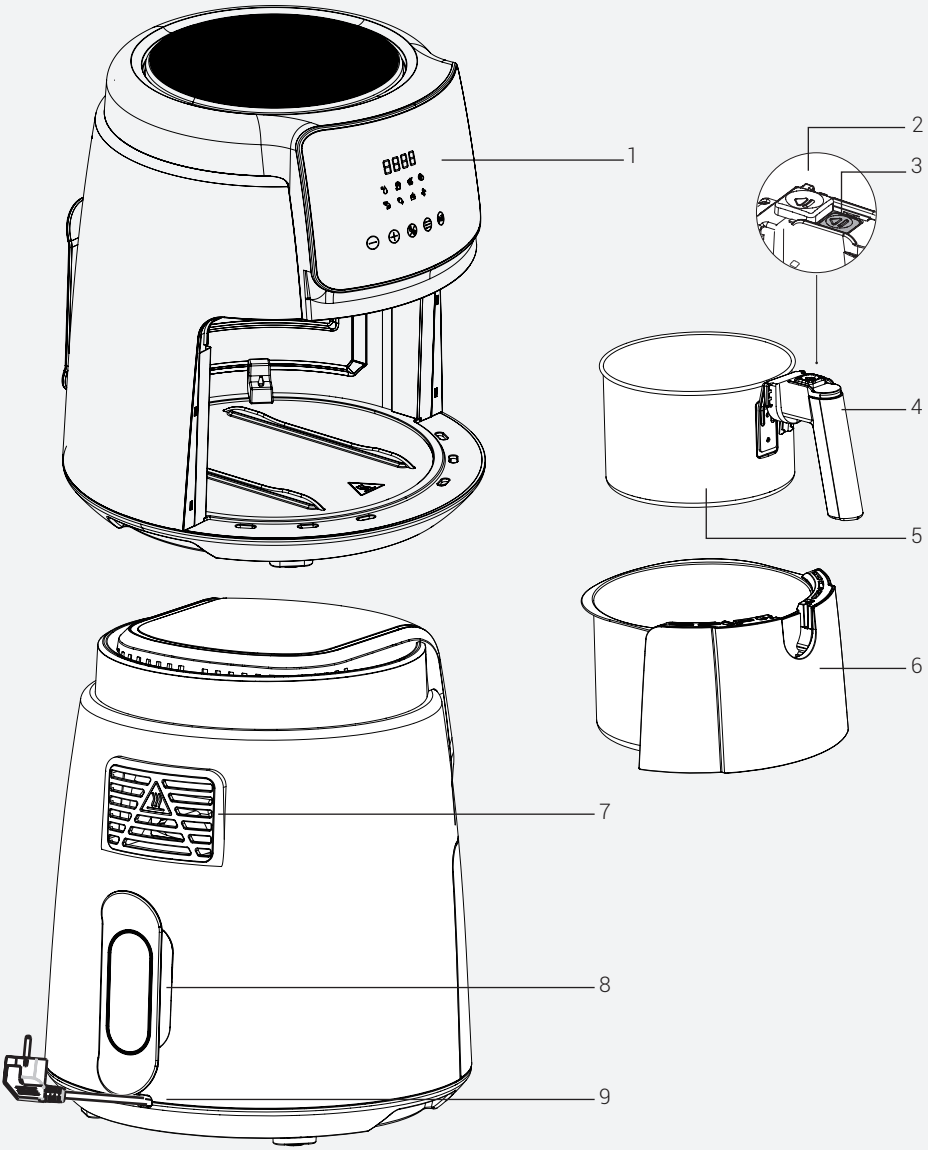


Znaki na urządzeniu i wartości określone przez dokumenty dostarczone wraz z produktem zostały uzyskane w warunkach laboratoryjnych zgodnie z normami pokrewnymi. Wartości mogą się różnić w zależności od sposobu użytkowania urządzenia i warunków otoczenia. Wartości mocy zostały przetestowane w napięciu 230 V.

1. Cyfrowy panel sterowania
2. Pokrywa ochronna
3. Przycisk zwalniania koszyka
4. Uchwyt
5. Wyjmowany koszyk
6. Szuflada na koszyk
7. Wylot powietrza
8. Szczelina do owijania przewodu
9. Kabel zasilania

## Dane techniczne

| | |
|---|---|
| **Źródło zasilania** | 220-240 V~, 50-60 Hz |
| **Zużycie energii** | 1500 W |

## 3 Czas gotowania

Poniższa tabela zawiera przegląd czasów gotowania dla różnych potraw. Czas gotowania różni się w zależności od zawiesistości i gęstości potraw. Zalecany czas i ilości traktuj jako wartości przybliżone.

W celu uzyskania dobrych rezultatów należy przeprowadzić proces wstępnego nagrzewania, aż urządzenie osiągnie zalecaną temperaturę podaną w tabeli przed rozpoczęciem gotowania.

| PROGRAM | SYMBOL | TEMPERATURA | CZAS (MIN.) |
|---|---|---|---|
| ROZMRAŻANIE |  | 80°C | 7-10 |
| FRYTKI |  | 180°C | 14-16 |
| KURCZAK |  | 180°C | 14-16 |
| MIĘSO |  | 200°C | 8-12 |
| KREWETKI |  | 180°C | 8-12 |
| RYBY |  | 180°C | 12-15 |
| CIASTO |  | 170°C | 9-11 |
| SUSZENIE |  | 70°C | 240-300 |

# 4 Czyszczenie i konserwacja

## 4.1 Czyszczenie

Do czyszczenia urządzenia nie wolno używać benzyny, rozpuszczalników, szorstkich środków czyszczących, przedmiotów metalowych ani twardych szczotek.

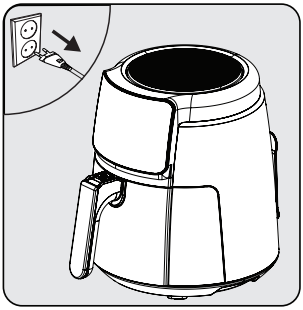

Wyłącz urządzenie i wyjmij wtyczkę z gniazdka.

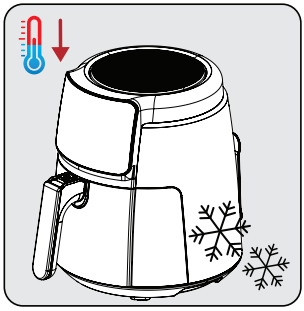

Poczekaj, aż urządzenie całkowicie ostygnie.

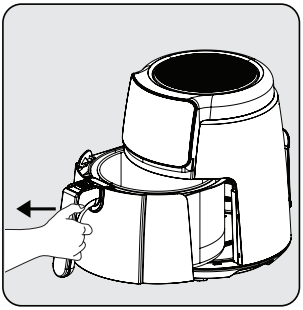

Wyjmij koszyk z szuflady (5).

Wyjmij koszyk (5) i szufladę (6), aby szybciej schłodzić urządzenie.

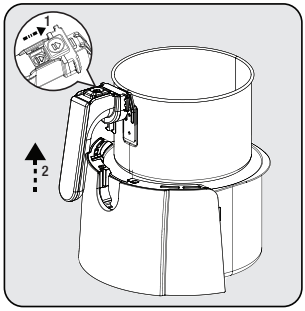


Naciśnij przycisk zwalniający koszyk (3) oraz podnieś i pociągnij uchwyt (4) do góry wyjmując koszyk (5).



Wymyj koszyk (5) i szufladę na koszyk (6) ciepłą wodą z płynem, a następnie dokładnie wysusz.

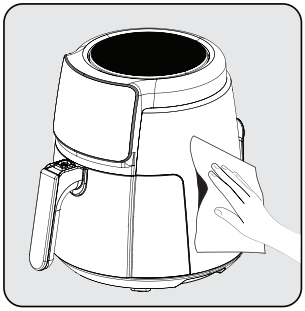

Użyj wilgotnej szmatki do czyszczenia zewnętrznej powierzchni urządzenia. Dokładnie wysusz obudowę urządzenia.

Dno i szufladę (6) wyjmowanego koszyka (5) utrzymuj zawsze w czystości, aby uniknąć gromadzenia się zanieczyszczeń.

## 4.2 Przechowywanie

- Jeśli urządzenie nie będzie używane przez dłuższy czas, należy je starannie schować.
- Przed schowaniem należy odłączyć urządzenie od zasilania poczekać aż ostygnie.
- Urządzenie należy przechowywać w chłodnym, suchym miejscu.
- Urządzenie należy trzymać poza zasięgiem dzieci.

## 4.3 Transport i wysyłka

- Urządzenie należy przenosić i wysyłać w oryginalnym opakowaniu. Zabezpiecza ono urządzenie przed fizycznymi uszkodzeniami.
- Nie wolno umieszczać ciężkich ładunków na urządzeniu lub opakowaniu. Może to spowodować uszkodzenie urządzenia.
- Jeśli urządzenie zostanie upuszczone, może nie działać lub może dojść do trwałego uszkodzenia.

# 5 Rozwiązywanie problemów

| | Problem | Możliwa przyczyna | Rozwiązanie |
|---|---|---|---|
| 1 | Urządzenie nie działa | Odcięcie zasilania | Sprawdź zasilanie i upewnij się, że zasilanie jest ponownie włączone. |
| | | Brak zasilania w gniazdku lub słaby kontakt | |
| | | Niedopasowanie napięcia zasilania do napięcia znamionowego urządzenia | |
| 2 | Żywność niedogotowana/rozgotowana | Niewłaściwy czas gotowania | Połącz przepisy i swoje osobiste doświadczenie, aby określić właściwy sposób gotowania i czas |
| 3 | Dym przy pierwszym użyciu | Olej zapobiegający rdzewieniu pozostały na grzałce urządzenia | Ustaw temperaturę na maksimum i wykonaj wstępne nagrzewanie przez 10-15 minut, aby usunąć olej zapobiegający rdzewieniu na grzałce |
| 4 | Niezidentyfikowany zapach | Ciało obce w koszyku, szufladzie koszyka i na grzałce | Usuń ciało obce |
| 5 | E1 | Zwarcie NTC, kod błędu na wyświetlaczu E1 | Wyślij urządzenie do naprawy do autoryzowanego serwisu |
| 6 | E2 | Zwarcie NTC, kod błędu na wyświetlaczu E2 | |
| 7 | L | Komora wewnętrzna przy niskiej temperaturze | Brak wpływu na normalną pracę |
| 8 | H | Komora wewnętrzna w wysokiej temperaturze | |
| Skontaktuj się z naszym autoryzowanym serwisem w celu dokonania naprawy, w przypadku, gdy problem nie może być rozwiązany po wykonaniu wyżej wymienionej czynności. | | | |

Drodzy Klienci,

Dziękujemy za zakup naszych produktów. Jesteśmy przekonani, że nasze urządzenia będą służyć przez lata. Każdy produkt firmy Beko jest objęty 2-letniem okresem gwarancji.

**Warunki gwarancji Beko S.A. (małe urządzenia AGD)**

BEKO spółka akcyjna z siedzibą w Warszawie (02-819), przy ulicy Puławskiej 366, wpisana do rejestru przedsiębiorców prowadzonego przez Sąd Rejonowy dla m.st. Warszawy w Warszawie, XIII Wydział Gospodarczy Krajowego Rejestru Sądowego, pod numerem: 0000078147 (dalej: „BEKO") udziela gwarancji jakości (dalej: „Gwarancja") na wprowadzone przez BEKO do obrotu na terenie Polski produkty marki BEKO (dalej: „Urządzenia") osobom, które nabyły te produkty („Użytkownik") na następujących warunkach:

## I. ZAKRES OCHRONY.

BEKO gwarantuje, że Urządzenie zakupione przez Użytkownika jest wolne od wad produkcyjnych lub materiałowych, powstałych z przyczyn tkwiących w tym Urządzeniu (dalej: „Wada"), które ujawnią się w ciągu terminu określonego w części II. niniejszych Warunków Gwarancji (dalej: „Okres Gwarancyjny").
W razie ujawnienia się Wady Produktu w trakcie Okresu Gwarancyjnego, zostanie ona usunięta na koszt BEKO w sposób uzależniony od właściwości wady, na zasadach i w zakresie określonym w niniejszych Warunkach Gwarancji.
BEKO zobowiązuje się do usunięcia Wady poprzez dokonanie nieodpłatnej naprawy lub wymiany Urządzenia, bądź też reklamacja zgłoszona na podstawie niniejszych Warunków Gwarancji zostanie rozpatrzona w inny sposób uzgodniony przez BEKO i Użytkownika.
Udzielona gwarancja jest ważna na terytorium Rzeczypospolitej Polskiej.

## II. CZAS TRWANIA GWARANCJI.

Okres Gwarancyjny wynosi 24 miesiące licząc od daty zakupu Urządzenia przez pierwszego Użytkownika.

## III. PROCEDURA ZGŁOSZENIA REKLAMACYJNEGO.

Wady Urządzenia ujawnione w Okresie Gwarancyjnym będą usuwane pod warunkiem przedstawienia przez Użytkownika dowodu zakupu tego Urządzenia zawierającego oznaczenia niezbędne do jego identyfikacji (model, datę zakupu).
Uprawnienia wynikające z niniejszych Warunków Gwarancji mogą być zrealizowane przez Użytkownika wyłącznie w Autoryzowanych Punktach Serwisowych BEKO (dalej: „Serwis") po uprzednim dokonaniu zgłoszenia na Infolinii BEKO pod numerem telefonu: 22 250 14 14. Urządzenie powinno być odpowiednio zapakowane i zabezpieczone przez Użytkownika na czas transportu do punktu serwisowego Beko.
Wady Urządzenia będą usunięte w terminie 14 dni od daty zgłoszenia Wady na Infolinii BEKO.
Jeżeli część zamienna wymieniana w ramach uprawnień wynikających z niniejszych Warunków Gwarancji Urządzenia jest sprowadzana z zagranicy, termin naprawy, o którym mowa w punkcie 5 powyżej, może ulec wydłużeniu jednak, nie więcej niż do 30 dni licząc odpowiednio od daty zgłoszenia Wady na Infolinii BEKO. Informacje o spodziewanych terminach napraw dostępne są na Infolinii BEKO pod numerem 22 250 14 14. Po usunięciu Wady, Urządzenie zostanie dostarczone Użytkownikowi na koszt BEKO.

## IV. WYŁĄCZENIA.

Warunkiem skorzystania z niniejszych Warunków Gwarancji jest:
- użytkowanie Urządzenia zgodnie z Instrukcją Obsługi dołączoną do tego Urządzenia i jego przeznaczeniem, jak również odpowiednie czyszczenie i konserwacje Urządzenia;
- użytkowanie w warunkach indywidualnego gospodarstwa domowego. Urządzenie nie jest używane do celów prowadzenia działalności gospodarczej lub w zastosowaniach eksploatacji masowej, w

szczególności w gastronomicznej działalności hoteli, restauracji i innych obiektów turystyczno-rekreacyjnych lub zbiorowego żywienia. Stosowanie osprzętu zalecanego przez producenta; brak ingerencji w Urządzenie przez osoby do tego nieupoważnione; brak ingerencji w tabliczkę znamionową z numerem seryjnym Urządzenia.

Udzielona przez Beko Gwarancja nie obejmuje:
- wad powstałych z przyczyn innych niż tkwiące w Urządzeniu;
- normalnego zużycia elementów eksploatacyjnych tj. akumulatory, baterie, noże, filtry, żarówki, szczotki, itp.;
- czynności przewidzianych w Instrukcji Obsługi, do wykonania których zobowiązany jest Użytkownik Urządzenia we własnym zakresie i na swój koszt, w tym: instruktażu dotyczącego obsługi Urządzenia, instalacji oraz regulacji urządzenia.
- usterek powstałych w wyniku nieprawidłowego lub niewłaściwego użytkowania, niedbalstwa, przypadkowego uszkodzenia Urządzenia, nieodpowiedniego napięcia prądu lub dokonania jakichkolwiek zmian, które mają wpływ na niewłaściwe działanie Urządzenia, i które naprawiane były przez osoby nieupoważnione, używania instalacji niezgodnych z odpowiednimi Polskimi Normami i innych niż wymienione w Instrukcji Obsługi Urządzenia;
uszkodzeń mechanicznych, termicznych, chemicznych, korozji, innych uszkodzeń spowodowanych działaniem lub zaniedbaniem Użytkownika lub powstałych na skutek działania sił zewnętrznych (do których zalicza się w szczególności wyładowania atmosferyczne, skoki napięcia, wszystkiego rodzaju awarie domowej instalacji wodno-kanalizacyjnej, itp.), a także powstałych na skutek przedostania się zanieczyszczeń lub ciał obcych do Urządzenia, zakamienienia (proces odkamieniania musi być przeprowadzany zgodnie z instrukcją obsługi z użyciem odpowiednich środków czyszczących) elementów ze szkła, plastiku oraz porcelany; odbarwień Urządzenia lub poszczególnych jego części;
- usterek powstałych na skutek przechowywania i użytkowania Urządzenia w warunkach, które są niezgodne z normalnymi warunkami domowymi określonymi wymaganiami powszechnie obowiązujących przepisów prawa i odpowiednich Polskich Norm;

## V. POZOSTAŁE POSTANOWIENIA.

Niniejsze warunki gwarancji mają zastosowanie do Urządzeń zakupionych od dnia 01.03.2019 r. Gwarant oświadcza, że niniejsza Gwarancja jest udzielana Użytkownikowi dodatkowo i nie wyłącza, nie ogranicza ani nie zawiesza uprawnień Użytkownika wynikających z przepisów o rękojmi za wady rzeczy sprzedanej na podstawie Kodeksu cywilnego.

## Najpre pročitajte ovaj priručnik!

Poštovani kupci,
Zahvaljujemo vam što ste odabrali proizvod kompanije Beko. Želimo da postignete optimalnu efikasnost ovog visokokvalitetnog proizvoda koji je proizveden uz primenu vrhunske tehnologije. Obavezno je pročitati i potpuno razumeti ovaj vodič i dodatnu dokumentaciju pre upotrebe, i isti čuvati za naknadne upute. Ne odvajajte ovaj vodič od jedinice ako želite da je predate nekom drugom licu. Pridržavajte se svih upozorenja i informacija datim ovde i sledite uputstva.

## Simboli i njihova značenja

Dole navedeni simboli su upotrebljeni u ovom vodiču:

| | |
|---|---|
|  | Važne informacije i preporuke u vezi s korišćenjem uređaja. |
|  | UPOZORENJE: Upozorenja na lične povrede ili oštećenje imovine. |
|  | Pogodno za kontakt sa hranom. |
|  | Uređaj, kabl za napajanje ili utikač ne potapajte u vodu ili bilo koju drugu tečnost. |
|  | Ocena zaštite od električnog udara |

RECIKLIRANI I
RECIKLABILNI
PAPIR

# 1 Važna uputstva u vezi sa bezbednošću i zaštitom životne sredine

Ovaj odeljak sadrži bezbednosna uputstva za sprečavanje opasnosti koje mogu dovesti do povreda ili materijalne štete.

Svaka garancija je nevažeća ako se ove upute ne poštuju.

## 1.1 Opšta bezbednost

- Ovaj aparat je usklađen sa međunarodnim standardima bezbednosti.
- Ovaj aparat je namenjen samo za kućnu upotrebu i pripremu hrane, nije pogodan za profesionalnu upotrebu.
- Ovaj aparat ne smeju da koriste deca uzrasta od 0 do 8 godina. Uređaj mogu koristiti samo deca od 8 i više godina, pod uslovom da su pod stalnim nadzorom. Ovaj aparat mogu koristiti osobe koje imaju ograničene fizičke, čulne ili mentalne sposobnosti ili nemaju iskustvo i znanje, ako im je obezbeđen nadzor ili informacije o bezbednoj upotrebi i opasnostima sa kojima se mogu suočiti.
- Ovaj uređaj je namenjen za upotrebu u domaćinstvima i sličnim objektima kao što su:

- mala kuhinja za zaposlene u prodavnicama, kancelarijama i drugim radnim okruženjima,

- seoske kuće i za goste u hotelima, motelima i drugim stambenim okruženjima,

- objekti koji nude noćenje i doručak

- Čišćenje i održavanje od strane korisnika ne bi trebalo da obavljaju deca osim ako su pod nadzorom odraslih osoba.
- Proizvod i kabl proizvoda držite van domašaja dece mlađe od 8 godina.
- Postavite ručke uređaja za kuvanje (ako ih ima) tako da se vrele tečnosti ne prolivaju i postavite ih na sigurno.
- Vodite računa da je napon naveden na uređaju isti kao i napon u vašoj kući.
- Uređaj koristite sa uzemljenim utikačem.

## 1 Važna uputstva u vezi sa bezbednošću i zaštitom životne sredine

- Nemojte koristiti aparat s produžnim kablom.
- Ne postavljajte aparat na ili u blizini izvora toplote, poput pećnica i šporeta.
- Da biste sprečili oštećenje kabla za napajanje, vodite računa da isti nije pritisnut, uvrnut ili nategnut preko oštrih ivica.
- Ne isključujte aparat na utikaču povlačenjem kabla.
- Nemojte uranjati aparat ili njegov kabl za napajanje u vodu.
- Ne ostavljajte aparat bez nadzora dok je uključen.
- Nemojte rasklapati ovaj aparat.
- Koristite samo originalne delove ili delove koje je preporučio proizvođač.
- Isključite aparat sa napajanja pre čišćenja i potpuno osušite sve delove nakon čišćenja.
- Očistite aparat u skladu sa uputstvima u odeljku Čišćenje i održavanje.
- Ne stavljajte velike komade hrane u aparat jer to može izazvati požar.
- Ne dodirujte utikač uređaja dok su vam ruke vlažne ili mokre.
- Ne koristite aparat u okruženjima sa velikom vlažnošću vazduha.
- Ne pomerajte aparat dok je u upotrebi i dok je ulje vruće.
- Ne koristite aparat u eksplozivnom ili zapaljivom okruženju ili u blizini istog.
- Da biste izbegli rizik od opekotina, ne dodirujte vruće površine.
- Ostavite aparat da se ohladi na bezbednom mestu van domašaja dece.
- Ne blokirajte otvore za ulaz i izlaz vazduha dok aparat radi.
- Ne naginjite se preko uređaja dok je u upotrebi. Iz uređaja tokom upotrebe izlazi vruć vazduh!
- Uređaj postaje vruć tokom upotrebe. Da biste izbegli rizik od opekotina, ne dodirujte vruće površine.
- Vodite računa da je prostorija tokom upotrebe adek-

# 1 Važna uputstva u vezi sa bezbednošću i zaštitom životne sredine

vatno provetrena.

- U slučaju požara, isključite aparat sa napajanja.
- Ne sipajte vodu na aparat jer to može prouzrokovati opasnost od strujnog udara.
- Ne koristite aparat sa spoljnim tajmerom ili posebnim sistemom daljinskog upravljanja.
- Sa uređajem koristite samo metalno kuhinjsko posuđe sa izolovanim ručkama.
- Ne stavljajte ništa na aparat dok radi ili je vruć.
- Ako čuvate ambalažu, čuvajte je van domašaja dece.
- Ako je kabel za napajanje oštećen, mora ga zamijeniti proizvođač, njegov serviser ili slično kvalifikovane osobe kako bi se izbjegla opasnost.

## 1.2 Usaglašenost sa WEEE direktivom i odlaganje otpada:

Ovaj proizvod je usaglašen sa WEEE direktivom Evropske unije (2012/19/EU). Ovaj proizvod nosi simbol klasifikacije za električni i elektronski otpad (WEEE).



Ovaj proizvod je proizveden korišćenjem visokokvalitetnih delova i materijala koji se mogu ponovo iskoristiti i koji su pogodni za reciklažu. Ne odlažite ovaj otpad zajedno sa normalnim kućnim i drugim otpadom na kraju radnog veka. Odnesite ga u centar za prikupljanje za reciklažu električne i elektronske opreme. Konsultujte se sa svojim lokalnim vlastima da biste saznali o ovim centrima za sakupljanje otpada..

## 1.3 Usaglašenost sa RoHS direktivom

Proizvod koji ste kupili u saglasnosti je sa RoHS direktivom Evropske unije (2011/65/EU). On ne sadrži štetne i zabranjene materijale navedene u direktivi.

## 1.4 Informacije o pakovanju



Ambalaža proizvoda je napravljena od materijala koji mogu da se recikliraju, u skladu sa nacionalnim propisima o zaštiti životne sredine. Ambalažu ne odložite sa kućnim otpadom ili drugim vrstama otpada već je odložite u sabirne centre za ambalažu koje su navele lokalne vlasti.

## 1.5 Važne tačke za uštedu energije

Pridržavajte se vremena preporučenog u priručniku dok koristite aparat. Nakon svake upotrebe iskopčajte aparat iz struje.

## 2 Vaš aparat za spremanje hrane sa manje ulja

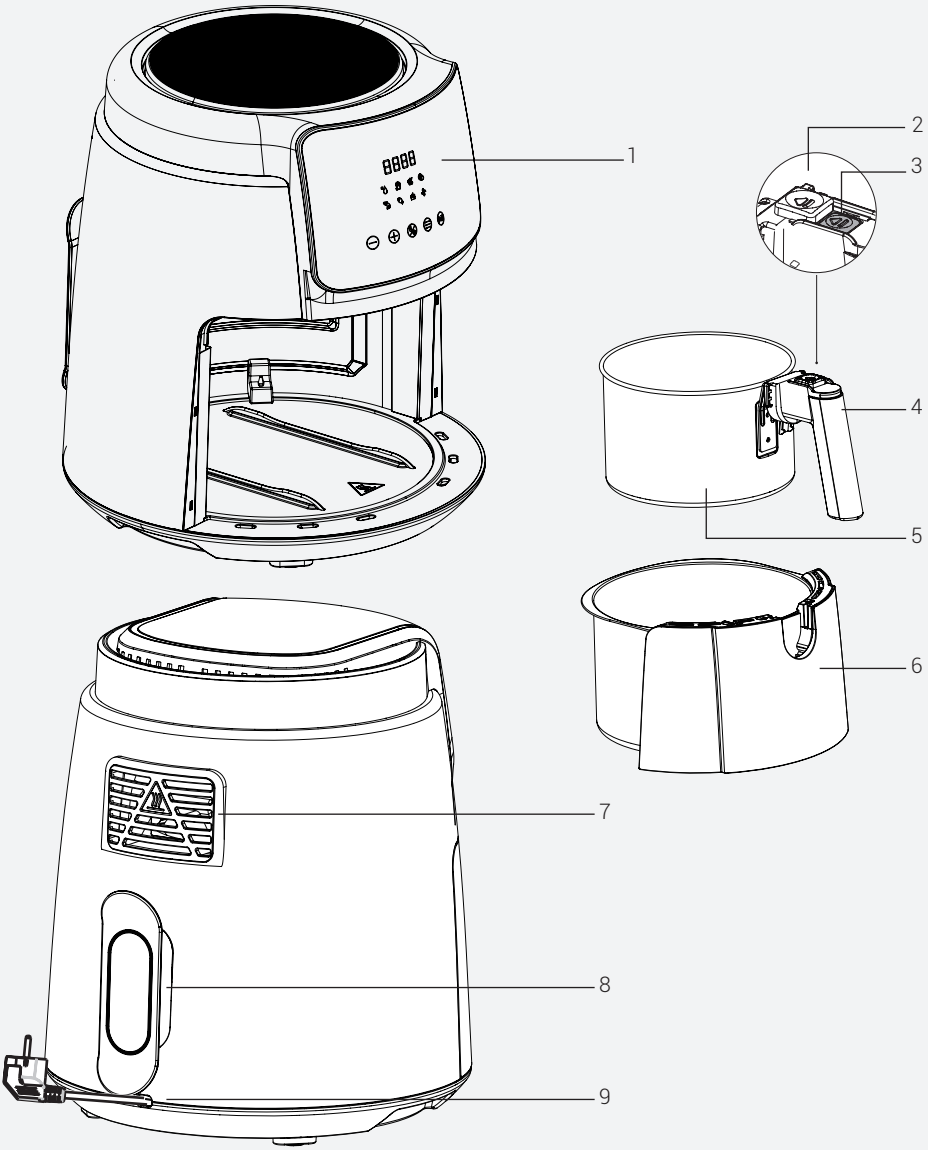


Znakovi na uređaju i vrednosti navedene u dokumentima priloženim uz proizvod su dobijeni u laboratorijskim uslovima u skladu sa relevantnim standardima. Vrednosti se mogu razlikovati u zavisnosti od upotrebe uređaja i uslova okoline. Vrednosti snage su testirane na naponu od 230 V.

1. Digitalna kontrolna tabla
2. Zaštitni poklopac
3. Dugme za otpuštanje korpe
4. Ručka
5. Uklonjiva korpa za kuvanje
6. Fioka za korpu
7. Izlaz za vazduh
8. Uzani otvor za namotavanje kabla
9. Kabl za napajanje

## Tehnički podaci

| | |
|---|---|
| **Izvor napajanja** | 220-240V~, 50-60Hz |
| **Potrošnja električne energije** | 1500 W |

# 4 Vreme kuvanja

Tabela ispod daje pregled vremena kuvanja za različite namirnice. Vreme kuvanja varira u zavisnosti od debljine i teksture hrane. Uzmite u obzir preporučeno vreme i količine kao približne vrednosti.

Izvršite proces prethodnog zagrevanja dok aparat ne dostigne preporučenu temperaturu navedenu u tabeli pre procesa kuvanja da biste postigli uspešne rezultate.

| PROGRAM | SMBOL | TEMPERATURA | VREME (MIN) |
|---|---|---|---|
| ODMRZAVANJE |  | 80 °C | 7-10 |
| POMFRIT |  | 180 °C | 14-16 |
| PILETINA |  | 180 °C | 14-16 |
| MESO |  | 200 °C | 8-12 |
| ŠKAMPI |  | 180 °C | 8-12 |
| RIBA |  | 180 °C | 12-15 |
| KOLAČI |  | 170 °C | 9-11 |
| SUŠENJE |  | 70 °C | 240-300 |

# 5 Čišćenje i održavanje

## 5.1 Čišćenje

Nikada nemojte koristiti benzin, rastvarač, abrazivna sredstva za čišćenje, metalne predmete ili grube četke za čišćenje ovog uređaja.

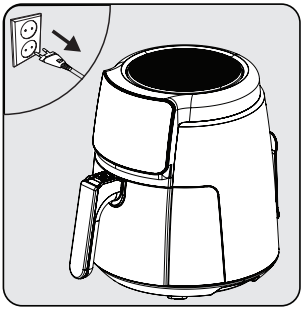

Isključite aparat i odspojite ga iz struje.

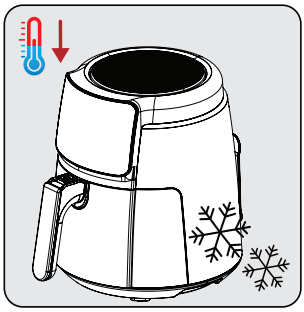

Sačekajte da se aparat potpuno ohladi.

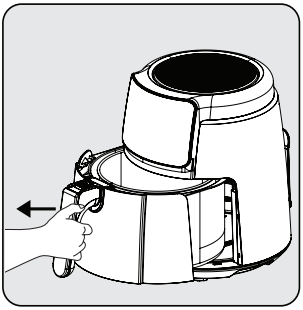

Izvadite uklonjivu korpu za kuvanje (5) iz fioke.

Izvadite uklonjivu korpu za kuvanje (5) i fioku za korpe (6) da biste brže ohladili svoj aparat.

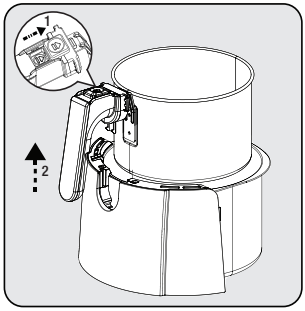


Pritisnite dugme za otpuštanje korpe (3) i podignite i povucite ručicu (4) nagore i izvadite korpu za kuvanje (5) koja se može ukloniti.



Očistite uklonjivu korpu za kuvanje (5) i fioku korpe (6) toplom vodom sa sapunom, a zatim ih dobro osušite.

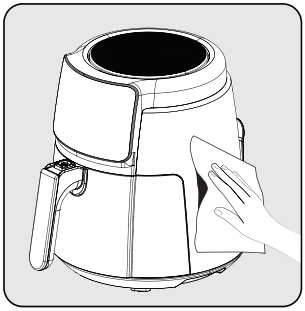

Vlažnom krpom očistite spoljnu površinu uređaja. Potpuno osušite aparat spolja.

Držite postolje i fioku uklonjive (6) korpe za kuvanje (5) uvek čistima da biste izbegli nakupljanje stranih materija.

# 5 Čišćenje i održavanje

## 5.2 Skladištenje

- Ako ne nameravate da koristite aparat duže vreme, pažljivo ga čuvajte.
- Uređaj isključite sa napajanja i sačekajte da se ohladi pre nego ga odložite.
- Postavite aparat na hladno suvo mesto.
- Uređaj i njegov kabl odložite na mesto van domašaja dece.

## 5.3 Transport i otprema

- Za vreme transporta i otpreme, aparat nosite u originalnom pakovanju. Ambalaža uređaja ga štiti od fizičkih oštećenja.
- Ne stavljajte teške predmete na aparat ili njegovu ambalažu. Uređaj se može oštetiti.
- Ako aparat padne, aparat možda neće raditi ili može doći do trajnih oštećenja.

# 6 Rešavanje problema

| | Problem | Osnovni uzrok | Rešenje |
|---|---|---|---|
| 1 | Uređaj ne radi | Isključenje struje | Proverite napajanje i uverite se da je napajanje ponovo uključeno. |
| | | Nema struje u utičnici ili je kontakt slab | |
| | | Neusklađenost napona napajanja sa nominalnim naponom uređaja | |
| 2 | Hrana nedovoljno kuvana/prekuvana | Neodgovarajuće vreme kuvanja | Kombinujte recepte i svoje lično iskustvo da biste odredili pravilnu metodu i vreme kuvanja |
| 3 | Dim kod prvog korišćenja | Preostalo ulje za zaštitu od rđe na grejaču uređaja | Podesite temperaturu na maksimum i izvršite prethodno zagrevanje od 10-15 minuta da biste uklonili ulje koje sprečava rđu na toplom uređaju |
| 4 | Neidentifikovan miris | Strani predmet na korpi za kuvanje, fioci korpe i grejaču | Očistite strani predmet |
| 5 | E1 | NTC kratki spoj, kod greške digitalnog displeja E1 | Pošaljite u ovlašćeni servis na popravak |
| 6 | E2 | NTC kratki spoj, kod greške digitalnog displeja E2 | |
| 7 | L | Unutrašnja komora na niskoj temperaturi | Nema uticaja na normalan rad |
| 8 | H | Unutrašnja komora na visokoj temperaturi | |
| Obratite se našem ovlašćenom servisu radi popravke, u slučaju da se problem ne može rešiti nakon izvršenog gore navedenog nadzora. | | | |

## Моля, прочетете първо това ръководство!

Уважаеми клиенти,
Благодарим ви, че закупихте продукт на BEKO. Бихме искали да постигнете оптималната ефективност от този висококачествен продукт, произведен с най-съвременна технология. Моля, уверете се, че сте прочели и разбрали това ръководство и допълнителната документация преди употреба и ги запазете за справка в бъдеще. Включете това ръководство с устройството, ако го предавате на някой друг. Спазвайте всички предупреждения и информация посочени тук и следвайте инструкциите.

## Символи и техните значения

Тези символи се използват в цялото ръководство:

| | |
|---|---|
|  | Важна информация и препоръки относно използването на уреда. |
|  | **ВНИМАНИЕ:** Предупреждения за телесни наранявания или материални шети. |
|  | Подходяш за контакт с храна. |
|  | Не потапяйте уреда, захранвашия кабел или шепсела във вода или в други течности. |
|  | Степен на зашита от токов удар |



**РЕЦИКЛИРАНА и РЕЦИКЛИРУЕМА ХАРТИЯ**

Този раздел съдържа инструкции за безопасност за предотвратяване на опасности, които могат да доведат до нараняване или материални щети.

Всяка гаранция е невалидна, ако тези инструкции не се спазват.

## 1.1 Общи правила за безопасност

- Този уред отговаря на международните стандарти за безопасност.
- Този уред е предназначен за домашна употреба и само за приготвяне на храна, не е подходящ за професионална употреба.
- Този уред не може да се използва от деца на възраст между 0 и 8 години. Уредът може да се използва само от деца на 8 и повече години, при условие че са под постоянно наблюдение. Този уред може да се използва от хора с ограничени физически, слухови или умствени умения или липса на опит и познания, ако им бъде осигурен надзор или информация за безопасната употреба и опасностите, които се срещат.
- Този уред е предназначен да се използва в битови и подобни приложения, като например:

- служители в кухненските зони на магазините, офисите и други работни среди,

- от ферми, клиенти в хотели, мотели и други типове жилищни среди,

- различни видове настаняване с ношувка със закуска

- Почистването и потребителската поддръжка не трябва да се извършват от деца, освен ако не са под наблюдението на възрастни.
- Пазете продукта и кабела на продукта далеч от обсега на деца под 8-годишна възраст.
- Разположете дръжките на уредите за готвене

(ако има такива) така, че горешите течности да не се разливат и ги поставете стабилно.

- Уверете се, че напрежението, посочено на уреда, е същото като напрежението на електрическата мрежа във Вашия дом.
- Използвайте уреда със заземителен контакт.
- Не използвайте уреда с удължителен кабел.
- Не поставяйте уреда върху или близо до източници на топлина като фурни и печки.
- За да предотвратите повреда на захранвашия кабел, не позволявайте да се пришипва, притиска или трие в остри ръбове.
- Не изключвайте уреда от контакта, като дърпате кабела.
- Не потапяйте уреда или захранвашия му кабел във вода.
- Не оставяйте уреда без надзор, докато е включен в електрическата мрежа.
- Не разглобявайте уреда.
- Използвайте само оригинални части или части, препоръчани от производителя.
- Изключете уреда от контакта преди почистване и подсушете напълно всички части след почистване.
- Почистете уреда в съответствие с инструкциите в раздел Почистване и поддръжка.
- Не поставяйте големи парчета храна в уреда, тъй като това може да причини пожар.
- Не докосвайте шепсела на уреда, докато ръцете ви са влажни или мокри.
- Не използвайте уреда във влажна среда.
- Не местете уреда, докато се използва и маслото вътре е горещо.
- Не използвайте уреда в или в близост до експлозивни или запалими среди и вещества.
- За да избегнете опасността от изгаряния,

не докосвайте гореши повърхности.
- Оставете уреда да изстине на безопасно място, недостъпно за деца.
- Не блокирайте отворите за вход и изход за въздух, докато уредът работи.
- Не се навеждайте над уреда, докато се използва. По време на употреба от уреда се издига гореш въздух!
- Уредът се нагорешява по време на употреба. За да избегнете опасността от изгаряния, не докосвайте гореши повърхности.
- Уверете се, че помещението е подходящо проветрено по време на употреба.
- В случай на пожар изключете уреда от контакта.
- Не изливайте вода върху уреда, тъй като това може да причини опасност от токов удар.
- Не използвайте уреда с външен таймер или отделна система за дистанционно управление.
- Използвайте само метални кухненски съдове с изолирани дръжки с уреда.
- Не поставяйте нищо върху уреда, докато работи или е гореш.
- Съхранявайте опаковъчните материали на недостъпно за деца място.
- Ако захранващият кабел е повреден, той трябва да бъде заменен от производителя, негов сервизен агент или лица с подобна квалификация, за да се избегне опасност.

### 1.1 Съответствие с Директивата за WEEE и изхвърляне на отпадъчни продукти:

Този продукт е в съответствие с Директивата за WEEE на EU (2012/19 / EU). Този продукт носи класификационен символ за отпадъчно електрическо и електронно оборудване (WEEE).



Този символ показва, че този продукт не трябва да се изхвърля заедно с други битови отпадъци в края на експлоатационния му живот. Използваното устройство трябва да бъде върнато в официалния пункт за събиране и рециклиране на електрически и електронни устройства. За да намерите тези

системи за събиране, моля свържете се с местните власти или търговец на дребно, от където е закупен продукта. Всяко домакинство играе важна роля за възстановяването и рециклирането на стар уред. Правилното изхвърляне на използвания уред помага за предотвратяване на потенциални негативни последици за околната среда и човешкото здраве.

## 1.2 Съответствие с директивата RoHS

Продуктът, който сте закупили, отговаря на Директивата на ЕС RoHS (2011/65/EU). Той не съдържа вредни и забранени материали, посочени в директивата.

## 1.3 Информация за опаковката



Опаковката на продукта е направена от рециклируеми материали, в съответствие с националното законодателство. Не изхвърляйте отпадъците от опаковки с битовите или други отпадъци, изхвърлете ги в зоните за събиране на опаковки, определени от местните власти.

## 1.4 Важни точки за пестене на енергия

Спазвайте времето, препоръчано в ръководството, докато използвате уреда. Изключвайте уреда от контакта след всяка употреба.

## 2 Вашият Мултикукър с По-малко Масло

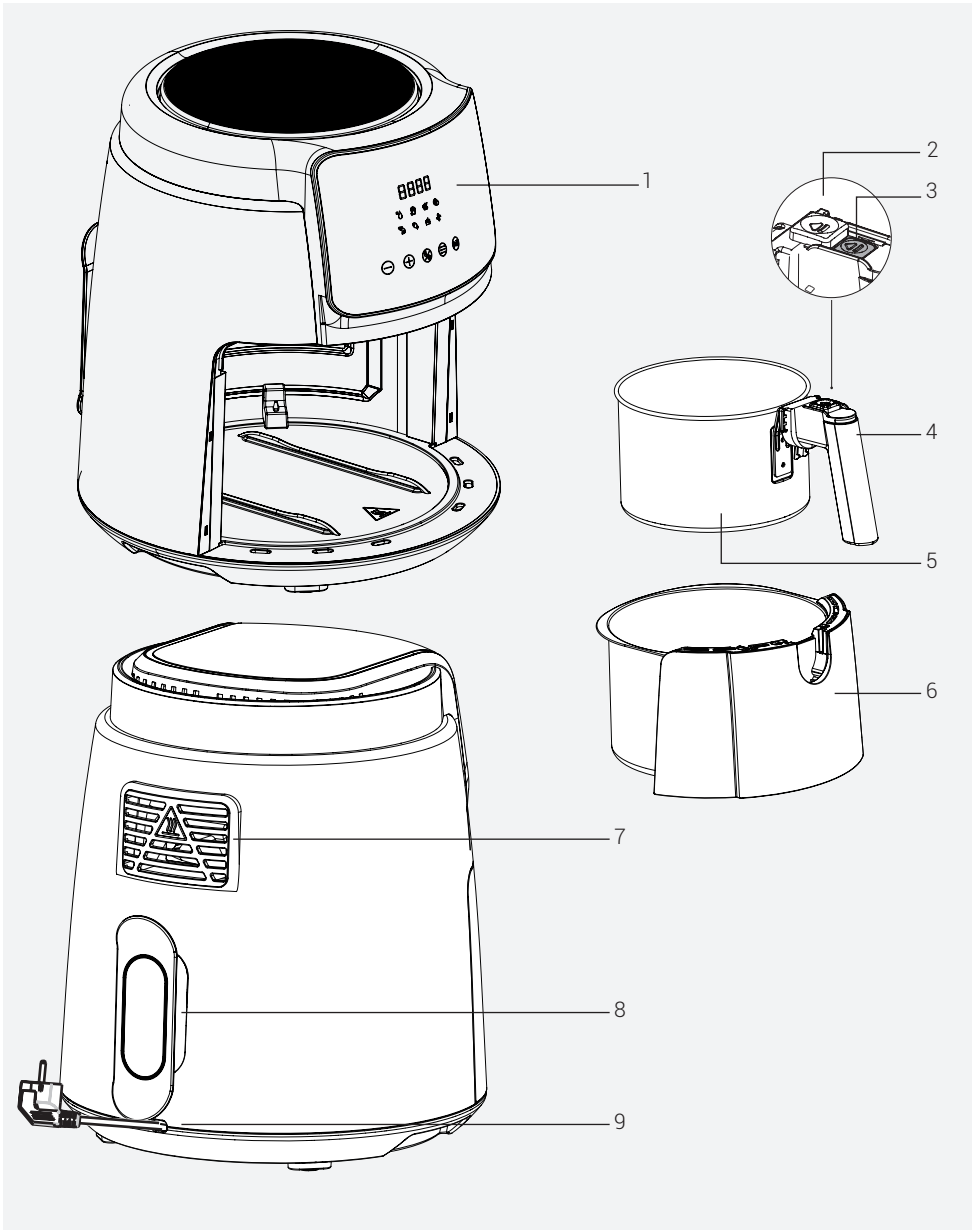


Знаците върху уреда и стойностите, посочени в документите, предоставени заедно с продукта, са получени в лабораторни условия в съответствие със съответните стандарти. Стойностите може да варират в зависимост от употребата на уреда и условията на околната среда. Стойностите на мошността са тествани при напрежение 230 V.

1. Цифров контролен панел
2. Предпазно покритие
3. Бутон за освобождаване на кошницата
4. Дръжка
5. Подвижна кошница за готвене
6. Чекмедже за кошница
7. Изход за въздух
8. Слот за увиване на кабела
9. Захранваш кабел

## Технически данни

| | |
|---|---|
| **Източник на захранване** | 220-240V~, 50-60Hz |
| **Консумация на енергия** | 1500 W |

# 3 Време за готвене

Таблицата по-долу дава общ преглед на времето за готвене за различни храни. Времето за готвене варира в зависимост от дебелината и структурата на храната. Считайте препоръчителното време и количества като приблизителни стойности.

Извършете процес на предварително загряване, докато уредът достигне препоръчителната температура, посочена в таблицата, преди процеса на готвене, за да постигнете успешни резултати.

| ПРОГРАМА | СИМВОЛ | ТЕМПЕРАТУРА | ВРЕМЕ (МИН) |
|---|---|---|---|
| РАЗМРАЗЯВАНЕ |  | 80 °C | 7-10 |
| ПЪРЖЕНИ КАРТОФКИ |  | 180 °C | 14-16 |
| ПИЛЕ |  | 180 °C | 14-16 |
| МЕСО |  | 200 °C | 8-12 |
| СКАРИДИ |  | 180 °C | 8-12 |
| РИБА |  | 180 °C | 12-15 |
| ТОРТА |  | 170 °C | 9-11 |
| СУШЕНЕ |  | 70 °C | 240-300 |

# 4 Почистване и поддръжка

## 4.1 Почистване

Никога не използвайте бензин, разтворител, абразивни почистващи препарати, метални предмети или твърди четки за почистване на уреда.

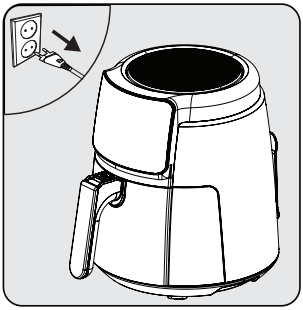

Изключете уреда и го извадете от контакта.

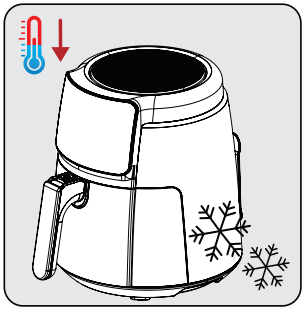

Изчакайте уредът да изстине напълно.

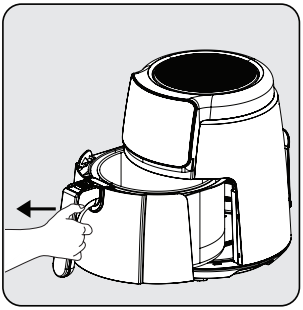

Извадете подвижната кошница за готвене (5) от чекмеджето.

Вземете подвижната кошница за готвене (5) и чекмеджето на кошницата (6), за да охладите уреда си по-бързо.

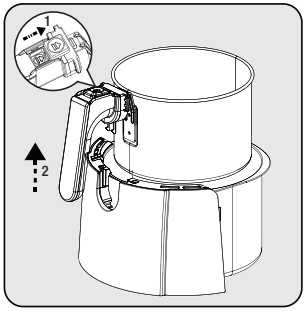


Натиснете бутона за освобождаване на кошницата (3) и повдигнете и издърпайте дръжката (4) нагоре и извадете подвижната кошница за готвене (5).



Почистете подвижната кошница за готвене (5) и чекмеджето на кошницата (6) с топла сапунена вода и след това подсушете старателно.

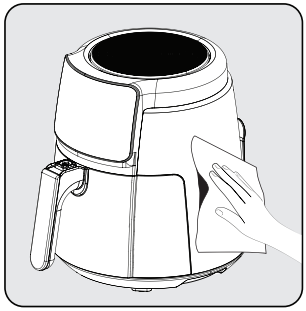

Използвайте влажна кърпа, за да почистите външната повърхност на уреда. Изсушете напълно външната част на уреда.

Поддържайте основата и чекмеджето на подвижната (6) кошница за готвене (5) винаги чисти, за да избегнете натрупване на чужди вещества.

## 4.2 Съхранение

- Ако не възнамерявате да използвате устройството дълго време, съхранявайте го внимателно.
- Изключете уреда от контакта и го оставете да изстине, преди да го приберете.
- Съхранявайте уреда на хладно и сухо място.
- Съхранявайте уреда и неговия кабел на място, недостъпно за деца.

## 4.3 Транспорт и доставка

- По време на транспортиране и изпрашане носете уреда с оригиналната му опаковка. Опаковката на уреда ше предпази уреда от физическа повреда.
- Не поставяйте тежки предмети върху уреда или неговата опаковка. Уредът може да се повреди.
- Ако уредът бъде изпуснат, той може да не работи или да настъпи трайна повреда.

## 5 Отстраняване на неизправности

| | Проблем | Първопричина | Решение |
|---|---|---|---|
| 1 | Неработещ уред | Прекъсване на захранването | Проверете захранването и се уверете, че захранването е включено отново. |
| | | Няма захранване в електрическия контакт или лош контакт | |
| | | Несъответствие на захранващото напрежение с номиналното напрежение на уреда | |
| 2 | Недоготвена/ преварена храна | Неподходящо време за готвене | Комбинирайте рецепти и личния си опит, за да определите правилното готвене и времето |
| 3 | Пушене при първа употреба | Остатъци от масло против ръжда върху нагревателя на уреда | Задайте температурата на максимум и извършете предварително загряване за 10-15 минути, за да премахнете маслото, предотвратяващо ръждата, върху топлината на уреда |
| 4 | Неразпознаваем аромат | Чужд предмет върху кошницата за готвене, чекмеджето на кошницата и нагревателя | Почистете чужд предмет |
| 5 | E1 | NTC късо съединение, код за грешка на цифров дисплей E1 | Изпратете го в оторизиран сервиз за ремонт |
| 6 | E2 | NTC късо съединение, цифров дисплей код за грешка E2 | |
| 7 | L | Вътрешна камера при ниска температура | Няма ефект върху нормалната работа |
| 8 | H | Вътрешна камера при висока температура | |
| Свържете се с нашия оторизиран сервиз за ремонт, в случай че проблемът не може да бъде разрешен след извършване на горепосочения надзор. | | | |

Arçelik A.Ş.
Karaağaç Caddesi No:2-6, 34445
Sütlüce / İSTANBUL / TÜRKİYE
www.beko.com

## 6 العثور على الخلل

| | المشكلة | السبب الجذري | الحل |
|---|---|---|---|
| 1 | الجهاز لا يعمل | انقطاع التيار الكهربائي | تحقق من مصدر إمداد الكهرباء وتأكد من إعادة تشغيله. |
| | | لا توجد كهرباء في مقبس الكهرباء أو التلامس سيء | |
| | | عدم تطابق جهد مصدر إمداد الكهرباء مع الجهد الاسمي للجهاز | |
| 2 | الطعام غير مطهو جيدًا / مطهو أكثر من اللازم | الوقت المحدد للطهي غير مناسب | اجمع بين الوصفات وتجربتك الشخصية لتحديد عملية الطهي المناسبة والوقت المناسب لها |
| 3 | ينبعث دخان عند الاستخدام لأول مرة | توجد بقايا من الزيت المانع للصدأ على سخان الجهاز | اضبط درجة الحرارة على الحد الأقصى وأجري عملية التسخين المسبق لمدة 10-15 دقيقة لإزالة الزيت المانع للصدأ عندما يسخن الجهاز |
| 4 | تنبعث رائحة غير محددة | يوجد جسم غريب على سلة الطهي ودرج السلة والسخان | نظّف الجسم الغريب |
| 5 | E1 | دائرة قصر في NTC (معامل درجة الحرارة السالبة)، رمز خطأ العرض الرقمي E1 | أرسله إلى الخدمة المعتمدة للإصلاح |
| 6 | E2 | دائرة قصر في NTC (معامل درجة الحرارة السالبة)، رمز خطأ العرض الرقمي E2 | |
| 7 | L | الغرفة الداخلية مضبوطة على درجة حرارة منخفضة | لا يوجد تأثير على التشغيل العادي |
| 8 | H | الغرفة الداخلية مضبوطة على درجة حرارة مرتفعة | |
| اتصل بالخدمة المعتمدة لدينا للإصلاح، في حالة تعذر حل المشكلة بعد إجراء الإشراف المذكور أعلاه. | | | |

## 5.2 التخزين

- إذا كنت لا تنوي استخدام الجهاز لفترة طويلة، فاحفظه بعناية.
- افصل الجهاز وانتظر حتى يبرد قبل تخزينه.
- احتفظ بالجهاز في مكان بارد وجاف.
- احتفظ بالجهاز وسلكه بعيدًا عن متناول الأطفال.

## 5.3 النقل والشحن

- احمل الجهاز في عبوته الأصلية أثناء نقله وشحنه. تحمي العبوة الجهاز من التعرض لأي تلف مادي.
- لا تضع أشياء ثقيلة على الجهاز أو عبوته. قد يتلف الجهاز.
- قد لا يعمل الجهاز أو قد يحدث تلف دائم في حالة سقوطه.

# 5 التنظيف والصيانة

## 5.1 التنظيف

تجنب تمامًا استخدام البنزين أو المذيبات أو المنظفات الكاشطة أو الأشياء المعدنية أو الفرش الصلبة لتنظيف الجهاز.

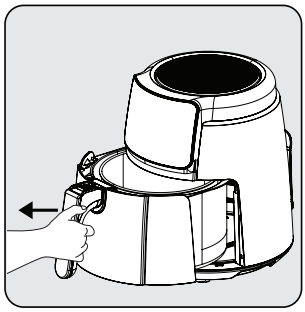

أخرج سلة الطهي القابلة للإزالة (5) من الدرج.

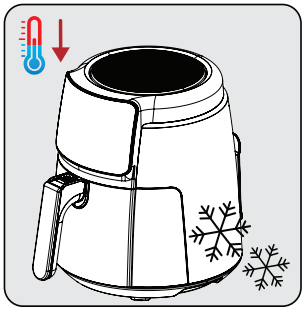

انتظر حتى يبرد جهازك تمامًا.

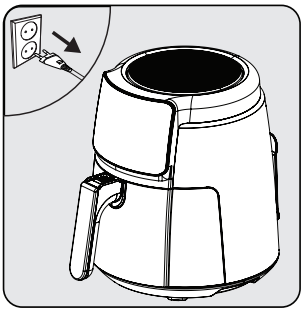

قم بإيقاف تشغيل الجهاز وفصله.

أخرج سلة الطهي القابلة للإزالة (5) ودرج السلة (6) لتبريد جهازك بشكل أسرع.

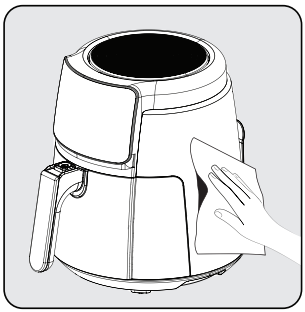

استخدم قطعة قماش رطبة لتنظيف السطح الخارجي للجهاز. جفف الجزء الخارجي من الجهاز تمامًا.



نظّف سلة الطهي القابلة للإزالة (5) ودرج السلة (6) بالماء الدافئ والصابون ثم جففها جيدًا.

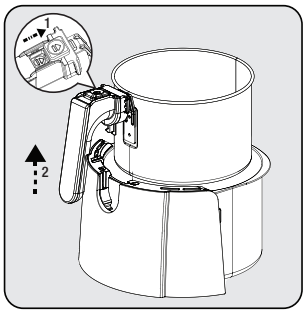


اضغط على زر تحرير السلة (3) وارفع المقبض (4) واسحبه لأعلى وأخرج سلة الطهي القابلة للإزالة (5) للخارج.

حافظ دومًا على نظافة القاعدة ودرج سلة الطهي (6) القابلة للإزالة (5) لتجنب تراكم المواد الغريبة.

## 4 وقت الطهي

يقدم الجدول أدناه نظرة عامة على أوقات الطهي للأطعمة المختلفة. يختلف وقت الطهي باختلاف سمك الأطعمة وقوامها. ويلزم مراعاة الوقت والكميات الموصى بها كقيم تقريبية.

أجري عملية التسخين المسبق للجهاز إلى أن يصل إلى درجة الحرارة الموصى بها المحددة في الجدول قبل عملية الطهي لتحقيق نتائج ناجحة.

| البرنامج | الرمز | درجة الحرارة | الوقت (بالدقائق) |
|---|---|---|---|
| إذابة التجمد |  | C° 80 | 7-10 |
| بطاطس مقلية |  | C° 180 | 14-16 |
| دجاج |  | C° 180 | 14-16 |
| لحم |  | C° 200 | 8-12 |
| الروبيان |  | C° 180 | 8-12 |
| سمك |  | C° 180 | 12-15 |
| كيك |  | C° 170 | 9-11 |
| التجفيف |  | C° 70 | 240-300 |

## 3 التشغيل

للتأكد من انتظام عملية الطهي / القلي، أزل درج السلة ورجه بعناية وافحصه، إذا لزم الأمر. وإذا لزم الأمر، اضبط درجة الحرارة.

تأكد عند رج الطعام من أن السلة في وضع القفل. لا تضغط على زر تحرير السلة (3) أثناء تقليب المكونات الموجودة في سلة الطهي القابلة للإزالة (5).

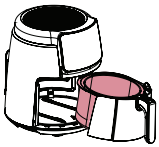

تجنب ملامسة سلة الطهي بالسطح الخارجي للجهاز، نظرًا لأن سطح سلة الطهي (5) سيكون ساخنًا أثناء عملية الطهي وبعدها.

- اترك الأطعمة تستقر لمدة 5 إلى 10 ثوانٍ قبل إخراجها من سلة الطهي القابلة للإزالة (5).
- استخدم الملقط لإخراج الأطعمة الكبيرة أو الطرية من السلة حتى لا تسبب أي ضرر للسطح الداخلي للجهاز.
- عند تجهيز كمية من الطعام، يكون المنتج جاهزًا لتجهيز كمية أخرى على الفور.
- أجري عمليات التحضير اللازمة بعد إخراج سلة الطهي القابلة للإزالة (5) من الجهاز، إذا لزم الأمر. ضع سلة الطهي القابلة للإزالة (5) على مفرش طاولة بعد إخراجها من الجهاز.

لاحظ أن الجهاز قد يكون ساخنًا جدًا أثناء الإزالة.

## 3.5. الطهي

- اخلط الطعام بالزيت قبل وضعه في سلة الطهي القابلة للإزالة (5).

⚠ لا تمسك درج السلة (6) وسلة الطهي القابلة للإزالة (5) مباشرة وهي ساخنة، ولكن امسك المقبض.

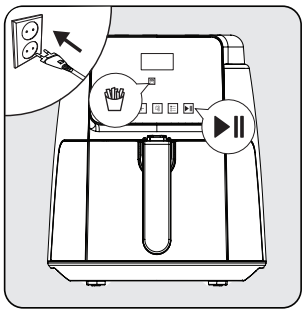

وصِّل جهاز بالكهرباء وحدد برنامج الطهي المطلوب. ثم ابدأ عملية الطهي.

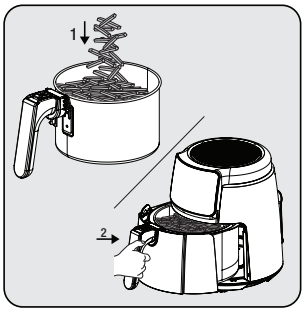


ضع الأطعمة في سلة الطهي القابلة للإزالة (7). ثم ركِّب السلة بالجهاز وتأكد من تثبيتها بإحكام تمامًا.

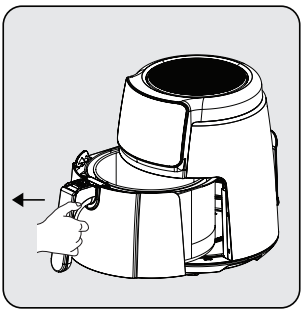

أمسك مقبض سلة الطهي القابلة للإزالة بإحكام (5) لفتح درج السلة (6)؛ بعد ذلك، أخرج الدرج من الجهاز وضعه على سطح مستو ونظيف.

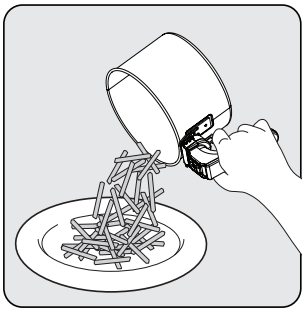

بعد اكتمال العملية، اسكب المكونات الموجودة في السلة في وعاء أو طبق. ونظرًا لأنه قد يتراكم الزيت الساخن أو الزيت المتساقط في الجزء السفلي من سلة الطهي القابلة للإزالة (5)، لا تنس إخراجها مع المكونات من درج السلة قبل تقديم الطعام.

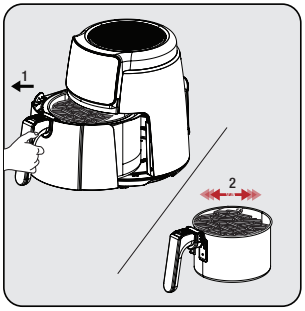


أخرج سلة الطهي القابلة للإزالة (5) وافحص الطعام، سواء كان مقليًا أم مجمدًا أم لا. إذا تطلب الأمر وقتًا إضافيًا للطهي، يمكنك إطالة وقت الطهي قليلا.

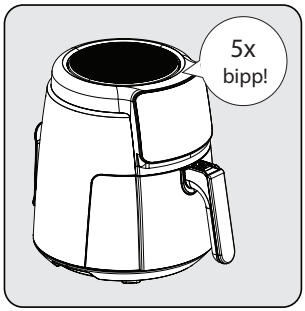


ستسمع صوت تحذير عند انتهاء الوقت المحدد ويتوقف جهازك عن العمل تلقائيًا. يظهر على الشاشة رسالة "H (High) (مرتفعة)" عند اكتمال برنامج الطهي. يشير هذا التعبير إلى انتهاء برنامج الطهي.

- السيليكون الموجود في سلة الطهي مقاوم لدرجات الحرارة المرتفعة ومصنوع من مادة لا تسبب أي ضرر عند استخدامه مع الطعام. ويمنع أساسًا خدش طلاء السلة. لذلك، تأكد من عدم إزالته أثناء طهي الطعام.
- توخ الحذر من البخار الساخن الذي قد يخرج أثناء سحب درج السلة (6) للخارج ولا تلمسه بيديك مكشوفتين، لأنه ساخن للغاية.
- استخدم أداة مساعدة (ملقط وما إلى ذلك) لا تسبب أي ضرر للسطح الداخلي للجهاز لإخراج الأطعمة المطبوخة.

### 3.4.2 تحديد البرنامج وبدء التشغيل

عند تحديد برنامج الطهي في القائمة، سيتم إجراء إعداد "درجة الحرارة / الوقت" تلقائيًا. ويمكن إعادة ضبط درجة حرارة الطهي ووقته اختياريًا بالضغط على رمز "إعادة ضبط درجة الحرارة / الوقت".

في حالة الرغبة في الانتقال إلى برنامج آخر في الجهاز، استمر في الضغط على رمز "Start/Stop (بدء التشغيل / الإيقاف)" لمدة 3 ثوانٍ. بعد ذلك، اضغط على "Menu (القائمة)" لتحديد البرنامج المطلوب.

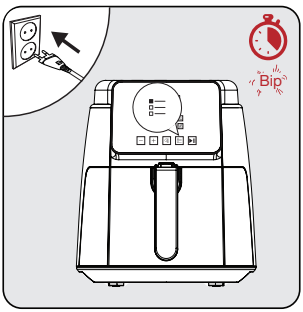


اضغط على رمز " Start/Stop (بدء التشغيل / الإيقاف)" واضغط على رمز "Menu (القائمة)" بتكرار لحين العثور على البرنامج المطلوب لتحديد البرنامج. عند العثور على البرنامج المطلوب، سيومض ضوء البرنامج، اضغط على رمز "Start (بدء التشغيل)" لبدء تشغيل البرنامج.

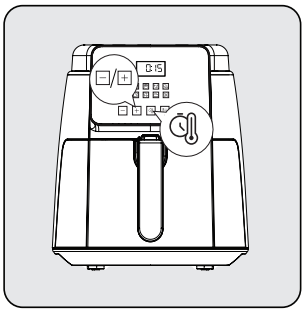

اضغط على رمز "Start/Stop (بدء التشغيل / الإيقاف)" لبدء التسخين المسبق للجهاز. تعرض الشاشة رسالة "ON (تشغيل)".

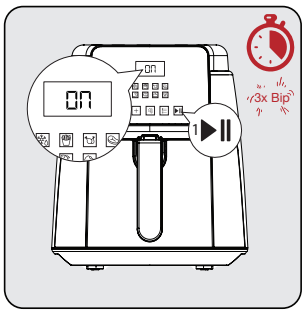


يصدر الجهاز صفيرًا عند اكتمال عملية التسخين المسبق وتعرض الشاشة كلمة "ADD (الإضافة)".

## 3.3 تحذيرات قبل استخدام الجهاز لأول مرة

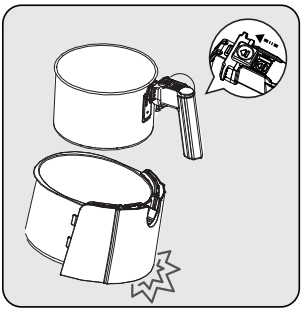

لا تضغط على زر تحرير السلة (3) سوى عندما تكون السلة موضوعة على طاولة أفقية. فالضغط على زر تحرير السلة (3) وهي في وضع غير صحيح يؤدي إلى سقوط درج السلة (6).

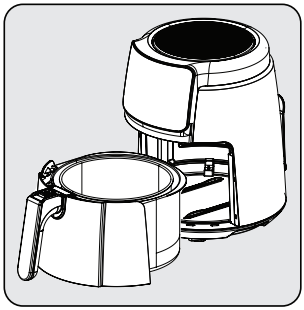

توخ الحذر أثناء استخدام سلة الطهي (5) ودرج السلة (6) بدرجات حرارة أعلى وتجنب لمسهما مباشرةً.

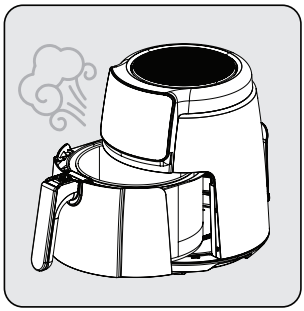

ستنبعث غازات ساخنة من مخرج الهواء (7) والجزء العلوي من السلة أثناء تشغيل الجهاز وعند سحب سلة الطهي القابلة للإزالة (5) للخلف. لذلك، توخ الحذر لتجنب التعرض للحروق الناتجة عن الغازات شديدة السخونة.

## 3.4 التشغيل

### 3.4.1 ضبط درجة الحرارة والوقت

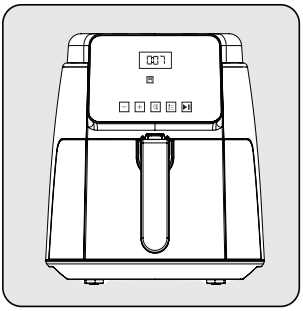

الجهاز مزود بذاكرة إغلاق مدتها 12 دقيقة وتستمر المرحلة التالية من عملية التسخين، عند دفع درج السلة (6) مرة أخرى في الجهاز. بعد ذلك، تعرض الشاشة الوقت المتبقي.

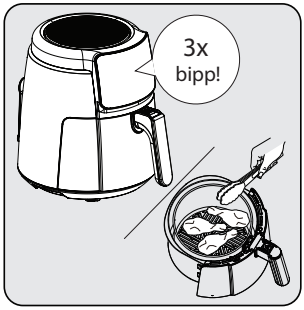


عند الانتهاء من نصف الوقت المحدد للبرنامج، يصدر الجهاز صفيرًا ثلاث مرات، وقد تتم إزالة درج السلة (6) في هذه المرحلة ويمكنك قلب الطعام باستخدام أداة ما (ملقط وما إلى ذلك)

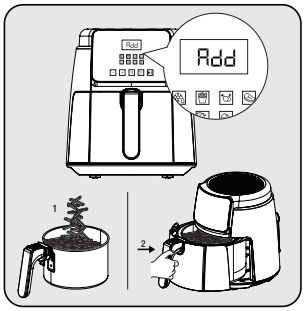


اضغط على الرمز ⏲ لضبط درجة الحرارة والوقت. بعد ذلك، اضغط على الرمز + − لضبط درجة الحرارة والوقت اللازمين. اضغط على الرمز ⏯ للبدء.
عند الوصول إلى درجة الحرارة المضبوطة، سيظهر التحذير "ADD (الإضافة)" على الشاشة وأخرج سلة الطهي (5) وضع المكونات في السلة ثم أعدها إلى الجهاز.

## 3.2 لوحة تحكم وشاشة LED

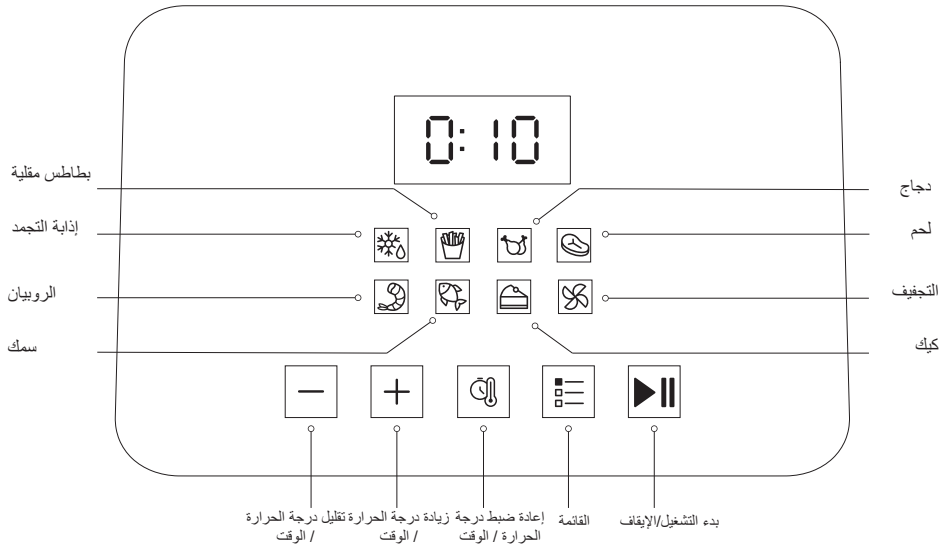


- عندما تظهر الرسالة **"L (Low) (منخفضة)"** على الشاشة، فهذا يعني أن الجهاز في درجات حرارة منخفضة وليس ساخنًا بعد.
- عند اكتمال عملية التسخين المسبق، يظهر تحذير **"ADD (الإضافة)"** على الشاشة وضع المكونات في سلة الطهي وأعدها إلى الجهاز.
- عندما تظهر رسالة **"H (High) (مرتفعة)"** على الشاشة، فهذا يعني أن عملية الطهي قد اكتملت، وأخرج سلة الطهي من الجهاز.
- تنغلق الشاشة عند إخراج سلة الطهي من الجهاز. ويُستأنف تشغيل الجهاز بعد إعادة وضع سلة الطهي.
- اضغط على رمز "Menu (القائمة) ☰" لحين العثور على البرنامج المطلوب لتحديد البرنامج. عند العثور على البرنامج المطلوب، سيومض ضوء البرنامج، اضغط على رمز "Start (بدء التشغيل) ⏯" لبدء تشغيل البرنامج.

## 3 الاستخدام المقصود

- هذا الجهاز مخصص للاستخدام المنزلي فقط، فهو غير مناسب للاستخدام المهني.
- قد ينبعث بعض الدخان من الجهاز عند استخدامه لأول مرة. هذا أمر طبيعي.

## 3.1 إعداد الجهاز للاستخدام

- استخدم الجهاز في وضع عمودي على سطح ثابت ومستوٍ ونظيف وجاف وغير قابل للانزلاق.

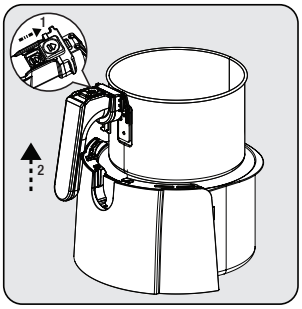


ضع الدرج على سطح مستو لتحرير السلة منه. حرِّك غطاء الحماية (2) واضغط على زر تحرير السلة (3) وارفع السلة من الدرج وأخرجها.

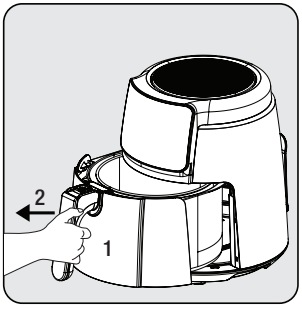


أمسك المقبض (4) بإحكام لتحرير سلة الطهي القابلة للإزالة (5)؛ ثم أخرج الدرج من المكان المخصص له.

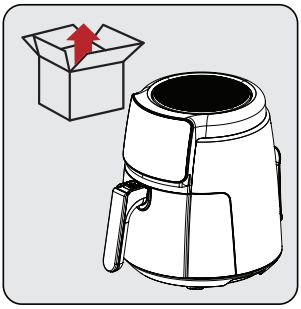

أزل مواد التعبئة والتغليف قبل استخدام الجهاز لأول مرة وضعه في منطقة مسطحة ونظيفة.

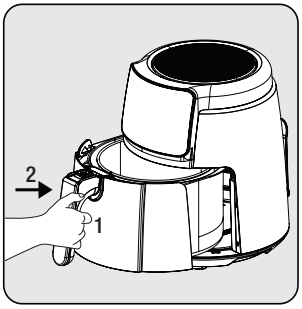


ركِّب الدرج بالجهاز بعد تنظيف جميع الأجزاء. جهازك جاهز للاستخدام الآن.

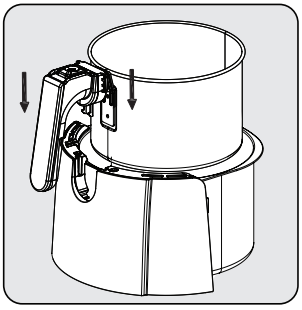

يوجد حزان على جانبي المقبض. ضع السلة في المكان المخصص لها عن طريق محاذاة الألسنة في الحزوز الموجودة أعلى درج السلة.



نظِّف سلة الطهي القابلة للإزالة (6) ودرج السلة (5) بالماء الدافئ والصابون ثم جفِّف السطح الخارجي للجهاز والأجزاء التي غسلتها للتو تمامًا.

- اضبط الجهاز على أعلى درجة حرارة للاستخدام لأول مرة وشغِّله لمدة 10 دقائق دون أي طعام.
- لا تستخدم درج السلة (6) دون وجود سلة الطهي القابلة للإزالة (5) داخله.

1.لوحة التحكم الرقمية
2.غطاء الحماية
3.زر تحرير السلة
4.المقبض
5.سلة الطهي القابلة للإزالة
6.درج السلة
7.مخرج الهواء
8.فتحة لف السلك
9.سلك الطاقة

**البيانات التقنية**

| | |
|---|---|
| **مصادر الطاقة** | 220-240 فولت ~ ، 50-60 هرتز |
| **استهلاك الطاقة** | 1500 وات |

## 2 جهازك للطهي بقليل من الزيت

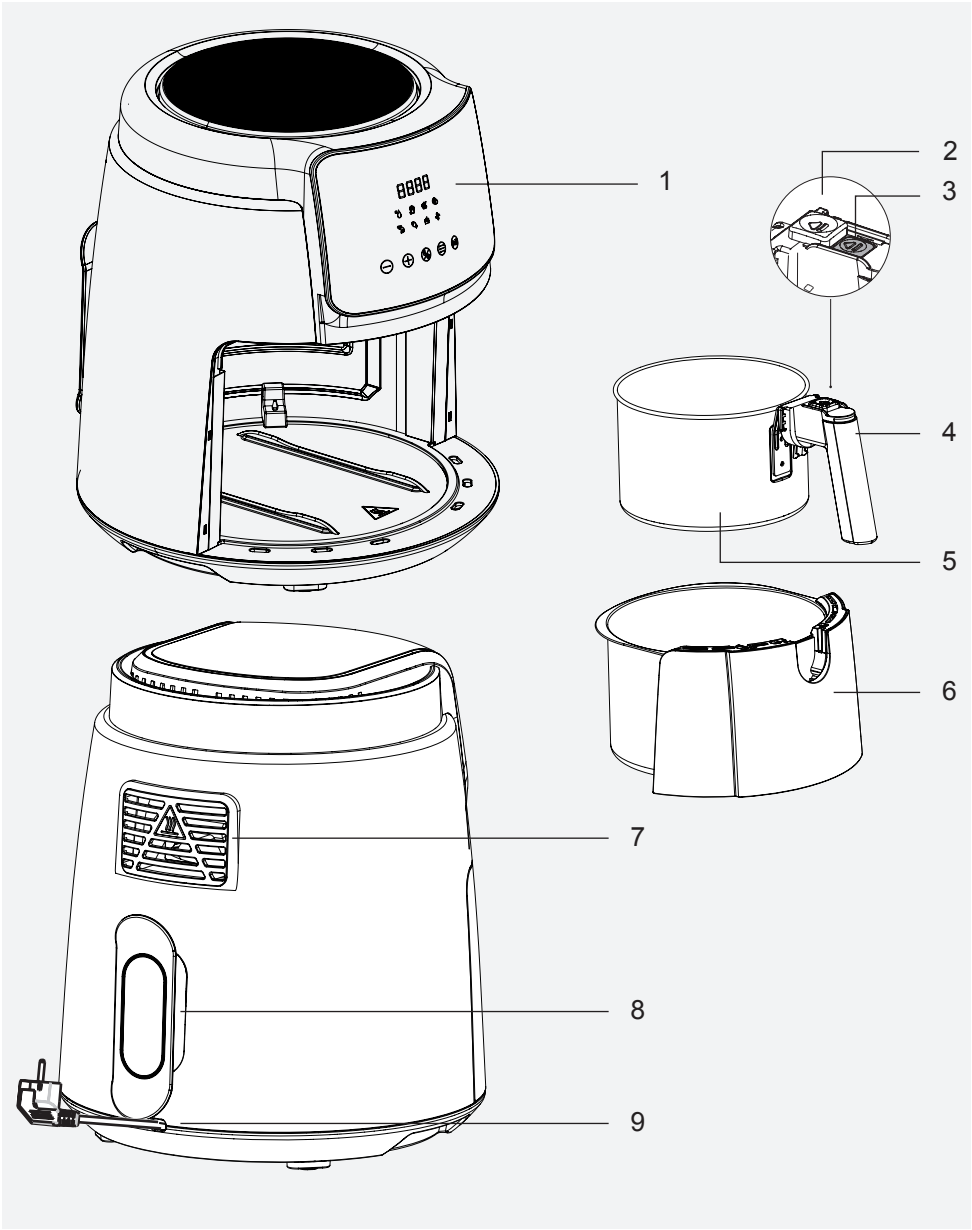


إن العلامات الموجودة على الجهاز والقيم المحددة في المستندات المقدمة مع المنتج جرى الحصول عليها في ظل ظروف معملية وفقًا للمعايير ذات الصلة. قد تختلف القيم حسب استخدام الجهاز والظروف المحيطة. لقد خضعت قيم الطاقة للاختبار في جهد 230 فولت.

# 1 تعليمات مهمة عن السلامة والبيئة

تدوير الأجهزة الكهربائية والإلكترونية. للعثور على أنظمة التجميع هذه، يرجى الاتصال بالسلطات المحلية أو بائع التجزئة الذي تم شراء المنتج منه. تؤدي كل أسرة دورًا مهمًا في استعادة وإعادة تدوير الأجهزة القديمة. حيث يساعد التخلص المناسب من الأجهزة المستخدمة على منع النتائج السلبية المحتملة على البيئة وصحة الإنسان.

## 1.2 الامتثال لتوجيهات حظر المواد الخطرة:

هذا المنتج متوافق مع توجيهات (EU RoHS (2011/65/EU. وهو لا يحتوي على مواد ضارة أو محظورة محددة في التوجيهات.

## 1.3 معلومات التغليف



إن غلاف المنتج مصنوع من مواد قابلة للتدوير، طبقا للأنظمة الوطنية. لا تتخلص من نفايات التغليف مع النفايات المنزلية أو النفايات الأخرى، وتخلص منها في مناطق التجميع المحددة من قبل السلطات المحلية.

## 1.4 نقاط مهمة بخصوص توفير الطاقة

التزم بالأوقات الموصى بها في الدليل أثناء استخدام الجهاز. افصل الجهاز بعد كل استخدام.

## 1 تعليمات مهمة عن السلامة والبيئة

- لا تستخدم سوى الأجزاء الأصلية أو الأجزاء التي يُوصي بها المُصنِّع.
- افصل الجهاز عن الكهرباء قبل التنظيف وجفف جميع الأجزاء تمامًا بعد التنظيف.
- نظف الجهاز وفقًا للإرشادات الواردة في قسم التنظيف والصيانة.
- لا تضع قطعًا كبيرة من الطعام داخل الجهاز لأنها قد تتسبب في نشوب حريق.
- لا تلمس قابس الجهاز إذا كانت يديك رطبة أو مبتلة.
- لا تضع الجهاز في أماكن رطبة.
- لا تحرك الجهاز أثناء استخدامه والزيت بداخله ساخن.
- لا تستخدم الجهاز في بيئات ومع مواد قابلة للانفجار أو الاشتعال أو بالقرب منها.
- لا تلمس الأسطح الساخنة لتجنب خطر الإصابة بحروق.
- دع الجهاز يبرد في مكان آمن بعيدًا عن متناول الأطفال.
- لا تسد فتحتي مدخل الهواء ومخرجه أثناء تشغيل الجهاز.
- لا تنحني أثناء استخدام الجهاز. الهواء الساخن يتصاعد من الجهاز أثناء الاستخدام!
- يصبح الجهاز ساخنًا أثناء الاستخدام. لا تلمس الأسطح الساخنة لتجنب خطر الإصابة بحروق.
- تأكد من أن الغرفة جيدة التهوية أثناء الاستخدام.
- افصل الجهاز عن الكهرباء في حالة نشوب حريق.
- لا تقم بصب الماء على الجهاز، فقد يتسبب ذلك في حدوث صدمة كهربائية.
- لا تستخدم المنتج مع مؤقت خارجي أو نظام تحكم عن بعد منفصل.
- لا تستخدم سوى أدوات المطبخ المعدنية ذات المقابض المعزولة مع الجهاز.
- لا تضع أي شيء فوق الجهاز أثناء تشغيله أو إذا كان ساخنًا.
- إذا احتفظت بمواد التغليف، فاحفظها بعيدًا عن متناول الأطفال.
- في حالة تلف سلك الإمداد ، يجب استبداله من قبل الشركة المصنعة أو وكيل الخدمة أو الأشخاص المؤهلين بشكل مشابه لتجنب الخطر.

### 1.1 الامتثال للتوجيهات الخاصة بنفايات الأجهزة والتخلص منها:

هذا المنتج متوافق مع توجيهات (EU WEEE (2012/19/EU. يحمل هذا المنتج رمز تصنيف التخلق من الأجهزة الكهربائية والإلكترونية (WEEE).



يشير هذا الرمز إلى أنه لا يجب التخلص من هذا المنتج مع النفايات المنزلية الأخرى في نهاية عمره التشغيلي. يجب إعادة الجهاز المستخدم إلى نقطة التجميع الرسمية لإعادة

## 1 تعليمات مهمة عن السلامة والبيئة

يحتوي هذا القسم على تعليمات خاصة بالسلامة للوقاية من المخاطر التي يمكن أن تؤدي إلى الإصابة أو تلف الممتلكات.
يكون أي ضمان باطلاً في حالة عدم الالتزام بهذه التعليمات.

### 1.1 السلامة العامة

- يتوافق هذا الجهاز مع معايير السلامة الدولية.
- هذا الجهاز مخصص للاستخدام المنزلي وتحضير الطعام فقط، وغير مناسب للاستخدام المهني.
- لا يمكن للأطفال الذين تتراوح أعمارهم بين 0-8 سنوات استخدام هذا الجهاز. يُسمَح للأطفال الذين تبلغ أعمارهم 8 سنوات وأكثر باستخدام هذا الجهاز، بشرط ضمان خضوعهم للمراقبة المستمرة. يُسمَح للأشخاص الذين يعانون من ضعف في مهاراتهم البدنية أو السمعية أو العقلية أو تنقصهم الخبرة والمعرفة باستخدام هذا الجهاز، بشرط ضمان الإشراف عليهم أو تزويدهم بالمعلومات اللازمة بخصوص الاستخدام الآمن له والمخاطر التي قد يواجهونها.
- هذا الجهاز مخصص للاستخدام في المنزل والتطبيقات المماثلة مثل:
- - مناطق مطبخ الموظفين في المتاجر والمكاتب وبيئات العمل الأخرى ،
- - منازل المزرعة ، من قبل العملاء في الفنادق والموتيلات وغيرها من البيئات السكنية ،
- - بيئات من نوع المبيت والإفطار
- يُحظر على الأطفال إجراء أعمال التنظيف والصيانة التي يُسمَح للمُستخدِم القيام بها إلا إذا كانوا تحت إشراف شخص بالغ.
- احتفظ بالمنتج وكابله بعيدًا عن متناول الأطفال دون سن 8 سنوات.
- اضبط موضع مقابض أجهزة الطهي (إن وجدت) بحيث لا تنسكب السوائل الساخنة وضعها في مكان آمن.
- تأكد من أن الجهد الموضح على الجهاز هو نفس الجهد الكهربائي في منزلك.
- استخدم الجهاز في مقبس مؤرض.
- لا تستخدم الجهاز بسلك تطويل.
- لا تضع جهازك على مصادر الحرارة مثل الأفران والمواقد أو بالقرب منها.
- لمنع تلف سلك الطاقة، احرص على حمايته من الانضغاط أو التجعيد أو الاحتكاك بالحواف الحادة.
- لا تفصل الجهاز عن طريق سحب السلك.
- لا تغمر الجهاز أو سلك الطاقة في الماء لتنظيفه.
- يحظر ترك الجهاز بدون مراقبة أثناء تشغيله.
- لا تقم بتفكيك الجهاز.

## يُرجى قراءة هذا الدليل أولاً!

عميلنا العزيز،
شكرا لكم على اختيار إحدى منتجات بيكو. نتمنى لكم تحقيق الاستفادة المثلى من هذا المنتج عالي الجودة والذي استُخدم في تصنيعه أحدث التقنيات. يُرجى التأكد من قراءة هذا الدليل والوثائق الملحقة بالكامل وفهمها جيدًا قبل استخدام المنتج، مع الاحتفاظ بهذا الدليل كمرجع. يُرجى إرفاق هذا الدليل مع المنتج في حالة تسليمه إلى شخص آخر. التزم بجميع التحذيرات والمعلومات الواردة هنا واتبع التعليمات.

## الرموز ومعانيها

تُستخدَم الرموز التالية في هذا الدليل:

| | |
|---|---|
|  | معلومات وتوصيات مهمة بخصوص استخدام الجهاز. |
|  | **تحذير:** تحذيرات بشأن الإصابة الشخصية أو تلف الممتلكات. |
|  | مناسب للتلامس مع الطعام. |
|  | لا تغمر الجهاز أو سلك الطاقة أو القابس في الماء أو أي سائل آخر. |
|  | **تحذير:** تصنيف الحماية من الصدمات الكهربائية |



**الورق المعاد تدويره**
**والقابل لإعادة التدوير**

# المحتويات

العربية 03-18

beko

# مقلاة تعمل بالهواء الساخن

دليل المُستخدِم

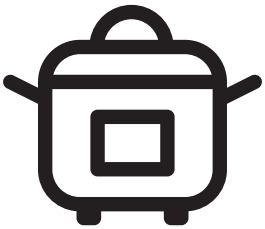

FRL 2244 B

**AR**

CE

01M-8913653200-3924-15