BLACK+
DECKER™

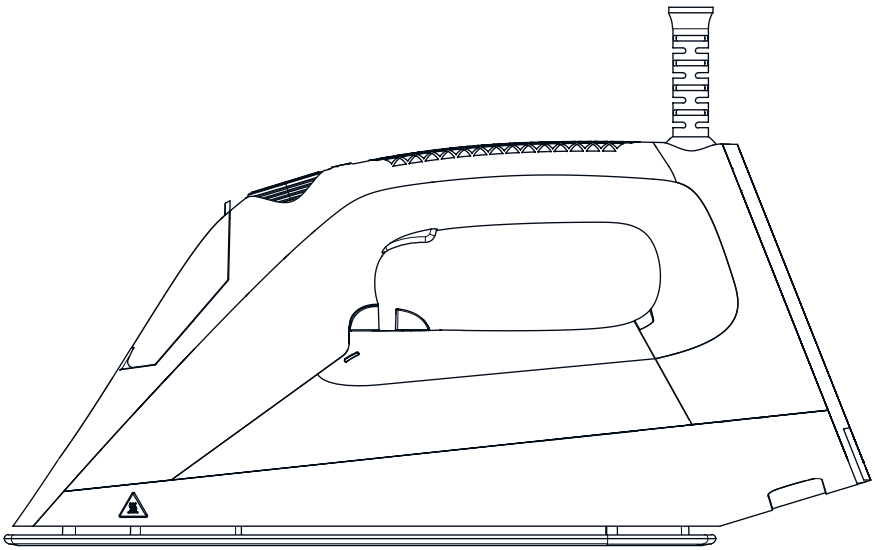

www.blackanddecker.eu

BXIR2401E-BXIR2411E

EN
FR
DE
IT
ES
PT
NL
PL
EL
RU
RO
BG

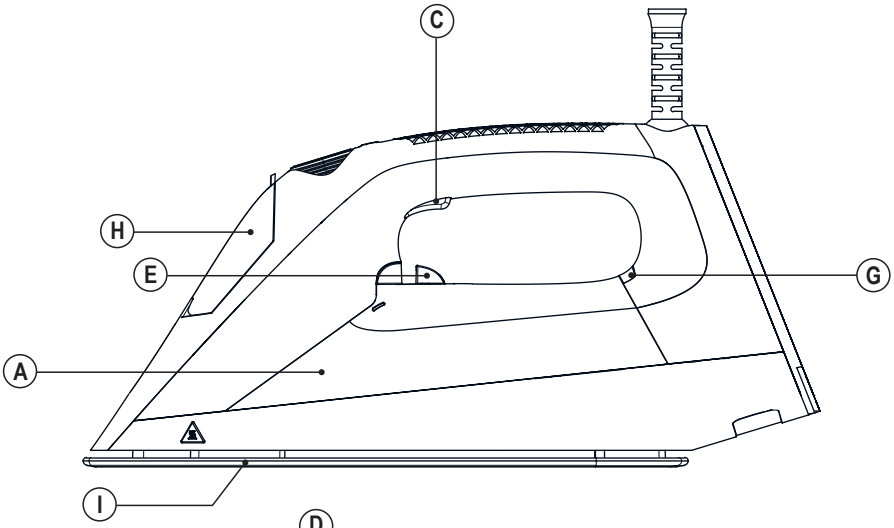
C
H
E
G
A
I

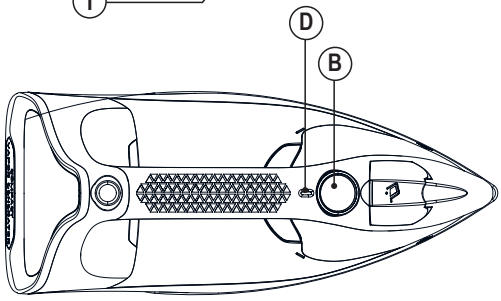
D
B

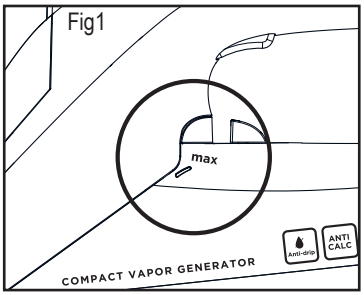
Fig1
max
ANTI CALC
COMPACT VAPOR GENERATOR

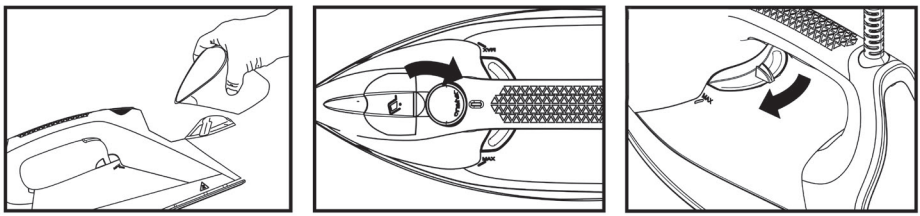

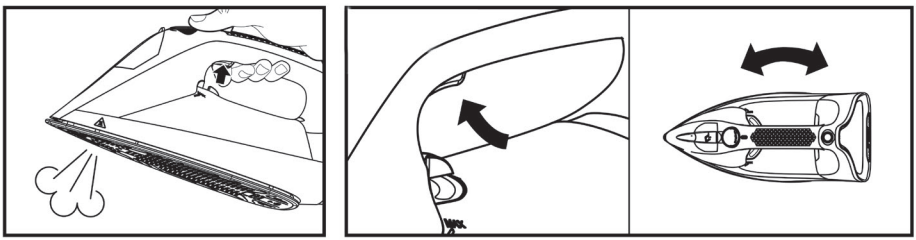

Compact steam generator
BXIR2401E-BXIR2411E

Dear customer,

Many thanks for choosing to purchase a BLACK+DECKER brand product.

Thanks to its technology, design and operation and the fact that it exceeds the strictest quality standards, a fully satisfactory use and long product life can be assured.

Read these instructions carefully before switching on the appliance and keep them for future reference. Failure to follow and observe these instructions could lead to an accident.

SAFETY ADVICE AND WARNINGS

- The appliance should be used and placed on a flat and stable surface.
- When the appliance is placed on its support, make sure that the surface on which it is placed is stable.
- Do not leave the appliance unattended while it is connected to the mains supply.
- This appliance can be used by children aged from 8 years and above and persons with reduced physical, sensory or mental capabilities or lack of experience and knowledge if they have been given supervisor or supervision concerning use of the appliance in a safeway and understand the hazards involved.
- Cleaning and user maintenance must not be done by children -unless supervised.
- Keep the appliance and its cord out of reach of children less than 8 years of age when it is energized or cooling down.
- This appliance is not a toy. Children should be supervised to ensure that they do not play with the appliance.
- Do not use the appliance if it has been dropped, if there are visible signs of damage or if it has a leak.
- If the supply cord is damaged, it must be replaced by the manufacturer, its service agent or similary qualified persons in order to avoid a hazard.
- This appliance is for household use only, not professional or industrial use.
- The temperature of the accessible surfaces may be high when the appliance is in use.



This symbol indicates that the surface may heat up during use.

- Unplug the appliance from the mains before refilling the water tank.

- Connect the appliance to an earthed socket rated at 16 amperes or more.
- The appliance's plug must fit into the mains socket properly. Do not alter the plug. Do not use plug adaptors.
- Do not use or store the appliance outdoors.
- Do not leave the appliance out in the rain or exposed to moisture. If water gets into the appliance, this will increase the risk of electric shock.
- Do not tug on the power cord. Never use the power cord to lift, carry or unplug the appliance.
- Do not wrap the power cord around the appliance.

- Do not clip or crease the power cord.
- Do not allow the power cord to hang or come into contact with the hot surfaces of the appliance.
- Check the state of the power cord. Damaged or tangled cables increase the risk of electric shock.
- Do not touch the plug with wet hands.
- Do not use the appliance if the cable or plug is damaged.
- If any of the appliance casings break, immediately disconnect the appliance from the mains to prevent the possibility of an electric shock.
- Do not touch the heated parts of the appliance, as it may cause serious burns.

Use and care:

- Fully unroll the appliance's power cable before each use.
- Do not use the appliance if the parts or accessories are not properly fitted..
- Do not use the appliance if any of the switches do not work.
- Use the appliance handle/s, to pick it up or move it.
- Do not use the appliance if it has tipped over.
- Do not turn the appliance over while it is in use or connected to the mains.
- To keep the non-stick coating in good condition, do not use metal or pointed utensils on it.
- Respect the MAX level indicator. (Fig.1)
- Disconnect the appliance from the mains when not in use and before undertaking any cleaning task.
- This appliance is for household use only, not professional, industrial use.
- Store this appliance out of reach of children and/ or persons with reduced physical, sensory or mental capabilities or lack of experince and knowledge.
- Do not store or transport the appliance if it is still hot.
- Keeping the iron on its rest at maximum temperature for prolonged periods may cause discolouration, which does not affect the correct operation of the appliance.
- For a correct operation, keep the soleplate in good condition; do not iron over metal objects (metal ironing board parts, buttons, zips, etc.)
- It is advisable to use distilled water, especially if the water in your area contains clay or if it is "hard" (containing lime or magnesium).
- Check that the lid is closed properly before switching the appliance on.
- Never leave the appliance connected and unattended if is not in use. This saves energy and prolongs the life of the appliance.
- Never rest the appliance on a surface while in use.
- Do not use the appliance on any part of the body of a person or animal.
- Do not use the appliance with pets or animals.
- Do not use the appliance to dry textiles of any kind.

Service:

- Make sure that the appliance is serviced only by specialist personnel, and that only original spare parts or accessories are used to replace existing parts/ accessories.
- Any misuse or failure to follow the instructions for use renders the guarantee and the manufacturer's liability null and void.

DESCRIPTION

A Antiscale
B Steam flow control
C Steam activation trigger
D Auto-off
E Temperature selector
G Indicator lamp
H Filler neck
I Soleplate

INSTRUCTIONS FOR USE

Before use:

- Make sure that all of the products' packaging has been removed.
- Some parts of the appliance have been lightly greased. Consequently, the first time the appliance is used a light smoke may be detected. After a short time, this smoke will disappear.
- Prepare the appliance according to the function you wish to use:

Filling with water:

- It is essential to have filled the tank with water to be able to work with steam.
- Open the cover.
- Fill the tank, taking care to observe the MAX level (Fig.1).
- Close water inlet lid.
- Use of scented water automatically cancels the warranty

BXIR2401E–BXIR2411E Use:

- Unroll the cable completely before plugging it in.
- Connect the appliance to the mains.
- Once plugged in, the product will start to heat up, during this heating period, do not press the steam button, wait for the green light to come on,
- Do not use temperatures higher than those indicated on the garments to be ironed.
- SMART:
- The product adapts to all types of fabric.
  - Temperature for synthetic fibres (Polyester, Nylon…). Setting ●
  - Temperature for silk, wool. Setting ●●
  - Temperature for cotton. Y linen. Setting ●●● and Max
- Wait until indicator (G) lights green, this means that the appliance has reached temperature, after its first warm-up.
- During use of the appliance, indicator (G) will change colour (red, green) to indicate when it is using power and heating.

Dry ironing:

The appliance has a steam control trigger (C) which, when set to off, allows dry ironing (without steam) or with steam depending on whether the trigger is pressed.

Steam Ironing:

It is possible to iron with steam whenever the tank is filled with water and the correct temperature is selected.

Vertical ironing:

- It is possible to iron hanging curtains, items of clothing on their own hanger, etc. To do so, follow these instructions:
- Iron from top to bottom,.
- . Important: for cotton and linen, it is recommended to put the base of the iron in contact with the material. For other more delicate fabrics, it is recommended to keep the base of the iron a few centimetres away.

Auto-off function (stand-by): BXIR2411E; BXIR2401E

- For the purpose of saving energy, the appliance switches to auto-off mode (stand-by) after 8 minutes in the upright position or 30 seconds if left flat, assuming the user has not performed any action during this period. 3 beeps will sound and the indicator will flash RED GREEN alternately
- To resume ironing just touch the trigger or move the iron.

Once you have finished using the appliance:

- Unplug the appliance from the mains.
- Drain the water out of the appliance.
- Clean the appliance.

CLEANING

- Disconnect the appliance from the mains and allow it to cool before undertaking any cleaning task.
- Clean the equipment with a damp cloth with a few drops of washing-up liquid and then dry.
- Do not use solvents, or products with an acid or base pH such as bleach, or abrasive products, for cleaning the appliance.
- Never submerge the appliance in water or any other liquid or place it under running water.

How to deal with lime scale incrustations:

- For the appliance to work correctly it should be kept free of limescale or magnesium incrustations caused by the use of hard water.
- To avoid this kind of problem it is advisable to use distilled water.
- To prevent this kind of problem, we recommend the use of water with low lime or magnesium mineralisation.
- To de-scale, we recommend the use of the specific product for this kind of appliance, which can be found in specialised shops and authorised technical services.
- A specific anti-lime scale product should be used on this kind of product.
- Home-made solutions, such as the use of vinegar, are not recommended for descaling this appliance.

ANOMALIES AND REPAIR

- Take the appliance to an authorised technical support service if product is damaged or other problems arise. Do not attempt to disassemble or repair the appliance yourself as this may be dangerous.

For EU product versions and/or if

requested in your country:

Ecology and recyclability of the product

- The materials used for the packaging of this appliance are included in a disposal, classification and recycling system. Should you wish to dispose of them, use the appropriate public recycling bins for each type of material.
- The product does not contain concentrations of substances that could be considered harmful to the environment.



This symbol means that in case you wish to dispose of the product once its working life has ended; take it to an authorised waste agent for the selective collection of Waste from Electric and Electronic Equipment (WEEE).

This appliance complies with Directive 2014/35/EU on Low Voltage, Directive 2014/30/EU on Electromagnetic Compatibility, Directive 2011/65/EU on the restrictions of the use of certain hazardous substances in electrical and electronic equipment and Directive 2009/125/EC on the ecodesign requirements for energy-related products.

WARRANTY AND TECHNICAL ASSISTANCE

This product enjoys the recognition and protection of the legal guarantee in accordance with current legislation. To enforce your rights or interests you must go to any of our official technical assistance services.

You can find the closest one by accessing the following web link: http://www.2helpu.com/.

You can also request related information, by contacting us (see the last page of the manual).

You can download this instruction manual and its updates at http://www.2helpu.com/.

Centrale de repassage compacte
BXIR2401E- BXIR2411E

Cher Client,

Nous vous remercions d'avoir acheté un produit BLACK+DECKER.

Sa technologie, son design et sa fonctionnalité, outre sa parfaite conformité aux normes de qualité les plus strictes, vous permettront d'en tirer une longue et durable satisfaction.

Lire attentivement cette notice d'instructions avant de mettre l'appareil en marche, et la conserver pour la consulter ultérieurement. Le non-respect de ces instructions peut être source d'accident.

CONSEILS ET MESURES DE SÉCURITÉ

- L'appareil doit être utilisé et placé sur une surface plane et stable.
- Lorsque vous poserez l'appareil sur son socle, veuillez vous assurer que la surface de la base soit stable.
- Ne pas laisser le fer à repasser sans surveillance lorsqu'il est branché.
- Cet appareil peut être utilisé par des personnes non familiarisées avec son fonctionnement, des personnes handicapées ou des enfants âgés de plus de 8 ans, et ce, sous la surveillance d'une personne responsable ou après avoir reçu la formation nécessaire sur le fonctionnement sûr de l'appareil et en comprenant les dangers qu'il comporte.
- Les enfants ne doivent pas réaliser les opérations de netto yage ou de maintenance de l'appareil sauf sous la supervision d'un adulte.
- Conservez l'appareil et son cordon hors de portée des enfants de moins de 8 ans lorsqu'il est sous tension ou qu'il refroidit.
- Cet appareil n'est pas un jouet. Les enfants doivent être surveillés pour s'assurer qu'ils ne jouent pas avec l'appareil.
- Ne pas utiliser l'appareil s'il est tombé, s'il y a des signes visibles de dommages ou en cas de fuite.
- Si le cordon d'alimentation est endommagé, il devra être remplacé par le fabricant, par un service après-vente ou par tout professionnel agréé afin d'écarter tout danger.
- Cet appareil est uniquement destiné à un usage domestique et non professionnel ou industriel.
- Quand l'appareil est mis en marche, la température des surfaces accessibles peut être élevée.



Ce symbole indique que la surface peut se chauffer pendant l'usage.

- Débrancher l'appareil du réseau électrique, a vant de remplir le réservoir d'eau
- Raccorder l'appareil à une prise pourvue d'une fiche de terre et supportant au moins 16 ampères.

- La prise de courant de l'appareil doit coïncider avec la base de la prise de courant. Ne jamais modifier la prise de courant. Ne pas utiliser d'adaptateur de prise de courant.
- Ne pas exposer l'appareil aux intempéries.
- Ne pas exposer l'appareil à la pluie ou à un environnement humide. L'eau qui entre dans l'appareil augmente le risque de choc électrique.
- Ne pas forcer le câble électrique de connexion.–Ne jamais utiliser le câble électrique pour lever, transporter ou débrancher l'appareil.
- Ne pas enrouler le câble électrique de connexion autour de l'appareil.
- Éviter que le câble électrique de connexion ne se coince ou ne s'emmêle.
- Ne pas laisser le cordon de connexion entrer en contact avec les surfaces chaudes de l'appareil.
- Vérifier l'état du câble électrique de connexion. Les câbles endommagés ou emmêlés augmentent le risque de choc électrique.
- Ne pas toucher la prise de raccordement avec les mains mouillées.
- Ne pas utiliser l'appareil si son câble électrique ou sa prise est endommagé.
- Si une des enveloppes protectrices de l'appareil se rompt, débrancher immédiatement l'appareil du secteur pour éviter tout choc électrique.
- Éviter de toucher les parties chauffantes de l'appareil, vous pourriez gravement vous brûler.

Utilisation et entretien :

- Avant chaque utilisation, dérouler complètement le câble d'alimentation de l'appareil.
- Ne pas utiliser l'appareil si l'un des dispositifs de mise en marche/arrêt ne fonctionne pas.
- Utiliser les poignées pour prendre ou transporter l'appareil.
- Ne pas utiliser l'appareil alors qu'il est incliné, ni le retourner.
- Ne pas retourner l'appareil quand il est en cours d'utilisation ou branché au secteur.
- Pour conserver le traitement anti-adhésif en bon état, ne pas y utiliser d'ustensiles métalliques ou pointus.
- Respecter le niveau MAX. (Fig.1)
- Débrancher l'appareil du secteur tant qu'il reste hors d'usage et avant de procéder à toute opération de nettoyage.
- Cet appareil est uniquement destiné à un usage domestique et non professionnel ou industriel.
- Conservez cet appareil hors de portée des enfants ou des personnes avec capacités physiques, sensorielles ou mentales réduites ou présentant un manque d'expérience et de connaissances
- Ne pas garder l'appareil s'il est encore chaud.
- La permanence prolongée du fer dans son logement et à température maximale, peut provoquer une altération de sa couleur, qui n'affecte pas le fonctionnement de l'appareil.
- Pour un fonctionnement correct, maintenir la semelle bien propre, ne l'appliquez pas sur des objets métalliques (par exemple, la planche à repasser, boutons, fermetures éclair, etc.)
- L'usage d'eau distillée est spécialement recommandé, si l'eau dont vous disposez est boueuse ou du type "dure" (contenant du calcium ou du magnésium).
- Vérifier que le couvercle est parfaitement fermé avant de mettre en marche l'appareil.
- Ne jamais laisser l'appareil sans surveillance lorsqu'il est branché. Ceci permettra également de réduire sa consommation d'énergie et de prolonger sa durée de vie.
- Ne pas laisser l'appareil en marche couché sur une surface.
- Ne pas utiliser l'appareil sur une partie du corps d'une personne ou d'un animal.
- Ne pas utiliser l'appareil sur des animaux domestiques ou tout animal.
- Ne pas utiliser l'appareil pour sécher des vêtements textiles.

Entretien:

- S'assurer que le service de maintenance de l'appareil est réalisé par le personnel spécialisé, et que dans le cas où vous auriez besoin de pièces de rechange, celles-ci soient originales.
- Toute utilisation inappropriée ou non conforme aux instructions d'utilisation annule la garantie et la responsabilité du fabricant.

DESCRIPTION

A Anticalcaire
B SÉLECTEUR DE FLUX DE VAPEUR
C Bouton de vapeur On/Off
D ARRÊT-AUTOMATIQUE
E Sélection programme
G Témoins lumineux
H Orifice de remplissage d'eau
I Semelle

MODE D'EMPLOI

Remarques avant utilisation :

- Assurez-vous que vous avez retiré tout le matériel d'emballage du produit.
- Certaines parties d'appareil ont été légèrement graissées et c'est pourquoi le fer à repasser peut fumer un peu, au moment du premier branchement. En peu de temps, la fumée cessera.
- Préparer l'appareil conformément à la fonction désirée :

Remplissage d'eau :

- Il est indispensable de remplir le réservoir avec de l'eau afin de pouvoir réaliser des opérations avec vapeur.
- Ouvrir le couvercle du bec de remplissage.
- Remplir le réservoir avec une quantité d'eau respectant le niveau MAX (Fig.1).
- Fermer le couvercle du bec de remplissage.
- L'utilisation d'eau parfumée annule automatiquement la garantie du produit

Utilisation

- Dérouler complètement le câble avant de le brancher.
- Brancher l'appareil au secteur.
- Une fois branché, le produit commencera à chauffer. Durant la période de chauffage, ne pas activer le bouton Vapeur, attendre que le voyant s'éteigne sur le modèle BXIR2411E ou que le voyant vert s'allume sur le modèle BXIR2401E, puis sélectionner un débit de vapeur optimisé sur le régulateur de vapeur.
- Ne pas utiliser des températures plus élevées que celles qui sont indiquées sur les vêtements à traiter.
  - ECO: Température pour les fibres synthétiques (Polyester, Nylon…). Point ●
  - AUTO: Température pour la soie, la laine. Point ●●
  - TURBO: Température pour le coton. Et lin . Point ●●● et Max
- Si la composition du tissu contient différents types de fibres, veuillez sélectionner la température correspondante à la fibre qui requiert une température moins élevée. (Par exemple pour un tissu qui contient 60 % de polyester et 40 % de coton, la température à choisir est celle qui correspond au polyester).
- Attendre que le voyant (G) s'éteigne sur le modèle BXIR2411E ou que le voyant vert s'allume sur le modèle le BXIR2401E, indiquant que l'appareil a atteint la température correcte après le premier chauffage.
- Durant l'utilisation de l'appareil, le voyant (G) s'allume et s'éteint sur le modèle BXIR2411E ou change de couleur (rouge, vert) pour indiquer les périodes de consommation d'énergie et de chauffage.

Repassage à sec :

- L'appareil dispose d'un bouton de vapeur (C) qui, s'il est positionné sur arrêt, permet le repassage à sec (sans vapeur), ou à la vapeur sur pression périodique de ce même bouton.

Repassage à la vapeur :

- Il est possible de repasser avec de la vapeur tant que le réservoir est rempli d'eau, quelle que soit la position.

Repassage vertical :

- Vous pouvez repasser vos rideaux suspendus, vos vêtements sur cintres, etc. Pour ce faire, veuillez suivre les conseils suivants :
- Passer le fer de haut en bas.
- Important : pour le coton et le lin, nous vous conseillons de mettre en contact la base du fer à repasser avec le tissu. Pour les tissus plus délicats, nous vous conseillons de l'éloigner quelques centimètres.

Fonction d'arrêt automatique (stand-by) : BXIR2411E; BXIR2401E

- Afin de permettre des économies d'énergie, l'appareil passe en mode d'arrêt automatique (stand-by) dans un délai de 8 minutes en position verticale et 30 secondes en position horizontale si l'utilisateur n'utiliser pas l'appareil durant ces laps de temps. L'appareil émettra 3 bips avec alternance de la couleur du voyant ROUGE VERT

Pour revenir au mode de fonctionnement normal, il suffit simplement de bouger l'appareil

Après utilisation de l'appareil :

- Débrancher l'appareil du secteur.
- Retirer l'eau du récipient.
- Nettoyer de l'appareil

NETTOYAGE

- Débrancher l'appareil du secteur et attendre son complet refroidissement avant de la nettoyer.
- Nettoyer l'appareil avec un chiffon humide imprégné de quelques gouttes de détergent et le laisser sécher.

- Ne pas utiliser de solvants ni de produits au pH acide ou basique tels que l'eau de Javel, ni de produits abrasifs pour nettoyer l'appareil.
- Ne pas immerger l'appareil dans l'eau ou tout autre liquide, ni le passer sous un robinet.

Traitement contre les incrustations de calcaire:

- Pour un parfait fonctionnement de l'appareil, celui-ci doit être libre de toute incrustation de calcaire ou magnésium résultant de l'utilisation d'eau trop dure.
- Pour éviter ce type de problème, nous vous recommandons d'utiliser de l'eau distillée.
- Pour éviter ce type de problème, il est recommandé d'utiliser des eaux faibles en minéraux calcaires ou en magnésium.
- Pour cela, nous vous recommandons le produit spécifique en vente dans les magasins spécialisés et services techniques autorisés.
- Pour cela, il vous faudra utiliser un produit anti calcaire adapté à cet appareil.
- Les solutions maison, comme l'utilisation de vinaigre, pour les traitements de détartrage de l'appareil, ne sont pas recommandées.

ANOMALIES ET RÉPARATION

- En cas de panne, remettre l'appareil à un service d'assistance technique autorisé. Ne pas tenter de procéder aux réparations ou de démonter l'appareil; cela implique des risques.

Pour les versions UE du produit et/ou en fonction de la législation du pays d'installation :

Écologie et recyclage du produit

- Les matériaux dont l'emballage de cet appareil est constitué intègrent un programme de collecte, de classification et de recyclage. Si vous souhaitez vous défaire du produit, merci de bien vouloir utiliser les conteneurs publics appropriés à chaque type de matériau.
- Le produit ne contient pas de substances concentrées susceptibles d'être considérées comme nuisibles à l'environnement.



Ce symbole signifie que si vous souhaitez vous débarrasser de l'appareil, en fin de vie utile, celui-ci devra être consigné, en prenant les mesures adaptées, à un centre agréé de collecte sélective des déchets d'équipements électriques et électroniques (DEEE).

Cet appareil est certifié conforme à la directive 2014/35/UE de basse tension, de même qu'à la directive 2014/30/UE en matière de compatibilité électromagnétique, à la directive 2011/65/UE relative à la limitation de l'utilisation de certaines substances dangereuses dans les équipements électriques et électroniques et à la directive 2009/125/CE sur les conditions de conception écologique applicable aux produits en rapport avec l'énergie.

GARANTIE ET ASSISTANCE TECHNIQUE

Ce produit est reconnu et protégé par la garantie établie conformément à la législation en vigueur. Pour faire valoir vos droits ou intérêts, vous devrez vous adresser à l'un de nos services d'assistance technique agréés.

Pour savoir lequel est le plus proche, vous pouvez accéder au lien suivant : http://www.2helpu.com/

Vous pouvez aussi nous contacter pour toute information (veuillez consulter la dernière page du manuel).

Vous pouvez télécharger ce manuel d'instructions et ses mises à jour sur http://www.2helpu.com/.

Kompaktbügelstation
BXIR2401E–BXIR2411E

Sehr geehrte Kundin/Sehr geehrter Kunde,

Vielen Dank für Ihr Vertrauen in die Marke BLACK+DECKER.

Die Technologie, das Design und die Funktionalität dieses Produkts, das die anspruchsvollsten Qualitätsnormen erfüllt, werden Sie über viele Jahre zufriedenstellen.

Lesen Sie die Gebrauchsanweisung sorgfältig, bevor Sie das Gerät einschalten und bewahren Sie diese zum Nachschlagen zu einem späteren Zeitpunkt auf. Werden die Hinweise dieser Bedienungsanleitung nicht beachtet und eingehalten, kann es zu Unfällen kommen.

RATSCHLÄGE UND SICHERHEITSHINWEISE

- Das Gerät muss auf einer ebenen und standfesten Oberfläche aufgestellt und benutzt werden.
- Bevor das Gerät in sein Gestell gestellt wird, vergewissern Sie sich, dass das Gestell auf einer stabilen Fläche steht.
- Lassen Sie das Gerät nicht unbeaufsichtigt, solange es an das elektrische Netz geschlossen ist.
- Personen, denen es an Wissen im Umgang mit dem Gerät mangelt, geistig behinderte Personen oder Kinder ab 8 Jahren dürfen das Gerät nur unter Aufsicht oder Anleitung über den sicheren Gebrauch des Gerätes, so dass sie die Gefahren, die von diesem Gerät ausgehen, verstehen, benutzen.
- Kinder dürfen keine Reinigungsoder Instandhaltungsarbeiten am Gerät ausführen, sofern sie nicht von einem Erwachsenen beaufsichtigt werden.
- Halten Sie das Bügeleisen und das Netzkabel außerhalb der Reichweite von Kindern unter 8 Jahren, wenn das Gerät eingeschaltet ist oder abkühlt.
- Dieses Gerät ist kein Spielzeug. Kinder müssen beaufsichtigt werden, damit sie nicht mit dem Gerät spielen.
- Das Gerät nicht benutzen, wenn es heruntergefallen ist, sichtbare Schäden aufweist oderundicht ist.
- Wenn das Netzkabel beschädigt ist, muss es aus Sicherheitsgründen vom Kundendienst des Herstellers oder einem entsprechenden Fachmann ersetzt werden.
- Dieses Gerät ist ausschließlich für den häuslichen Gebrauch ausgelegt und ist für professionelle oder gewerbliche Zwecke nicht geeignet.
- Die zugänglichen Oberflächen können hohen Temperaturen ausgesetzt werden, während das Gerät in Betrieb ist.


Dieses Symbol bedeutet, dass die Oberfläche beim Gebrauch sehr heiß warden kann.

- Trennen Sie das Gerät immer von

der Stromversorgung, bevor Sie den Wasserbehälter füllen.

- Das Gerät an einen Stromanschluss anschließen, der mindestens 16 Ampere liefert.

- Der Stecker des Geräts muss mit dem Steckdosentyp des Stromanschlusses übereinstimmen. Der Gerätestecker darf unter keinen Umständen modifiziert werden. Keine Adapter für den Stecker verwenden.
- Das Gerät nicht im Freien benutzen oder aufbewahren.
- Das Gerät niemals Regen oder Feuchtigkeit aussetzen. Wasser, das eventuell in das Gerät gelangt, erhöht die Elektroschockgefahr.
- Nicht mit Gewalt am elektrischen Anschlusskabel ziehen. Benutzen Sie das elektrische Kabel nicht zum Anheben oder Transportieren des Geräts. Den Stecker nicht am Kabel aus der Dose ziehen.
- Kabel nicht um das Gerät rollen.
- Achten Sie darauf, dass das elektrische Kabel nicht getreten oder zerknittert wird.
- Achten Sie darauf, dass das elektrische Verbindungskabel nicht mit heißen Teilen des Geräts in Kontakt kommt.
- Überprüfen Sie das elektrische Verbindungskabel. Beschädigte oder verwickelte Kabel erhöhen das Risiko von elektrischen Schlägen.
- Berühren Sie den Stecker nicht mit feuchten Händen.
- Das Gerät darf nicht mit beschädigtem elektrischem Kabel oder Stecker verwendet werden.
- Sollte ein Teil der Geräteverkleidung strapaziert sein, ist die Stromzufuhr umgehend zu unterbrechen, um die Möglichkeit eines elektrischen Schlags zu vermeiden.
- Die erhitzten Teile des Gerätes nicht berühren, da sie schwere Verbrennungen verursachen können.

Benutzung und Pflege:

- Vor jedem Gebrauch des Geräts das Stromkabel vollständig abwickeln.
- Benützen Sie das Gerät nicht, wenn der An-/Ausschalter nicht funktioniert.
- Verwenden Sie den / die Griff/e, um das Gerät zu heben oder zu tragen.
- Verwenden Sie das Gerät nicht im gekippten oder umgedrehten Zustand.
- Solange das Gerät in Betrieb oder ans Netz geschlossen ist, darf es nicht umgedreht werden.
- Um die antihaftbehandelte Oberfläche nicht zu beschädigen, keine metallischen oder spitzen Kochutensilien verwenden.
- Bitte beachten Sie die MAX-Füllmenge. (Abb.1)
- Ziehen Sie den Stecker heraus und lassen Sie das Gerät abkühlen, bevor Sie mit der Reinigung beginnen.
- Dieser Apparat dient ausschließlich für Haushaltszwecke und ist für professionellen oder gewerblichen Gebrauch nicht geeignet.
- Das Gerät außerhalb der Reichweite von Kindern und/ oder Personen mit eingeschränkten körperlichen, sensorischen oder geistigen Fähigkeiten bzw. Personen ohne ausreichende Erfahrung und Kenntnisse aufbewahren.
- Das Gerät nicht wegräumen, wenn es noch heiß ist.
- Wenn sich das Bügeleisen längere Zeit bei höchster Temperatur auf der Abstellfläche befindet, kann diese ihre Farbe verändern. Dies beeinträchtigt nicht den Betrieb des Gerätes.
- Für einen korrekten Betrieb die Bügelsohle nicht beschädigen. Fahren Sie mit dem Bügeleisen nicht über Metallgegenständen (zum Beispiel Metall am Bügelbrett, Knöpfe, Reißverschlüsse usw.)
- Das Benutzen von destilliertem Wasser wird empfohlen, besonders wenn es sich beim verfügbaren Leitungswasser um jodhaltiges oder hartes Wasser (das Kalk oder Magnesium enthält) handelt.
- Überprüfen Sie vor Inbetriebnahme des Geräts, ob der Deckel vollständig geschlossen ist.
- Das Gerät nie am Stromnetz angeschlossen und ohne Aufsicht lassen. Sie sparen dadurch Energie und verlängern die Gebrauchsdauer des Gerätes.
- Das Gerät nicht eingeschaltet lassen, wenn es auf einer Fläche abgestellt wird.
- Das Gerät nicht auf einem Köperteil einer Person oder einem Tier verwenden.
- Gerät nicht für Haus- oder andere Tiere benützen.
- Das Gerät nicht zum Trocknen von Textilien jeglicher Art verwenden.

Betrieb:

- Achten Sie darauf, dass Reparaturen am Gerät nur von einem Fachmann ausgeführt werden. Wenn Sie Betriebsmittel / Ersatzteile benötigen, dürfen diese nur Originalteile sein.
- Unsachgemäße Verwendung bzw. Nichteinhaltung der Gebrauchsanweisung kann Gefahren zur Folge haben und führt zum Erlöschen der Garantieansprüche sowie der Haftung des Herstellers.

BEZEICHNUNG

A Antikalk
B auswahlschalter dampfdurchfluss
C Taste Dampf On/Off
D selbstabschaltung
E Programmanwahl, ECO / TURBO
G Funktionsleuchten
H Einfüllöffnung
I Sohle

BENUTZUNGSHINWEISE

Vor der Benutzung:

♦ Vergewissern Sie sich, dass Sie das gesamte Verpackungsmaterial des Produkts entfernt haben.
♦ Manche Teile des Bügeleisens wurden leicht eingefettet, weshalb das Bügeleisen bei der Erstanwendung ein bisschen dampfen kann. Nach kurzer Zeit wird dies aufhören.
♦ Das Gerät für die von Ihnen bestimmte Funktion vorbereiten.

Mit Wasser füllen:

♦ Für den Gebrauch der Dampffunktion muss der Wassertank mit Wasser gefüllt sein.
♦ Die Verschlussklappe der Einfüllöffnung öffnen.
♦ Den Wassertank bis zur Markierung MAX füllen (Abb. 1)
♦ Die Verschlussklappe der Einfüllöffnung schließen.
♦ Die Verwendung von parfümiertem Wasser hat automatisch die Aufhebung der Garantie zur Folge.
♦ Uso BXIR2401E–BXIR2411E
♦ Vor Anschluss das Kabel völlig ausrollen.
♦ Schließen Sie das Gerät an das Stromnetz an.
♦ Nach dem Einstecken beginnt das Produkt seine Erwärmungsphase. Betätigen Sie während dieser Erwärmungsphase nicht die Dampftaste, warten Sie bis beim Modell BXIR2411Edas Kontrolllämpchen ausgeht, oder beim Modell BXIR2401E das grüne Licht angeht, wählen Sie einen im Dampfregler optimierten Dampfdurchfluss aus.
♦ Keine höheren Temperaturen anwenden, als die, die bei dem(n) zu behandelnden Kleidungsstück(en) angegeben werden.
  - ECO: Temperatur für synthetische Fasern (Polyester, Nylon…). Punkt ●
  - AUTO: Temperatur für Seide, Wolle. Punkt ●●
  - TURBO: Temperatur für Baumwolle. Und Leinen. Punkt ●●● und Max
♦ Wenn die Zusammensetzung des Stoffes mehrere Sorten an Fasern beinhaltet, muss die entsprechende Temperatur der Faser ausgewählt, bei der die niedrigste Temperatur notwendig ist. (Wenn zum Beispiel ein Stoff zu 60% aus Polyester und 40% aus Baumwolle besteht, muss man die entsprechende Temperatur des Polyesters auswählen).
♦ Warten Sie, bis das Kontrolllämpchen (G) beim Modell BXIR2411Ezum ersten Mal ausgeht, oder das grüne Licht beim Modell BXIR2401E angeht, was bedeutet, dass das Gerät nach dem ersten Erwärmen die geeignete Temperatur erreicht hat.
♦ -Während des Gebrauchs des Geräts geht beim Modell BXIR2411Edas Kontrolllämpchen an oder wechselt die Farbe (rot, grün), was Energieverbrauch und Erwärmen anzeigt

Trockenbügeln:

-Das Gerät verfügt über einen Dampfsteuerclip, der sich an der Aus-Position befindet, der die Auswahl von Trockenbügeln (ohne Dampf) oder Bügeln mit Dampf ermöglicht.

Bügeln mit Dampf:

Bügeln mit Dampf ist auf jeder Position möglich, sofern sich Wasser im Tank befindet.

Senkrechtes Bügeln:

♦ Es ist möglich, aufgehängte Vorhänge, Kleidungsstücke am eigenen Kleiderbügel usw. zu bügeln. Gehen Sie dabei folgendermaßen vor:
♦ Das Bügeleisen von oben nach unten führen.
♦ Wichtig: für Baumwolle und Leinen ist es ratsam, dass die Bügelsohle Kontakt mit dem Stoff hat. Für empfindlichere Stoffe wird empfohlen, die Bügelsohle einige Zentimeter vom Bügelgut entfernt zu halten.

Stand-By-Funktion:

♦ Aus Gründen der Energieersparnis geht das Gerät nach 8 Minuten in vertikaler Position und nach 30 Sekunden in horizontaler Positionauf Standby, wenn der Benutzer 8 Minuten lang keine seiner Funktionen betätigt hat. 3 Beeps ertönen und die Lampen blinken abwechselnd ROT und GRÜN
♦ Um zur normalen Funktion zurückzukehren, müssen Sie den Clip berühren, oder das Gerät bewegen.

Nach der Benutzung des Geräts:

- Den Stecker aus der Netzdose ziehen
- Gießen Sie das Wasser aus dem Topf.
- Das Gerät säubern

REINIGUNG

- Ziehen Sie den Stecker heraus und lassen Sie das Gerät abkühlen, bevor Sie mit der Reinigung beginnen.
- Reinigen Sie das Gerät mit einem feuchten Tuch, auf das Sie einige Tropfen Reinigungsmittel geben und trocknen Sie es danach ab.
- Verwenden Sie zur Reinigung des Geräts weder Löse- oder Scheuermittel noch Produkte mit einem sauren oder basischen pH-Wert wie z.B. Lauge.
- Das Gerät nicht in Wasser oder andere Flüssigkeiten tauchen und nicht unter den Wasserhahn halten.

Behandlung von verkrusteten Kalkablagerungen:

- Für den perfekten Betrieb ist das Gerät von Kalk- oder Magnesiumresten zu befreien, die sich durch besonders hartes Wasser ablagern.
- Um dieses Problem zu vermeiden wird empfohlen, destilliertes Wasser anzuwenden.
- Um dies zu vermieden empfiehlt sich der Gebrauch von Wasser mit geringem Kalk oder Magnesiumgehalt.
- Wir empfehlen die Verwendung eines spezifischen Produkts für diese Art Gerät. Sie erhalten diese Produkte in Fachgeschäften oder beim offiziellen Kundendienst.
- Dafür müssen Sie ein für dieses Gerät bestimmtes Antikalkmittel anwenden.
- Hausgemachte Lösungen, wie mit Essig zubereitete Flüssigkeiten, sind nicht zur Entkalkung des Geräts geeignet.

STÖRUNGEN UND REPARATUR

- Bei Schäden und Störungen bringen Sie das Gerät zu einem zugelassenen Technischen Kundendienst. Versuchen Sie nicht, das Gerät selbst auseinanderzubauen und zu reparieren. Das könnte Gefahren zur Folge haben.

Für die EU-Ausführungen des Produkts und/oder für Länder, in denen diese Vorschriften anzuwenden sind:

Ökologie und Recycling des Produkts

- Die zur Herstellung des Verpackungsmaterials dieses Geräts verwendeten Materialien sind im Sammel-, Klassifizierungs- und Recyclingsystem integriert. Wenn Sie es entsorgen möchten, so können Sie die öffentlichen Container für die betreffenden Materialarten verwenden.
- Das Produkt ist frei von umweltschädlichen Konzentrationen von Substanzen.



Dieses Symbol weist darauf hin, dass das Produkt, wenn Sie es am Ende seiner Lebensdauer entsorgen wollen, in geeigneter Weise bei einer zugelassenen Entsorgungsstelle abzugeben ist, um die getrennte Sammlung von Elektro- und Elektronikgeräte-Abfall (WEEE) sicherzustellen.

Dieses Gerät erfüllt die Richtlinie 2014/35/EU über Niederspannung, die Richtlinie 2014/30/EU über elektromagnetische Verträglichkeit, die Richtlinie 2011/65/EU zur Beschränkung der Verwendung bestimmter gefährlicher Stoffe in Elektro- und Elektronikgeräten und die Richtlinie 2009/125/EG über die Anforderungen an die umweltgerechte Gestaltung energiebetriebener Produkte.

GARANTIE UND TECHNISCHER SERVICE

Dieses Produkt ist von der gesetzlichen Garantie gemäss der geltenden Gesetzgebung geschützt. Um Ihre Rechte und Interessen geltend zu machen, müssen Sie eines unserer offiziellen Servicezentren aufsuchen.

Über folgenden Link finden Sie ein Servicezentrum in Ihrer Nähe: http://www.2helpu.com/

Sie können auch Informationen anfordern, indem Sie sich mit uns in Verbindung setzen (siehe letzte Seite des Handbuches).

Sie können dieses Benutzerhandbuch und seine Aktualisierungen unter http://www.2helpu.com/ herunterladen.

Ferro a vapore professionale compatto BXIR2401E- BXIR2411E

Egregio cliente,

Le siamo grati per aver acquistato un elettrodomestico della marca BLACK+DECKER.

La sua tecnologia, il suo design e la sua funzionalità, oltre al fatto di aver superato le più rigorose norme di qualità, le assicureranno una totale soddisfazione durante molto tempo.

Prima di utilizzare l'apparecchio, leggere attentamente le istruzioni riportate nel presente opuscolo e conservarlo per future consultazioni. La mancata osservanza delle presenti istruzioni può essere causa di incidenti.

CONSIGLI E AVVERTENZE PER LA SICUREZZA

- L'apparecchio deve essere collocato e utilizzato su una superficie piana e stabile.
- Se si colloca l'apparecchio su un supporto, assicurarsi che la superficie sulla quale appoggia il supporto sia stabile.
- Non lasciare l'apparecchio incustodito quando sia collegato alla rete di alimentazione elettrica.
- Questo apparato può essere utilizzato da persone che non ne conoscono il funzionamento, persone disabili o bambini di età superiore a 8 anni, esclusivamente sotto la sorveglianza di un adulto o nel caso abbiano ricevuto le istruzioni per un suo uso in tutta sicurezza e ne comprendano i rischi.
- I bambini possono eseguire operazioni di pulizia o di manutenzione dell'apparecchio solo se sorvegliati da un adulto.
- Mantenere l'apparecchio e le parti per il collegamento alla rete elettrica fuori dalla portata di bambini minori di 8 anni.
- Questo apparecchio non è un giocattolo. Assicurarsi che i bambini non giochino con l'apparecchio.
- Non usare l'apparecchio in seguito a cadute, nel caso presenti danni visibili o in presenza di qualsiasi perdita.


Questo simbolo indica che la superficie si può riscaldare durante l'uso.

- Quando l'apparecchio è in funzione, la temperatura delle superfici accessibili può essere elevata.
- Se la connessione alla rete elettrica è danneggiata, è necessario sostituirla, rivolgersi a un Centro di Assistenza Tecnica autorizzato. Non tentare di smontare o riparare l'apparecchio.
- Collegare l'apparecchio a una base dotata di messa a terra e che possa sostenere almeno 16 ampere.
- Verificare che la presa sia adatta alla spina dell'apparecchio. Non apportare alcuna modifica alla spina. Non usare adattatori..
- Non usare o esporre l'apparecchio alle intemperie.
- Non lasciare l'apparecchio sotto la pioggia o in luoghi umidi. Le filtrazioni d'acqua aumentano il rischio di scariche elettriche.
- Non tirare il cavo elettrico. Non usarlo mai per sollevare, trasportare o scollegare l'apparecchio.

- Non avvolgere il cavo di alimentazione attorno all'apparecchio.
- Non lasciare che il cavo rimanga impigliato o attorcigliato.
- Non lasciare che il cavo di connessione penda dal tavolo o entri a contatto con le superfici calde dell'apparecchio.
- Controllare lo stato del cavo di alimentazione: I cavi danneggiati o attorcigliati aumentano il rischio di scariche elettriche.
- Non toccare mai la spina con le mani bagnate.
- Non utilizzare l'apparecchio nel caso in cui il cavo di alimentazione o la spina siano danneggiati.
- In caso di rottura di una parte dell'involucro esterno dell'apparecchio, scollegare immediatamente la spina dalla presa di corrente al fine di evitare eventuali scariche elettriche.
- Non toccare le parti riscaldate dell'apparecchio perché potrebbero provocare gravi ustioni.

Precauzioni d'uso:

- Prima di ogni utilizzo, svolgere completamente il cavo dell'apparecchio.
- Non utilizzare l'apparecchio se qualche dispositivo di avvio/fermata non funziona.
- Utilizzare il manico/i per prendere o spostare l'apparecchio.
- Non utilizzare l'apparecchio inclinato, né capovolgerlo.
- Non capovolgere l'apparecchio se è in funzione o collegato alla presa.
- Per conservare in buono stato il trattamento antiaderente, non utilizzare utensili metallici o appuntiti.
- Rispettare l'indicazione del livello MAX. (Fig.1)
- Scollegare la spina dalla presa di corrente quando l'apparecchio non è in uso e prima di eseguire qualsiasi operazione di pulizia.
- Questo apparecchio è destinato unicamente all'uso domestico, non professionale o industriale.
- Conservare questo apparecchio fuori dalla portata dei bambini e/o persone con problemi fisici, mentali o di sensibilità o con mancanza di esperienza e conoscenza
- Non riporre l'apparecchio quando ancora caldo.
- La permanenza prolungata del ferro da stiro nel suo alloggio a una temperatura massima può causare una variazione del colore dell'alloggio stesso che non altererà il buon funzionamento dell'apparecchio.
- Per un corretto funzionamento, mantenere la piastra liscia, non applicarla su oggetti metallici (per esempio sulla tavola da stiro, bottoni, cerniere...)
- Si consiglia l'uso di acqua distillata, specialmente se l'acqua di cui si dispone contiene qualche tipo di residuo o è del tipo "dura" (che contiene calcio o magnesio).
- Verificare che il coperchio sia perfettamente chiuso prima di mettere in funzione l'apparecchio.
- Non lasciare mai l'apparecchio collegato alla rete elettrica e senza controllo. Si risparmierà inoltre energia e si prolungherà la vita dell'apparecchio stesso.
- Non lasciare l'apparecchio in funzione su una superficie.
- Non utilizzare l'apparecchio su nessuna parte del corpo di persone o animali.
- Non usare l'apparecchio su animali.
- Non utilizzare l'apparecchio per asciugare indumenti di nessun tipo.

Servizio:

- Assicurarsi che il servizio di mantenimento dell'apparecchio sia effettuato da personale specializzato e che, in caso di necessità di consumibili/ricambi, questi siano originali.
- Il produttore invalida la garanzia e declina ogni responsabilità in caso di uso inappropriato dell'apparecchio o non conforme alle istruzioni d'uso.

DESCRIZIONE

A Anticalcare
B SELETTORE FLUSSO DI VAPORE
C Pulsante vapore On/Off
D SPEGNIMENTO AUTOMATICO
E Selezione programma
G Spie Luminose
H Apertura di riempimento
I Piastra

MODALITÀ D'USO

Prima dell'uso:

- Assicurarsi di aver rimosso dal prodotto tutto il materiale di imballaggio.
- Alcune parti dell'apparecchio sono state leggermente lubrificate pertanto potrebbe uscire del fumo quando si connette l'apparecchio per la prima volta. Dopo un certo tempo il fumo cessa di uscire.
- Preparare l'apparecchio secondo la funzione che si desidera realizzare:

Riempimento d'acqua:

- ♦ È imprescindibile riempire d'acqua il serbatoio per poter lavorare con il vapore.
- ♦ Aprire lo sportellino dell'apertua di riempimento.
- ♦ Riempire il serbatoio rispettando il livello MAX (Fig.1).
- ♦ Chiudere lo sportellino dell'apertua di riempimento.
- ♦ L'utilizzo di acque profumate annulla automaticamente la garanzia del prodotto.

BXIR2401E- BXIR2411E

- ♦ Srotolare completamente il cavo prima di attaccare la spina.
- ♦ Collegare l'apparato alla rete elettrica.
- ♦ Una volta collegato, il prodotto inizierà il suo periodo di riscaldamento, durante il quale non si deve attivare il tasto del vapore; attendere che si spenga la spia luminosa, per il modello BXIR2411E, o che si accendo la luce verde, per il modello BXIR2401E, e selezionare un flusso di vapore ottimale con il regolatore di vapore.
- ♦ Non usare temperature più alte di quelle indicate sul/i capo/i d'abbigliamento da trattare.
  - ECO: Temperatura per fibre sintetiche (Poliestere, Nylon…). Punto ●
  - AUTO: Temperatura per seta, lana. Punto ●●
  - TURBO: Temperatura per cotone. E lino. Punto ●●● e Max
- ♦ Se la composizione del tessuto contiene diversi tipi di fibre, si deve selezionare la temperatura corrispondente alla fibra che richiede la temperata più bassa. (Per esempio per un tessuto che contenga 60% di poliestere e 40% di cotone, si deve selezionare la temperatura corrispondente al poliestere).
- ♦ Attendere che la spia luminosa (G) si spenga la prima volta, per il modello BXIR2411E, o che si accenda la luce verde, per il modello BXIR2401E, indicando che l'apparecchio ha raggiunto la temperatura adeguata dopo il primo riscaldamento.
- ♦ Quando l'apparecchio è in uso, la spia luminosa (G) si accenderà e spegnerà, per il BXIR2411E, o cambierà di colore (rosso, verde), indicando i momenti di consumo energetico e di riscaldamento.
- ♦ L'apparecchio possiede un pulsante a grilletto (C) per il controllo del vapore, il quale, situato nella posizione di spegnimento, consente di stirare a secco (senza vapore) o con vapore, a seconda che si prema o meno.
- ♦ È possibile stirare a vapore se il serbatoio è pieno d'acqua e in qualsiasi posizione.
- ♦ È possibile stirare tende appese, capi d'abbigliamento sull'appendino, ecc.
- ♦ Far scorrere il ferro dall'alto verso il basso.
- ♦ . Importante: per il cotone e il lino si consiglia di mettere la base del ferro da stiro a contatto con il tessuto. Per gli altri tessuti più delicati si consiglia di mantenere la base del ferro ad alcuni centimetri di distanza.

BXIR2401E

- ♦ Per il risparmio energetico, l'apparecchio passa allo stato di spegnimento automatico (stand-by) dopo 8 minuti in posizione verticale e 30 secondi in posizione orizzontale, se durante questo periodo l'utente non realizza alcuna azione. Si sentiranno 3 bip e la spia lampeggerà alternativamente in ROSSO e in VERDE.
- ♦ Per tornare al funzionamento normale, si dovrà semplicemente toccare il grilletto o muovere l'apparecchio.

Una volta concluso l'utilizzo dell'apparecchio:

- ♦ Scollegare l'apparecchio dalla rete.
- ♦ Ritirare l'acqua dall'interno dell'apparecchio.
- ♦ Pulire l'apparecchio

PULIZIA

- ♦ Scollegare la spina dalla rete elettrica e aspettare che l'apparecchio si raffreddi prima di eseguirne la pulizia.
- ♦ Pulire il gruppo elettrico con un panno umido, quindi asciugarlo.
- ♦ Per la pulizia non impiegare solventi o prodotti a pH acido o basico come la candeggina, né prodotti abrasivi.
- ♦ Non immergere l'apparecchio in acqua o altri liquidi, né lavarlo con acqua corrente.

Eliminazione delle incrostazioni calcaree:

- ♦ Per un corretto funzionamento dell'apparecchio, evitare la formazione di incrostazioni di calcio o magnesio causate dall'uso di acqua ad elevata durezza.
- ♦ Per evitare questo tipo di problema si raccomanda l'uso di acqua distillata.
- ♦ A tal fine, si raccomanda l'uso di un'acqua a basso contenuto di sali di calcio e magnesio.
- ♦ Per la decalcificazione dell'apparecchio si raccomanda di usare un prodotto specifico, in vendita nei negozi specializzati e nei punti d'assistenza tecnica autorizzati.
- ♦ Per far ciò si dovrà utilizzare un prodotto anticalcare specifico per questo tipo di apparecchio.
- ♦ Si consiglia di evitare rimedi fatti in casa, come l'uso dell'aceto.

ANOMALIE E RIPARAZIONI

♦ In caso di guasto, rivolgersi ad un Centro d'Assistenza Tecnica autorizzato. Non tentare di smontare o riparare l'apparecchio: può essere pericoloso.

Per i prodotti dell'Unione Europea e/o nel caso in cui sia previsto dalla legislazione del Suo paese di origine:

Prodotto ecologico e riciclabile

♦ I materiali che costituiscono l'imballaggio di questo apparecchio sono riciclabili. Per lo smaltimento, utilizzare gli appositi contenitori pubblici, adatti per ogni tipo di materiale.

♦ Il prodotto non contiene sostanze dannose per l'ambiente.



Questo simbolo indica che, per smaltire il prodotto al termine della sua durata utile, occorre depositarlo presso un ente di smaltimento autorizzato alla raccolta differenziata di rifiuti di apparecchiature elettriche ed elettroniche (RAEE).

Questo apparecchio rispetta la Direttiva 2014/35/UE di Bassa Tensione, la Direttiva 2014/30/UE di Compatibilità Elettromagnetica, la Direttiva 2011/65/UE sui limiti d'impiego di determinate sostanze pericolose negli apparecchi elettrici ed elettronici e la Direttiva 2009/125/CE riguardante l'Ecodesign dei prodotti che consumano energia.

GARAZIA E ASSISTENZA TECNICA

Questo prodotto possiede il riconoscimento e la protezione della garanzia legale di conformità con la legislazione vigente. Per far valere i suoi diritti o interessi, dovrà rivolgersi a uno qualsiasi dei nostri servizi ufficiali di assistenza tecnica.

Può trovare il più vicino cliccando sul seguente link: http://www.2helpu.com/.

Inoltre, può richiedere informazioni mettendosi in contatto con noi (consultare l'ultima pagina del manuale).

Può scaricare questo manuale di istruzioni e i suoi aggiornamenti da http://www.2helpu.com/.

Centro de planchado compacto
BXIR2401E–BXIR2411E

Distinguido cliente:

Le agradecemos que se haya decidido por la compra de un producto de la marca BLACK+DECKER.

Su tecnología, diseño y funcionalidad, junto con el hecho de superar las más estrictas normas de calidad le comportarán total satisfacción durante mucho tiempo.

Leer atentamente este folleto de instrucciones antes de poner el aparato en marcha y guardarlo para posteriores consultas. La no observación y cumplimiento de estas instrucciones pueden comportar como resultado un accidente.

CONSEJOS Y ADVERTENCIAS DE SEGURIDAD

- El aparato debe utilizarse y colocarse sobre una superficie plana y estable.
- Cuando se coloque el aparato sobre su soporte, asegurarse que la superficie sobre la que se coloca el soporte es estable.
- No dejar el aparato sin vigilancia mientras esté conectado a la red de alimentación eléctrica.
- Este aparato pueden utilizarlo niños con edad de 8 años y superior y personas con capacidades físicas, sensoriales o mentales reducidas o falta de experiencia y conocimiento, si se les ha dado la supervisión o formación apropiadas respecto al uso del aparato de una manera segura y comprenden los peligros que implica.
- La limpieza y el mantenimiento a realizar por el usuario no deben realizarlos los niños sin supervisión.
- Mantenga el aparato y su cable fuera del alcance de los niños menores de 8 años cuando esté energizado o se esté enfriando.
- Este aparato no es un juguete. Los niños deben estar bajo vigilancia para asegurar que no jueguen con el aparato.
- No utilizar el aparato si ha caído, si hay señales visibles de daños, o si existe fuga.
- Si el cable de alimentación esta dañado, debe ser substituido por el fabricante, por su servicio postventa o por personal cualificado similar con el fin de evitar un peligro.
- Este aparato está pensado únicamente para un uso doméstico, no para uso profesional o industrial.
- La temperatura de las superficies accesibles puede ser elevada cuando el aparato está en funcionamiento.



Este símbolo indica que la superficie puede calentarse durante el uso.

- Desenchufar el aparato de la red antes de rellenar el depósito de agua.

- Antes de conectar el aparato a la red, verificar que el voltaje indicado en la placa de características coincide con el voltaje de red.
- Conectar el aparato a una base de toma de corriente provista de toma de tierra y que soporte 16 amperios.

- La clavija del aparato debe coincidir con la base eléctrica de la toma de corriente. Nunca modificar la clavija. No usar adaptadores de clavija.
- No utilizar ni guardar el aparato a la intemperie.
- No exponer el aparato a la lluvia o condiciones de humedad. El agua que entre en el aparato aumentará el riesgo de choque eléctrico.
- No forzar el cable eléctrico de conexión. Nunca usar el cable eléctrico para levantar, transportar o desenchufar el aparato.
- No enrollar el cable eléctrico de conexión alrededor del aparato.
- No dejar que el cable eléctrico de conexión quede atrapado o arrugado.
- No dejar que el cable eléctrico de conexión quede colgando de la mesa o quede en contacto con las superficies calientes del aparato.
- Verificar el estado del cable eléctrico de conexión. Los cables dañados o enredados aumentan el riesgo de choque eléctrico.
- No tocar la clavija de conexión con las manos mojadas.
- No utilizar el aparato con el cable eléctrico o la clavija dañada.
- Si alguna de las envolventes del aparato se rompe, desconectar inmediatamente el aparato de la red para evitar la posibilidad de sufrir un choque eléctrico.
- No tocar las partes calefactadas del aparato, ya que pueden provocar quemaduras.

Utilización y cuidados:

- Antes de cada uso, desenrollar completamente el cable de alimentación del aparato.
- No utilizar el aparato si alguno de los dispositivos de puesta en marcha/paro no funciona.
- Hacer uso del asa/s para coger o transportar el aparato.
- No utilizar el aparato inclinado, ni darle la vuelta.
- No dar la vuelta al aparato mientras está en uso o conectado a la red.
- Para conservar el tratamiento antiadherente en buen estado, no utilizar sobre el utensilios metálicos o punzantes.
- Respetar la indicación de nivel MAX. (Fig.1)
- Desenchufar el aparato de la red cuando no se use y antes de realizar cualquier operación de limpieza.
- Guardar este aparato fuera del alcance de los niños y/o personas con capacidades físicas, sensoriales o mentales reducidas o falta de experiencia y conocimiento
- No guardar ni transportar el aparato si todavía está caliente.
- La permanencia prolongada a máxima temperatura de la plancha en su alojamiento, puede provocar alteraciones de color en el mismo, que no afectarán al buen funcionamiento del aparato.
- Para un correcto funcionamiento, mantener la suela bien lisa, no la aplique contra objetos metálicos (por ejemplo contra la tabla de planchar, botones, cremalleras...)
- Se recomienda el uso de agua destilada, especialmente si el agua de la que usted dispone contiene algún tipo de lodo o es del tipo “dura” (que contiene calcio o magnesio).
- Comprobar que la tapa esté perfectamente cerrada antes de poner en marcha el aparato.
- No dejar nunca el aparato conectado y sin vigilancia. Además ahorrará energía y prolongará la vida del aparato.
- No dejar el aparato en marcha reposando encima de una superficie.
- No utilizar el aparato sobre ninguna parte del cuerpo de una persona o animal.
- No usar el aparato sobre mascotas o animales.
- No usar el aparato para secar prendas textiles de ningún tipo.

Servicio:

- Cerciorarse que el servicio de mantenimiento del aparato sea realizado por personal especializado, y que caso de precisar consumibles/recambios, éstos sean originales.
- Toda utilización inadecuada, o en desacuerdo con las instrucciones de uso, puede comportar peligro, anulando la garantía y la responsabilidad del fabricante.

DESCRIPCIÓN

A Antical
B Selector caudal de vapor
C Botón vapor on/off
D Auto-apagado
E Selector de temperatura*
G Indicador luminoso
H Boca de llenado
I Suela

MODO DE EMPLEO

Notas previas al uso:

♦ Asegúrese de que ha retirado todo el material de embalaje del producto.
♦ Algunas partes del aparato han sido ligeramente engrasadas, en consecuencia al poner en marcha el aparato por primera vez puede desprender un ligero humo. Al cabo de poco tiempo este humo cesará.
♦ Preparar el aparato acorde a la función que desee realizar:

Llenado de Agua:

♦ Es imprescindible el haber llenado el depósito con agua para poder realizar operaciones con vapor.
♦ Abrir la tapa de la boca de llenado.
♦ Llenar el depósito respetando el nivel MAX (Fig.1).
♦ Cerrar la tapa de la boca de llenado
♦ El uso de agua perfumadas elimina automaticamente la garantia del producto

Uso BXIR2401E

♦ Desenrollar completamente el cable antes de enchufar.
♦ Enchufar el aparato a la red eléctrica.
♦ Una vez enchufado, el producto comenzará su periodo de calentamiento, durante este periodo de calentamiento, no active el botoón de vapor, esperar a que se apague el piloto luminoso en el modelo BXIR2411E, o se encienda la luz verde en el modelo BXIR2401E, seleccione un caudal de vapor opotimizado en el regulador de vapor.
♦ No usar temperaturas más altas que las indicadas en la/s prenda/s a tratar.
  - ECO: Temperatura para fibras sintéticas (Polyester, Nylon…). Punto ●
  - AUTO: Temperatura para seda, lana. Punto ●●
  - TURBO: Temperatura para algodón. Y lino. Punto ●●● y Max
♦ Si la composición del tejido contiene varios tipos de fibras, debe seleccionarse la temperatura correspondiente a la fibra que requiera una temperatura más baja. (Por ejemplo para un tejido que contenga 60% de polyester y 40% de algodón, debe seleccionarse la temperatura correspondiente al polyester).
♦ Esperar a que el piloto luminoso (G) se apague por primera vez en la BXIR2411E, o que se encienda la luz verde en la BXIR2401E, lo que señalará que el aparato ha alcanzado la temperatura adecuada, tras el primer primer calentamiento.
♦ Durante el uso del aparato el piloto luminoso (G) se encenderá y apagará en la BXIR2411E o cambiará de color (rojo, verde) indicando los momentos de consumo energético y calentamiento

Planchado en seco:

El aparato dispone de un gatillo (C) de control de vapor que situado en la posición apagado, permite planchar en seco (sin vapor), o con vapor según se pulse o no.

Planchado con vapor:

Es posible planchar con vapor siempre que el depósito disponga de agua y en cualquier posición.

Planchado en vertical:

♦ Es posible planchar cortinas colgadas, prendas de vestir en su propia percha, etc. Para hacerlo proceder de la siguiente manera:
♦ Pasar la plancha de arriba abajo,.
♦ Importante: para el algodón y el lino se aconseja poner la base de la plancha en contacto con el tejido. Para otros tejidos más delicados se aconseja tener la base de la plancha a unos centímetros de distancia.

Función auto-desconexión (stand-by):

♦ Con la finalidad del ahorro energético, el aparato pasa al estadio de auto-desconexión (stand-by) al cabo de 8 minutos en posición vertical y 30 segundos en posición horizontal, si durante este periodo el usuario no ha realizado ninguna acción sobre él. Se escucharán 3 beeps y parpadeo alternativo ROJO VERDE
♦ Para volver al funcionamiento normal simplemente deberá tocar el gatillo o mover el aparato.

Una vez finalizado el uso del aparato:

- Desenchufar el aparato de la red eléctrica.
- Retirar el agua del interior del aparato.
- Limpiar el aparato

LIMPIEZA

- Desenchufar el aparato de la red y dejarlo enfriar antes de iniciar cualquier operación de limpieza.
- Limpiar el aparato con un paño húmedo impregnado con unas gotas de detergente y secarlo después.
- No utilizar disolventes, ni productos con un factor pH ácido o básico como la lejía, ni productos abrasivos, para la limpieza del aparato.
- No sumergir el aparato en agua u otro líquido, ni ponerlo bajo el grifo.

Tratamiento de las incrustaciones calcáreas:

- Para un perfecto funcionamiento del aparato, éste deberá estar libre de incrustaciones de cal o magnesio, originadas por el uso de aguas de alta dureza.
- Para evitar este tipo de problema se recomienda el uso de agua destilada.
- Para evitar este tipo de problema se recomienda el uso de aguas de baja mineralización calcárea o magnésica.
- Para ello recomendamos el uso de un producto específico para este tipo de aparato, de venta en tiendas especializadas y servicios técnicos autorizados.
- Para ello deberá usar un producto antical específico para este tipo de aparato.
- No se recomiendan soluciones caseras, tal como el uso de vinagre, en los tratamientos de descalcificación del aparato.

ANOMALÍAS Y REPARACIÓN

- En caso de avería llevar el aparato a un Servicio de Asistencia Técnica autorizado. No intente desmontarlo o repararlo ya que puede existir peligro.

Para las versiones EU del producto y/o en el caso de que en su país aplique:

Ecología y reciclabilidad del producto

- Los materiales que constituyen el envase de este aparato, están integrados en un sistema de recogida, clasificación y reciclado de los mismos. Si desea deshacerse de ellos, puede utilizar los contenedores públicos apropiados para cada tipo de material.
- El producto está exento de concentraciones de sustancias que se puedan considerar dañinas para el medio ambiente.



Este símbolo significa que, si desea deshacerse del producto, una vez transcurrida la vida del mismo, debe depositarlo por los medios adecuados a manos de un gestor de residuos autorizado para la recogida selectiva de Residuos de Aparatos Eléctricos y Electrónicos (RAEE).

Este aparato cumple con la Directiva 2014/35/EU de Baja Tensión, con la Directiva 2014/30/EU de Compatibilidad Electromagnética, con la Directiva 2011/65/EU sobre restricciones a la utilización de determinadas sustancias peligrosas en aparatos eléctricos y electrónicos y con la Directiva 2009/125/EC sobre los requisitos de diseño ecológico aplicable a los productos relacionados con la energía.

GARANTÍA Y ASISTENCIA TÉCNICA

- Este producto goza del reconocimiento y protección de la garantía legal de acuerdo con la legislación vigente. Para hacer valer sus derechos o intereses, debe acudir a cualquiera de nuestros servicios oficiales de asistencia técnica.
- Puede encontrar el más cercano accediendo al siguiente enlace web: http://www.2helpu.com/.
- También puede solicitar información relacionada poniéndose en contacto con nosotros (consulte la última página del manual).
- Puede descargar este manual de instrucciones y sus actualizaciones en http://www.2helpu.com/.

Ferro com caldeira compacto
BXIR2401E- BXIR2411E

Caro cliente:

Obrigado por ter adquirido um eletrodoméstico da marca BLACK+DECKER.

A sua tecnologia, design e funcionalidade, aliados às mais rigorosas normas de qualidade, garantir-lhe-ão uma total satisfação durante muito tempo.

Leia atentamente este manual de instruções antes de ligar o aparelho e guarde-o para consultas futuras. A não observância e cumprimento destas instruções pode resultar em acidente.

CONSELHOS E ADVERTÊNCIAS DE SEGURANÇA

- O aparelho deve ser utilizado e colocado sobre uma superfície plana e estável.
- Quando colocar o aparelho no suporte, certifique-se de que a superfície sobre a qual se coloca o suporte é estável.
- Não deixe o aparelho sem vigilância quando estiver ligado à alimentação.
- Este aparelho pode ser utilizado por pessoas não familiarizadas com a sua utilização, pessoas incapacitadas ou crianças a partir dos 8 anos, desde que o façam sob supervisão ou tenham recebido formação sobre a utilização segura do aparelho e compreendam os perigos que este acarreta.
- As crianças não devem realizar operações de limpeza ou manutenção do aparelho, a menos que se encontrem sob a supervisão de um adulto.
- Mantenha o aparelho e o seu cabo elétrico fora do alcance das crianças com menos de 8 anos de idade quando este estiver ligado ou a arrefecer.
- Este aparelho não é um brinquedo. As crianças devem ser vigiadas para garantir que não brincam com o aparelho.
- Não utilize o aparelho se este caiu e se existirem sinais visíveis de danos ou de fuga.
- Se o cabo de alimentação estiver danificado, deve ser substituído pelo fabricante, pelo serviço pós-venda ou por pessoal semelhante qualificado com o fim de evitar riscos.
- Este aparelho foi concebido exclusivamente para uso doméstico, não para uso profissional ouindustrial.
- A temperatura das superfícies acessíveis pode aumentar quando o aparelho está em funcionamento.



Este símbolo indica que a superfície pode aquecer durante a utilização.

- Desligue o aparelho da rede elétrica antes de encher o depósito de água.

- Ligue o aparelho a uma tomada com ligação à terra e que suporte 16 amperes.
- A ficha do aparelho deve coincidir com a tomada de corrente elétrica. Nunca modifique a ficha. Não use adaptadores de ficha.
- Não utilize nem guarde o aparelho ao ar livre.
- Não exponha o aparelho à chuva ou a condições de humidade. A água que entrar no aparelho aumentará o risco de choque elétrico.
- Não force o cabo elétrico. Nunca utilize o cabo elétrico para levantar, transportar ou desligar o aparelho da corrente.
- Não enrole o cabo no aparelho.
- Não deixe que o cabo elétrico fique preso ou dobrado.
- Evite que o cabo elétrico entre em contacto com as superfícies quentes do aparelho.
- Verifique o estado do cabo de elétrico. Os cabos danificados ou entrelaçados aumentam o risco de choque elétrico.
- Não toque na ficha de ligação com as mãos molhadas.
- Não utilize o aparelho se tiver o cabo elétrico ou a ficha danificados.
- Se algum dos revestimentos do aparelho se partir, desligue imediatamente o aparelho da corrente para evitar a possibilidade de sofrer um choque elétrico.
- Não toque nas partes quentes do aparelho, uma vez que podem provocar queimaduras graves.

Utilização e cuidados:

- Antes de cada utilização, desenrole completamente o cabo elétrico do aparelho.
- Não utilize o aparelho se algum dos dispositivos de ligar/desligar não funcionarem.
- Usar a(s) pega(s) para agarrar ou transportar o aparelho.
- Não utilize o aparelho inclinado ou invertido.
- Não inverta o aparelho enquanto estiver a ser utilizado ou ligado à rede elétrica.
- Para manter o tratamento antiaderente em bom estado, não utilize utensílios metálicos ou objectos de corte sobre o mesmo.
- Respeitar a indicação do nível MAX. (Fig.1)
- Desligue o aparelho da corrente quando não estiver a ser utilizado e antes de iniciar qualquer operação de limpeza.
- Este aparelho foi concebido exclusivamente para uso doméstico, não para uso profissional ou industrial.
- Este aparelho não está destinado a pessoas (incluindo crianças) que apresentem capacidades físicas, sensoriais ou mentais reduzidas, ou com falta de experiência e conhecimento
- Não guarde o aparelho se ainda estiver quente.
- A permanência prolongada do ferro no respectivo alojamento, à temperatura máxima, pode provocar alterações de cor no mesmo, que não afetarão o bom funcionamento do aparelho.
- Para um funcionamento correto, mantenha a base bem lisa e não a utilize em objectos metálicos (por exemplo, contra a tábua de engomar, botões, fechos de correr, etc.)
- Recomenda-se o uso de água destilada, especialmente se a água que dispõe contém algum tipo de sujidade ou é do tipo “dura” (contém cálcio ou magnésio).
- Certifique-se de que a tampa está perfeitamente fechada antes de ligar o aparelho.
- Nunca deixe o aparelho ligado e sem vigilância. Além disso, poupará energia e prolongará a vida do aparelho.
- Não deixe o aparelho em funcionamento em cima de uma superfície.
- Não utilize o aparelho sobre nenhuma parte do corpo de uma pessoa ou animal.
- Não utilize o aparelho em animais.
- Não utilize o aparelho para secar peças de vestuário.

Serviço:

- Certifique-se de que o serviço de manutenção do aparelho é realizado por pessoal especializado e que, caso o aparelho necessite de consumíveis/peças de substituição, estas sejam originais.
- Qualquer utilização inadequada ou em desacordo com as instruções de utilização pode ser perigosa e anula a garantia e a responsabilidade do fabricante.

DESCRIÇÃO

A Anticalcário
B Seletor de caudal de vapor
C Botão de vapor on/off
D Desligamento automático
E Selector do programa
G Indicadores luminosos
H Boca de enchimento
I Base

MODO DE UTILIZAÇÃO

Notas para antes da utilização:

- Assegure-se de que retirou todo o material de embalagem do produto.
- Aquando da primeira utilização, o aparelho poderá libertar fumos devido ao facto de algumas partes do aparelho terem sido levemente lubrificadas. Pouco tempo depois o fumo desaparecerá.
- Prepare o aparelho consoante a função pretendida:

Enchimento com Água:

- É imprescindível encher previamente o depósito com água para poder realizar operações com vapor.
- Abrir a tampa da boca de enchimento.
- Encher o depósito respeitando o nível MAX (Fig.1)
- Fechar a tampa do bocal de enchimento.
- A utilização de águas perfumadas anula automaticamente a garantia do produto

Utilização BXIR2411 – BXIR2401:

- Desenrole completamente o cabo antes de o ligar à tomada.
- Ligue o aparelho à corrente elétrica.
- Uma vez ligado, o aparelho iniciará o seu período de aquecimento, durante este período de aquecimento, não ative o botão de vapor, aguarde que o indicador luminoso se apague no modelo BXIR2411, ou que se acenda a luz verde no modelo BXIR2401, selecione um caudal de vapor otimizado no regulador de vapor.
- Não utilize temperaturas mais elevadas do que as indicadas nos tecidos a engomar.
  - ECO: Temperatura para fibras sintéticas (Poliéster, Nylon…). Ponto ●
  - AUTO: Temperatura para seda, lã. Ponto ●●
  - TURBO: Temperatura para algodão. E linho. Poto ●●● e Máx
- Se um tecido é composto por fibras mistas, selecione a temperatura correspondente à fibra que requer uma temperatura mais baixa. (Por exemplo, para um tecido que contenha 60% de poliéster e 40% de algodão, deve selecionar-se a temperatura correspondente ao poliéster).
- Aguarde que o indicador luminoso (G) se apague pela primeira vez no modelo BXIR2411, ou que se acenda a luz verde no modelo BXIR2401, o que indicará que o aparelho alcançou a temperatura adequada, após o primeiro período de aquecimento.
- Durante a utilização do aparelho, o indicador luminoso (G) acende-se e apaga-se no modelo BXIR2411 ou muda de cor (vermelho, verde) indicando os momentos de consumo energético e de aquecimento.

Engomar sem vapor:

O aparelho dispõe de um gatilho (C) de controlo de vapor que está na posição de apagado; permite engomar a seco (sem vapor) ou a vapor ou com vapor, consoante se prima ou não o gatilho.

Passagem a vapor:

É possível engomar a vapor sempre que o depósito contenha água e para qualquer seleção da temperatura.

Passagem a ferro na vertical:

- É possível passar a ferro cortinas que se encontram no seu lugar, vestuário no seu próprio cabide, etc. Para o fazer, proceda da seguinte forma:
- Passe o ferro de cima para baixo.
- Importante: recomenda-se colocar a base do ferro em contacto com tecidos como o algodão e o linho. Para outros tecidos mais delicados, recomenda-se clocar a base do ferro de engomar a uns centímetros de distância.

Função de desligamento automático (stand-by): CVG9507; BXIR2401

- Com o objetivo de poupar energia, o aparelho passa ao estado de desligamento automático (stand-by) ao fim de 8 minutos na posição vertical, se durante este período o utilizador não tiver realizado nenhuma ação sobre ele. Irão ser ouvidos 3 sinais sonoros e a luz fica a piscar, alternando entre VERMELHO e VERDE
- Para voltar ao funcionamento normal, aperte simplesmente no gatilho.

Uma vez concluída a utilização do aparelho:

- Desligue o aparelho da corrente elétrica.
- Retire a água do interior do aparelho.
- Limpe o aparelho

LIMPEZA

- Desligue o aparelho da corrente e deixe-o arrefecer antes de iniciar qualquer operação de limpeza.
- Limpe o aparelho com um pano húmido com algumas

gotas de detergente e seque-o de seguida.

- Não utilize solventes, produtos com um fator pH ácido ou básico como a lixívia, nem produtos abrasivos para a limpeza do aparelho.
- Nunca mergulhe o aparelho dentro de água ou em qualquer outro líquido, nem o coloque debaixo da torneira.

Tratamento das incrustações calcárias:

- Para um perfeito funcionamento do aparelho, este deverá estar livre de incrustações de calcário ou magnésio, originadas pela utilização de água de elevada dureza.
- Para evitar este tipo de problema, recomenda-se o uso de água destilada.
- Para evitar este tipo de problema recomenda-se a utilização de água com baixa mineralização calcária ou magnésica.
- Para a descalcificação, recomendamos o produto específico, à venda em lojas especializadas e nos serviços técnicos autorizados.
- Para a descalcificação deverá usar um produto anticalcário específico para este tipo de aparelho.
- Não se recomendam soluções caseiras, tal como o uso de vinagre, nos tratamentos de descalcificação do aparelho.

ANOMALIAS E REPARAÇÃO

- Em caso de avaria leve o aparelho a um Serviço de Assistência Técnica autorizado. Não tente desmontar ou reparar o aparelho, já que tal poderá acarretar perigos.

Para as versões EU do produto e/ou caso aplicável no seu país:

Ecologia e reciclagem e do produto

- Os materiais que constituem a embalagem deste aparelho estão integrados num sistema de recolha, classificação e reciclagem. Se desejar eliminá-los, utilize os contentores de reciclagem colocados à disposição para cada tipo de material.
- O produto está isento de concentrações de substâncias que podem ser consideradas nocivas para o ambiente.



Este símbolo significa que se desejar desfazer-se do produto depois de terminada a sua vida útil, deve entregá-lo através dos meios adequados ao cuidado de um gestor de resíduos autorizado para a recolha selectiva de Resíduos de Equipamentos Elétricos e Eletrónicos (REEE).

Este aparelho cumpre a Directiva 2014/35/CE de Baixa Tensão, a Diretiva 2014/30/UE de Compatibilidade Eletromagnética a Diretiva 2011/65/UE sobre restrições à utilização de determinadas substâncias perigosas em aparelhos elétricos e eletrónicos e a Diretiva 2009/125/CE sobre os requisitos de design ecológico aplicável aos produtos relacionados com a energia.

GARANTIA E ASSISTÊNCIA TÉCNICA

Este produto goza do reconhecimento e proteção da garantia legal em conformidade com a legislação em vigor. Para fazer valer os seus direitos ou interesses, deve recorrer sempre aos nossos serviços oficiais de assistência técnica.

Poderá encontrar o mais próximo de si através do seguinte website: http://www.2helpu.com/.

Também pode solicitar informações relacionadas, pondo-se em contacto connosco (consulte a última página do manual).

Pode fazer o download deste manual de instruções e suas atualizações em http://www.2helpu.com/.

Strijkcentrale
BXIR2401E- BXIR2411E

Geachte klant:

We danken u voor de aankoop van een product van het merk BLACK+DECKER.

De technologie, het ontwerp en de functionaliteit van dit product, dat voldoet aan de meest strikte kwaliteitseisen, staan garant voor langdurige tevredenheid.

Neem deze gebruiksaanwijzing aandachtig door voordat u het apparaat in gebruik neemt en bewaar haar voor toekomstig gebruik. Het niet opvolgen en naleven van deze instructies kan een ongeluk tot gevolg hebben.

VEILIGHEIDSADVIEZEN EN WAARSCHUWINGEN

- Plaats het apparaat voor gebruik op een vlak en stabiel oppervlak.
- Wanneer men het apparaat op zijn houder plaatst, zorg er dan voor dat de houder op een stabiel oppervlak staat.
- Laat het apparaat nooit zonder toezicht wanneer het op het lichtnet is aangesloten.
- Dit toestel mag, onder toezicht, door personen met lichamelijke, zintuiglijke of geestelijke beperkingen, of met een gebrek aan ervaring en kennis, of kinderen vanaf 8 jaar gebruikt worden, mits zij voldoende informatie ontvangen hebben om het toestel op een veilige manier te kunnen gebruiken en de gevaren kennen.
- Het schoonmaken en het onderhoud van het toestel door kinderen moet steeds onder toezicht van een volwassene gebeuren.
- Houd het strijkijzer en het snoer buiten het bereik van kinderen die jonger dan 8 jaar zijn wanneer het apparaat is ingeschakeld of aan het afkoelen is.
- Dit apparaat is geen speelgoed. Houd toezicht op kinderen om er zeker van te zijn dat ze niet met het apparaat spelen.
- Het apparaat niet gebruiken wanneer het gevallen is, wanneer er zichtbare schade is, of indien het lek is.
- A ls de voedingskabel beschadigd is, moet het door de fabrikant, zijn klantenservice of vergelijkbaar gekwalificeerd personeel vervangen worden, om eventuele risico's te vermijden.
- Dit apparaat is alleen bedoeld voor huishoudelijk gebruik, niet voor professioneel of industrieel gebruik.
- De temperatuur van de toegankelijke oppervlakken kan hoog zijn als het apparaat in werking is.



Dit symbool geeft aan dat het oppervlak heet kan worden tijdens gebruik.

- Haal de stekker uit het stopcontact alvorens het waterreservoir te

vullen.

- Het apparaat aansluiten op een stopcontact dat minimaal 16 ampère kan leveren.
- De stekker van het apparaat moet geschikt zijn voor het stopcontact. Wijzig de stekker niet. Gebruik geen adapters.
- Bewaar of gebruik het toestel niet buitenshuis.
- Het apparaat niet aan regen of vochtigheid blootstellen. Water dat in het apparaat komt, zal het risico van een elektrische schok vergroten.
- Het stroomsnoer niet forceren. Het snoer nooit gebruiken om het apparaat op te tillen, te transporteren of om de stekker uit het stopcontact te trekken.
- Het snoer niet oprollen rond het apparaat.
- Zorg ervoor dat het stroomsnoer niet gekneld of geknikt geraakt.
- Zorg ervoor dat het stroomsnoer niet in contact komt met de hete oppervlakken van het apparaat.
- Controleer de staat van de elektriciteitskabel. Kapotte kabels of kabels die in de war zijn vergroten het risico op elektrische schokken.
- De stekker niet met natte handen aanraken.
- Het apparaat niet gebruiken wanneer het snoer of de stekker beschadigd is.
- Als één van de delen van de behuizing van het apparaat kapot gaat, het apparaat onmiddellijk uitschakelen om elektrische schokken te vermijden.
- Raak de verhitte delen van het toestel niet aan, aangezien daardoor ernstige brandwonden kunnen ontstaan.

Gebruik en onderhoud:

- Rol voor gebruik het netsnoer van het apparaat volledig af.
- Het apparaat niet gebruiken als de aan/uit-knop niet werkt.
- Gebruik de handgreep/handgrepen om het apparaat op te tillen of te verplaatsen.
- Gebruik het apparaat niet wanneer het scheef staat en houdt het niet ondersteboven.
- Het apparaat niet omdraaien terwijl het in gebruik is of aangesloten is op het lichtnet.
- Krab het apparaat niet met metalen of scherpe voorwerpen om de antikleeflaag niet te beschadigen.
- Overschrijdt het MAX niveau niet. (Afb. 1)
- Trek de stekker uit het stopcontact wanneer het apparaat niet in gebruik is en alvorens het te reinigen.
- Dit apparaat is alleen bedoeld voor huishoudelijk gebruik, niet voor professioneel of industrieel gebruik.
- Houd dit apparaat buiten bereik van kinderen en/of personen met lichamelijke, zintuiglijke of geestelijke beperkingen, of met een gebrek aan ervaring en kennis
- Het apparaat niet opbergen als het nog warm is.
- Als u het strijkijzer langdurig op de maximumtemperatuur in de houder laat staan, kan het apparaat verkleuren. Dit heeft echter geen invloed op de werking van het apparaat.
- Houd de strijkzool goed schoon voor een goede werking, en plaats deze niet op metalen voorwerpen (zoals de strijkplank, knoppen, ritsen enz.).
- Het gebruik van gedistilleerd water wordt aanbevolen, met name als het kraanwater troebel of “hard” is (wanneer het kalk of magnesium bevat).
- Controleer dat het deksel goed gesloten is voordat u het apparaat inschakelt.
- Laat het apparaat nooit zonder toezicht aan staan. U bespaart hierdoor energie en verlengt tevens de levensduur van het apparaat.
- Laat het apparaat niet op een oppervlak achter terwijl het in werking is.
- Het apparaat niet op lichaamsdelen van mens of dier gebruiken.
- Het apparaat niet gebruiken om mascottes of dieren te behandelen.
- Gebruik het apparaat niet om kledingstukken te drogen.

Reparaties:

- Verzeker u ervan dat het onderhoud van het apparaat door een deskundige wordt uitgevoerd en dat eventuele reserveonderdelen originele onderdelen zijn.
- Een onjuist gebruik, of een gebruik dat niet overeenstemt met de gebruiksaanwijzing, kan gevaar inhouden en doet de garantie en de aansprakelijkheid van de fabrikant teniet.

BESCHRIJVING

A Anti-kalk
B Stoomstoot
C Stoomknop On/off
D SENSOR
E Programmaselectie ECO / TURBO
G Controlelampjes
H Vulmond
I Zool

GEBRUIKSAANWIJZING

Opmerkingen voorafgaand aan het gebruik:

- Verzeker u ervan dat al het verpakkingsmateriaal van het product verwijderd is.
- Enkele delen van het strijkijzer zijn gesmeerd waardoor het apparaat bij het eerste gebruik enigszins kan roken. Na korte tijd stopt dit vanzelf.
- Breng het apparaat in gereedheid in overeenstemming met de gewenste functie:

Vullen met water:

- Als u de stoomfunctie wilt gebruiken is het noodzakelijk dat u eerst het reservoir met water vult.
- Open het deksel van de vulmond.
- Vul het reservoir, let hierbij op het maximale waterniveau MAX (Afb.1)
- Sluit het deksel van de vulmond.
- Wanneer men geparfumeerd water gebruikt komt de garantie automatisch te vervallen

Gebruik van BXIR2411E – BXIR2401E:

- Rol het snoer helemaal af alvorens de stekker in het stopcontact te steken.
- Steek de stekker in het stopcontact.
- Wanneer het apparaat op het lichtnet aangesloten wordt, begint het op te warmen. Druk niet op de stoomknop tijdens het opwarmen, maar wacht totdat het controlelampje uitgaat bij model BXIR2411E, of tot het groene lampje aangaat bij model BXIR2401E, en selecteer een geschikte hoeveelheid stoom met de stoomregelaar.
- Gebruik geen hogere temperatuur dan aangegeven op de kledingstukken die u gaat strijken.
  - ECO: Temperatuur voor syntetische stoffen (Polyester, Nylon…). Stand ●
  - AUTO: Temperatuur voor zijde, wol. Stand ●●
  - TURBO: Temperatuur voor linnen. En linnen. Stand ●●● en Max
- Als de stof uit meerdere vezeltypes bestaat, kies dan de temperatuur overeenkomstig met de vezel die de laagste temperatuur vereist. (Bijvoorbeeld: bij een stof die 60% polyester en 40% katoen bevat, kies de temperatuur voor polyester).
- Wacht tot het controlelampje (G) voor het eerst uitgaat bij model BXIR2411E, of totdat het groene lampje aangaat bij model BXIR2401E, hetgeen aangeeft dat het apparaat de gewenste temperatuur heeft bereikt na de eerste opwarmcyclus.
- Tijdens het gebruik van het apparaat gaat het controlelampje (G) aan en uit bij model BXIR2411E, of verandert van kleur (rood en groen), hetgeen aangeeft wanneer het apparaat bezig is met opwarmen en stroom verbruikt

Droog strijken:

Het apparaat beschikt over een hendel (C) voor het activeren van de stoomproductie. Als deze hendel niet ingedrukt is kan men droog strijken (zonder stoom), of juist met stoom als men hem indrukt.

Strijken met stoom:

Men kan in elke stand met stoom strijken als het reservoir water bevat.

Verticaal strijken:

- Het is mogelijk om bijvoorbeeld opgehangen gordijnen of kledingstukken op een kledinghanger te strijken. Ga hiervoor als volgt te werk:
- Beweeg het strijkijzer van boven naar beneden.
- . Belangrijk: voor katoen en linnen wordt aanbevolen de strijkzool direct op de stof te houden. Voor andere, fijnere textielsoorten bevelen we aan de strijkzool enkele centimeters van de stof af te houden.

Automatische uitschakeling (stand-by): ; BXIR2401E

- Om energie te sparen, gaat het apparaat automatisch in de stand-by stand, na 8 minuten in verticale positie en na 30 seconden in horizontale positie, wanneer de gebruiker in deze tijd geen enkele handeling heeft verricht. Er klinken 3 pieptonen en het RODE en GROENE lampje lichten om beurten op
- Om terug te keren in de normale stand hoeft u slechts de hendel aan te raken of het apparaat te bewegen.

Na gebruik van het apparaat:

- Koppel het apparaat los van het lichtnet.
- Giet het apparaat leeg.
- Het apparaat reinigen

REINIGING

- Trek de stekker uit het stopcontact en laat het apparaat afkoelen alvorens het te reinigen.

- Maak het apparaat schoon met een vochtige doek met een paar druppels afwasmiddel en maak het apparaat daarna goed droog.
- Gebruik geen oplosmiddelen of producten met een zure of basische pH zoals bleekwater, noch schuurmiddelen, om het apparaat schoon te maken.
- Dompel het apparaat niet onder in water of een andere vloeistof en houd het niet onder de kraan.

Behandeling van kalkaanslag:

- Voor een perfecte werking van het apparaat moet het vrij zijn van kalkaanslag of magnesiumaanslag, veroorzaakt door het gebruik van hard water.
- Om dit soort problemen te voorkomen wordt het gebruik van gedistilleerd water aanbevolen.
- Om dit soort problemen te vermijden, is het raadzaam om water te gebruiken met een laag kalk- of magnesiumgehalte.
- Hiervoor bevelen wij aan een product te gebruiken dat speciaal geschikt is voor dit type apparaat, verkrijgbaar in speciaalzaken en uw erkende technische dienst.
- Hiervoor dient u een ontkalkingsproduct te gebruiken dat speciaal geschikt is voor dit type apparaat.
- We raden aan om geen huishoudelijke middelen, zoals azijn, te gebruiken om het apparaat te ontkalken.

STORINGEN EN REPARATIE

- Breng het apparaat bij storing naar een erkende Technische Dienst. Probeer het apparaat niet zelf te demonteren of te repareren, want dit kan gevaarlijk zijn.

Voor de EU-versies van het product en/of indien van toepassing in uw land:

Ecologie en hergebruik van het product

- Het verpakkingsmateriaal van dit apparaat is geschikt voor inzameling, classificatie en hergebruik. U kunt dit materiaal wegwerpen in de openbare afvalcontainers die voor de desbetreffende typen materiaal zijn bestemd.
- Het product bevat geen materialen die schadelijk zijn voor het milieu.



Dit symbool betekent dat u het product aan het eind van zijn levenscyclus moet afgeven aan een erkende afvalverwerker ten behoeve van de gescheiden verwerking van Afgedankte Elektrische en Elektronische Apparatuur (AEEA).

Dit apparaat voldoet aan de laagspanningsrichtlijn 2014/35/EG, de richtlijn 2014/30/EG met betrekking tot elektromagnetische compatibiliteit, de richtlijn 2011/65/EG met betrekking tot beperkingen in de toepassing van bepaalde gevaarlijke stoffen in elektrische en elektronische apparaten en de richtlijn 2009/125/EG met betrekking tot de eisen inzake het ecologisch ontwerp van energie-gerelateerde producten.

GARANTIE EN TECHNISCHE ONDERSTEUNING

Dit product valt onder de legale garantievoorwaarden zoals bepaald in de actuele wetgeving. Om een beroep te doen op uw rechten of aanspraken kunt u contact opnemen met onze officiële technische service.

U kunt de dichtstbijzijnde technische service vinden op de website: http://www.2helpu.com/

Voor verdere informatie kunt u ook contact met ons opnemen (zie de laatste bladzijde van de gebruiksaanwijzing).

U kunt deze gebruiksaanwijzing en eventuele actualiseringen ervan downloaden via http://www.2helpu.com/.

Kompaktowy generator pary
BXIR2401E- BXIR2411E

Szanowny Kliencie,

Serdecznie dziękujemy za zdecydowanie się na zakup sprzętu gospodarstwa domowego marki BLACK+DECKER.

Jego technologia, forma i funkcjonalność, jak również fakt, że spełnia on wszelkie normy jakości, dostarczy Państwu pełnej satysfakcji przez długi czas.

Przeczytać uważnie instrukcję przed uruchomieniem urządzenia i zachować ją w celu późniejszych konsultacji. Niedostosowanie się i nieprzestrzeganie niniejszych instrukcji może doprowadzić do wypadku.

PORADY I OSTRZEŻENIA DOTYCZĄCE BEZPIECZEŃSTWA

- Urządzenie powinno być ustawiane i używane na powierzchni płaskiej i stabilnej.
- Należy ustawić urządzenie na podstawie na powierzchni stałej i stabilnej.
- Nie pozostawiać urządzenia bez nadzoru, gdy jest ono podłączone do sieci elektrycznej.
- Urządzenie może być używane przez osoby niezapoznane z tego typu produktem, osoby niepełnosprawne lub dzieci od 8 roku życia, tylko i wyłącznie pod kontrolą dorosłych zapoznanym z tego typu sprzętem.
- Czyszczenie i konserwacja urządzenia nie powinny być wykonywane przez dzieci bez nadzoru dorosłych.
- Włączone lub stygnące żelazko oraz jego przewód sieciowy należy umieścić poza zasięgiem dzieci poniżej 8. roku życia
- To urządzenie nie jest zabawką. Dzieci powinny pozostać pod czujną opieką w celu zagwarantowania iż nie bawią się urządzeniem.
- Nie używać urządzenia, jeśli ono upadło czy kiedy występują widoczne oznaki uszkodzenia, albo jeśli istnieją wycieki.
- Jeśli przewód zasilający jest uszkodzony, w celu uniknięcia zagrożenia musi on zostać wymieniony przez producenta lub autoryzowany przez producenta serwis lub przez osoby o odpowiednich kwalifikacjach.
- Urządzenie to zaprojektowane zostało wyłącznie do użytku domowego, a nie do użytku profesjonalnego czy przemysłowego.
- Temperatura dostępnych powierzchnie może ulec podniesieniu, kiedy urządzenie jest podłączone do sieci.
-  Ten symbol oznacza, że powierzchnie zewnętrzna urządzenia nagrzewają się podczas pracy urządzenia.

- Zawsze wyjmuj wtyczkę urządzenia z gniazdka elektrycznego przed napełnieniem zbiorniczka wody.
- Podłączyć urządzenie do gniazdka z uziemieniem, które może utrzymać 16 amperów.
- Wtyczka urządzenia powinna być zgodna z podstawą elektryczną gniazdka. Nigdy nie wymieniać wtyczki. Nie używać przejściówek dla wtyczki.
- Nie używać, ani nie przechowywać urządzenia na zewnątrz.

- Nie wystawiać urządzenia na deszcz ani narażać na warunki wilgotności. Woda, która dostanie się do urządzenia zwiększy ryzyko porażenia prądem.
- Nie napinać elektrycznego kabla połączeń. Nie używać nigdy kabla elektrycznego do podnoszenia, przenoszenia ani wyłączania urządzenia.
- Nie zwijać kabla elektrycznego podłączenia wokół urządzenia.
- Nie pozostawiać, by kabel elektryczny podłączenia został schwytany lub pomarszczony.
- Kabel podłączeniowy nie może być w kontakcie z gorącymi powierzchniami urządzenia.
- Sprawdzać stan elektrycznego kabla połączeń. Uszkodzone czy zaplątane kable zwiększają ryzyko porażenia prądem.
- Nie dotykać wtyczki mokrymi rękoma.
- Nie używać urządzenia, gdy kabel elektryczny lub wtyczka jest uszkodzona.
- Jeśli popęka jakiś element obudowy urządzenia, natychmiast wyłączyć urządzenie z prądu, aby uniknąć porażenia prądem.
- Nie dotykać płytek grzejnych, gdyż może to spowodować poważne oparzenia.

Używanie i konserwacja:

- Przed każdym użyciem, rozwinąć całkowicie kabel zasilania urządzenia.
- Nie używać urządzenia jeśli jakiś element włączenia/wyłączenia nie działa.
- Aby przenosić urządzenia, należy używać uchwytów.
- Nie należy używać urządzenia, gdy jest przechylone ani do góry dnem.
- Nie przekręcać urządzenia, kiedy jest ono w użyciu lub kiedy jest podłączone do sieci.
- Aby zachować właściwości patelni zapobiegające przywieraniu, nie używać do jej mycia środków żrących ani czyścików metalowych.
- Nie przekraczać poziomu MAX. (Rys.1).
- Wyłączać urządzenie z prądu, jeśli nie jest ono używane i przed przystąpieniem do jakiegokolwiek czyszczenia.
- Urządzenie to zaprojektowane zostało wyłącznie do użytku domowego, a nie do użytku profesjonalnego czy przemysłowego.
- Przechowywać urządzenie w miejsce niedostępnym dla dzieci i/lub osób o ograniczonych zdolnościach fizycznych, dotykowych lub mentalnych oraz nie posiadających doświadczenia lub znajomości tego typu urządzeń.
- Nie umieszczać żelazka w pudełku, szafie etc. jeśli jest gorące.
- Dłuższy pobyt włączonego żelazka w przegrodzie może spowodować zmianę koloru przegrody, ale nie wpływa na poprawne działanie żelazka.
- Dla właściwego działania urządzenia należy utrzymywać powierzchnię stopy gładką, nie prasować metalowych obiektów (takich jak guziki, suwaki, nie należy przesuwać żelazka po metalowych częściach deski do prasowania).
- Zalecane jest używanie wody destylowanej do napełniania żelazka, zwłaszcza gdy woda z sieci wodociągowej jest „twarda" (zawiera wapń lub magnez).
- Przed włączeniem urządzenia sprawdzić, czy pokrywa jest dokładnie zamknięta.
- Nie pozostawiać nigdy urządzenia podłączonego i bez nadzoru. W ten sposób zaoszczędzić ponadto można energię i przedłużyć okres użytkowania urządzenia.
- Nie pozostawiać urządzenia włączonego leżącego na jakiejś powierzchni.
- Nie używać urządzenia do prasowania ubrań na osobach lub zwierzętach.
- Nie używać urządzenia do suszenia maskotek czy zwierząt.
- Nie stosować urządzenia do suszenia żadnego rodzaju tkanin.

Serwis techniczny:

Należy upewnić się, że serwis urządzenia jest przeprowadzony przez wykwalifikowany personel, i że części zamienne są oryginalne.

Wszelkie niewłaściwe użycie lub niezgodne z instrukcją obsługi może doprowadzić do niebezpieczeństwa, anulując przy tym gwarancję i odpowiedzialność producenta.

OPIS

A Wkładka antywapienna
B Selektor przepywu pary
c Przycisk pary on/off
D Automatyczne wyłączenie
E Wybór programu
G Wskaźniki kontrolne
H Otwór pojemnika
I Stopa

SPOSÓB UŻYCIA

Uwagi przed użyciem:

- Upewnić się, że z opakowania zostały wyjęte wszystkie elementy urządzenia.
- Niektóre części żelazka zostały delikatnie natłuszczone

i dlatego w czasie pierwszego włączenia może wydobywać się z niego para. Po krótkim czasie para powinna zniknąć.

♦ Przygotowanie urządzenie do pracy w zależności od czynności, którą będzie wykonywać:

Napełnianie pojemnika wodą:

♦ Konieczne jest napełnienie pojemnika żelazka wodą, aby prasować przy użyciu pary.

♦ Otworzyć przykrywkę otworu pojemnika.

♦ Napełnić pojemnik, nie przekraczając maksymalnego poziomu MAX (Rys.?)

♦ Zamknąć przykrywkę otworu pojemnika.

♦ Użycie wody perfumowanej anuluje automatycznie gwarancję na produkt.

♦ Użycie wody perfumowanej anuluje automatycznie gwarancję na produkt.

Użycie BXIR2401E:

♦ Całkowicie rozwinąć kabel przed podłączeniem urządzenia.

♦ Podłączyć urządzenie do prądu.

♦ Po podłączeniu, urządzenie rozpocznie proces swojego nagrzewania, podczas tego procesu, nie należy aktywować przycisku pary, poczekać, aż lampka kontrolna zgaśnie w modelu BXIR2411E, lub włączy się zielone światło w modelu BXIR2401E, wybrać optymalny przepływ pary w regulatorze pary.

♦ Nie należy prasować w temperaturach wyższych niż wskazane do odpowiednich rodzajów tkanin.

  ♦ ECO Temperatura odpowiednia dla tkanin syntetycznych (Poliester, Nylon…). Punkt ●

  ♦ AUTO Temperatura odpowiednia dla jedwabiu, wełny.
  Punkt ●●

  ♦ TURBO Temperatura odpowiednia dla tkanin bawełnianych. l len
  Punkt ●●● i Max

♦ Jeśli tkanina zawiera różne typy włókien, należy wybrać temperaturę odpowiednią dla włókna wymagającego najniższej temperatury. (Np. jeśli tkanina zawiera 60% poliestru i 40% bawełny, należy wybrać temperaturę odpowiednią do prasowania poliestru).

♦ Poczekać, aż lampka kontrolna (G) zgaśnie po raz pierwszy w BXIR2411E, lub zielona lampka zapali się w BXIR2401E, wskazując, że urządzenie osiągnęło prawidłową temperaturę po pierwszym nagrzaniu.

♦ Podczas korzystania z urządzenia lampka kontrolna (G) włączy się i wyłączy w BXIR2411E lub zmieni kolor (czerwony, zielony) wskazując momenty zużycia energii i nagrzewania.

Prasowanie bez pary:

♦ Urządzenie posiada spust (C) do kontroli pary, który po wyłączeniu umożliwia prasowanie na sucho (bez pary) lub z parą w zależności od tego, czy jest wciśnięty, czy nie.

Prasowanie z użyciem pary:

♦ Jest możliwe prasowanie z parą zawsze, gdy zbiornik posiada wodę , oraz w dowolnej pozycji.

♦ Prasowanie w położeniu pionowym:

♦ Jest możliwe prasowanie zasłon, ubrania na wieszaku itd. Należy postępować według następujących instrukcji:

♦ - Przesuwać żelazko z góry w dół.

♦ . Ważne: dla bawełny i lnu, zaleca się, aby stopa żelazka była w kontakcie z tkaniną. Dla innych delikatnych tkanin zaleca się, aby stopa żelazka była oddalona kilka centymetrów od tkaniny.

Funkcja samo-wyłączenia (stan-by) BXIR2411E; BXIR2401E

♦ W celu oszczędzania energii urządzenie przechodzi w stan automatycznego wyłączenia (stand-by) po 8 minutach pozostawania w pozycji pionowej i 30 sekund w pozycji poziomej, jeśli w tym okresie użytkownik nie wykonał żadnych czynności. Rozlegną się 3 sygnały dźwiękowe i na przemian będą migały CZERWONE ZIELONE lampki kontrolne.

♦ Aby powrócić do normalnego funkcjonowania, wystarczy nacisnąć spust lub przesunąć urządzenie.- Aby powrócić do normalnego trybu pracy należy po prostu nacisnąć dowolny przycisk lub uchwyt urządzenia.

♦ Po zakończeniu korzystania z urządzenia:

♦ Wyłączyć urządzenie z sieci elektrycznej.

♦ Wylać wodę z urządzenia.

♦ Wyczyścić urządzenie.

CZYSZCZENIE

♦ Odłączyć urządzenie z sieci i pozostawić aż do ochłodzenia przed przystąpieniem do jakiegokolwiek czyszczenia.

♦ Czyścić urządzenie wilgotną szmatką zmoczoną kilkoma kroplami płynu i następnie osuszyć.

♦ Nie używać do czyszczenia urządzenia rozpuszczalników, produktów z czynnikiem PH takich jak chlor, ani

środków żrących.
- Nie zanurzać urządzenia w wodzie ni innej cieczy, nie wkładać pod kran.
- Usuwanie osadu kamiennego:
- Aby urządzenie doskonale działało, nie może ono mieć osadu wapnia czy magnezu, który pochodzi z wody o dużym stopniu twardości.
- Aby uniknąć tego typu problemów, zalecane jest używanie wody destylowanej.
- Aby uniknąć tego rodzaju problemu, zaleca się stosowanie wody o niskiej mineralizacji wapnia czy magnezu.
- W tym celu rekomendujemy użycie specyficznych produktów do tego typu urządzenie, które są w sprzedaży w sklepach specjalistycznych i autoryzowanych punktach serwisu technicznego.
- W tym celu należy użyć specjalnego produktu, zalecanego do tego typu urządzeń.
- Nie zaleca się roztworów będących sposobami domowymi, takich jak używanie octu, przy usuwaniu z urządzenia osadu kamiennego.

Nieprawidłowości i naprawa

- W razie awarii zanieść urządzenie do autoryzowanego Serwisu Technicznego. Nie próbować rozbierać urządzenia ani go naprawiać, ponieważ może to być niebezpieczne.
- Dla urządzeń wyprodukowanych w Unii Europejskiej i w przypadku wymagań prawnych obowiązujących w danym kraju:

Ekologia i zarządzanie odpadami

- Materiały, z których wykonane jest opakowanie tego urządzenia, znajdują się w ramach systemu zbierania, klasyfikacji oraz ich odzysku. Jeżeli chcecie Państwo się ich pozbyć, należy umieścić je w kontenerze przeznaczonym do tego typu materiałów.
- Produkt nie zawiera koncentracji substancji, które mogłyby być uznane za szkodliwe dla środowiska.



Symbol ten oznacza, że jeśli chcecie się Państwo pozbyć tego produktu po zakończeniu okresu jego użytkowania, należy go przekazać przy zastosowaniu określonych środków do autoryzowanego podmiotu zarządzającego odpadami w celu przeprowadzenia selektywnej zbiórki Odpadów Urządzeń Elektrycznych i Elektronicznych (WEEE).

Urządzenie spełniające wymogi Ustawy 2014/35/EC o Niskim Napięciu, Ustawy 2014/30/EC o Zgodności Elektromagnetycznej, Ustawy 2011/65/EC o gospodarce odpadami elektrycznymi i elektronicznymi i ustawy 2009/125/EC o urządzeniach konsumujących energię.

GWARANCJA I SERWIS TECHNICZNY

Ten produkt jest uznawany i chroniony prawną gwarancją zgodnie z obowiązującymi przepisami. W celu wyegzekwowania swoich prawa lub interesów, należy udać się do dowolnego z naszych oficjalnych usług pomocy technicznej.

Najbliższy punkt można znaleźć, korzystając z poniższego linku: http://www.2helpu.com/

Można również poprosić o informacje, kontaktując się z nami (patrz ostatnia strona instrukcji).

Można też pobrać niniejszą instrukcję obsługi i jej aktualizacje na http://www.2helpu.com/.

Συστημα σιδερωματος
BXIR2401E–BXIR2411E

Αξιότιμε πελάτη:

Σας ευχαριστούμε που αποφασίσατε να αγοράσετε ένα προϊόν μάρκας BLACK+DECKER.

Η τεχνολογία, ο σχεδιασμός και η λειτουργία του, σε συνδυασμό με το γεγονός ότι το προϊόν πληροί τις αυστηρότερες προδιαγραφές ποιότητας θα σας εξασφαλίσουν πλήρη ικανοποίηση για πολύ καιρό.

Διαβάστε προσεκτικά το παρόν φυλλάδιο οδηγιών πριν θέσετε σε λειτουργία τη συσκευή, και φυλάξτε το για να το συμβουλεύεστε στο μέλλον. Η μη τήρηση των παρακάτω οδηγιών μπορούν να οδηγήσουν σε ατύχημα.

ΣΥΜΒΟΥΛΕΣ ΚΑΙ ΠΡΟΕΙΔΟΠΟΙΗΣΕΙΣ ΑΣΦΑΛΕΙΑΣ

- Η συσκευή πρέπει να χρησιμοποιείται και να διατηρείται σε επίπεδη και σταθερή επιφάνεια.
- Όταν η συσκευή τοποθετείται στη βάση της, βεβαιωθείτε ότι η βάση είναι τοποθετημένη σε σταθερή επιφάνεια.
- Μην αφήνεται τη συσκευή χωρίς επιτήρηση όταν είναι συνδεδεμένη στο ρεύμα.
- Αυτή τη συσκευή μπορούν να τη χρησιμοποιήσουν παιδιά ηλικίας 8 ετών και άνω και άτομα με μειωμένες σωματικές, αισθητηριακές ή διανοητικές ικανότητες ή με έλλειψη εμπειρίας ή γνώσεων, εφόσον τους παρέχεται η κατάλληλη εποπτεία ή εκπαιδευτούν στην ασφαλή χρήση της συσκευής και κατανοούν τους κινδύνους που εγκυμονεί.
- Η καθαριότητα και η συντήρηση που πρέπει να πραγματοποιεί ο χρήστης δεν πρέπει να πραγματοποιούνται από παιδιά χωρίς επιτήρηση.
- Όταν το σίδερο είναι αναμμένο ή κρυώνει, κρατήστε το με το καλώδιό του σε σημείο που δεν το φτάνουν παιδιά κάτω των 8 ετών
- Η παρούσα συσκευή δεν είναι παιχνίδι. Τα παιδιά πρέπει να επιτηρούνται ώστε να διασφαλίζεται ότι δεν παίζουν με τη συσκευή.
- Μην χρησιμοποιείτε τη συσκευή αν έχει πέσει στο δάπεδο, αν παρουσιάζει εμφανή φθορά ή διαρροή.
- Αν το καλώδιο τροφοδοσίας έχει υποστεί ζημιά, πρέπει να αντικατασταθεί από τον κατασκευαστή, από το τμήμα του εξυπηρέτησης μετά την πώληση, ή από παρεμφερές ειδικευμένο προσωπικό, ώστε να αποφεύγεται τυχόν κίνδυνος.
- Αυτή η συσκευή έχει σχεδιαστεί μόνο για οικιακή χρήση, όχι για επαγγελματική ή βιομηχανική χρήση.
- Η θερμοκρασία των προσβάσιμων επιφανειών μπορεί να είναι υψηλή όταν η συσκευή λειτουργεί.



Αυτό το σύμβολο δείχνει ότι η επιφάνεια μπορεί να θερμανθεί κατά τη διάρκεια της χρήσης.

- Αποσυνδέστε τη συσκευή από το ρεύμα πριν γεμίσετε τη δεξαμενή νερού.
- Πριν συνδέσετε τη συσκευή στο ρεύμα, ελέγξτε ότι η τάση που αναφέρεται στην πινακίδα σήμανσης συμπίπτει με την τάση του ρεύματος.
- Συνδέστε τη συσκευή σε πρίζα ρεύματος που να διαθέτει γείωση και να αντέχει 16 αμπέρ.

- Το βύσμα της πρίζας της συσκευής πρέπει να συμπίπτει με την ηλεκτρική βάση λήψης ρεύματος. Μην αλλάζετε ποτέ το βύσμα της πρίζας. Μη χρησιμοποιείται μετασχηματιστές στο βύσμα της πρίζας.
- Μην χρησιμοποιείτε ούτε να φυλάσσετε τη συσκευή σε εξωτερικούς χώρους.
- Μην εκθέτετε τη συσκευή στη βροχή ή την υγρασία. Το νερό που εισέρχεται στη συσκευή αυξάνει τον κίνδυνο ηλεκτροπληξίας.
- Μην ασκείτε πίεση στο ηλεκτρικό καλώδιο. Μη χρησιμοποιείτε ποτέ το ηλεκτρικό καλώδιο για να σηκώνετε, να μεταφέρετε ή να βγάλετε από την πρίζα τη συσκευή.
- Μην τυλίγετε το ηλεκτρικό καλώδιο σύνδεσης γύρω από τη συσκευή.
- Φροντίστε να μη μένει μαγκωμένο ή διπλωμένο το ηλεκτρικό καλώδιο σύνδεσης.
- Μην αφήνετε να κρέμεται το καλώδιο σύνδεσης από το τραπέζι ή να έρχεται σε επαφή με τις θερμές επιφάνειες της συσκευής.
- Ελέγξτε την κατάσταση του καλωδίου τροφοδοσίας. Καλώδια που έχουν υποστεί βλάβη ή έχουν μπερδευτεί αυξάνουν τον κίνδυνο ηλεκτροπληξίας.
- Μην αγγίζετε το βύσμα σύνδεσης με υγρά χέρια.
- Μη χρησιμοποιείτε τη συσκευή όταν το ηλεκτρικό καλώδιο ή το βύσμα έχουν υποστεί ζημιά.
- Εάν κάποιο από τα περιβλήματα της συσκευής σπάσει, αποσυνδέστε αμέσως τη συσκευή από το ρεύμα για να αποφύγετε πιθανότητα ηλεκτροπληξίας.
- Μην αγγίζετε τα θερμασμένα τμήματα της συσκευής, γιατί μπορούν να προκαλέσουν εγκαύματα.

Χρήση και συντήρηση:

- Πριν από κάθε χρήση, ξετυλίξτε τελείως το καλώδιο τροφοδοσίας της συσκευής.
- Μην χρησιμοποιείται τη συσκευή αν δεν λειτουργεί ο διακόπτης έναρξης/παύσης.
- Χρησιμοποιείτε το/τα χερούλι/α μεταφοράς για να πιάσετε ή να μεταφέρετε τη συσκευή.
- Μη χρησιμοποιείται τη συσκευή κεκλιμένη ούτε να την αναποδογυρίζετε.
- Μην αναποδογυρίζετε τη συσκευή ενώ χρησιμοποιείται ή είναι συνδεδεμένη στο ρεύμα.
- Για να διατηρηθεί η αντικολλητική επεξεργασία σε καλή κατάσταση, μη χρησιμοποιείτε επάνω της μεταλλικά ή αιχμηρά αντικείμενα.
- Να σέβεστε την ένδειξη στάθμης μέγιστου MAX. (Fig.1)
- Αποσυνδέετε τη συσκευή από το ρεύμα, όταν δεν χρησιμοποιείται καθώς και πριν πραγματοποιείστε οποιαδήποτε διαδικασία καθαρισμού.
- Διατηρήστε την παρούσα συσκευή μακριά από τα παιδιά ή/και τα άτομα με μειωμένες σωματικές, αισθητηριακές ή διανοητικές ικανότητες ή με έλλειψη εμπειρίας ή γνώσεων
- Μην φυλάσσετε ούτε να μεταφέρετε τη συσκευή όσο είναι ακόμα ζεστή.
- Η επί μακρό διατήρηση της μέγιστης θερμοκρασίας στο σίδερο όταν είναι στη θέση του, μπορεί να προκαλέσει αλλοιώσεις στο χρώμα του που δεν θα επηρεάσουν τη καλή λειτουργία της συσκευής.
- Για τη σωστή λειτουργία, διατηρείτε την πλάκα πολύ λεία, μην την πιέζεται επάνω σε μεταλλικά αντικείμενα (για παράδειγμα στη σιδερώστρα, σε κουμπιά, σε φερμουάρ...)
- Προτείνεται η χρήση αποσταγμένου νερού, ειδικά εάν το νερό που χρησιμοποιείτε είναι με οποιονδήποτε τρόπο ακάθαρτο ή είναι «σκληρό» (περιέχει ασβέστιο ή μαγνήσιο).
- Ελέγξτε ότι το δοχείο είναι τελείως κλειστό πριν ανάψετε τη συσκευή.
- Μην αφήνετε ποτέ συνδεδεμένη τη συσκευή και χωρίς επιτήρηση. Έτσι θα εξοικονομήσετε επίσης ενέργεια και θα επιμηκύνετε τη ζωή της συσκευής.
- Μην αφήνετε τη συσκευή σε λειτουργία να κείτεται πάνω σε επιφάνεια.
- Μη χρησιμοποιείτε τη συσκευή επάνω σε μέρος του σώματος ανθρώπου ή ζώου.
- Μην χρησιμοποιείτε τη συσκευή επάνω σε μικρά ζώα συντροφιάς ή σε ζώα γενικότερα.
- Μη χρησιμοποιείτε τη συσκευή για να στεγνώσετε υφάσματα κανενός είδους.

Λειτουργία:

- Η επισκευή της συσκευής πρέπει να πραγματοποιείται μόνο από ειδικευμένο προσωπικό και πρέπει να χρησιμοποιούνται μόνο γνήσια ανταλλακτικά ή εξαρτήματα

για την αντικατάσταση υπαρχόντων τμημάτων/εξαρτημάτων.

♦ Οποιαδήποτε μη ενδεδειγμένη χρήση ή χρήση αντίθετη προς τις οδηγίες χρήσης μπορεί να εγκυμονεί κινδύνους, και ακυρώνει την εγγύηση και την ευθύνη του κατασκευαστή.

ΠΕΡΙΓΡΑΦΗ

A Κατά των αλάτων
B ΕΠΙΛΟΓΕΑΣ ΡΟΗΣ ΑΤΜΟΥ
C Κουμπί ατμού On/off
D ΑΥΤΟΜΑΤΗ ΠΑΥΣΗ ΛΕΙΤΟΥΡΓΙΑΣ
E Επιλογέας της θερμοκρασίας
G Φωτεινή ένδειξη
H Στόμιο πλήρωσης
I Πλάκα

ΤΡΟΠΟΣ ΛΕΙΤΟΥΡΓΙΑΣ

Παρατηρήσεις πριν τη χρήση:

♦ Βεβαιωθείτε ότι έχετε αφαιρέσει όλα τα υλικά συσκευασίας του προϊόντος.

♦ Ορισμένα εξαρτήματα της συσκευής έχουν λιπανθεί ελαφρώς και ως εκ τούτου, όταν μπει σε λειτουργία η συσκευή για πρώτη φορά, ίσως απελευθερωθεί λίγος καπνός. Μετά από λίγο αυτός ο καπνός θα σταματήσει.

♦ Προετοιμάστε τη συσκευή ανάλογα με τη λειτουργία που θέλετε να πραγματοποιήσετε.

Γέμισμα με νερό:

♦ Είναι απαραίτητο να έχετε γεμίσει τη δεξαμενή με νερό για να μπορέσετε να χρησιμοποιήσετε ατμό.

♦ Ανοίξτε το καπάκι του στομίου γεμίσματος.

♦ Γεμίστε τη δεξαμενή, μην υπερβαίνοντας το επίπεδο MAX (Fig.1).

♦ Κλείστε το καπάκι του στομίου γεμίσματος.

♦ Η χρήση αρωματισμένου νερού ακυρώνει αυτομάτως την εγγύηση του προϊόντος

Χρήση BXIR2411E – BXIR2401E:

♦ Ξετυλίξτε τελείως το καλώδιο πριν συνδέσετε τη συσκευή στο ρεύμα.

♦ Συνδέσετε τη συσκευή στο ηλεκτρικό δίκτυο.

♦ Τη στιγμή που θα συνδεθεί στην πρίζα το προϊόν, θα αρχίσει να θερμαίνεται. Όσο θερμαίνεται, μην ενεργοποιήσετε το κουμπί ατμού, περιμένετε να σβήσει η φωτεινή ένδειξη στο μοντέλο BXIR2411E, ή να ανάψει το πράσινο φως στο μοντέλο BXIR2401E, επιλέξτε τη βέλτιστη ροή ατμού στον ρυθμιστή ατμού.

♦ Μην χρησιμοποιείτε θερμοκρασίες υψηλότερες από αυτές που αναγράφονται στα είδη ένδυσης που πρόκειται να σιδερωθούν.

- ECO: Θερμοκρασία για συνθετικές ίνες (Πολυεστέρας, Νάιλον…). Σημείο ●
- AUTO: Θερμοκρασία για μετάξι, μαλλί. Σημείο ●●
- TURBO: Θερμοκρασία για βαμβάκι. Και λινό. Σημείο ●●● και Max

♦ Εάν η σύνθεση του υφάσματος περιέχει ίνες διαφόρων ειδών, πρέπει να επιλεγεί η θερμοκρασία που αντιστοιχεί στις ίνες που απαιτούν τη χαμηλότερη θερμοκρασία. (Για παράδειγμα, για ένα ύφασμα που περιέχει 60% πολυεστέρα και 40% βαμβάκι, πρέπει να επιλεγεί η θερμοκρασία που αντιστοιχεί στον πολυεστέρα).

♦ Περιμένετε η φωτεινή ένδειξη (G) να σβήσει για πρώτη φορά στο BXIR2411E, ή να ανάψει το πράσινο φωτάκι στο BXIR2401E, πράγμα που θα δείξει ότι η συσκευή έφτασε στην κατάλληλη θερμοκρασία, μετά από την πρώτη θέρμανση.

♦ Κατά τη χρήση της συσκευής, η φωτεινή ένδειξη (G) θα ανάψει και θα σβήσει στο BXIR2411E ή θα αλλάξει χρώμα (κόκκινο, πράσινο) επισημαίνοντας τις στιγμές κατανάλωσης ενέργειας και θέρμανσης

Ξηρό σιδέρωμα:

♦ Η συσκευή διαθέτει σκανδάλη (C) ελέγχου του ατμού που όταν βρίσκεται σε απενεργοποιημένη θέση επιτρέπει ξηρό σιδέρωμα (χωρίς ατμό), ή με ατμό, ανάλογα με το αν πιέζεται ή όχι.

Σιδέρωμα με ατμό:

♦ Μπορείτε να σιδερώνετε με ατμό εφόσον η δεξαμενή διαθέτει νερό και σε οποιαδήποτε θέση.

Κάθετο σιδέρωμα:

♦ Μπορείτε να σιδερώσετε κρεμασμένες κουρτίνες, ρούχα που κρέμονται στην κρεμάστρα τους, κ.λπ. Για να το πράξετε, ακολουθήστε τα παρακάτω βήματα:

♦ Σιδερώστε από επάνω προς τα κάτω,.

♦ . Σημαντικό: για το βαμβάκι και το λινό ύφασμα συνιστάται να έρχεται το σίδερο σε επαφή με το ύφασμα. Για άλλα υφάσματα που είναι πιο ευαίσθητα, συνιστάται να βρίσκεται η πλάκα του σίδερου σε απόσταση μερικών εκατοστών.

♦ Λειτουργία αυτόαποσύνδεσης (stand-by): BXIR2401E-BXIR2411E

- Η συσκευή, με στόχο την εξοικονόμηση ενέργειας, μπαίνει σε φάση αυτοαποσύνδεσης (stand-by) μετά από 8 λεπτά σε κάθετη θέση και 30 δευτερόλεπτα σε οριζόντια θέση, εάν κατά τη διάρκεια αυτής της χρονικής περιόδου, ο χρήστης δεν πραγματοποιήσει καμία ενέργεια επί της συσκευής. Θα ακουστούν 3 μπιπ και θα αναβοσβήσει εναλλάξ ΚΟΚΚΙΝΟ ΠΡΑΣΙΝΟ φως
- Για να επιστρέψει στην κανονική λειτουργία απλώς αγγίξτε τη σκανδάλη ή μετακινήστε τη συσκευή.

Αφού ολοκληρωθεί η χρήση της συσκευής:

- Αποσυνδέσετε τη συσκευή από το ηλεκτρικό δίκτυο.
- Απομακρύνεται το νερό από το εσωτερικό της συσκευής.
- Καθαρίστε τη συσκευή.

ΚΑΘΑΡΙΟΤΗΤΑ

- Αποσυνδέστε τη συσκευή από το ρεύμα και αφήστε τη να κρυώσει πριν πραγματοποιήσετε οποιαδήποτε διαδικασία καθαρισμού.
- Καθαρίστε τη συσκευή με ένα υγρό πανί, βρεγμένο με μερικές σταγόνες απορρυπαντικού και μετά στεγνώστε τη.
- Μη χρησιμοποιείται διαλυτικά ούτε προϊόντα με όξινο ή αλκαλικό παράγοντα pH, όπως η χλωρίνη, ούτε λειαντικά προϊόντα για τον καθαρισμό της συσκευής.
- Μην εμβαπτίζετε ποτέ τη συσκευή σε νερό ή άλλο υγρό, ούτε να τη βάζετε κάτω από τη βρύση.

Αντιμετώπιση των επικαθίσεων αλάτων:

- Για την τέλεια λειτουργία της συσκευής, αυτή πρέπει να μην έχει επικαθίσεις αλάτων ή μαγνησίου που προέρχονται από τη χρήση πολύ σκληρών νερών.
- Για την αποφυγή αυτού του είδους προβλημάτων συνιστάται η χρήση αποσταγμένου νερού.
- Για την αποφυγή αυτού του είδους προβλημάτων συνιστάται η χρήση νερού με χαμηλό ποσοστό μετατροπής αλάτων ή μαγνησίου σε ανόργανες ουσίες.
- Ως προς αυτό, προτείνουμε τη χρήση ειδικού προϊόντος για αυτό το είδος συσκευής, το οποίο πωλείται σε εξειδικευμένα καταστήματα και εγκεκριμένα γραφεία επισκευών.
- Προς τούτο, θα πρέπει να χρησιμοποιείτε ένα προϊόν κατά των αλάτων, ειδικά για αυτό το είδος συσκευής.
- Δεν συνιστούνται σπιτικές λύσεις, όπως η χρήση ξυδιού, για την αντιμετώπιση του θέματος απασβέστωσης της συσκευής.

ΠΡΟΒΛΗΜΑΤΑ ΚΑΙ ΕΠΙΣΚΕΥΕΣ

- Σε περίπτωση βλάβης, μεταφέρετε τη συσκευή σε εξουσιοδοτημένο κατάστημα τεχνικής εξυπηρέτησης πελατών. Μην προσπαθήσετε να την αποσυναρμολογήσετε ή να την επισκευάσετε γιατί μπορεί να εκτεθείτε σε κίνδυνο.

Για τις εκδοχές ΕΕ της συσκευής και/ή εφόσον ισχύουν τα παρακάτω στη χώρα σας:

Οικολογία και ανακυκλωσιμότητα του προϊόντος

- Τα υλικά συσκευασίας αυτής της συσκευής, συμμετέχουν σε πρόγραμμα αποκομιδής, ταξινόμησης και ανακύκλωση τους. Αν θέλετε να απαλλαγείτε από αυτά τα υλικά, μπορείτε να χρησιμοποιήσετε τους δημόσιους κάδους που ενδείκνυνται για κάθε είδος υλικού.
- Το προϊόν δεν περιέχει συγκεντρώσεις ουσιών που μπορούν να θεωρηθούν επιζήμιες για το περιβάλλον.



Αυτό το σύμβολο σημαίνει ότι εάν θέλετε να απαλλαγείτε από το προϊόν, όταν έχει ολοκληρωθεί ο κύκλος ζωής του, οφείλετε να το εναποθέσετε, με τα κατάλληλα μέσα, στα χέρια ενός διαχειριστή αποβλήτων, εγκεκριμένου για την επιλεκτική συλλογή αποβλήτων ειδών ηλεκτρικού και ηλεκτρονικού εξοπλισμού (ΑΗΗΕ).

Το παρόν προϊόν συμμορφώνεται με την οδηγία 2014/35/ΕΚ χαμηλής τάσης, με την οδηγία 2014/30/ΕΚ για την ηλεκτρομαγνητική συμβατότητα, με την οδηγία 2011/65/ΕΕ για τον περιορισμό της χρήσης ορισμένων επικίνδυνων ουσιών σε ηλεκτρικό και ηλεκτρονικό εξοπλισμό και με την οδηγία 2009/125/ΕΚ για τις απαιτήσεις οικολογικού σχεδιασμού όσον αφορά τα συνδεόμενα με την ενέργεια προϊόντα.

ΕΓΓΥΗΣΗ ΚΑΙ ΤΕΧΝΙΚΗ ΥΠΟΣΤΗΡΙΞΗ

Το παρόν προϊόν αναγνωρίζεται και προστατεύεται από τη νόμιμη εγγύηση συμμόρφωσης προς την ισχύουσα νομοθεσία. Για να διεκδικήσετε τα δικαιώματα ή συμφέροντά σας πρέπει να απευθυνθείτε σε οποιοδήποτε από τα επίσημα γραφεία μας τεχνικής υποστήριξης.

Για να βρείτε το πιο κοντινό σε εσάς, ανατρέξτε στην ιστοσελίδα: http://www.2helpu.com/.

Μπορείτε επίσης να ζητήσετε πληροφορίες, επικοινωνώ-

ντας μαζί μας (συμβουλευτείτε την τελευταία σελίδα του εγχειριδίου).

Μπορείτε να «κατεβάσετε» από το διαδίκτυο το παρόν εγχειρίδιο οδηγιών και τις σχετικές ενημερώσεις του στο http://www.2helpu.com/.

Компактный парогенератор
BXIR2401E - BXIR2411E

Уважаемый клиент!

Благодарим вас за выбор прибора торговой марки BLACK+DECKER.

Он выполнен с применением передовых технологий, имеет элегантный дизайн, надежную конструкцию и превышает наиболее требовательные стандарты качества, что обеспечит полное соответствие вашим требованиям и продолжительный срок службы.

Внимательно прочтите эту инструкцию перед включением электроприбора и сохраните ее для использования в будущем. Ненадлежащее соблюдение этой инструкции может быть причиной несчастного случая.

ИНСТРУКЦИЯ ПО ТЕХНИКЕ БЕЗОПАСНОСТИ

- Прибор нужно установить на ровную и устойчивую поверхность.
- Когда прибор поставлен на основание, убедитесь, что поверхность, на которой он стоит, устойчива.
- Не оставляйте прибор без присмотра подключенным к сети.
- Дети старше 8 лет и лица с ограниченными интеллектуальными или физическими возможностями, а также лица с недостаточным опытом и знаниями могут пользоваться данным прибором только под присмотром или после получения инструкций по безопасному использованию прибора и при условии понимания потенциальных опасностей.
- Дети не должны выполнять чистку или ухаживать за прибором без присмотра старших.
- Не допускайте контакта детей младше 8 лет с утюгом и сетевым шнуром, если прибор включен, а также в процессе его охлаждения.
- Прибор не является игрушкой. Необходимо следить за детьми, чтобы они не играли с ним.
- Не допускается использовать прибор после падения на пол, если на нем имеются видимые следы повреждений или протечка.
- Если шнур питания поврежден, во избежание опасности он должен быть заменен производителем, специалистом по техническому обслуживанию или другим квалифицированным специалистом.
- Этот прибор предназначен только для домашнего, а не профессионального или промышленного использования.
- Температура поверхности включенного электроприбора может быть очень горячей.
-  Этот значок означает, что во время использования поверхность может иметь высокую температуру.
- Отключите прибор от сетевой розетки перед тем, как вновь наполнить резервуар для воды.

- Подключайте прибор только к заземленной розетке, рассчитанной на 16 ампер или более.
- Сетевая вилка должна подходить к розетке. Не допускается вносить изменения в вилку сетевого шнура. Не допускается также использовать переходники для розетки.
- Не допускается использовать или хранить электроприбор на открытом воздухе.
- Не оставляйте прибор под дождем или во влажном месте. Если в прибор попадет вода, это может стать причиной поражения электрическим током.
- Не тяните за шнур питания. Не допускается использовать шнур питания, чтобы поднимать или переносить электроприбор, вынимать вилку из розетки, потянув за шнур.
- Не накручивайте сетевой шнур на прибор.
- Не допускается пережимать или сильно сгибать шнур питания.
- Не допускается, чтобы сетевой шнур свешивался или касался горячих частей прибора.
- Проверьте состояние шнура питания. Поврежденный или запутанный шнур может быть причиной поражения электрическим током.
- Не прикасайтесь к вилке влажными руками.
- не допускается эксплуатировать электроприбор с поврежденным шнуром или вилкой питания.
- при любом повреждении корпуса электроприбора немедленно отключите его от сети, чтобы не допустить поражения электрическим током;
- Не трогайте нагревающиеся части прибора, так как это может вызвать серьезные ожоги.

Использование и уход

- Перед каждым использованием полностью разворачивайте сетевой кабель.
- Не используйте прибор, если его составляющие или насадки не установлены должным образом.
- не используйте электроприбор, если какой-либо из выключателей питания неисправен;
- Для перемещения или удержания электроприбора используйте его ручку.
- Не используйте прибор, если он упал на пол,
- Не переворачивайте прибор, если он используется или подключен к сети.
- Для того, чтобы антипригарное покрытие сохранялось в хорошем состоянии, не используйте металлические или острые кухонные принадлежности.
- Соблюдайте указатель уровня MAX (Fig.1)
- Отсоедините электроприбор от сети после использования или для его чистки.
- Этот прибор предназначен только для домашнего, а не профессионального или промышленного использования.
- Храните этот прибор вне досягаемости детей и/или лиц с ограниченными физическими, сенсорными или умственными возможностями, а также тех, кто не знаком с правилами его использования;
- не допускается хранить и перевозить электроприбор в горячем состоянии;
- Если вы оставляете утюг на подставке при максимальной температуре на протяжении слишком длительного времени, то это может привести к изменению цвета прибора, что не повлияет на правильность работы прибора.
- Для правильной работы прибора сохраняйте подошву прибора в должном состоянии: не используйте прибор на металлических предметах (металлические части гладильной доски, пуговицы, молнии, и т.д.)
- Рекомендуется использовать дистиллированную воду, особенно, если там, где вы находитесь, вода содержит глину или если она жесткая (содержит известь или магний).
- Перед включением прибора убедитесь, что крышка закрыта должным образом.
- Не оставляйте включенный электроприбор без присмотра. Это сохранит электроэнергию и продлит срок его службы.
- не кладите работающий прибор на поверхность;
- Не прикасайтесь рабочей поверхностью утюга к телу или к животным.
- Не допускается использовать прибор для обслуживания домашних животных.
- Не используйте прибор для сушки тканей.

Сервисное обслуживание:

- Ремонтировать прибор разрешается только квалифицированным специалистам с использованием только оригинальных запасных частей.
- Любое неправильное использование или несоблюдение инструкций автоматически приводит к аннулированию гарантии и снятию ответственности производителя.

ОПИСАНИЕ

A) Анти-лайм
Б) ВЫБОР парового потока
C) Кнопка включения / выключения Steam
D) АВТО-ВЫКЛ

E) Выбор температуры *
F) Индикаторная лампа
Г) наполнение
H) подошва

ИНСТРУКЦИЯ ПО ЭКСПЛУАТАЦИИ

Перед использованием:

- Убедитесь в том, что вы полностью распаковали прибор.
- некоторые части прибора могут быть слегка смазаны. Вследствие этого, во время первого применения прибора может появиться небольшой дым. После некоторого времени, дым прекратится.
- подготовьте электроприбор к работе.

Заливка воды:

- Крайне важно заполнить резервуар водой, чтобы прибор мог работать с паром.
- Откройте крышку.
- Заполните резервуар, не превышая максимальный уровень (Fig.1).
- Закройте крышку заливного отверстия.
- Использование ароматизированной воды автоматически аннулирует гарантию прибора.

BXIR2401E Use:

- Полностью разверните кабель перед подключением к сети.
- Подключите прибор к сети.
- После подключения прибор начнет нагреваться, во время нагрева не нажимайте кнопку подачи пара, дождитесь, пока загорится зеленый свет,
- не превышайте температуру, указанную на ярлыке одежды.
  - ECO, Настройка ●
  - AUTO, температура для шелка, шерсти; Настройка ●●
  - TURBO, температура для хлопка И льна Настройка ●●● и Макс
- Подождите, пока индикатор (G) не станет зеленым, что означает, что прибор достиг нужной температуры после первого нагрева.
- - Во время использования прибора индикатор (G) будет менять цвет (красный, зеленый), чтобы показать, когда он использует питание и нагревается.

Сухое глаженье:

- - Прибор имеет кнопку управления паром (C), который при выключенном состоянии позволяет гладить в сухом состоянии (без пара) или с паром в зависимости от того, нажата ли кнопка.

Паровое глаженье:

- Вы можете гладить с использованием пара, если в резервуаре имеется вода и выбрана соответствующая температура.

Вертикальная глажка:

- Можно разглаживать висящие занавески, одежду на плечиках и т. д. Для этого:
- . Гладьте сверху вниз.
- . Важно: для хлопка и льна рекомендуется, чтобы утюг контактировал с материалом. При глажении других более тонких тканей рекомендуется держать основание утюга в нескольких сантиметрах от ткани.

ФУНКЦИЯ САМООТКЛЮЧЕНИЯ (STAND-BY): CVG9507; CVG9508

- В целях экономии энергии прибор переключается в режим автоматического отключения (режим ожидания) через 8 минут, находясь в вертикальном положении, или через 30 секунд, если он оставлен на ровном месте, при условии, что пользователь не выполнял никаких действий в течение этого периода. Прозвучат 3 звуковых сигнала, и индикатор будет попеременно мигать КРАСНЫМ и ЗЕЛЕНЫМ
- Чтобы возобновить глажение, просто нажмите на кнопку или переместите утюг.

После использования:

- Отключите прибор от сети.
- Вылейте воду из резервуара прибора.
- Очистите прибор.

ОЧИСТКА

- Отсоедините прибор от сети после использования, чтобы он остыл перед чисткой.
- Очистите прибор, используя влажную ткань и несколько капель чистящей жидкости, и вытрите его насухо.
- Не допускается использовать растворители или продукты на основе кислоты или с высоким уровнем pH, например, отбеливатель, а также абразивные

чистящие вещества.

- Не помещайте электроприбор в воду или иную жидкость, а также под струю воды.

Очистка отложений:

- для правильной работы в чайнике не должно быть отложений и накипи, которые образуются от использования с жесткой водой;
- Чтобы избежать этих проблем, рекомендуется использовать дистиллированную воду.
- Чтобы предупредить образование накипи рекомендуется использовать воду с низким содержанием минералов.
- Чтобы сделать это, рекомендуется использовать специальное средство для таких приборов, которое можно найти в специализированных магазинах и уполномоченных технических центрах.
- для удаления накипи нужно использовать специальное средство;
- Для очистки прибора от накипи не рекомендуется использовать домашние растворы, например, уксус.

НЕИСПРАВНОСТИ И РЕМОНТ

- В случае неисправности отнесите электроприбор в сервисный центр. Не пытайтесь самостоятельно ремонтировать электроприбор — это может быть опасно.

Для изделий в версии ЕС и/или, если этого требует законодательство в вашей стране:

Экология и вторичное использование

- Материалы, использованные для упаковки прибора, принимаются системой сбора и сортировки материалов для их вторичного использования. Для утилизации используйте бытовые контейнеры для каждого типа мусора.
- В изделии нет веществ в концентрациях, которые считаются вредными для окружающей среды.



Этот значок означает, что после окончания срока службы для утилизации электроприбора отнесите его в пункт сбора электрических и электронных отходов (WEEE)

Этот прибор выполнен в соответствии с Директивой по низковольтному оборудованию 2014/35/UE, Директивой по электромагнитной совместимости 2014/30/UE, Директивой 2011/65/UE, ограничивающей использование некоторых опасных веществ в электрическом и электронном оборудовании, а также Директивой 2009/125/EC по экологическим требованиям к изделиям, потребляющим энергию.

ГАРАНТИЯ И ТЕХНИЧЕСКАЯ ПОДДЕРЖКА

Этот продукт защищен юридической гарантией в соответствии с действующим законодательством. Чтобы обеспечить соблюдение ваших прав или интересов, вы должны обратиться в любую из наших официальных служб по технической поддержке клиентов. Вы можете найти ближайшие из центров, пройдя по следующей веб-ссылке: http://www.2helpu.com/ Вы также можете запросить соответствующую информацию, связавшись с нами (см. последнюю страницу руководства). Вы можете скачать это руководство и обновления к нему по адресу http://www.2helpu.com/

Generator vapori compact
BXIR2401E–BXIR2411E

Stimate client,

Multe mulţumiri pentru alegerea de a cumpăra un produs marca BLACK+DECKER.

Datorită tehnologiei sale, designului şi modului de funcţionare, precum şi faptului că depăşeşte cele mai stricte standarde de calitate, se poate garanta o utilizare complet satisfăcătoare şi de lungă durată a produsului.

Înainte de a porni aparatul, citiţi cu atenţie aceste instrucţiuni şi păstraţi-le pentru a le putea consulta în viitor. Nerespectarea acestor instrucţiuni poate provoca un accident.

RECOMANDĂRI ŞI AVERTIZĂRI PRIVIND SIGURANŢA

- Aparatul trebuie utilizat şi păstrat pe o suprafaţă plană şi stabilă.
- Când aparatul este plasat pe suportul său, verificaţi ca suprafaţa pe care stă să fie stabilă.
- Nu lăsaţi aparatul nesupravegheat atunci când acesta este conectat la reţeaua de energie electrică.
- Acest aparat poate fi utilizat de către copii începând de la vârsta de 8 ani şi persoane care au capacităţi fizice, senzoriale sau mentale reduse sau sunt lipsite de experienţă şi cunoştinţe, dacă sunt supravegheate sau au fost instruite cu privire la utilizarea în condiţii de siguranţă a aparatului şi înţeleg pericolele pe care le prezintă
- Curăţarea şi întreţinerea nu trebuie efectuate de copii fără supraveghere.
- Nu lăsaţi fierul de călcat şi cablul său de alimentare la îndemâna copiilor cu vârsta sub 8 ani atunci când este pornit sau se răceşte.
- Acest aparat nu este o jucărie. Copiii trebuie supravegheaţi pentru a vă asigura că nu se joacă cu aparatul.
- Nu utilizaţi aparatul dacă a fost scăpat pe jos, dacă există sem ne vizibile de deteriorare sau dacă prezintă scurgeri.
- Dacă cablul de alimentare este deteriorat, acesta trebuie înlocuit de producător, de agentul de service sau de persoane calificate în mod similar, pentru a evita pericolul.
- Acest aparat este destinat utilizării în gospodărie, nu profe sionale sau industriale.
- Temperatura suprafeţelor accesibile poate fi ridicată în timpul folosirii aparatului.



Acest simbol arată că suprafaţa se poate încălzi în timpul folosirii.

- Înainte de a umple rezervorul de apă, scoateţi aparatul din priză.
- Conectaţi aparatul la o priză cu împământare de minim 16 A.
- Ştecherul aparatului trebuie să intre corect în priză. Nu modificaţi ştecherul. Nu utilizaţi adaptoare pentru ştechere.
- Nu utilizaţi şi nici nu depozitaţi aparatul la exterior.
- Nu lăsaţi aparatul în ploaie sau expus la umezeală. În cazul în care se infiltrează apă în interiorul aparatului, riscul de electrocutare va creşte.

- Nu forţaţi cablul de alimentare. Nu utilizaţi niciodată cablul electric pentru a ridica, transporta sau decupla aparatul.
- Nu înfăşuraţi cablul electric în jurul aparatului.
- Nu prindeţi cu cleme şi nici nu pliaţi cablul de alimentare.
- Nu permiteţi cablului de alimentare să atârne sau să intre în contact cu suprafeţele fierbinţi ale aparatului.
- Verificaţi starea cablului de alimentare. Cablurile deteriorate sau încurcate măresc riscul de electrocutare.
- Nu atingeţi ştecherul cu mâinile ude.
- Nu utilizaţi aparatul dacă acesta are ştecherul sau cablul de alimentare deteriorat.
- Dacă una din părţile carcasei aparatului se sparge, deconectaţi imediat aparatul de la reţea, pentru a preveni posibilitatea unui şoc electric.
- Nu atingeţi părţile încălzite ale aparatului, deoarece ele vă pot produce arsuri grave.

Utilizare şi îngrijire:

- Desfăşuraţi complet cablul de alimentare al aparatului înainte de fiecare utilizare.
- Nu folosiţi aparatul dacă piesele sau accesoriile sale nu sunt montate corespunzător.
- Nu utilizaţi aparatul dacă oricare dintre butoane nu funcţionează:
- Utilizaţi mânerele aparatului pentru a-l apuca sau deplasa.
- Nu utilizaţi aparatul dacă este înclinat în sus şi nu îl întoarceţi.
- Nu răsturnaţi aparatul în timpul utilizării sau dacă este conectat la reţeaua de alimentare.
- Pentru a menţine tratamentul antiaderent în stare bună, nu folosiţi ustensile metalice sau ascuţite.
- Respectaţi indicaţia de nivel MAX. (Fig.1)
- Deconectaţi aparatul de la reţeaua de alimentare atunci când nu îl utilizaţi şi înainte de a-l curăţa.
- Acest aparat este destinat numai pentru utilizarea în gospodărie şi, nu pentru utilizări profesionale sau industriale.
- Depozitaţi aparatul într-un loc care să nu fie la îndemâna copiilor şi/sau a persoanelor cu capacităţi fizice, senzoriale sau mentale reduse, ori care nu au experienţa sau cunoştinţele necesare.
- Nu depozitaţi şi nici nu transportaţi aparatul dacă mai este fierbinte.
- Păstrarea fierului în suportul carcasei sale la temperatură maximă o vreme prea îndelungată, poate cauza schimbarea culorii acestuia, însă acest lucru nu va afecta modul corect de funcţionare a aparatului.
- Pentru o operare corectă, păstraţi talpa fierului în condiţii corespunzătoare, nu operaţi asupra obiectelor metalice (părţile metalice ale mesei de călcat, nasturi, fermoare, etc.)
- Este recomandat să utilizaţi apă distilată, mai ales dacă apa din zona dvs. conţine argilă sau dacă este „dură” (conţine calcar sau magneziu).
- Capacul trebuie să fie închis în mod corespunzător înainte de a porni aparatul.
- Nu lăsaţi niciodată aparatul conectat şi nesupravegheat dacă nu este utilizat. Astfel se economiseşte energie şi se prelungeşte durata de viaţă a aparatului.
- Nu puneți niciodată aparatul pe o suprafață în timpul utilizării.
- Nu utilizaţi aparatul pe vreo porţiune a corpului unei persoane sau unui animal.
- Nu utilizați aparatul în preajma animalelor.
- Nu utilizaţi aparatul pentru a usca articole textile de nici un tip.

Service:

- Asigurați-vă că lucrările de service sunt efectuate doar de personal calificat și că sunt utilizate doar piese de schimb și accesorii originale pentru înlocuirea pieselor/accesoriilor existente.
- Orice utilizare necorespunzătoare sau nerespectarea instrucţiunilor face ca garanţia şi responsabilităţile producătorului să devină nule şi neavenite.

DESCRIERE

A Împotriva pietrei
B Controlul jetului de abur
C Buton pornire/oprite abur
D Deconectare automată
E Selecţie program ECO/TURBO
G Lumini indicatoare
H Orificiu de umplere
I Talpa fierului de călcat

INSTRUCŢIUNI DE UTILIZARE

Înainte de utilizare:

- Asiguraţi-vă că aţi înlăturat toate ambalajele produsului.
- Unele piese ale aparatului au fost lubrifiate uşor. În consecinţă, puteţi observa puţin fum la prima utilizare a aparatului. După o perioadă scurtă de timp, fumul va

dispărea.

♦ Pregătiţi aparatul conform funcţiei pe care doriţi să o utilizaţi:

Umplerea cu apă:

♦ Este esenţial să umpleţi recipientul cu apă pentru a putea lucra cu abur

♦ Deschideţi capacul.

♦ Umpleţi recipientul cu respectarea nivelului MAX (Fig. 1)

♦ Închideţi capacul de intrare a apei.

♦ Utilizarea apei aromatizate anulează în mod automat garanţia

♦ BXIR2401- BXIR2411 Utilizare:

♦ Desfășurați complet cablul înainte de a-l introduce în priză.

♦ Conectați aparatul la rețeaua de alimentare.

♦ Odată conectat, produsul va începe să se încălzească, în timpul acestei perioade de încălzire nu apăsați butonul de abur, pentru modelul BXIR2411 așteptați mai întâi să se stingă lumina pilot și pentru modelul BXIR2401 așteptați să se aprindă lumina verde, utilizați controlul jetului pentru a selecta jetul ideal de abur.

♦ Nu utilizaţi temperaturi mai ridicate decât cele indicate pe îmbrăcămintea care urmează a fi călcată.

- ECO Temperatură pentru fibre sintetice (poliester, nailon…). Setare ●
- Temperatură AUTOMATĂ pentru mătase, lână. Setare●●
- TURBO Temperatură pentru bumbac Y lenjerie Setare ●●● și Maxim

♦ Dacă hainele au diverse tipuri de fibre, selectaţi temperatura pentru fibra care necesită cea mai scăzută valoare. (De exemplu, selectaţi temperatura de poliester pentru un articol fabricat din 60% poliester şi 40% bumbac).

♦ Așteptați până când indicatorul (G) se stinge, pentru modelul BXIR2411 sau până când lumina verde se aprinde, pentru modelul BXIR2401, indicând faptul că aparatul a atins temperatura, după prima încălzire.

♦ În timpul utilizării aparatului, indicatorul (G) se va aprinde și stinge, pentru modelul BXIR2411, sau va schimba culoarea (roșu, verde) pentru a indica când se utilizează curent și încălzire.

Călcare uscată:

Aparatul are un declanșator de control pentru abur (C), care, dacă este setat la oprire, permite călcarea uscată (fără abur) sau cu abur în funcție de apăsarea declanșatorului.

Călcare cu abur:

Este posibil să călcaţi cu abur oricând rezervorul este plin cu apă şi este selectată temperatura corectă.

Călcarea verticală:

♦ Se pot călca perdele suspendate, piese de îmbrăcăminte în cuier etc. Pentru aceasta, urmați aceste instrucțiuni:

♦ Călcare de sus în jos,.

♦ . Important: pentru bumbac şi in, este recomandat să puneţi baza fierului în contact cu materialul. Pentru alte fibre, mai delicate, este recomandat să păstrați baza fierului la câțiva centimetri distanță.

Funcţia de deconectare automată (aşteptare): BXIR2411; BXIR2401

♦ Pentru a economisii energie, aparatul comută la modul deconectare automată (așteptare) după opt minute în poziție verticală sau 30 de secunde dacă este lăsat la orizontală, presupunând că utilizatorul nu a efectuat nicio acțiune în această perioadă. Se vor auzi trei semnale, iar indicatorul va lumina ROȘU VERDE alternativ.

♦ Pentru a relua călcarea, atingeți declanșatorul sau mutați fierul.

După ce aţi terminat utilizarea aparatului:

♦ Scoateţi aparatul din priză.

♦ Eliminaţi apa din aparat.

♦ Curăţaţi aparatul.

CURĂŢARE

♦ Decuplaţi aparatul de la priză şi lăsaţi-l să se răcească înaintea oricărei operaţii de curăţare.

♦ Curăţaţi aparatul cu o cârpă umedă şi câteva picături de detergent lichid, apoi uscaţi-l.

♦ Nu utilizaţi solvenţi sau produse cu pH acid sau bazic, de exemplu înălbitori sau produse abrazive, pentru curăţarea aparatului.

♦ Nu introduceţi niciodată aparatul în apă sau orice alt lichid şi nici nu ţineţi aparatul sub jet de apă.

Tratarea depunerilor de tartru:

♦ Pentru ca aparatul să funcţioneze corect, trebuie menţinut fără depunerile de tartru sau magneziu create prin folosirea apei dure.

♦ Pentru a evita acest tip de problemă, este recomandat să utilizaţi apă distilată.

♦ Pentru a preveni acest tip de problemă, noi recoman-

dăm utilizarea apei cu conţinut scăzut de calcar sau magneziu.

- Pentru a face acest lucru, noi recomandăm utilizarea unui produs special pentru acest tip de aparat, care poate fi găsit în magazinele specializate şi servicii tehnice autorizate.
- Un produs anticalcar specific trebuie utilizat la acest tip de aparat.
- Soluţiile improvizate nu sunt recomandate pentru detartrajul acestui aparat, de exemplu utilizarea oţetului.

ANOMALII ŞI REPARAŢII

- Dacă produsul este deteriorat sau apar alte probleme, duceţi aparatul la un service de asistenţă tehnică autorizat. Nu încercaţi să-l demontaţi sau să-l reparaţi fără ajutor, deoarece poate fi periculos.

Pentru versiunile UE ale produsului şi/sau în cazul în care este obligatoriu în ţara dvs.:

Ecologie şi reciclarea produsului

- Materialele din care este format ambalajul acestui produs sunt incluse în sistemul de colectare, clasificare şi reciclare. Dacă doriţi să le eliminaţi, vă rugăm să utilizaţi pubelele publice corespunzătoare fiecărui tip de material.
- Produsul nu conţine substanţe în concentraţii care ar putea fi considerate ca dăunătoare pentru mediu.



Acest simbol se referă la faptul că, atunci când doriți să aruncați produsul după finalizarea duratei sale de viață, trebuie să îl debarasați la un agent autorizat pentru colectarea selectivă a deșeurilor de echipamente electrice și electronice (DEEE).

Acest aparat respectă Directiva 2014/35/UE cu privire la echipamentele electrice destinate utilizării în cadrul unor anumite limite de tensiune, Directiva 2014/30/UE cu privire la compatibilitatea electromagnetică, Directiva 2011/65/UE privind restricţiile de utilizare a anumitor substanţe periculoase în echipamentele electrice şi electronice, precum şi Directiva 2009/125/CE de instituire a unui cadru pentru stabilirea cerinţelor în materie de proiectare ecologică aplicabile produselor cu impact energetic.

GARANȚIE ȘI ASISTENȚĂ TEHNICĂ

Acest produs beneficiază de recunoașterea și protecția garanției legale în conformitate cu legislația în vigoare. Pentru a vă exercita drepturile sau interesele, trebuie să vă adresați unuia dintre service-urile noastre oficiale de asistență tehnică.

Puteți găsi cel mai apropiat serviciu de asistență tehnică accesând următorul link web: http://www.2helpu.com/.

De asemenea, puteți solicita informații conexe, contactând-ne (consultați ultima pagină a manualului).

Puteți descărca acest manual de instrucțiuni și actualizările sale la http://www.2helpu.com/.

Компактна установка за гладене BXIR2401E–BXIR2411E

Уважаеми клиенти,

Благодарим Ви, че закупихте електроуред с марката BLACK+DECKER.

Технологията, дизайнът и функционалността на същия, както и фактът, че надвишава най-стриктните норми за качество, ще Ви донесат пълно и дълготрайно задоволство от него.

Прочетете внимателно тази брошура, преди да пуснете уреда в действие. Запазете я за по-нататъшни справки. Несъобразяването с настоящите указания може да предизвика произшествие.

СЪВЕТИ И ПРЕДУПРЕЖДЕНИЯ ЗА БЕЗОПАСНОСТ.

- Уредът трябва да се постави и използва върху равна и стабилна повърхност.
- Когато поставите уреда върху неговата основа, подсигурете се, че повърхността, върху която се поставя основата е стабилна.
- Моля, не оставяйте уреда без надзор, докато е включен в електрозахранващата мрежа.
- Този уред може да бъде използван от хора, неумеещи да боравят с този вид продукти, хора с физически увреждания или деца над 8 години, само и единствено ако са под надзора на някой възрастен човек или ако предварително им е обяснено как трябва да използват уреда по сигурен начин и ако разбират съществуващите рискове.
- Уредът не може да бъде почистван или да му бъде извършвана поддръжка от деца единствено под надзора възрастен човек.
- Пазете ютията и кабела й далече от достъп на деца под 8 години, когато уредът е включен или е оставен да изстива.
- Този уред не е играчка. Децата следва да се намират под надзор, така че да не играят с апарата.
- Не използвайте уреда ако е падал, ако има видими повреди или теч.
- В случай, че захранващият кабел е повреден, същият следва да бъде заменен от производителя, от службата за поддръжка или подобен квалифициран персонал, с цел да бъде избегнато произшествие.
- Този уред е предназначен единствено за битови нужди, а не за професионална или промишлена употреба.
- Температурата на достъпните повърхности може да бъде висока, когато уредът работи.


Този символ означава, че повърхността може да се загрее по време на използването на уреда.

♦ Изключете уреда от ел. мрежата преди да напълните резервоара с вода.

♦ Не използвайте и не съхранявайте уреда на открито.
♦ Не излагайте уреда на дъжд и влага. Водата, проникнала в уреда повишава риска от електрически удар.
♦ Не упражнявайте сила върху електрическия кабел. В никакъв случай не използвайте електрическия кабел за повдигане, пренасяне или изключване на апарата.
♦ Не навивайте електрическия кабел около уреда.
♦ Не позволявайте електрическият кабел да бъде притиснат или да се прегъне.
♦ Не допускайте електрическия кабел да се допира до горещите повърхности на уреда.
♦ Проверявайте състоянието на захранващия кабел. Ако кабелът е повреден или навит около апарата, това повишава опасността от електрически удар.
♦ Не пипайте щепсела за включване в мрежата с мокри ръце.
♦ Не използвайте уреда при повреден кабел или щепсел.
♦ Ако някоя външна част на уреда се счупи, незабавно го изключете от захранващата мрежа, за да предотвратите опасността от електроудар.
♦ Не пипайте загретите части на уреда–това може да предизвика изгаряния.

Употреба и поддръжка :

♦ Преди употреба развийте напълно захранващия кабел на уреда.
♦ Моля не използвайте уреда, ако някои от командите за включване и изключване не работи.
♦ За да хванете или пренесете уреда, моля използвайте дръжките.
♦ Не използвайте уреда наклонен, нито обърнат.
♦ Не обръщайте уреда, докато работи или е включен в електрическата мрежа.
♦ За да може предотвратяващият залепване слой да се съхрани в добро състояние, моля не използвайте метални или остри прибори.
♦ Не надвишавайте максималното ниво MAX. (Фиг. 1)
♦ Изключете уреда, когато не го използвате или когато се готвите да го почистите.
♦ Този уред е предназначен единствено за битови нужди, а не за професионална или промишлена употреба.
♦ Съхранявайте уреда далеч от досега на деца и/или хора с намалени физически, сензорни или умствени възможности, или такива без опит и познания за боравене с него.
♦ Не съхранявайте уреда, ако е все още топъл.
♦ Ако оставяте продължително време ютията на максимална температура в нейното място за съхранение, цвета на мястото може да се промени. Това не въздейства върху правилното функциониране на уреда.
♦ За правилно използване, поддържайте плочата за гладене добре полирана, не я поставяйте върху метални предмети (като например върху масата за гладене, копчета, ципове...).
♦ Препоръчва се използването на дестилирана вода, особено ако водата с която разполагате не е чиста или е „твърда“ (съдържаща калций или магнезий).
♦ Преди да пуснете уреда в действие, проверете дали капакът е добре затворен.
♦ Никога не оставяйте включения уред без наблюдение. По този начин ще спестите енергия и ще удължите живота на ел.уреда.
♦ Не оставяйте уреда върху каквато и да е повърхност, докато все още работи.
♦ Не използвайте уреда върху каквато и да е част от тялото на човек или животно.
♦ Не използвайте уреда за подстригване на домашни любимци или животни.
♦ Не използвайте уреда за подсушаване на какъвто и да е вид дрехи.
♦ Уверете се, че поддръжката на уреда се осъществява от специализирано лице и винаги използвайте оригинални консумативи и резервни части.
♦ Неправилното използване на уреда или неспазването на инструкциите за работа е опасно, анулира гаранцията и освобождава производителя от отговорност.

ОПИСАНИЕ

A Против котлен камък
B СЕЛЕКТОР НА ПАРОПОТОКА
C Бутон за пара On/off
D САМОИЗКЛЮЧВАЩ СЕ
E Избор на програма
G Светлинни индикатори
H Отвор за пълнене с вода
I Плоча за гладене

НАЧИН НА УПОТРЕБА

Забележки преди употреба:

- Уверете се, че сте отстранили цялата опаковка от уреда.
- Някои части на ютията са леко смазани и затова ютията е възможно слабо да дими когато се включи за пръв път. Скоро след това, димът ще изчезне.
- Подгответе уреда в зависимост от функцията която желаете да използвате:

Пълнене с вода:

- Задължително трябва да напълните с вода резервоара за да можете да използвате парата.
- Отворете капака на отвора за пълнене на вода.
- Напълнете резервоара без да превишавате максималното ниво MAX (Фиг. 1)
- Затворете капака на отвора за пълнене на вода.
- Гаранцията се губи автоматически, ако се използват ароматизирани води.

Използване на BXIR2401E–BXIR2411E:

- Преди употреба развийте напълно захранващия кабел на уреда.
- Включете уреда в електрическата мрежа.
- След включването му изделието започва да се загрява. През това време не задействайте бутона за подаване на пара, а изчакайте да изгасне светлинният индикатор на модел BXIR2411E, или, при модел BXIR2401E, да светне зелената светлина. Изберете оптимален паропоток в паровия регулатор.
- Не използвайте температури по-високи от посочените върху етикета на дрехата/дрехите за гладене.
  - ECO: Температура за синтетични тъкани (Полиестер, Найлон и т.н.) Точка •
  - AUTO: Температура за коприна, вълна. Точка ••
  - TURBO: Температура за памук и лен. Точка●●● и Max
- Ако в състава на плата влизат различни видове тъкани, трябва да се избере температурата която отговаря на тъканта, нуждаеща се от най-ниска температура. (Например за плат който съдържа 60% полиестер и 40% памук, трябва да се избере температурата която отговаря на полиестера).
- Изчакайте светлинният индикатор (G) да се изключи за пръв път (при модел BXIR2411E) или да се включи зелената светлина (при модел BXIR2401E). Това указва, че уредът е достигнал правилната температура след първото загряване.
- Докато използвате уреда, светлинният индикатор (G) се включва и изключва (при BXIR2411E) или променя цвета си от червен на зелен, като по този начин указва на моментите на енергопотребление и загряване.

Сухо гладене:

Уредът разполага с петле (C) за контролиране на парата. Когато то се намира на позиция „изключено“, това позволява да се глади на сухо (без пара) или с пара, според това, дали се натисне или не .

Парно гладене:

Възможно е да се глади с пара, винаги когато в контейнера има вода и при всяко положение на уреда.

Вертикално гладене:

- С помощта на тази функция можете да гладите окачени пердета, дрехи на закачалка и т.н. За целта постъпете по следния начин:
- Прекарайте ютията от горе на долу.
- . ВАЖНО! : За памук и лен се препоръчва основата на ютията да се намира в допир с тъканта. За други, по-деликатни тъкани препоръчваме да държите ютията на няколко сантиметра отстояние.

Функция автоматично изключване (stand-by): BXIR2401E

- С цел пестене на енергия, уредът преминава в състояние на автоматично изключване (изчакване, или „stand-by“) след изтичането на осем минути във вертикално положение и 30 секунди във водоравно положение–при положение, че през това време ползувателят не е извършил никакво действие с него. Чуват се 3 звукови сигнала, заедно с алтернативна мигаща ЧЕРВЕНО-ЗЕЛЕНО.
- Ако желаете да върнете уреда към нормален работен режим, просто докоснете петлето или разместете уреда.

След приключване работата с уреда, направете следното:

- Изключете го от захранващата мрежа.
- Излейте водата от вътрешността на уреда.
- Почистете уреда.

ПОЧИСТВАНЕ

- Изключете уреда от захранващата мрежа и го оставете да се охлади, преди да започнете да го почиствате.
- Почистете уреда с влажна кърпа, напоена с няколко капки миещ препарат и после го подсушете.
- За почистването на уреда не използвайте разтворители и препарати с киселинен или основен pH фактор, като например белина и абразивни продукти.
- Не потапяйте уреда във вода или друга течност и не го поставяйте под течаща вода.

Обработка на калцираните отлагания:

- За правилното функциониране на уреда, той трябва да е почистен от котлен камък или магнезий, които се отлагат при използване на силно варовита вода.
- За да избегнете проблеми от този вид, се препоръчва използването на дестилирана вода.
- За да предотвратите този проблем, Ви препоръчваме да използвате вода с ниско съдържание на варовик или магнезий.
- За целта препоръчваме да се използва продукт против котлен камък за този вид уреди. Препаратът се продава в специализирани магазини и оторизираните сервизи.
- За това трябва да използвате антиваровиков препарат специално за този вид уреди.
- Не се препоръчват домашни разтвори, така както използването на оцет при обработката за премахването на калция от уреда.

НЕИЗПРАВНОСТИ И РЕМОНТ

- В случай на неизправност, моля отнесете уреда в оторизиран сервиз за техническо обслужване. Моля не се опитвайте да разглобявате уреда или да го поправяте–това е опасно.

За разновидностите EU на това изделие и/или в случая, приложим за Вашата страна:

Опазване на околната среда и рециклиране на изделието.

- Материалите, от които се състои опаковката на този електроуред, са включени в система за тяхното събиране, класифициране и рециклиране. Ако желаете да се освободите от тях, използвайте обществените контейнери, пригодени за всеки отделен вид материал.
- В продукта няма концентрации на вещества, които могат да се смятат вредни за околната среда.



Този символ означава, че ако желаете да се освободите от уреда, след като експлоатационният му живот е изтекъл, трябва да го предадете по подходящ начин на фирма за преработка на отпадъци, оторизирана за разделно събиране на относно отпадъци от електрическо и електронно оборудване (OEEO).

Настоящият уред изпълнява Директива 2014/35/UE за ниски напрежения, Директива 2014/30/UE за електромагнетично съответствие и с Директива 2011/65/EU за ограниченията при употреба на някои определени опасни вещества в електрически и електронни апарати и с Директива 2009/125/CE за изискванията за екологичен дизайн, приложими към изделия, свързани с енергия.

ГАРАНЦИЯ И ТЕХНИЧЕСКИ СЕРВИЗ

Настоящият продукт има законна гаранция, в съответствие с действащото законодателство. За да упражните правата си на потребител следва да се насочите към някой от нашите оторизирани сервизи.

Най-близкия до Вас сервиз можете да откриете на следния линк: http://www.2helpu.com/

Също така, можете да потърсите информация, свързвайки се с нас (вижте на последната страница на наръчника).

Наръчника с указания и неговите осъвременявания можете да свалите на следния http://www.2helpu.com/.

België/Belgique	Stanley Black & Decker Belgium BVBA Egide Walschaertsstraat 16 2800 Mechelen	www.blackanddecker.be enduser.BE@SBDinc.com Tel - NL. +32 15 47 37 65 Tel – FR. +32 15 47 37 66
Bulgaria	Stanley Black&Decker Polska Bucharest Branch Phoenicia Business Center Turturelelor Street, No 11A, 6th Floor,Module 15, 3rd District. Bucharest (Romania)	office.bucharest@sbdinc.com Tel. +4021.320.61.04.
Česká Republika	Stanley Black & Decker Czech Republic s.r.o. Chodov Türkova 2319/5b 149 00 Praha 4 Česká Republika	www.blackanddecker.cz recepce@blackanddecker.cz Tel: 261 009 782
Danmark	Stanley Black & Decker Denmark Roskildevej 22 2620 Albertslund	www.blackanddecker.dk kundeservice.dk@sbdinc.com Tel. 70 20 15 10 Fax. 70 22 49 10
Deutschland	Stanley Black & Decker Deutschland GmbH Black & Decker Str. 40, D - 65510 Idstein	www.blackanddecker.de infobfge@sbdinc.com Tel. 06126 21-0 Fax 06126 21-2980
Ελλάδα	Black & Decker ΕΛΛΑΣ ΕΔΡΑ-ΓΡΑΦΕΙΑ : Στράβωνος 7 & Λ. Βουλιαγμένης. 166 74 Γλυφάδα - Αθήνα SERVICE : Ημερος Τόπος 2 (Χάνι Αδάμ) - 193 00 Ασπρόπυργος	www.blackanddecker.gr Greece.Service@sbdinc.com Τηλ: 00302108981616 Φαξ: 00302108983570
España	Engineering and Technology for Life Spain Avenida Barcelona s/n 25790 Oliana (Lleida)	www.blackanddecker.es service.spain@etforlife.com
France	Engineering and Technology for Life France 6 rue de l'Industrie Z.I des Sablons 89100 Sens	www.blackanddecker.fr service.france@etforlife.com
Helvetia	ROFO AG Gewerbezone Seeblick 3213 Kleinbösingen	www.blackanddecker.ch service@rofoag.ch Tel. 026 674 93 93 Fax 026 674 93 94
Hungary	Stanley Black & Decker Hungary Kft. Meszaros u. 58/B 1016 Budapest (Hungary)	www.blackanddecker.hu Tel: 1.6 225-1661 / 62
Italia	Stanley Black & Decker Italia Via Energypark 6 c/o Energypark Building 3 sud 20871 Vimercate (MB)	www.blackanddecker.it service.italia@blackdecker.com Tel. 800-213935 Fax 039-9590313
Nederland	Stanley Black & Decker Netherlands BV Holtum Noordweg 35 6121 RE BORN Postbus 83. 6120 AB BORN	www.blackanddecker.nl enduser.NL@SBDinc.com Tel. +31 164 283 065 Fax +31 164 283 200
Norge	Stanley Black & Decker Norway AS Gullhaugveien 11, 0484 Oslo PB 4613, Nydalen, 0405 Oslo	www.blackanddecker.no kundeservice.no@sbdinc.com Tlf. 22 90 99 10 Fax 45 25 08 00

Österreich	Stanley Black & Decker Austria GmbH Oberlaaerstraße 248, A-1230 Wien	www.blackanddecker.at service.austria@sbdinc.com Tel. 01 66116-0 Fax 01 66116-614
Polska	Stanley Black & Decker Polska SP.z.o.o ul. Postepu 21D 02-676 Warszawa Polska	www.blackanddecker.pl reception.warsaw@sbdinc.com Tel: 22 4642700
Portugal	Engineering and Technology for Life Portugal Avenida Rainha D. Amélia, nº12-B 1600-677 Lisboa	www.blackanddecker.pt service.portugal@etforlife.com
Romania	Stanley Black&Decker Polska Bucharest Branch Phoenicia Business Center Turturelelor Street, No 11A, 6th Floor,Module 15, 3rd District. Bucharest (Romania)	office.bucharest@sbdinc.com Tel. +4021.320.61.04.
Slovenija	G-M&M, proizvodnja in marketing, d.o.o. Brvace 11 1290 Grosuplje (Slovenija)	G-M&M, proizvodnja in marketing, d.o.o. Brvace 11 1290 Grosuplje (Slovenija)
Suomi	Stanley Black & Decker Finland Oy Kumpulantie 13B, 00520 Helsinki PL 47, 00521 Helsinki	www.blackanddecker.fi asiakaspalvelu.fi@sbdinc.com Puh. 010 400 43 33 Faksi 0800 411 340
Sverige	Stanley Black & Decker Sweden AB Flöjelbergsgatan 1c, 431 35 Mölndal Box 94, 431 22 Mölndal	www.blackanddecker.se kundservice.se@sbdinc.com Tel. 031-68 60 60 Fax 031-68 60 80
United Kingdom & Republic Of Ireland	“Black & Decker Slough, Berkshire SL1 3YD 210 Bath Road “	www.blackanddecker.co.uk emeaservice@sbdinc.com Tel. 01753 511234