Explore 6 Blender

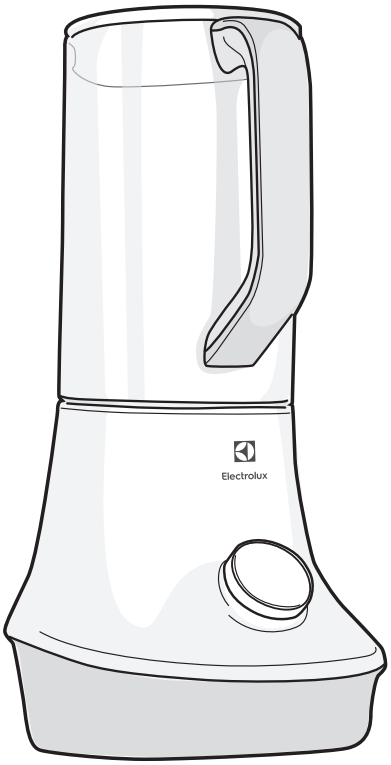





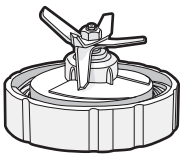



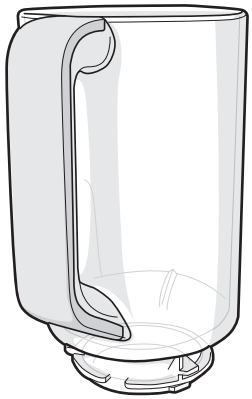

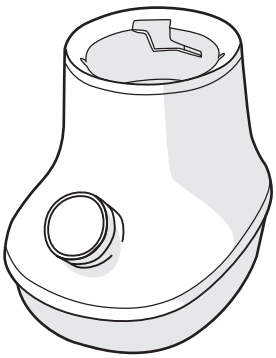





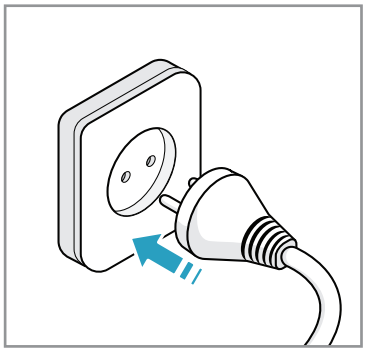

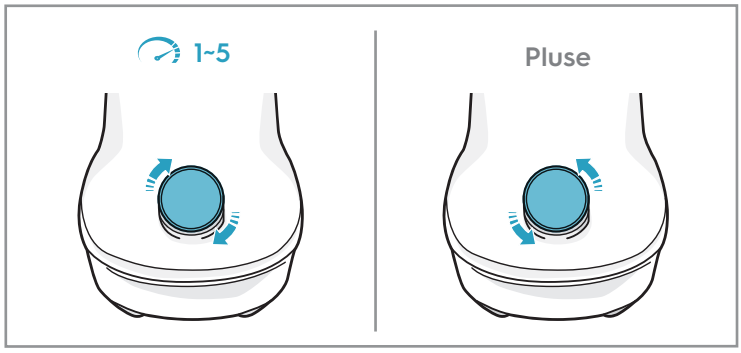
1~5
Pluse

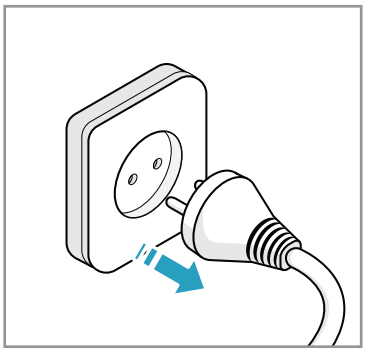

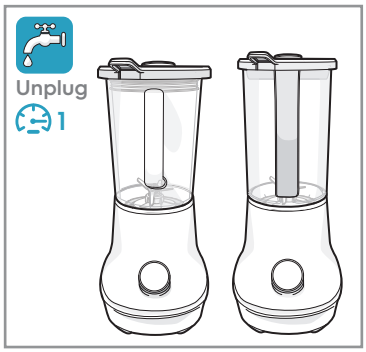
Unplug
1

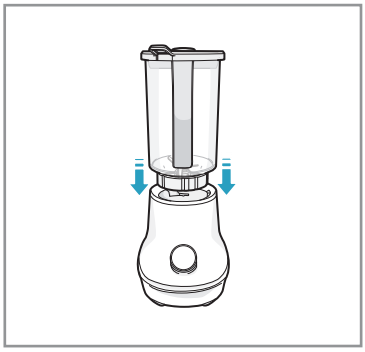

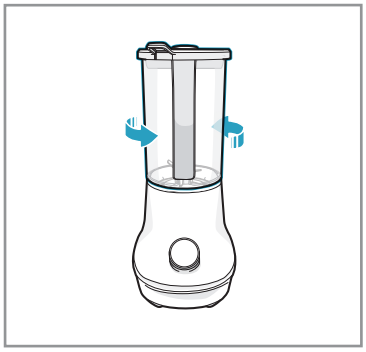

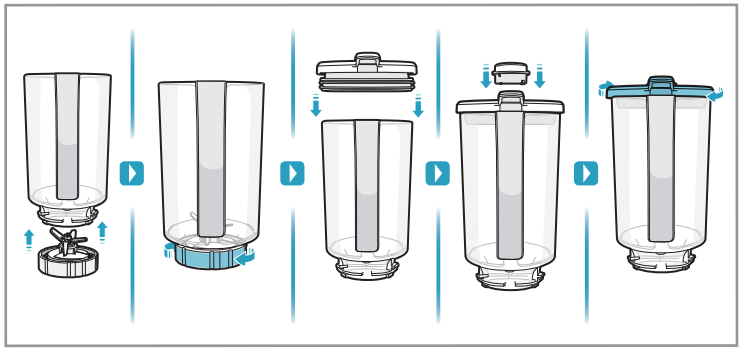

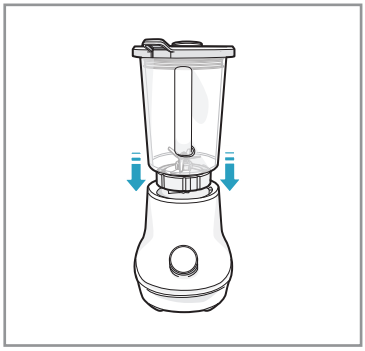

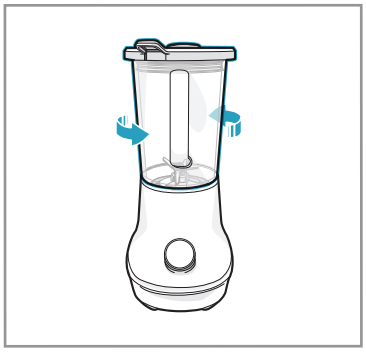

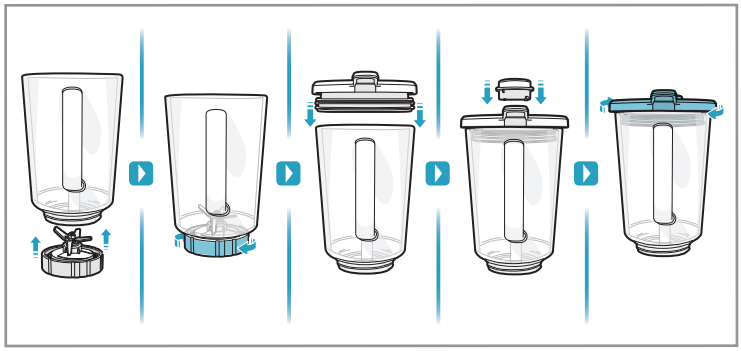


STOP
20 min

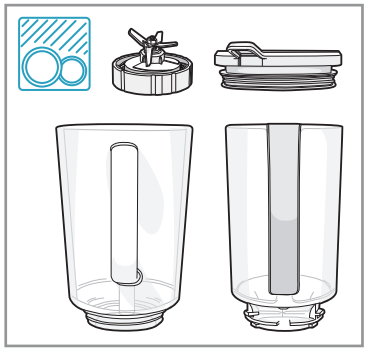

Данное устройство может использоваться детьми старше 8 лет, лицами с ограниченными физическими, сенсорными или умственными способностями, или же лицами, не обладающими
достаточным опытом или знаниями, только после получения соответствующих инструкций, позволяющих им безопасно эксплуатировать устройство и дающих представление об опасности, сопряженной с его эксплуатацией, или если за этими лицами обеспечен соответствующий надзор.
Не позволяйте детям играть с устройством.
Детям запрещается производить очистку и операции технического обслуживания, доступные пользователю устройства, без соответствующего надзора со стороны взрослых.

Настоящее устройство не предназначено для использования лицами с ограниченными физическими, сенсорными или умственными способностями, включая детей, а также лицами, не обладающими достаточным опытом или знаниями, без присмотра лица, отвечающего за их безопасность, или получения от него соответствующих инструкций, позволяющих им безопасно эксплуатировать устройство.
Присматривайте за детьми, не позволяйте им играть с устройством.
Если шнур питания поврежден, его необходимо заменить во избежание несчастного случая; для этого обратитесь к изготовителю устройства, сотруднику уполномоченного сервисного центра или специалисту с аналогичной квалификацией.

ВНИМАНИЕ: во избежание опасности случайного сброса термического переключателя устройство
запрещается подключать через внешние коммутирующие устройства (например, таймер), либо
подключать к сети, часто включаемой и отключаемой поставщиком электроэнергии.
Не разрешайте детям пользоваться устройством. Храните устройство и его сетевой шнур в месте, недоступном для детей.
Всегда отключайте устройство от сети, если оно остается без присмотра, а также перед сборкой, разборкой и чисткой.
Прежде чем приступать к замене аксессуаров или дотрагиваться до деталей, которые перемещаются в процессе использования устройства, необходимо выключить устройство и отключить его от источника питания.

При опорожнении чаши и во время мытья соблюдайте осторожность при обращении с острыми ножами.
Не допускайте пролития жидкости внутрь блендера, поскольку внезапное образование пара может привести к выбрызгиванию жидкости из устройства.
Это устройство предназначено для бытового и аналогичного применения, например:
– в помещениях, служащих кухнями для обслуживающего персонала в магазинах, офисах и на
других рабочих местах;
– на фермах;
– для использования клиентами отелей, мотелей и других мест проживания;
– при размещении в гостиницах на условиях «проживание и завтрак».

ЕУТИЛИЗАЦИЯ



Данный символ на изделии означает, что оно содержит батарею, которую запрещается выбрасывать вместе с бытовым мусором.



Данный символ на изделии или его упаковке указывает, что изделие нельзя утилизировать как обычные бытовые отходы. Для вторичной переработки изделия просим отнести его в официальный пункт сбора или в сервисный центр Electrolux, где батарея и электрические компоненты будут извлечены и переработаны безопасным и профессиональным образом. Следуйте правилам, установленным в вашей стране для раздельного сбора электроприборов и аккумуляторных батарей.

Electrolux оставляет за собой право вносить изменения в свои товары, информацию о них и спецификации без уведомления.